Guide du propriétaire HUMMER H2 2009

Sièges et dispositifs de retenue 1-1
Appuis-têtes 1-3
Sièges avant 1-4
Sièges arrière 1-10
Ceintures de sécurité 1-20
Appareils de retenue pour enfant 1-41
Système de sac gonflable 1-72
Vérification des dispositifs de retenue 1-87

Fonctions et commandes 2-1
Clés 2-3
Portes et serrures 2-10
Glaces 2-21
Systèmes antivol 2-26
Démarrage et fonctionnement de votre véhicule 2-30
Rétroviseurs 2-55
Systèmes de détection d'objet 2-59
Système OnStar[MD] 2-64
Système de télécommande sans fil maison universel 2-67
Compartiments de rangement 2-75
Toit ouvrant 2-78

Tableau de bord 3-1
Aperçu du tableau de bord 3-4
Commandes de la climatisation 3-23
Feux de détresses, jauges et témoins 3-31
Centralisateur informatique de bord (CIB) 3-50
Systèmes audio 3-85

Conduite de votre véhicule 4-1
Votre conduite, la route et le véhicule 4-2
Remorquage 4-52

Réparation et entretien de l'apparence 5-1
Entretien 5-4
Carburant 5-7
Vérification sous le capot 5-15
Essieu arrière 5-54
Quatre roues motrices 5-55
Essieu avant 5-56
Remplacement d'ampoules 5-57
Remplacement de la raclette d'essuie-glace 5-63
Pneus 5-65
Entretien de l'apparence 5-115

Guide du propriétaire HUMMER H2 2009

Identification du véhicule 5-124
Réseau électrique 5-125
Capacités et spécifications 5-132

Programme d'entretien 6-1
Programme d'entretien 6-2

Information du centre d'assistance à la clientèle 7-1
Information du centre d'assistance à la clientèle 7-2
Déclaration des défectuosités compromettant la sécurité 7-18
Enregistrement de données du véhicule et politique sur la vie privée 7-20

Index 1

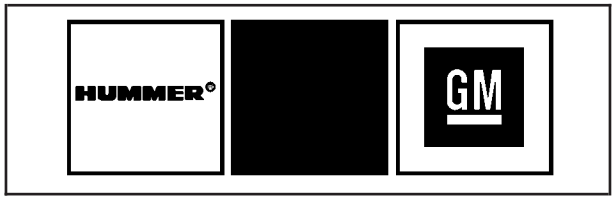

General Motors, GM, l'emblème GM, HUMMER, le nom HUMMER, H2 et le modèle H2 sont des marques déposées de General Motors Corporation.

Le présent manuel renferme les tout derniers renseignements disponibles au moment de son impression. GM se réserve le droit d'apporter des modifications sans préavis après l'impression. Pour les véhicules initialement vendus au Canada, remplacer partout HUMMER par « General Motors du Canada Limitée » dans ce guide.

Ce manuel décrit des fonctions qui peuvent être présentes ou non sur votre véhicule spécifique.

Lire entièrement le guide d'utilisation pour mieux connaître les fonctions et commandes du véhicule. Pour expliquer les différentes notions, le guide conjugue le texte, les symboles et les images.

Imprimé au Canada
Numéro de pièce 15952375 FR

Conserver ce guide dans le véhicule pour vous y référer rapidement.

Propriétaires canadiens

Il est possible de se procurer un exemplaire de ce guide en français auprès du concessionnaire ou à l'adresse suivante :

Helm, Incorporated
P.O. Box 07130
Detroit, MI 48207

1-800-551-4123
helminc.com

Canadian Owners

A French language copy of this manual can be obtained from your dealer/retailer or from :

Helm Incorporated
P.O. Box 07130
Detroit, MI 48207

1-800-551-4123
helminc.com

©2008 General Motors Corporation. Tous droits réservés.

Index

L'index, à la fin du guide, permet de trouver rapidement des renseignements sur le véhicule. Il s'agit d'une liste alphabétique des articles du guide, avec le numéro de la page comportant l'article en question.

Avertissements et symboles de sécurité

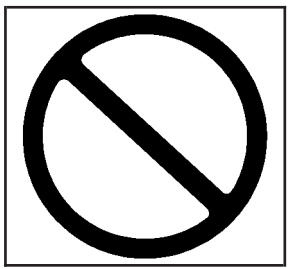

Une ligne diagonale en travers d'un cercle est un symbole de sécurité signifiant « Interdiction », « Interdiction de faire ceci » ou « Ne pas laisser ceci se produire. »

Un cadre comportant le mot ATTENTION est utilisé pour vous avertir des situations qui risquent de causer des blessures si vous ne tenez pas compte de l'avertissement.

⚠ ATTENTION:

Cela indique un danger, et que vous ou d'autres personnes pourriez être blessés.

Ces mises en garde indiquent le risque en question et comment l'éviter ou le réduire. Lire ces mises en garde.

Un avis indique que quelque chose pourrait endommager le véhicule.

Remarque: **Cela signifie que quelque chose risque d'endommager votre véhicule.**

Bien souvent, ce dommage ne serait pas couvert par la garantie du véhicule et les réparations pourraient être coûteuses. L'avis indique que faire pour éviter ce dommage.

Le véhicule est également doté d'étiquettes d'avertissement utilisant les mêmes mots : ATTENTION ou Remarque.

Symboles de véhicule

Le véhicule peut être équipé de composants et d'étiquettes sur lesquelles figurent des symboles plutôt qu'un texte. Les symboles sont illustrés de pair avec le texte décrivant le fonctionnement ou avec l'information relative à un composant, une commande, un message, une jauge ou un indicateur particulier.

: Ce symbole est présent lorsque vous devez consulter le guide de l'automobiliste pour des instructions ou informations supplémentaires.

: Ce symbole est présent lorsque vous devez consulter un manuel de réparation pour des instructions ou informations supplémentaires.

Tableau des symboles du véhicule

Voici quelques symboles supplémentaires que l'on peut trouver dans le véhicule et leur signification. Pour de plus amples informations sur ces symboles, se reporter à l'index.

: Témoin de disponibilité de sac gonflable

: Climatisation

: Système de freinage antiblocage (ABS)

: Commandes audio au volant ou OnStar[MD]

: Témoin du système de freinage

: Système de charge

: Régulateur de vitesse

: Température du liquide de refroidissement du moteur

: Éclairage extérieur

: Phares antibrouillard

: Jauge de carburant

: Fusibles

: Inverseur de feux de route/feu de croisement

: Sièges pour enfant à système LATCH (dispositif de verrouillage)

: Témoin d’anomalie

: Pression d’huile

: Alimentation

: Démarrage à distance du véhicule

: Rappels de ceinture de sécurité

: Surveillance de la pression des pneus

: Mode remorquage

: Traction asservie

: Liquide de lave-glace

Section 1 Sièges et dispositifs de retenue

Appuis-têtes 1-3
Sièges avant 1-4
Sièges à commande électrique 1-4
Soutien lombaire électrique de sièges arrière 1-5
Sièges chauffants 1-6
Rétroviseurs et siège à mémoire 1-7
Sièges à dossier inclinable à commande électrique 1-8
Sièges arrière 1-10
Sièges chauffants 1-10
Siège arrière rabattable divisé 1-10
Sièges baquets (Sièges à dossier inclinable) 1-13
Sièges de la troisième rangée 1-14
Ceintures de sécurité 1-20
Ceintures de sécurité : Pour tous 1-20
Port adéquat des ceintures de sécurité 1-26
Ceinture à triple point d'appui 1-35
Utilisation de la ceinture de sécurité pendant la grossesse 1-40
Rallonge de ceinture de sécurité 1-40
Appareils de retenue pour enfant 1-41
Enfants plus âgés 1-41
Bébés et jeunes enfants 1-45
Appareils de retenue pour enfant 1-49
Où installer l'appareil de retenue 1-52
Ancrages inférieurs pour siège d'enfant (Système LATCH) 1-53
Fixation d'un appareil de retenue pour enfant en position siège arrière 1-65
Fixation d'un appareil de retenue pour enfant en position siège avant droit 1-68
Système de sac gonflable 1-72
Où se trouvent les sacs gonflables? 1-74
Quand un sac gonflable doit-il se déployer? 1-77
Qu'est-ce qui entraîne le déploiement du sac gonflable? 1-78
De quelle façon le sac gonflable retient-il? 1-79
Que verrez-vous après le déploiement d'un sac gonflable? 1-80
Interrupteur de désactivation de sac gonflable 1-82

Réparation d'un véhicule muni de sacs gonflables 1-85
Ajout d'équipement à un véhicule muni de sacs gonflables 1-86

Vérification des dispositifs de retenue 1-87
Vérification de l'appareil de retenue 1-87
Remplacement des pièces des dispositifs de sécurité après une collision 1-88

Appuis-têtes

Les sièges avant du véhicule sont dotés d'appuie-tête réglables aux positions extérieures.

⚠ ATTENTION:

Si les appuie-tête ne sont pas posés et réglés correctement, les risques de lésions du cou/de la moelle épinière seront plus importants en cas d'accident. Ne pas rouler sans poser et régler correctement les appuie-tête de tous les occupants.

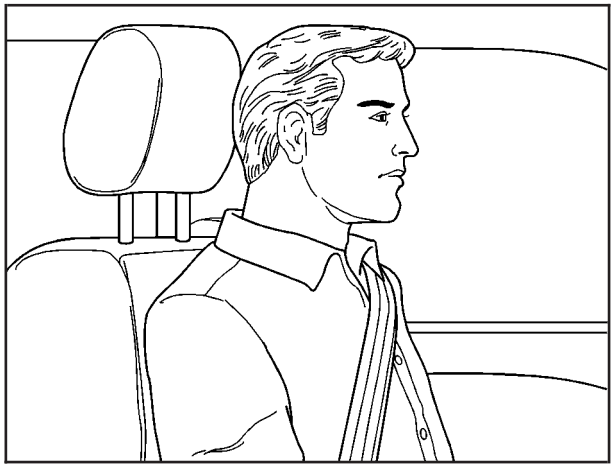

Régler l'appuie-tête de sorte que sa partie supérieure arrive au niveau du haut de la tête de l'occupant. Cette position réduit les risques de blessure à la nuque lors d'une collision.

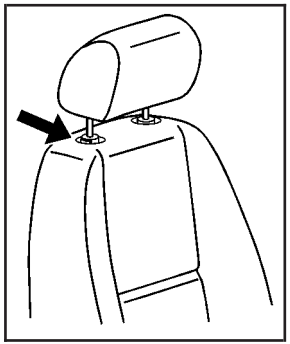

Pour le lever, tirer l'appuie-tête vers le haut. Pour l'abaisser, enfoncer le bouton situé sur le dessus du dossier et pousser l'appuie-tête vers le bas.

Enfoncer l'appuie-tête après avoir relâché le bouton pour s'assurer qu'il est bien verrouillé en place.

Les appuie-tête du véhicule ne sont pas conçus pour pouvoir être retirés.

Les sièges arrière sont dotés d'appuie-tête réglables vers le haut et vers le bas.

Sièges avant

Sièges à commande électrique

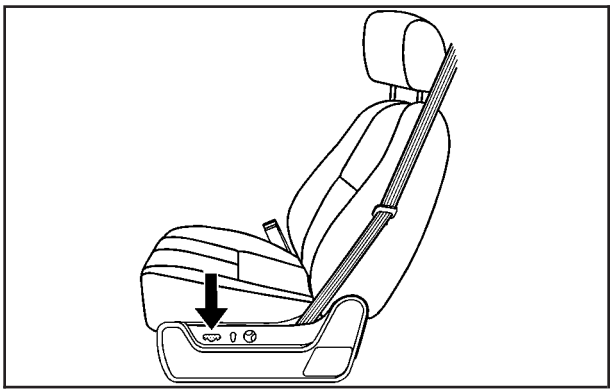

Siège du conducteur illustré avec commande électrique de siège, inclinaison à commande électrique et soutien lombaire à commande électrique

En cas de sièges à commande électrique, les commandes se trouvent à l'extérieur des sièges. Pour le réglage, agir comme suit :

- Pour déplacer le siège vers l'avant ou l'arrière, glisser la commande vers l'avant ou vers l'arrière.
- Pour lever ou abaisser la partie avant du coussin, déplacer la partie avant de la commande vers le haut ou vers le bas.
- Pour lever ou abaisser la partie arrière du coussin, déplacer la partie arrière de la commande vers le haut ou vers le bas.
- Lever ou baisser l'ensemble du siège en déplaçant l'ensemble de la commande vers le haut ou le bas.

En cas de dossier de siège inclinable électriquement, la commande se trouve derrière la commande électrique de siège à l'extérieur des sièges. Voir « Sièges à dossier inclinable à commande électrique » sous la rubrique *Sièges à dossier inclinable à commande électrique à la page 1-8*.

Un véhicule avec mémoire permet de sauvegarder les réglages de siège et de les rappeler. Voir *Rétroviseurs et siège à mémoire à la page 1-7* pour plus d'information.

Soutien lombaire électrique de sièges arrière

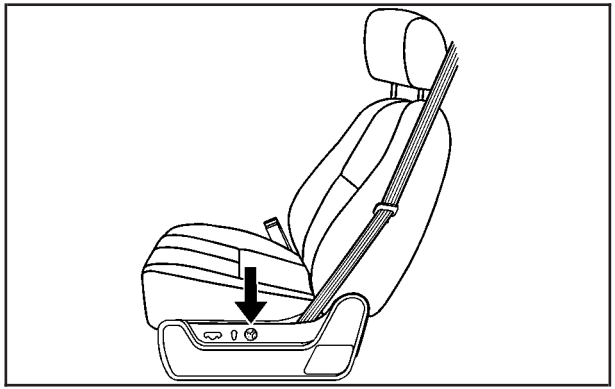

Si les sièges possèdent un support lombaire à commande électrique, ces commandes se trouvent sur le côté extérieur des sièges.

- Pour augmenter le support lombaire, maintenir appuyée la partie avant de la commande.
- Pour diminuer le support lombaire, maintenir appuyée la partie arrière de la commande.

- Pour hausser le support lombaire, maintenir appuyé le haut de la commande.
- Pour abaisser le support lombaire, maintenir appuyé le bas de la commande.

Relâcher la commande lorsque le coussin inférieur du siège atteint la hauteur voulue pour le support lombaire.

Le véhicule peut être doté d'une fonction de mémoire permettant la sauvegarde et le rappel des réglages de position du siège. Se reporter à la rubrique *Rétroviseurs et siège à mémoire à la page 1-7* pour plus de renseignements.

Ne pas oublier que si la position d'assise change, comme au cours de longs voyages, la position du support lombaire devrait changer également. Régler le siège selon les besoins.

Sièges chauffants

En cas de chauffage des sièges avant, les commandes se trouvent sur les portes de conducteur et de passager.

(dossier chauffant): Presser pour activer le siège chauffant.

(siège et dossier chauffant): Presser pour activer le siège et le dossier chauffant.

La lumière sur le bouton s'allumera pour indiquer que la fonction est active. Appuyer sur le bouton pour accéder aux réglages de température de haut à moyen et bas et pour éteindre le chauffage du dossier du siège. Les voyants lumineux indiquent le niveau de température sélectionné : trois pour haut, deux pour moyen, et un pour bas.

Les sièges chauffants s'éteindront 10 secondes après que vous aurez coupé le contact. Pour utiliser la fonction de siège chauffant après le redémarrage de votre véhicule, presser à nouveau le bouton du siège ou du dossier chauffant.

Rétroviseurs et siège à mémoire

Si le véhicule en est doté, les commandes de la fonction de mémorisation sont placées sur la porte du conducteur.

1: Sauvegarde la position d'assise du conducteur 1.

2: Sauvegarde la position d'assise du conducteur 2.

: Programme et rappelle la position de recul automatique de siège.

Ces boutons servent à programmer et à rappeler les réglages mis en mémoire pour le siège du conducteur et les rétroviseurs du conducteur et du passager. Les réglages de ces fonctions peuvent être enregistrés pour un maximum de deux conducteurs.

Pour mémoriser les paramètres :

1. Alors que le véhicule est à la position de stationnement (P), régler le siège du conducteur, dont l'inclinaison du dossier, le soutien lombaire, la partie latérale et les deux rétroviseurs à une position confortable.
2. Appuyer sur le bouton 1 et le maintenir enfoncé jusqu'à ce qu'un double carillon retentisse pour vous informer de la mémorisation de la position.

Une seconde position d'assise et de rétroviseur peut être mémorisée en répétant les étapes 1 et 2 puis en appuyant sur le bouton 2.

Pour rappeler les positions mémorisées, le véhicule doit être en position de stationnement (P). Presser puis relâcher le bouton 1 ou le bouton 2 correspondant à la position de conduite souhaitée. Un carillon retentit une fois et la position mémorisée est rappelée.

Pour annuler le mouvement de rappel de siège à mémoire, vous pouvez en tout temps appuyer sur l'un des boutons de mémorisation ou de commande électrique des sièges.

Siège facilitant la sortie

Pour mémoriser la position de sortie du siège :

1. Appuyer sur le bouton 1 et le relâcher. Le siège se déplacera à la position mémorisée.
2. Régler le siège à la position de sortie désirée.
3. Appuyer sur le bouton de sortie et le maintenir enfoncé jusqu'à ce qu'un double carillon retentisse pour vous informer de la mémorisation de la position.

   Une seconde position de sortie peut être mémorisée en répétant les étapes 1 à 3 et en pressant le bouton 2.

(siège facilitant le sortie): Pour utiliser la position de sortie du siège :

- Appuyer sur le bouton de sortie de la commande de mémorisation.
- Si cette fonction est activée dans le centralisateur informatique de bord (CIB), le fait de retirer la clé de contact déplacera le siège à la position de sortie.

Se reporter à « Siège facilitant la sortie » de la rubrique *Personnalisation du véhicule - centralisateur informatique de bord (CIB) à la page 3-73* pour en savoir plus sur l'activation de cette fonction dans le centralisateur informatique de bord.

Sièges à dossier inclinable à commande électrique

Les sièges avant sont dotés de dossiers inclinables à commande électrique. La commande utilisée pour actionner les dossiers se trouve sur le bord extérieur des sièges.

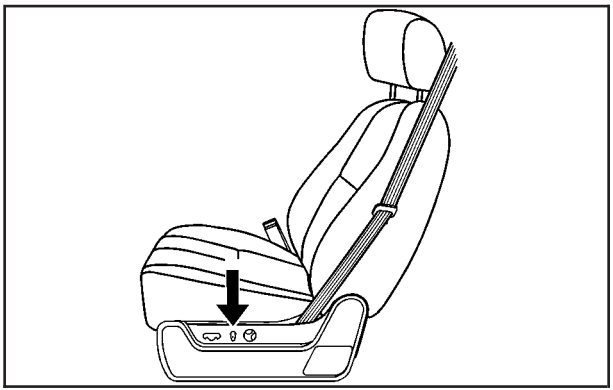

- Pour incliner le dossier, pousser la commande vers l'arrière du véhicule.
- Pour lever le dossier de siège, pousser la commande vers l'avant du véhicule.

⚠ ATTENTION:

Il peut être dangereux de s'asseoir en position inclinée lorsque le véhicule est en mouvement. Même si vous portez vos ceintures de sécurité, elles ne peuvent pas bien vous protéger quand vous êtes dans une telle position.

La ceinture épaulière ne peut pas être efficace. Lors d'une collision, vous pourriez être projeté contre la ceinture et vous blesser à la nuque ou ailleurs.

La ceinture ventral ne sera pas efficace non plus. Lors d'une collision, elle pourrait exercer sa force sur l'abdomen et non pas sur les os du bassin. Ceci pourrait entraîner de graves blessures internes.

Pour être bien protégé quand le véhicule est en mouvement, placer le dossier en position verticale. Il faut aussi se caler dans le siège et porter convenablement la ceinture de sécurité.

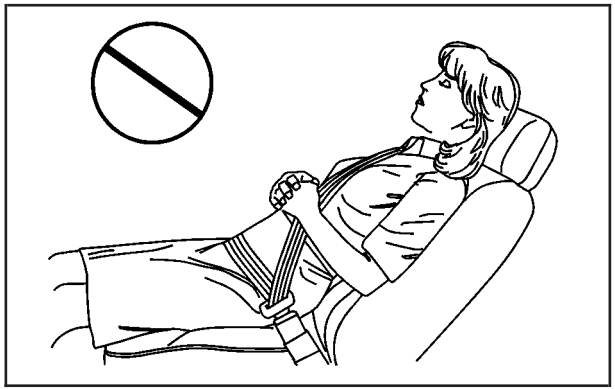

Ne pas conduire avec le dossier de siège incliné.

Sièges arrière

Sièges chauffants

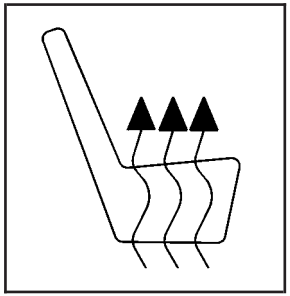

Bouton de siège chauffant du RSA côté conducteur illustré

Sur les véhicules dotés de sièges arrière extérieurs chauffants, les boutons permettant de commander cette fonction se trouvent sur le panneau du système audio de siège arrière (RSA).

(siège chauffant): Pour réchauffer le siège, appuyer sur le bouton portant le symbole de siège chauffant.

Un symbole de siège chauffant apparaît à l'écran du RSA pour indiquer que cette fonction est activée. Appuyer sur le bouton pour accéder aux divers niveaux de chaleur (élevé, moyen et bas) et pour arrêter le chauffage du siège. Le nombre de barres d'indication situées près du symbole indique le niveau de chaleur sélectionné : trois pour élevé, deux pour moyen et un pour bas.

Les sièges arrière chauffants sont hors fonction lorsque le contact est coupé.

Siège arrière rabattable divisé

Les banquettes divisées et les sièges baquets peuvent être rabattus pour augmenter l'espace de chargement.

Replier des dossiers de siège

Les dossiers de sièges sont dotés d'appuie-tête repliables vers l'arrière (SUV uniquement). Lorsque le dossier est rabattu, l'appuie-tête est automatiquement replié vers l'arrière.

Pour rabattre le siège arrière :

1. S'assurer qu'aucun objet ne se trouve sous ou devant le siège.

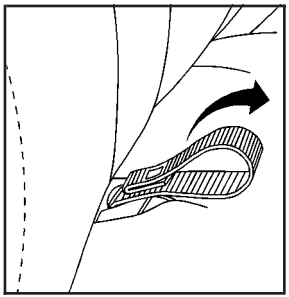

2. Tirer vers le haut la boucle située à l'arrière du coussin de siège, puis relever ce dernier pour ensuite le rabattre vers l'avant.

Remarque: **Replier un siège arrière lorsque les ceintures de sécurité sont encore bouclées peut endommager le siège ou les ceintures de sécurité. Toujours déboucler les ceintures et les remettre en position normale avant de replier un siège arrière.**

3. Tirer le dossier de siège vers l'avant et le rabattre de manière à ce qu'il repose à plat.

   S'il n'est pas possible de rabattre le dossier à plat parce que le coussin du siège l'en empêche, essayer d'avancer le siège avant ou de mieux redresser à la verticale le dossier du siège avant.

4. Refaire les étapes pour l'autre moitié de la banquette divisée.

⚠ ATTENTION:

Utiliser la troisième rangée de sièges si la seconde rangée est rabattue ou rabattue et basculée peut provoquer des blessures lors d'un arrêt soudain ou d'une collision. S'assurer de redresser le siège en position d'assise. Tirer et pousser sur le siège pour s'assurer qu'il est bien bloqué.

Pour redresser les sièges à la position verticale

⚠ ATTENTION:

Si un dossier de siège n'est pas bloqué, il risque de se déplacer vers l'avant lors d'un arrêt brusque ou d'un accident et de blesser la personne assise à cet endroit. Toujours pousser et tirer le dossier du siège pour s'assurer qu'il est bloqué.

⚠ ATTENTION:

Une ceinture de sécurité mal acheminée, mal attachée ou tordue n'offre pas la protection nécessaire en cas d'accident. La personne portant la ceinture pourrait être gravement blessée. Après avoir relevé le dossier de siège arrière, toujours s'assurer que les ceintures de sécurité sont bien acheminées et fixées et ne sont pas tordues.

Pour ramener le(s) siège(s) à la position verticale :

1. Soulever le dossier et pousser celui-ci complètement vers l'arrière.
2. Baisser le coussin de siège jusqu'à ce qu'il se verrouille en place.
3. Tirer le dossier vers l'avant et le coussin de siège vers le haut pour s'assurer que le siège est bien fixé en place.
4. Remettre les appuie-tête (SUV seulement) à la verticale.

Sièges baquets (Sièges à dossier inclinable)

Les véhicules équipés de sièges baquets sont dotés d'une fonction d'inclinaison manuelle du dossier de siège.

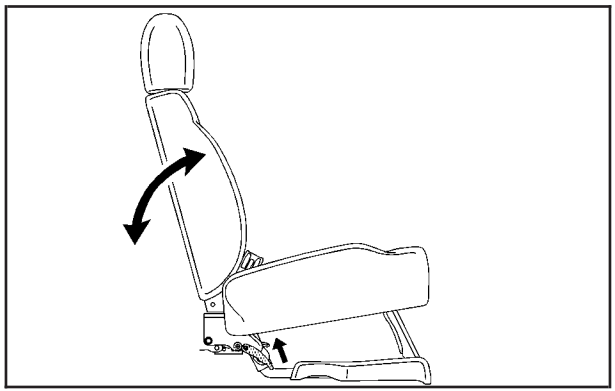

Le levier utilisé pour les faire fonctionner se trouve sur le côté extérieur du (des) siège(s).

Pour incliner le dossier de siège :

1. Lever le levier d'inclinaison.
2. Déplacer le dossier de siège à la position désirée, puis relâcher le levier pour verrouiller le dossier de siège en place.
3. Pousser et tirer sur le dossier pour s'assurer qu'il soit correctement verrouillé.

Pour redresser le dossier de siège en position verticale :

1. Lever complètement le levier sans appliquer de pression sur le dossier de siège; le dossier de siège reviendra en position verticale.
2. Pousser et tirer sur le dossier pour s'assurer qu'il soit correctement verrouillé.

Sièges de la troisième rangée

Accès au siège de la troisième rangée et sortie de ce siège

Si le véhicule est doté d'une troisième rangée de sièges, elle n'est destinée qu'à deux passagers et ne comporte que deux positions d'assise.

Un siège rabattable divisé de deuxième rangée doit être rabattu avant d'accéder ou de sortir de la troisième rangée. Se reporter à « Rabattre des dossiers de siège » sous *Siège arrière rabattable divisé à la page 1-10* plus haut dans cette section pour obtenir des directives.

Vous pouvez rabattre le dossier de siège de la troisième rangée et incliner le siège tout entier ou le retirer du véhicule.

Pour rabattre le dossier de siège

Pour rabattre le dossier de siège :

Remarque: **Replier un siège arrière lorsque les ceintures de sécurité sont encore bouclées peut endommager le siège ou les ceintures de sécurité. Toujours déboucler les ceintures et les remettre en position normale avant de replier un siège arrière.**

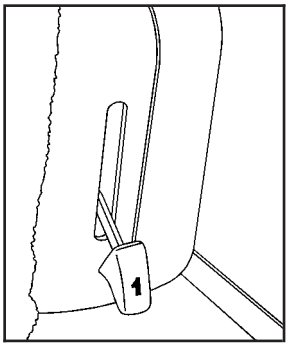

1. Tirer sur le levier de dégagement marqué 1, situé à l'arrière du dossier du siège, et pousser le dossier vers l'avant.

Redresser le dossier

⚠ ATTENTION:

Si un dossier de siège n'est pas bloqué, il risque de se déplacer vers l'avant lors d'un arrêt brusque ou d'un accident et de blesser la personne assise à cet endroit. Toujours pousser et tirer le dossier du siège pour s'assurer qu'il est bloqué.

Pour ramener le dossier en position passager :

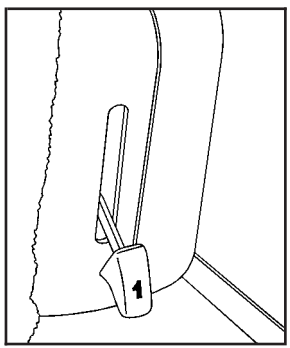

1. Tirer sur le levier de dégagement marqué 1, puis tirer sur le dossier jusqu'à ce que ce dernier se verrouille en position verticale.
2. Pousser le dossier de siège vers l'avant pour s'assurer qu'il est bien verrouillé en place.

Pour incliner le siège

1. Rabattre le dossier de siège vers l'avant, selon les directives indiquées précédemment.

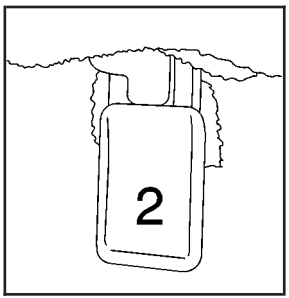

2. Débloquer le siège du plancher en tirant sur le levier marqué 2, situé à l'arrière du siège.
3. Lever l'arrière du siège au-dessus du plancher et le pousser vers l'avant jusqu'à ce qu'il se bloque en place. Le siège ne peut pas être déverrouillé du plancher sauf si le dossier est rabattu.

Maintenant, le siège demeurera bloqué à la position verticale.

Pour remettre un siège incliné à la position verticale

⚠ ATTENTION:

Si un dossier de siège n'est pas bloqué, il risque de se déplacer vers l'avant lors d'un arrêt brusque ou d'un accident et de blesser la personne assise à cet endroit. Toujours pousser et tirer le dossier du siège pour s'assurer qu'il est bloqué.

Pour redresser le dossier de siège en position verticale :

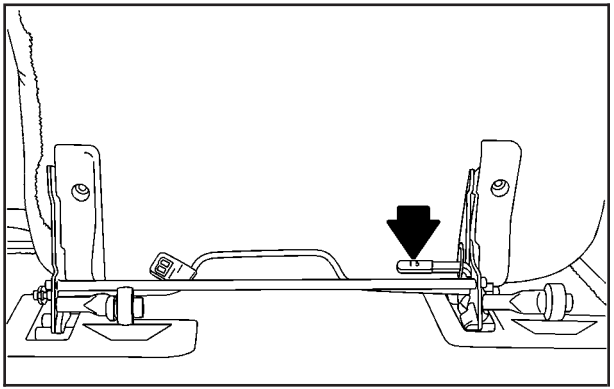

1. Tirer le levier marqué 3 vers vous.
2. Tout en tenant le levier 3 vers vous, saisir le dessus du siège et le tirer légèrement vers vous.
3. Relâcher le levier 3 et abaisser complètement le siège.
4. Pousser le siège fermement vers le bas. Essayer de le tirer vers le haut pour s'assurer qu'il est bien verrouillé en place.

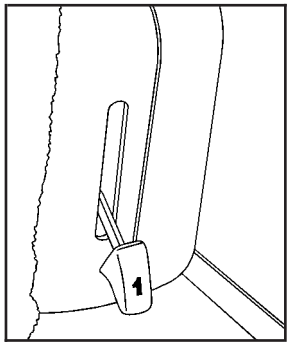

5. Tirer vers le haut le levier de déblocage marqué 1, puis le dossier jusqu'à ce que ce dernier se verrouille en position verticale.

Enlever le siège

Pour retirer le siège :

1. Ouvrir le hayon.

Remarque: **Replier un siège arrière lorsque les ceintures de sécurité sont encore bouclées peut endommager le siège ou les ceintures de sécurité. Toujours déboucler les ceintures et les remettre en position normale avant de replier un siège arrière.**

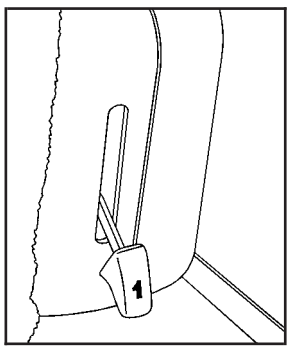

2. Rabattre le dossier du siège vers l'avant, sur le coussin du siège, à l'aide du levier marqué 1. Le siège ne pourra pas être retiré si son dossier n'est pas rabattu.

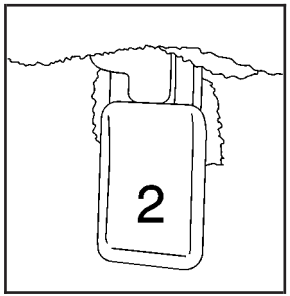

3. Tirer vers le haut le levier de déverrouillage marqué 2, à l'arrière du siège, pour déverrouiller l'arrière du siège du plancher puis soulever l'arrière du siège au-dessus du sol.

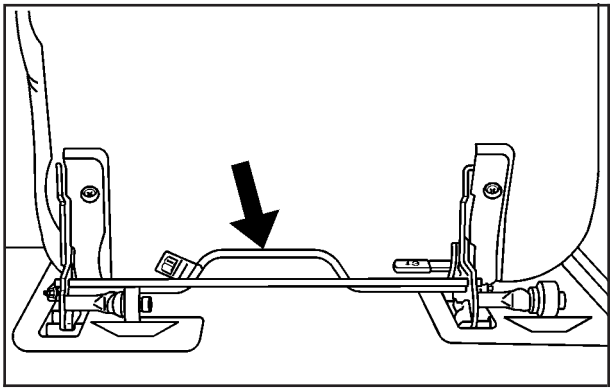

4. Serrer la poignée d'ouverture tout en retirant le siège des fentes du plancher.
5. Tout en tenant l'arrière du siège soulevé, faire rouler le siège hors du véhicule.

Pose du siège

⚠ ATTENTION:

Si un dossier de siège n'est pas bloqué, il risque de se déplacer vers l'avant lors d'un arrêt brusque ou d'un accident et de blesser la personne assise à cet endroit. Toujours pousser et tirer le dossier du siège pour s'assurer qu'il est bloqué.

⚠ ATTENTION:

Un siège qui n'est pas bloqué en place peut se déplacer dans une collision ou un arrêt brusque. Les occupants du véhicule pourraient être blessés. S'assurer de bien bloquer le siège en place lorsque vous l'installez.

⚠ ATTENTION:

Une ceinture de sécurité mal acheminée, mal attachée ou tordue n'offre pas la protection nécessaire en cas d'accident. La personne portant la ceinture pourrait être gravement blessée. Après avoir relevé le dossier de siège arrière, toujours s'assurer que les ceintures de sécurité sont bien acheminées et fixées et ne sont pas tordues.

Pour poser le siège :

1. Glisser les roues avant dans les fentes du plancher tout en tenant l'arrière du siège soulevé. Les loquets avant doivent se verrouiller en place. S'ils ne se verrouillent pas, essayer d'incliner l'arrière du siège vers le haut.

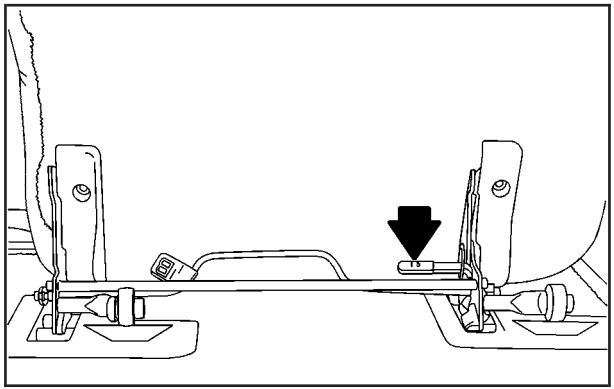

2. Une fois que les loquets se sont enclenchés, tirer le levier marqué 3 pour laisser le siège retomber sur place.
3. Tirer le levier marqué 1 pour remettre le dossier de siège dans sa position verticale.
4. Pousser et tirer le siège afin de s'assurer qu'il est bloqué en place. Le dossier ne peut être relevé à la position verticale, à moins que le siège soit bloqué au plancher.

Ceintures de sécurité

Ceintures de sécurité : Pour tous

Cette partie du guide vous explique comment utiliser comme il faut les ceintures de sécurité. Elle vous indique également les choses à ne pas faire avec vos ceintures de sécurité.

⚠ ATTENTION:

Ne jamais laisser une personne prendre place là où il est impossible de porter correctement une ceinture de sécurité. En cas de collision, si vous ou vos passagers ne portez pas de ceinture de sécurité, les blessures peuvent être beaucoup plus graves. Vous risquez de heurter plus fortement certains objets à l'intérieur du véhicule ou d'en être éjecté. Vous ou vos passagers pouvez être gravement blessés ou même tués. Vous pourriez sortir indemne de la même collision si vous aviez attaché votre ceinture. Attacher toujours votre ceinture de sécurité et s'assurer que vos passagers sont attachés correctement.

⚠ ATTENTION:

Les personnes se trouvant sur le hayon (selon l'équipement) peuvent facilement perdre l'équilibre et tomber même si le véhicule roule à basse vitesse. Une chute d'un véhicule en mouvement peut blesser gravement ou tuer.

⚠ ATTENTION:

Il est extrêmement dangereux de s'asseoir dans le compartiment utilitaire, à l'intérieur ou à l'extérieur du véhicule. Lors d'une collision, les passagers assis à ces endroits risquent d'être blessés gravement ou même d'être tués. Ne permettre à personne de prendre place dans le véhicule là où il n'y a pas de sièges ni de ceintures de sécurité. S'assurer que tous les passagers du véhicule ont un siège et qu'ils utilisent leur ceinture de sécurité convenablement.

Votre véhicule est équipé de témoins destinés à vous rappeler de boucler votre ceinture de sécurité. Se reporter à *Rappels de ceinture de sécurité à la page 3-34*.

Dans la plupart des états et dans toutes les provinces canadiennes, la loi exige le port des ceintures de sécurité. Voici pourquoi :

Il est impossible de prévoir une collision et sa gravité.

Certains accidents ne sont pas graves. D'autres sont si graves que même les personnes attachées ne survivraient pas. Cependant, la plupart des collisions se situent entre ces deux extrêmes. Dans de nombreux cas, les personnes attachées peuvent survivre et parfois s'en sortir indemnes. Sans ceinture, elles risquent d'être gravement blessées ou même tuées.

Après plus de 40 ans d'utilisation des ceintures de sécurité dans les véhicules, les résultats sont clairs. Dans la plupart des collisions, les ceintures de sécurité font... toute la différence!

Efficacité des ceintures de sécurité

Quand vous êtes passager d'un véhicule quel qu'il soit, vous vous déplacez à la même vitesse que celui-ci.

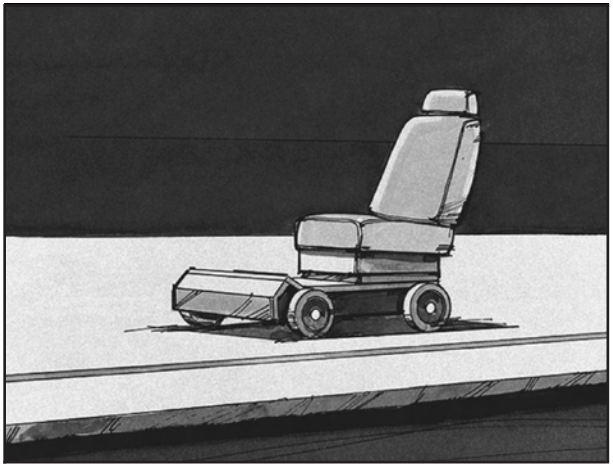

Prenons le véhicule le plus simple. Supposons qu'il s'agisse simplement d'un siège sur roues.

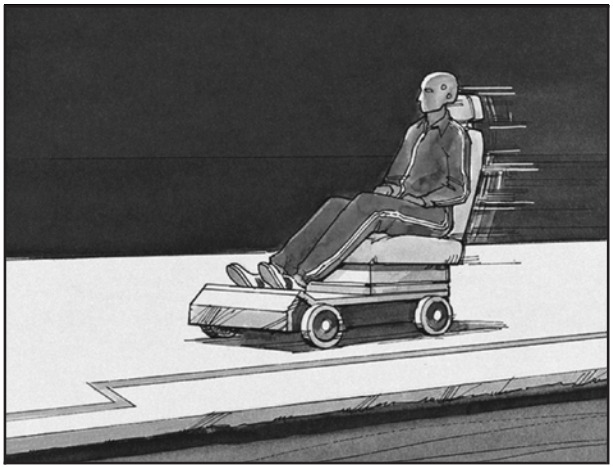

Supposons que quelqu’un prend place sur le siège.

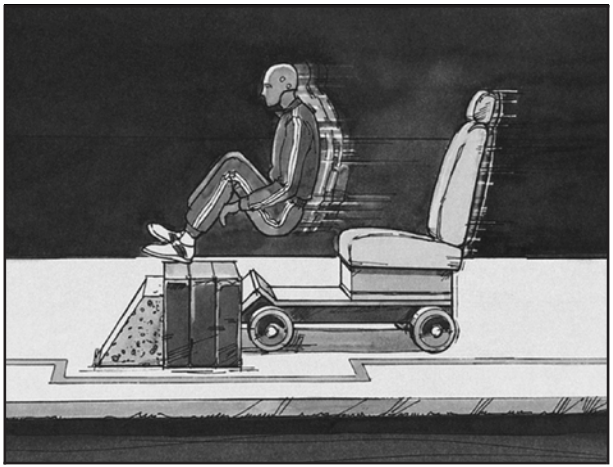

Le véhicule prend de la vitesse. Tout à coup, le véhicule s’arrête. Le passager, lui, ne s’arrête pas.

Ce passager poursuivra sa course jusqu'à ce qu'il soit arrêté par quelque chose. Dans un vrai véhicule, cela pourrait être le pare-brise...

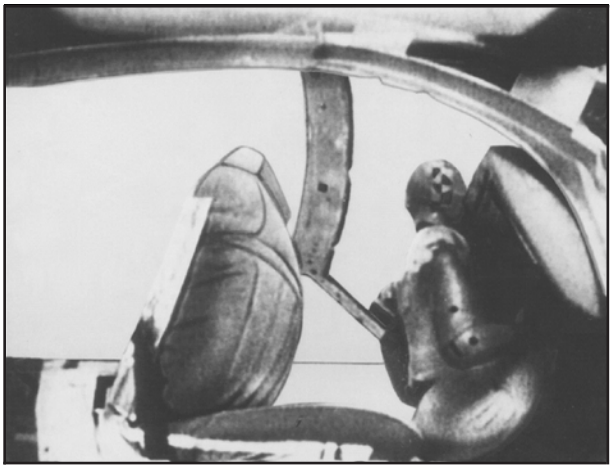

Ou le tableau de bord...

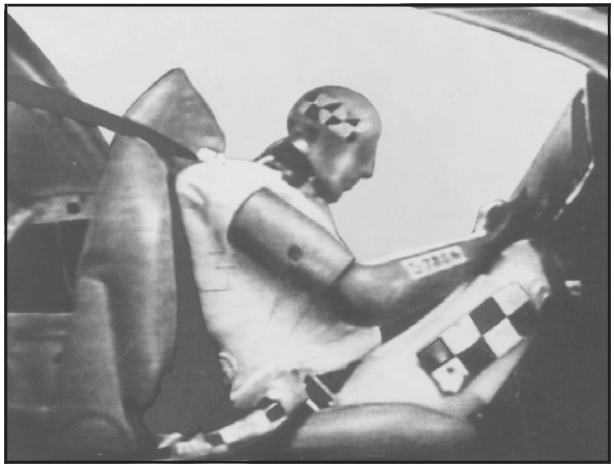

Ou les ceintures de sécurité!

Avec les ceintures de sécurité, vous ralentissez en même temps que le véhicule. Vous avez plus de temps pour vous arrêter. Vous vous arrêtez sur une distance plus longue et les os les plus solides de votre corps amortissent le choc. Il est donc logique de porter les ceintures de sécurité.

Questions et réponses au sujet des ceintures de sécurité

Q: Ne vais-je pas rester coincé dans le véhicule après un accident si je porte une ceinture de sécurité?

A: Vous *pourriez* l'être — que vous portiez une ceinture de sécurité ou non. Mais si vous êtes attaché, vous avez plus de chances de rester conscient pendant et après un accident, ce qui vous *permettra* de déboucler votre ceinture et de sortir du véhicule. Et vous pouvez déboucler votre ceinture de sécurité même si vous vous trouvez la tête en bas.

Q: Si mon véhicule est équipé de sacs gonflables, pourquoi devrais-je porter une ceinture de sécurité?

A: Les sacs gonflables ne sont que des systèmes complémentaires. Ainsi, ils ne sont efficaces *qu'avec* les ceintures de sécurité et ne les remplacent pas. Qu'un sac gonflable soit présent ou non, toues les occupants doivent boucler leur ceinture de sécurité pour bénéficier du maximum de protection. Ceci est vrai non seulement en cas de collision frontale, mais particulièrement en cas de collision latérale ou autre.

Q: Si je suis un bon conducteur et que je ne vais jamais loin de chez moi, pourquoi devrais-je porter une ceinture de sécurité?

A: Vous êtes peut-être un excellent conducteur, mais si vous êtes impliqué dans un accident — même si vous n'en êtes pas responsable — vous et vos passagers serez peut-être blessés. Être un bon conducteur ne vous protège pas des faits que vous ne contrôlez pas, comme des mauvais conducteurs.

La plupart des accidents se produisent à moins de 40 km (25 milles) de la maison. De plus, le plus grand nombre de blessures graves et de morts se produisent à des vitesse inférieures à 65 km/h (40 mi/h).

Les ceintures de sécurité sont pour tout le monde.

Port adéquat des ceintures de sécurité

Cette section ne concerne que les personnes de taille adulte.

Se tenir compte qu'il y a des renseignements spécifiques sur le bouclage des ceintures de sécurité des enfants. De plus, les renseignements sont différents pour les petits enfants et les bébés. Si un enfant voyage à bord du véhicule, se reporter à la rubrique *Enfants plus âgés à la page 1-41* ou *Bébés et jeunes enfants à la page 1-45*. Suivre les directives pour assurer la protection de tout le monde.

Il est très important que tous les occupants bouclent leur ceinture de sécurité! Les statistiques des accidents indiquent que les personnes ne portant pas de ceintures de sécurité sont plus souvent blessées lors d'une collision que celles qui en portent une.

Les occupants qui ne bouclent pas leur ceinture peuvent être éjectés du véhicule lors d'une collision ou heurter ceux dans le véhicule qui portent des ceintures de sécurité.

Avant de boucler la ceinture de sécurité, vous et vos occupants devez savoir ceci.

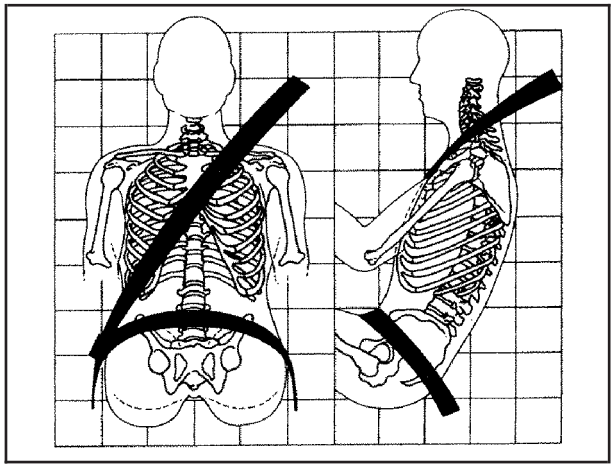

S’asseoir droit et garder toujours les pieds au sol devant vous. La ceinture ventrale doit être ajustée le plus bas possible sur le bassin, juste au-dessus des cuisses.

Cette position permet de répartir la force de la ceinture sur les os solides du bassin en cas de collision; ainsi, les risques de glisser sous la ceinture ventrale sont diminués. Si vous glissiez sous la ceinture, l’abdomen absorberait la pression de la ceinture, ce qui pourrait entraîner des blessures graves, voire mortelles. La ceinture épaulière doit passer par-dessus l’épaule et sur la poitrine. Ce sont ces parties du corps qui peuvent le mieux absorber les forces de retenue de la ceinture.

La ceinture épaulière se bloque lors d’un arrêt soudain ou d’une collision.

Q: Qu'est-ce qui ne va pas?

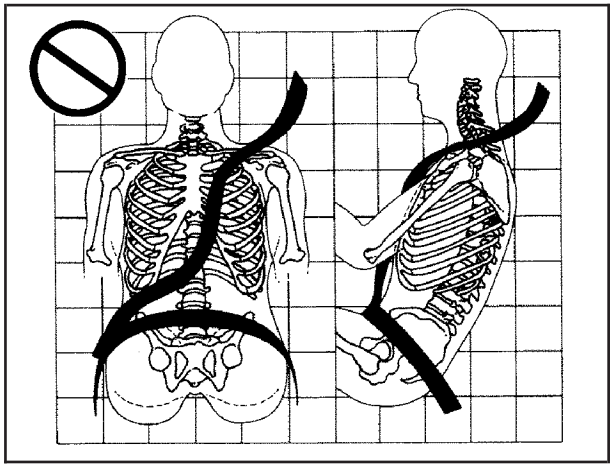

A: La ceinture épaulière n'est pas assez serrée. De cette façon, elle n'assure pas la protection voulue.

⚠ ATTENTION:

Vous risquez d'être grièvement blessé si votre ceinture épaulière est trop lâche. Lors d'une collision, votre corps se déplacerait trop vers l'avant, ce qui pourrait augmenter la gravité des blessures. La ceinture épaulière devrait reposer contre votre corps.

Q: Qu’est-ce qui ne va pas?

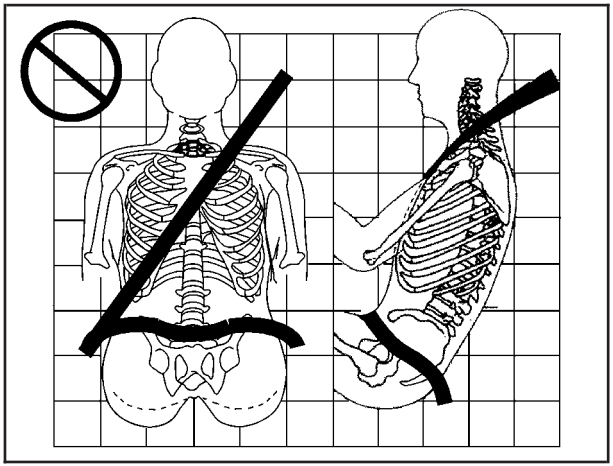

A: La ceinture ventrale n’est pas assez serrée. De cette façon, elle n’assure pas la protection voulue.

⚠ ATTENTION:

Vous risquez d’être grièvement blessé si votre ceinture ventrale n’est pas serrée. Dans une collision, vous pourriez glisser sous la ceinture et appliquer de la force à votre abdomen. Ceci pourrait vous blesser grièvement ou même vous tuer. La ceinture ventrale doit être portée bas et serrée sur les hanches, en touchant les cuisses.

Q: Qu’est-ce qui ne va pas?

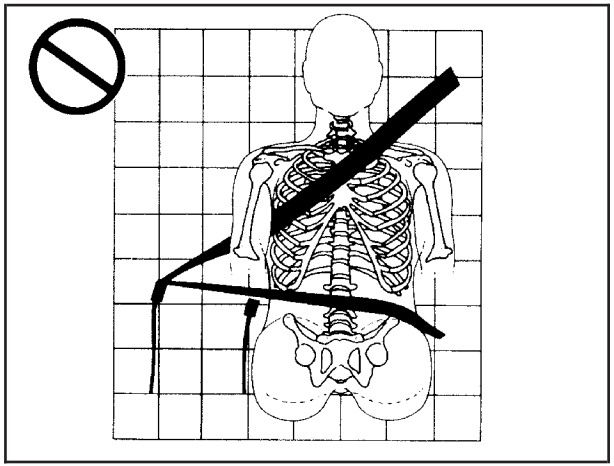

A: La ceinture est raccordée à la mauvaise boucle.

⚠ ATTENTION:

Vous risquez d’être grièvement blessé si votre ceinture est attachée à la mauvaise boucle, tel qu’illustré. Lors d’une collision, la ceinture pourrait exercer sa force sur l’abdomen et non pas sur les os du bassin. Ceci pourrait entraîner de graves blessures internes. Vous devez toujours attacher votre ceinture dans la boucle la plus proche de vous.

Q: Qu’est-ce qui ne va pas?

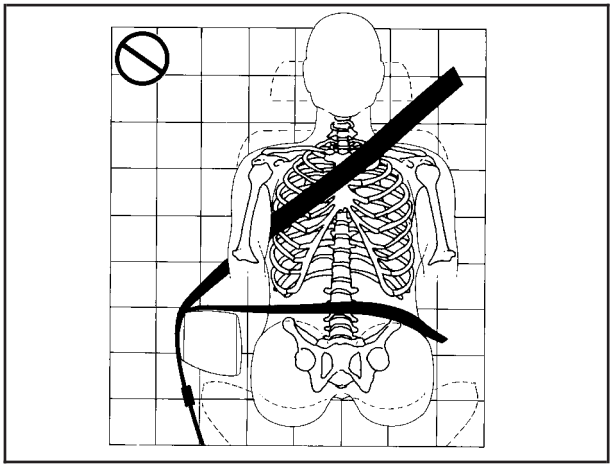

A: La ceinture passe par-dessus un accoudoir.

⚠ ATTENTION:

Vous risquez d’être gravement blessé si votre ceinture passe par-dessus un accoudoir, tel qu’illustré. La ceinture serait beaucoup trop haute. Lors d’une collision, vous pouvez glisser sous la ceinture. La force de la ceinture serait alors exercée sur votre abdomen, et non pas les os du bassin, ce qui pourrait causer des blessures internes graves ou fatales. S’assurer que la ceinture passe sous les accoudoirs.

Q: Qu'est-ce qui ne va pas?

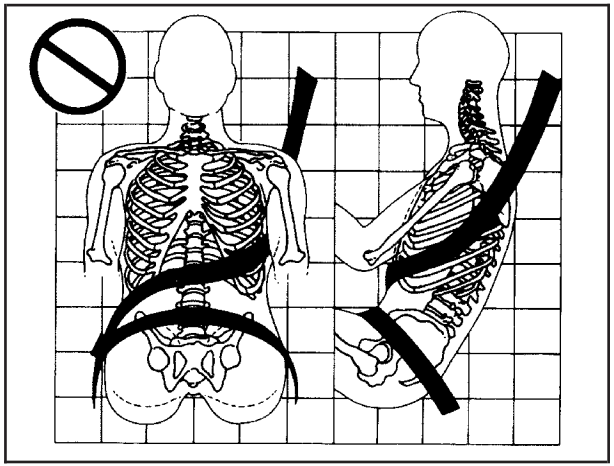

A: La ceinture épaulière passe sous le bras. Elle doit toujours passer par-dessus l'épaule.

⚠ ATTENTION:

Le risque de blessure grave est accru si la ceinture épaulière est portée sous le bras. Lors d'une collision, le corps se déplacerait trop vers l'avant, ce qui augmenterait le risque de blessures à la tête et au cou. De plus, ceci exercerait trop de force sur les côtes, qui ne sont pas aussi solides que les os des épaules. Le risque de graves blessures aux organes internes comme le foie ou la rate est également accru. La ceinture épaulière doit passer au-dessus de l'épaule et en travers de la poitrine.

Q: Qu'est-ce qui ne va pas?

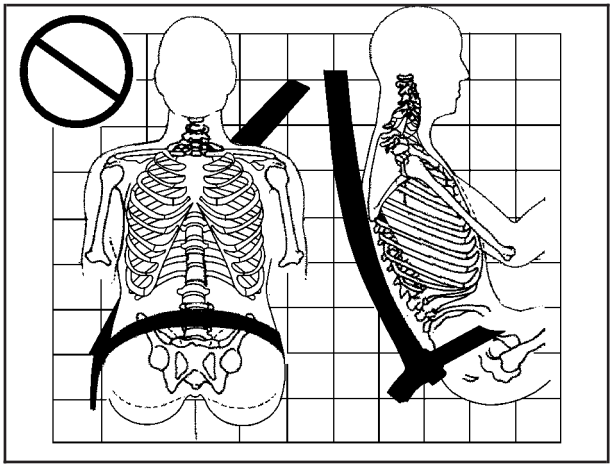

A: La ceinture se trouve derrière le corps.

⚠ ATTENTION:

Un port incorrect de la ceinture baudrier peut être source de graves blessures. En cas d'accident, vous pourriez ne pas être retenus par la ceinture de sécurité. Votre corps pourrait se déplacer trop vers l'avant, augmentant les risques de blessures à la tête et au cou. Vous pourriez également glisser sous la ceinture ventrale. La force de la ceinture s'appliquerait alors directement sur l'abdomen, causant des lésions graves, voire fatales. La ceinture baudrier doit passer au-dessus de l'épaule et en travers de la poitrine.

Q: Qu'est-ce qui ne va pas?

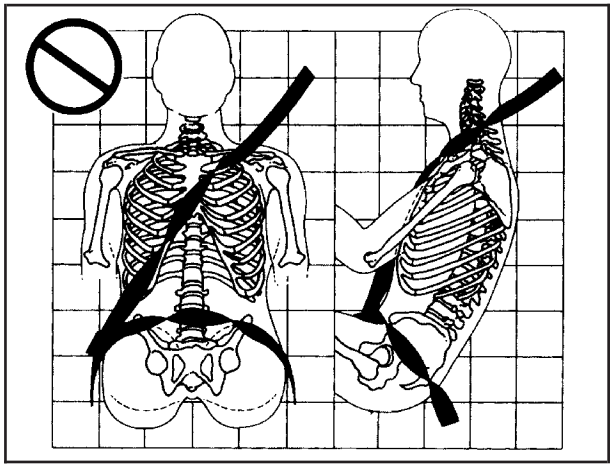

A: La ceinture est vrillée.

⚠ ATTENTION:

Vous risquez d'être grièvement blessé par une ceinture tordue. Lors d'une collision, les forces d'impact ne seraient pas réparties sur toute la largeur de la ceinture. Si une ceinture est tordue, vous devez la détordre pour qu'elle puisse fonctionner convenablement ou demander à votre concessionnaire de la réparer.

Ceinture à triple point d'appui

Toutes les places assises du véhicule sont dotées d'une ceinture-baudrier.

Les instructions suivantes expliquent comment porter correctement la ceinture-baudrier.

1. Régler le siège, si celui-ci est réglable, de façon à être assis droit. Pour plus de détails, se reporter à « Sièges » dans l'index.
2. Prendre la plaque de blocage et dérouler la ceinture en la ramenant sur vous. Veiller à ce qu'elle ne soit pas vrillée.

   La ceinture-baudrier peut se bloquer si vous la tirez très rapidement. Si cela se produit, laisser la ceinture revenir légèrement vers l'arrière pour la débloquer. Tirer ensuite la ceinture plus lentement.

   Si la ceinture-baudrier d'une ceinture de sécurité de passager est entièrement étirée, le dispositif de blocage de siège d'enfant peut être engagé. Si ceci se produit, laisser la ceinture s'enrouler complètement et recommencer.

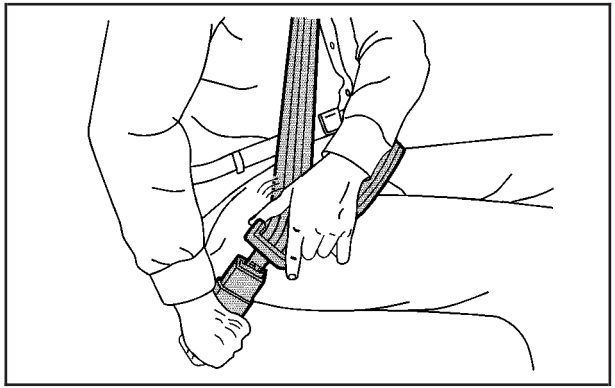

3. Enfoncer la plaque de blocage dans la boucle jusqu'à ce que vous entendiez un déclic.

   Tirer sur la languette pour s'assurer qu'elle est bien en place. Si la ceinture n'est pas assez longue, se reporter à *Rallonge de ceinture de sécurité à la page 1-40*.

   Positionner le bouton de déblocage de la boucle de manière à pouvoir détacher rapidement la ceinture en cas de besoin.

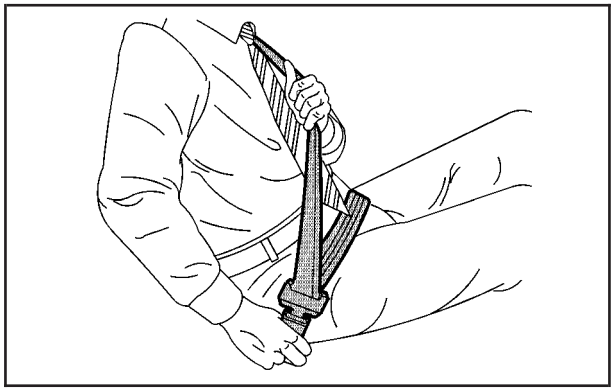

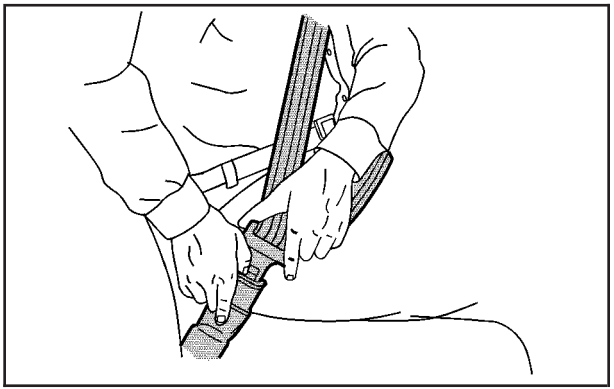

4. Pour serrer la ceinture abdominale, tirer la ceinture épaulière vers le haut.

   Il peut s'avérer nécessaire de tirer la couture de la ceinture de sécurité à travers la plaque de blocage pour serrer complètement la ceinture ventrale sur les occupants de petite taille.

Pour détacher la ceinture, pousser le bouton de la boucle. La ceinture doit revenir en position de rangement. Relever la plaque de verrouillage sur la sangle lorsque la ceinture n'est pas utilisée. La plaque de verrouillage doit reposer sur la couture de la ceinture, près de la boucle de guidage de la paroi latérale.

Avant de fermer une porte, vérifier si la ceinture ne se trouve pas dans le chemin. Si une porte est claquée contre une ceinture de sécurité, la ceinture et le véhicule peuvent être endommagés.

Prétendeurs de ceinture de sécurité

Le véhicule est équipé de prétendeurs de ceintures de sécurité aux places extérieures avant. Bien qu'ils soient invisibles, ils font partie de l'ensemble de ceinture de sécurité. Ils peuvent contribuer à serrer les ceintures de sécurité lors des premiers instants d'un impact frontal ou quasi frontal modéré à fort ou impact arrière si les conditions d'activation des tendeurs sont rencontrées. Et, si le véhicule est doté de sacs gonflables latéraux, les prétendeurs de ceintures de sécurité peuvent contribuer à serrer les ceintures de sécurité en cas d'impact latéral ou de tonneau.

Les prétendeurs ne fonctionnent qu'une seule fois. S'ils sont activés lors d'une collision, ils doivent être remplacés, et peut-être d'autres pièces du système également. Se reporter à *Remplacement des pièces des dispositifs de sécurité après une collision à la page 1-88*.

Guides de confort de ceinture de sécurité arrière

Les guides de confort des ceintures épaulières arrière rendent le port des ceintures de sécurité plus confortables pour les enfants qui sont trop grands pour s'asseoir dans les sièges d'appoint ainsi que pour certains adultes. Lorsque les guides de confort sont installés sur une ceinture épaulière, ils éloignent ces dernières de la nuque et de la tête.

Il y a un guide de confort pour chaque place latérale extérieure de deuxième rangée. Voici comment installer un guide de confort sur une ceinture de sécurité :

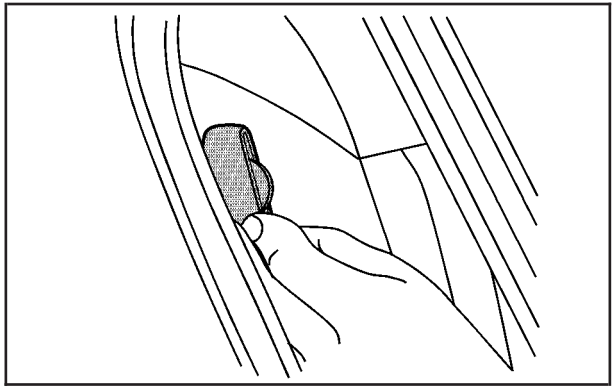

1. Retirer le guide de sa pochette de rangement située sur le côté de siège.

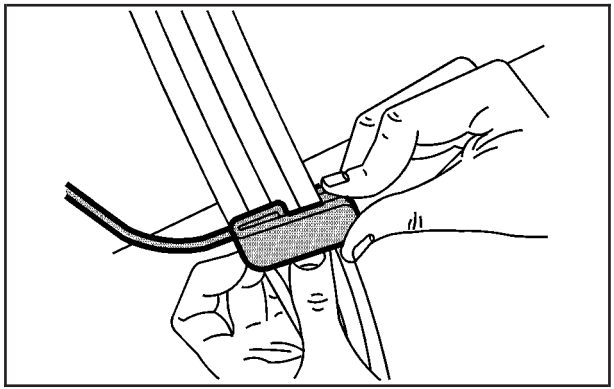

2. Placer le guide sur la ceinture et introduire les deux bords de la ceinture dans les encoches du guide.

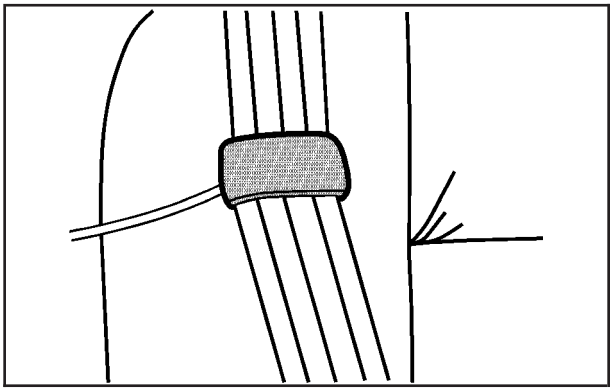

3. S'assurer que la ceinture n'est pas vrillée et qu'elle repose à plat. Le cordon élastique doit se trouver sous la ceinture et le guide de confort doit être sur la ceinture.

⚠ ATTENTION:

Une ceinture de sécurité qui n'est pas portée correctement n'assure pas une protection suffisante en cas de collision. La personne qui utilise cette ceinture pourrait être sérieusement blessée. La ceinture épaulière doit passer par dessus l'épaule puis en diagonale sur la poitrine. Ce sont ces parties du corps qui sont les plus aptes à absorber les forces générées par l'action de retenue de la ceinture.

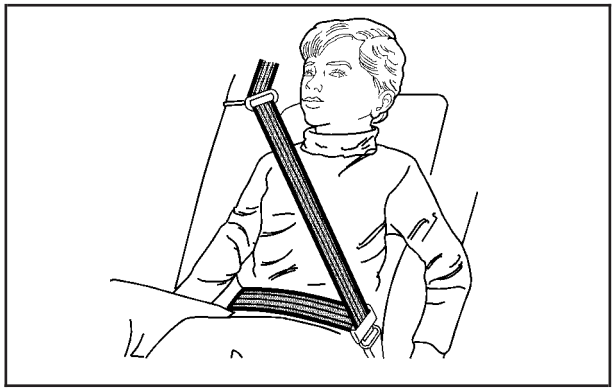

4. Boucler, régler et détacher la ceinture de la manière décrite plus haut dans cette section. S'assurer que la ceinture épaulière croise l'épaule.

Pour retirer et ranger le guide de confort, serrer les bords de la ceinture ensemble afin de pouvoir retirer la ceinture du guide. Faire glisser le guide dans sa pochette de rangement sur le côté du siège. S'assurer de retirer le guide de confort de la ceinture avant de replier un siège arrière.

Utilisation de la ceinture de sécurité pendant la grossesse

Les ceintures de sécurité sont efficaces pour tout le monde, y compris les femmes enceintes. Comme tous les autres occupants du véhicule, elles risquent d'être gravement blessées si elles n'en portent pas.

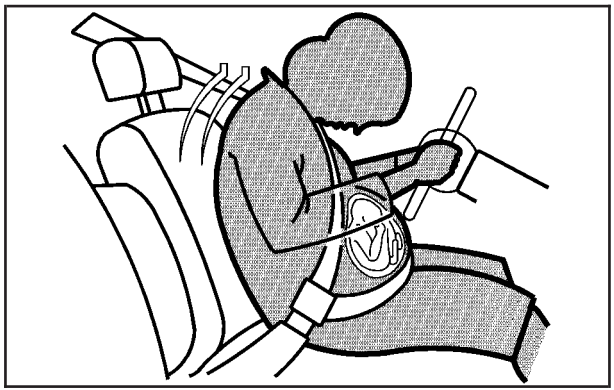

Une femme enceinte devrait porter une ceinture-baudrier et la ceinture ventrale devrait être portée sous le ventre aussi bas que possible tout au long de la grossesse.

La meilleure façon de protéger le foetus est de protéger la mère. Quand la ceinture de sécurité est portée comme il faut, il est vraisemblable que le foetus ne sera pas blessé lors d'une collision. Pour les femmes enceintes, comme pour tout le monde, le secret de l'efficacité des ceintures de sécurité est de les porter comme il faut.

Rallonge de ceinture de sécurité

Si la ceinture de sécurité peut s'attacher autour de vous, la utiliser.

Mais si la ceinture de sécurité n'est pas assez longue, votre concessionnaire vous permettra d'obtenir une rallonge. Lorsque vous passez votre commande, porter le plus gros manteau que vous ayez pour être certain que la ceinture sera adaptée à vous. Pour éviter les blessures, ne laisser personne d'autre s'en servir et l'utiliser seulement sur le siège pour lequel elle a été commandée. Les rallonges sont conçues pour les adultes. Ne jamais l'utiliser pour fixer un siège d'enfant. Pour l'utiliser, il suffit de la fixer à la ceinture de sécurité ordinaire. Pour plus de renseignements, se reporter au mode d'emploi de la rallonge.

Appareils de retenue pour enfant

Enfants plus âgés

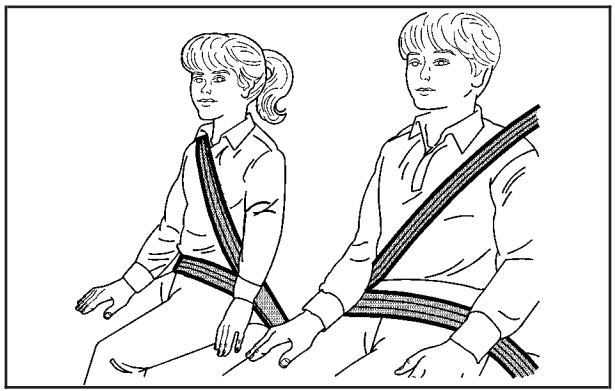

Les enfants qui sont trop grands pour des sièges d'appoint devraient porter les ceintures de sécurité du véhicule.

Les instructions du fabricant accompagnant le siège d'appoint indiquent les limites de poids et de taille de ce siège. Utiliser un siège d'appoint et une ceinture-baudrier jusqu'à ce que l'enfant passe le test d'ajustement ci-dessous :

- L'asseoir en le reculant complètement sur le siège. Ses genoux se plient-ils au bord du siège? Si oui, poursuivre. Dans le cas contraire, revenir au siège d'appoint.
- Boucler la ceinture-baudrier. La ceinture épaulière repose-t-elle sur son épaule? Si oui, poursuivre. Dans le cas contraire, essayer d'utiliser le guide de confort de ceinture de sécurité arrière. Se reporter à « Guides de confort de ceinture de sécurité arrière » sous *ceinture à triple point d'appui à la page 1-35* pour de plus amples informations. Si la ceinture épaulière ne repose toujours pas sur son épaule, revenir au siège d'appoint.
- La ceinture abdominale s'ajuste-t-elle le plus bas possible sur le bassin, juste au-dessus des cuisses? Si oui, poursuivre. Dans le cas contraire, revenir au siège d'appoint.

- L’ajustement correct de la ceinture de sécurité peut-il être maintenu pendant tout le trajet? Si oui, poursuivre. Dans le cas contraire, revenir au siège d’appoint.
- Dans la mesure du possible, un enfant devrait occuper un siège muni d’une ceinture trois points et bénéficier de la protection supplémentaire d’une ceinture épaulière.

Q: Quelle est la façon appropriée de porter une ceinture de sécurité?

A: Un enfant plus âgé devrait porter une ceinture-baudrier et bénéficier de la protection supplémentaire d’une ceinture épaulière. La ceinture épaulière ne devrait pas passer devant le visage ou le cou. La ceinture ventrale devrait être portée bas sur les hanches, bien ajustée et touchant à peine les cuisses. Ceci applique la force de la ceinture sur le bassin de l’enfant en cas d’accident. Elle ne devrait jamais être portée sur l’abdomen. Ceci pourrait causer des blessures graves et même des blessures internes fatales lors d’une collision.

Consulter également « Guides de confort de ceinture de sécurité arrière » sous *ceinture à triple point d’appui à la page 1-35*.

Selon les statistiques d’accident, les enfants et les bébés sont plus en sécurité dans un système de retenue pour enfant ou pour bébé fixé sur un siège arrière.

Lors d’une collision, les enfants qui ne sont pas attachés peuvent heurter d’autres occupants qui le sont ou peuvent être éjectées du véhicule. Les enfants plus âgés doivent bien porter les ceintures de sécurité.

⚠ ATTENTION:

À ne jamais faire.

Deux enfants ne peuvent partager la même ceinture. La ceinture ne peut pas bien répartir les forces d'impact. Lors d'une collision, les deux enfants peuvent s'écraser l'un contre l'autre et être grièvement blessés. Chaque ceinture ne doit servir qu'à une personne à la fois.

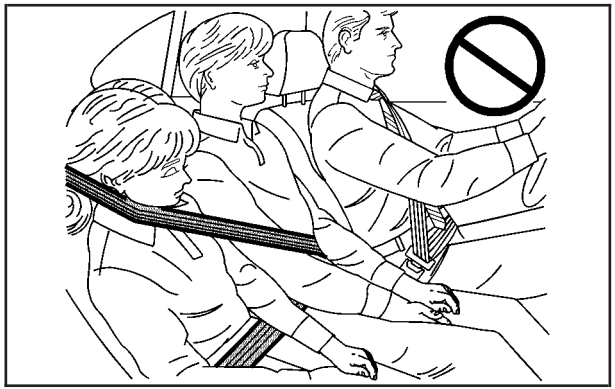

⚠ ATTENTION:

À ne jamais faire.

Un enfant ne peut porter la ceinture de sécurité avec la ceinture épaulière derrière son dos au risque de blessure par manque de retenue par la ceinture épaulière. L'enfant risque de se déplacer trop loin et de se blesser la tête et le cou. Il risque aussi de glisser sous la ceinture abdominale. La force de la ceinture s'appliquerait directement sur l'abdomen, causant une blessure grave ou fatale. La ceinture épaulière doit passer par-dessus l'épaule et à travers la poitrine.

Bébés et jeunes enfants

Tout le monde dans un véhicule a besoin de protection y compris les bébés et les enfants! Ni la distance parcourue, ni l'âge ni la taille de l'occupant ne changent le besoin, pour tout le monde, d'utiliser les dispositifs de protection. En effet, la loi de chaque province canadienne et de chaque État américain exige que les enfants, jusqu'à un certain âge, soient attachés dans un véhicule.

⚠ ATTENTION:

Les enfants peuvent être gravement blessés ou étranglés si la ceinture épaulière s'enroule autour de leur cou et qu'elle continue à se serrer. Ne jamais laisser d'enfant sans surveillance dans un véhicule et ne jamais laisser les enfants jouer avec les ceintures de sécurité.

La combinaison du sac gonflable avec la ceinture-baudrier offre la meilleure protection possible pour les adultes et les grands enfants, mais pas pour les jeunes enfants ou les bébés. Ni les ceintures de sécurité ni les sacs gonflables ne sont conçus pour eux. Les bébés et les jeunes enfants qui prennent place dans le véhicule doivent être protégés par des dispositifs de retenue pour enfants adéquats.

Les enfants qui ne sont pas attachés correctement peuvent heurter d'autres personnes ou être éjectés du véhicule.

⚠ ATTENTION:

À ne jamais faire.

Une personne ne devrait jamais tenir un bébé ou un enfant dans ses bras quand elle prend place à bord d'un véhicule. En effet, lors d'une collision, le poids d'un bébé est tel qu'il sera impossible de le retenir. Par exemple, lors d'une collision à une vitesse de 40 km/h (25 mi/h) seulement, le poids d'un bébé de 5,5 kg (12 lb) exercera soudainement une force de 110 kg (240 lb) sur les bras de la personne qui le transporte. Un bébé devrait être attaché dans un siège d'enfant adéquat.

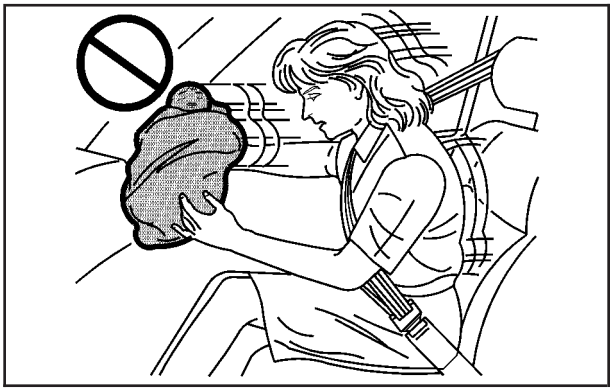

⚠ ATTENTION:

À ne jamais faire.

Les enfants proches d'un coussin gonflable qui se déploie peuvent être grièvement blessés ou même tués. Ne jamais placer un siège pour enfant dirigé vers l'arrière dans le siège avant droit. Le placer dans un siège arrière. Un siège d'enfant dirigé vers l'avant doit aussi être placé dans un siège arrière. S'il est nécessaire d'attacher un siège d'enfant orienté vers l'avant dans le siège de passager avant, toujours reculer au maximum le siège du passager.

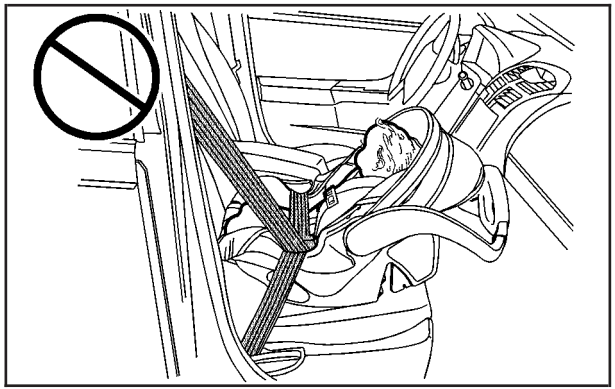

Q: Quels sont les différents types de sièges d'enfant supplémentaires?

A: Quatre types élémentaires de sièges d'enfant supplémentaires, achetés par le propriétaire du véhicule, sont disponibles. Pour la sélection d'un siège d'enfant spécifique, il faut tenir compte non seulement du poids, de la taille et de l'âge de l'enfant, mais aussi de la compatibilité du siège avec le véhicule automobile dans lequel il sera utilisé.

Pour la plupart des types de sièges d'enfant, différents modèles sont disponibles. Lors de l'achat d'un siège d'enfant, s'assurer qu'il est conçu pour être utilisé dans un véhicule automobile. Si tel est le cas, le siège d'enfant portera une étiquette de conformité aux normes fédérales de sécurité des véhicules automobiles.

Les directives du fabricant accompagnant le siège d'enfant indiquent les limites de poids et de grandeur d'un siège d'enfant spécifique. De plus, il existe de nombreux types de sièges pour les enfants ayant des besoins particuliers.

⚠ ATTENTION:

Les nouveau-nés ont besoin d'un soutien complet, y compris le soutien de la tête et du cou, notamment parce que le cou d'un nouveau-né est faible et sa tête est très lourde comparativement au reste de son corps. Lors d'une collision, un bébé dans un siège d'enfant orienté vers l'arrière s'immobilise dans l'ensemble de retenue, de sorte que les forces de la collision sont distribuées sur les parties les plus solides du corps du bébé, soit le dos et les épaules. Un bébé devrait toujours être attaché dans un siège d'enfant approprié.

⚠ ATTENTION:

Les os du bassin d'un jeune enfant sont encore si petits que la ceinture de sécurité ordinaire du véhicule pourrait ne pas rester sur les os du bassin comme elle le devrait. Au contraire, elle pourrait remonter sur l'abdomen de l'enfant. Lors d'une collision, la ceinture exercerait alors la force de l'impact sur une partie du corps qui n'est pas protégée par aucune ossature, ce qui pourrait entraîner des blessures graves ou fatales. Un jeune enfant devrait toujours être attaché dans un siège d'enfant approprié.

Appareils de retenue pour enfant

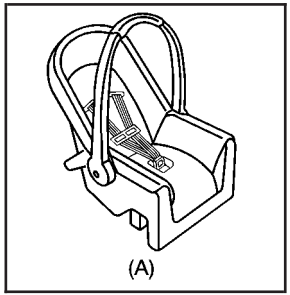

Un siège pour bébé orienté vers l'arrière (A) assure une retenue du dos de l'enfant contre la surface du siège.

Le harnais retient le bébé en place dans le siège lors d'une collision.

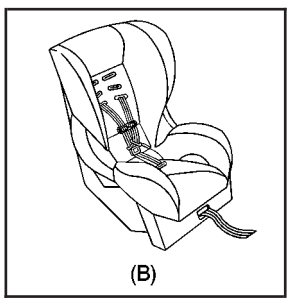

Un siège d'enfant orienté vers l'avant (B) permet de retenir le corps de l'enfant par l'intermédiaire du harnais.

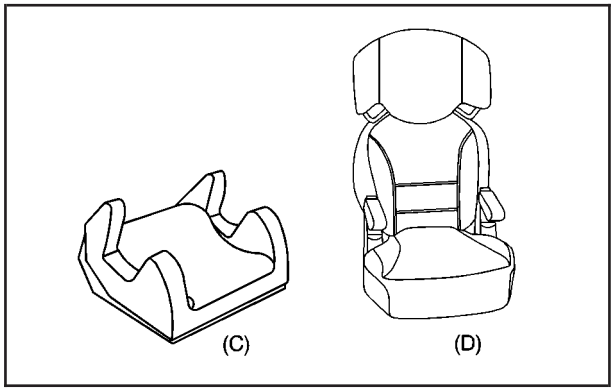

Un siège d'appoint (C-D) est un dispositif de retenue pour enfant conçu pour permettre un meilleur ajustement du système de ceintures de sécurité du véhicule. Un siège d'appoint peut aussi permettre à un enfant de voir dehors.

Fixation d'un siège d'enfant supplémentaire dans le véhicule

⚠ ATTENTION:

En cas de collision, si le siège d'enfant n'est pas correctement fixé dans le véhicule, un enfant risque d'être sérieusement blessé ou tué. Fixer le siège d'enfant correctement dans le véhicule grâce à la ceinture de sécurité ou au système LATCH (dispositif de verrouillage), selon les instructions fournies avec le siège d'enfant et celles contenues dans le présent manuel.

Pour réduire les risques de blessure, le siège d'enfant doit être sécurisé à l'intérieur du véhicule. Les systèmes de siège d'enfant doivent être sécurisés sur les sièges du véhicule au moyen de ceintures ventrales, de la section de la ceinture ventrale d'une ceinture-baudrier ou bien du système LATCH. Pour plus d'informations, se reporter à la rubrique *Ancrages inférieurs pour siège d'enfant (Système LATCH) à la page 1-53*. En cas de collision, un enfant peut être en danger si le siège d'enfant n'est pas correctement fixé dans le véhicule.

Lors de l'installation d'un siège d'enfant supplémentaire, se reporter aux instructions fournies avec le siège d'enfant et qui se trouvent sur le siège d'enfant et/ou dans une brochure ainsi que dans le présent manuel. Les instructions fournies avec le siège d'enfant sont importantes. Aussi, si elles ne sont pas disponibles, en obtenir une copie auprès du fabricant.

Ne pas oublier qu'un siège d'enfant non fixé peut se déplacer lors d'une collision ou d'un arrêt soudain et blesser les occupants du véhicule. S'assurer que tout siège d'enfant est bien fixé dans le véhicule même lorsqu'il est inoccupé.

Installation de l'enfant sur le siège d'enfant

⚠ ATTENTION:

En cas de collision, si l'enfant n'est pas correctement attaché dans le siège d'enfant, il risque d'être sérieusement blessé ou tué. Fixer l'enfant correctement selon les instructions fournies avec ce siège d'enfant.

Où installer l’appareil de retenue

Selon les statistiques d’accident, les enfants et les bébés sont plus en sécurité dans un système de retenue pour enfant ou pour bébé fixé sur un siège arrière.

Nous recommandons d’attacher les enfants et les sièges d’enfant dans un siège arrière, notamment un dispositif de retenue pour bébé ou enfant orienté vers l’arrière, un dispositif de retenue pour enfant orienté vers l’avant, un siège d’appoint pour enfant plus âgé et les enfants suffisamment grands pour utiliser les ceintures de sécurité.

Une étiquette sur le pare-soleil indique « Ne jamais placer un siège d’enfant orienté vers l’arrière à l’avant ». Le risque pour un enfant assis sur un siège orienté vers l’arrière est très grand si le sac gonflable se déploie.

⚠ ATTENTION:

Un enfant assis dans un siège d’enfant orienté vers l’arrière peut être gravement blessé ou tué si le sac gonflable du passager avant droit se déploie, puisque le dossier du siège d’enfant orienté vers l’arrière serait très près du sac gonflable déployé. S’assurer que le sac gonflable est désactivé avant d’utiliser un siège d’enfant orienté vers l’arrière sur le siège avant droit.

Même si le commutateur de sac gonflable a mis hors fonction le sac gonflable frontal du passager avant droit, aucun système n’est infaillible. Personne ne peut garantir qu’un sac gonflable ne se déploiera pas dans certaines circonstances inhabituelles, même s’il est hors fonction.

Placer le siège pour enfant dirigé vers l’arrière dans un siège arrière. S’il est nécessaire d’attacher un siège d’enfant orienté vers l’avant dans le siège de passager avant, toujours reculer au maximum le siège du passager. Il est préférable d’attacher un siège d’enfant sur un siège arrière.

En fixant un siège pour enfant à la position d'assise arrière, étudier le mode d'emploi du siège pour enfant pour s'assurer de sa compatibilité avec le véhicule.

Quel que soit l'endroit où est installé le siège d'enfant, veiller à le fixer correctement.

Ne pas oublier qu'un siège d'enfant non fixé peut se déplacer lors d'une collision ou d'un arrêt soudain et blesser les occupants du véhicule. S'assurer que tout siège d'enfant est bien fixé dans votre véhicule même lorsqu'il est inoccupé.

Ancrages inférieurs pour siège d'enfant (Système LATCH)

Le système LATCH (dispositif de verrouillage) maintient les sièges d'enfant pendant la conduite ou en cas de collision. Il est prévu pour faciliter l'installation d'un siège d'enfant. Le système LATCH utilise des ancrages situés dans le véhicule et des fixations sur le siège d'enfant prévus à cet effet.

S'assurer qu'un siège d'enfant compatible avec le système LATCH est correctement installé à l'aide des ancrages, ou bien utiliser les ceintures de sécurité du véhicule pour fixer le siège d'enfant, en suivant les instructions fournies avec le siège ainsi que les instructions contenues dans le présent manuel.

Lorsque vous installez un siège d'enfant à l'aide d'une sangle supérieure, vous devez également utiliser les ancrages inférieurs ou les ceintures de sécurité pour fixer le siège d'enfant. Un siège d'enfant ne doit jamais être installé uniquement à l'aide de la sangle supérieure et de l'ancrage.

Pour utiliser le système LATCH dans votre véhicule, vous devez disposer d'un siège d'enfant équipé de fixations LATCH. Le fabricant du siège d'enfant vous fournira les instructions d'installation du siège d'enfant et de ses fixations. La section suivante explique comment fixer un siège d'enfant à l'aide de ces fixations dans votre véhicule.

Tous les sièges du véhicule et tous les sièges d'enfant ne disposent pas d'ancrages inférieurs et de fixations ou bien d'ancrage de sangle supérieure et de fixations.

Ancrages inférieurs

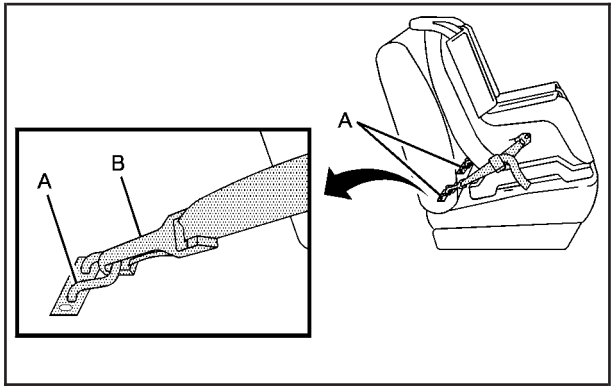

Les ancrages inférieurs (A) consistent en des barres métalliques construites dans le véhicule. Chaque place assise équipée du système LATCH (dispositif de verrouillage) et susceptible de recevoir un siège d'enfant muni de fixations inférieures dispose de deux ancrages inférieurs (B).

Ancrage de sangle supérieure

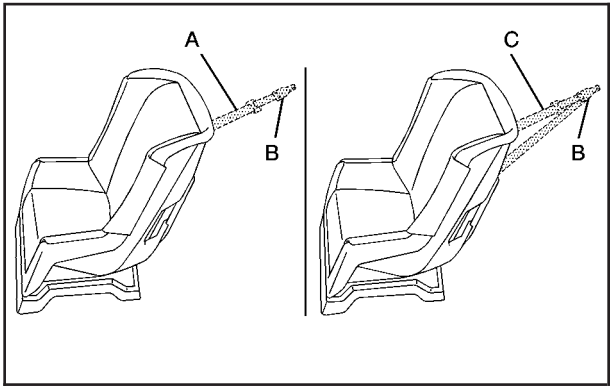

Une sangle supérieure (A, C) retient la partie supérieure du siège d'enfant au véhicule. Un ancrage de sangle supérieure est construit dans le véhicule. La fixation de la sangle supérieure (B) située sur le siège d'enfant est raccordée à l'ancrage de sangle supérieure située dans le véhicule, ce qui permet de réduire le mouvement vers l'avant et la rotation du siège d'enfant pendant la conduite ou en cas de collision.

Il est possible que votre siège d'enfant dispose d'une sangle simple (A) ou d'une sangle double (C). Chacune sera munie d'une seule fixation (B) permettant de fixer la sangle supérieure à l'ancrage.

Certains sièges d'enfant équipés de sangle supérieure sont conçus pour être utilisés avec une sangle supérieure fixée ou non. D'autres exigent la fixation permanente de la sangle supérieure. Au Canada, la loi stipule que les sièges d'enfant orientés vers l'avant doivent disposer d'une sangle supérieure et que la sangle doit être fixée. Veiller à lire et suivre les instructions relatives à votre siège d'enfant.

Si votre siège d'enfant n'est pas équipé d'une sangle supérieure, vous pouvez obtenir un nécessaire incluant la sangle, qui s'adapte à de nombreux dispositifs de sièges d'enfant. Se renseigner auprès du fabricant de sièges d'enfant pour savoir si un nécessaire est disponible.

Emplacements de l'ancrage inférieur et de l'ancrage de sangle supérieure

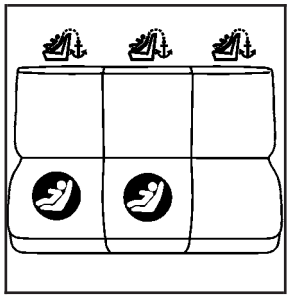

Deuxième rangée — SUV banquette 60/40

(ancrage de sangle supérieure) : places assises avec ancrages de sangle supérieure.

(ancrage inférieur) : places assises munies de deux ancrages inférieurs.

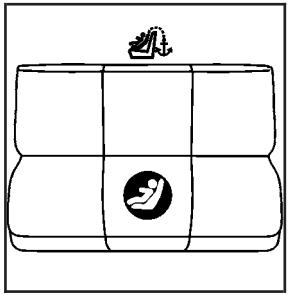

Deuxième rangée — SUT banquette 60/40

(ancrage de sangle supérieure) : places assises avec ancrages de sangle supérieure.

(ancrage inférieur) : places assises munies de deux ancrages inférieurs.

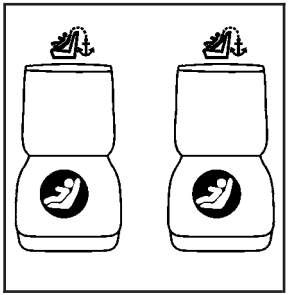

Deuxième rangée — Siège baquet

(ancrage de sangle supérieure) : places assises avec ancrages de sangle supérieure.

(ancrage inférieur) : places assises munies de deux ancrages inférieurs.

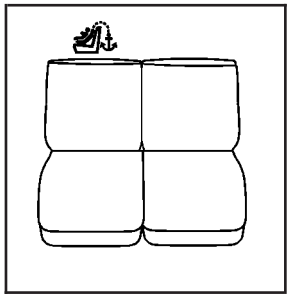

Troisième rangée — SUV

(ancrage de sangle supérieure) : places assises avec ancrages de sangle supérieure.

Les modèles SUV dotés d'une banquette 60/40 de deuxième rangée présentent des ancrages métalliques dégagés pour les places assises du centre et du côté passager.

Les modèles SUT dotés d'une banquette 60/40 de deuxième rangée présentent des ancrages métalliques dégagés pour la place assise centrale.

Les modèles dotés de sièges baquets de deuxième rangée présentent des ancrages métalliques dégagés aux deux places assises.

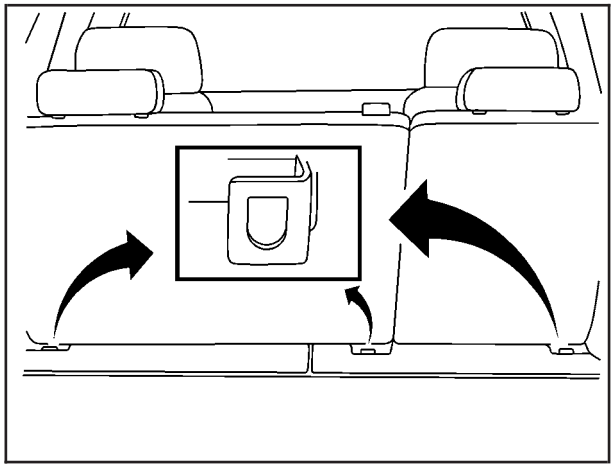

Deuxième rangée — SUV banquette 60/40

Sur les modèles SUV dotés d'une banquette 60/40 de deuxième rangée, les ancrages de sangle supérieure se trouvent à la partie arrière inférieure du coussin de siège de chaque place assise de deuxième rangée. S'assurer d'utiliser l'ancrage le plus proche de la place assise où le siège d'enfant doit être installé.

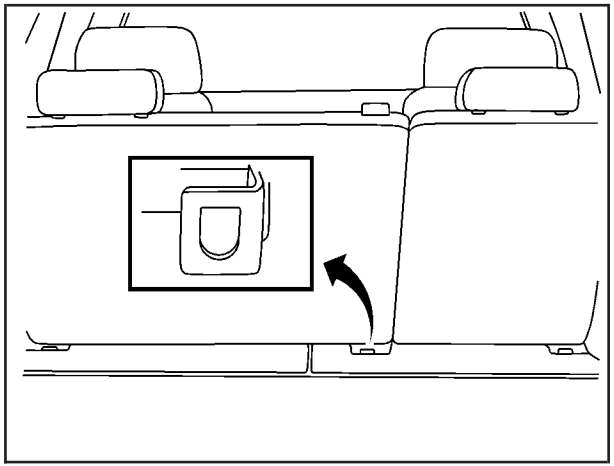

Deuxième rangée — SUT banquette 60/40

Sur les modèles SUT dotés d'une banquette 60/40 de deuxième rangée, l'ancrage de sangle supérieure se trouve à la partie arrière inférieure du coussin de siège de la place assise centrale de deuxième rangée. Vous devrez peut-être rabattre le dossier du siège du côté passager pour pouvoir accéder à cet ancrage.

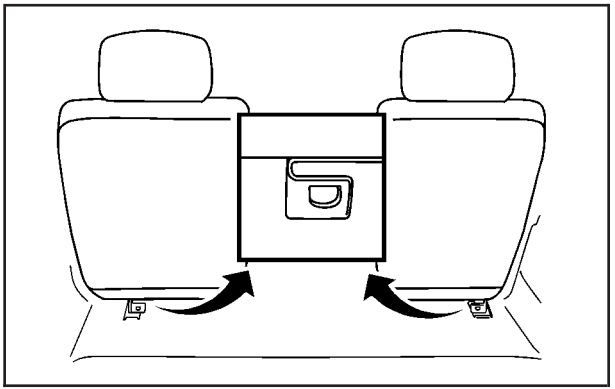

Deuxième rangée — Siège baquet

Sur les modèles dotés de sièges baquet, les ancrages de sangle supérieure se trouvent à la partie arrière inférieure du coussin de siège de chaque place assise de deuxième rangée. S'assurer d'utiliser l'ancrage le plus proche de la place assise où le siège d'enfant doit être installé.

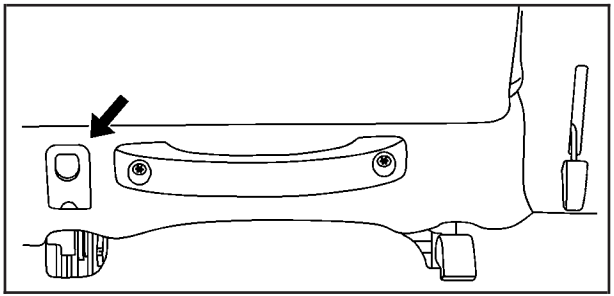

Troisième rangée — SUV

Dans les véhicules de modèle SUV avec siège de troisième rangée, l'ancrage de sangle supérieure se trouve à la partie arrière inférieure du coussin de siège de troisième rangée.

Ne pas assujettir un siège pour enfant à une position dépourvue d'ancrage d'attache supérieure si la loi exige que l'attache supérieure soit fixée, ou si le mode d'emploi du siège pour enfant indique que l'attache supérieure doit être fixée. supérieure doit être attachée.

Les statistiques d'accident indiquent que les enfants sont plus en sécurité lorsqu'ils sont attachés sur le siège arrière plutôt que sur le siège avant. Pour plus d'informations, se reporter à *Où installer l'appareil de retenue à la page 1-52*.

Fixation d’un siège d’enfant conçu pour être utilisé avec le système LATCH

⚠ ATTENTION:

Si un siège d’enfant équipé du système LATCH (dispositif de verrouillage) n’est pas fixé aux ancrages, l’enfant risque de ne pas être correctement protégé. En cas d’accident, l’enfant pourrait être sérieusement blessé ou même tué. S’assurer qu’un siège d’enfant équipé du système LATCH est fixé correctement aux ancrages ou bien utiliser les ceintures de sécurité du véhicule pour le fixer, en suivant les instructions fournies avec ce siège d’enfant et celles contenues dans le présent manuel.

⚠ ATTENTION:

Chaque support de sangle supérieure et chaque ancrage inférieur du véhicule est conçu pour maintenir un seul siège d’enfant. Si vous attachez plusieurs sièges d’enfant à un seul ancrage, vous risquez de provoquer un desserrement ou une cassure de l’ancrage ou de la fixation en cas de collision. Le cas échéant, un enfant ou d’autres passagers pourraient être blessés. Pour éviter que des personnes se blessent et que votre véhicule ne soit endommagé, fixer un seul siège d’enfant par ancrage.

⚠ ATTENTION:

Les enfants peuvent être gravement blessés ou étranglés si la ceinture épaulière s'enroule autour de leur cou et qu'elle continue à se serrer. Boucler toute ceinture de sécurité inutilisée derrière le siège enfant de manière à ce que l'enfant ne puisse l'atteindre. Tirer complètement la ceinture épaulière hors de l'enrouleur pour engager le système de blocage, si votre véhicule en est équipé, après avoir installé le siège enfant.

Remarque: **Les fixations LATCH ne peuvent frotter contre les ceintures de sécurité au risque de dégâts. Au besoin, déplacer les ceintures pour éviter le frottement.**

Ne pas replier le siège arrière vide avec une ceinture bouclée au risque d'endommager la ceinture ou le siège. Déboucler la ceinture et la replacer en position de rangement avant de replier le siège.

Position centrale de deuxième rangée — SUT (camion utilitaire sport)

1. Si le fabricant du siège d'enfant recommande d'attacher la sangle supérieure, fixer celle-ci à l'ancrage de sangle supérieure, si le véhicule en est équipé, et la serrer. Se reporter aux instructions du siège d'enfant et aux étapes suivantes :
   - 1.1. Pour avoir accès à l'ancrage de sangle supérieure, soulever le coussin de siège côté passager en tirant vers le haut sur la boucle qui se trouve derrière le coussin, puis rabattre le coussin de siège vers l'avant. Rabattre ensuite le dossier vers l'avant. Se reporter à la rubrique *Siège arrière rabattable divisé à la page 1-10* pour en savoir plus.
   - 1.2. Placer le siège d'enfant à la position assise centrale.
   - 1.3. Trouver l'ancrage de sangle supérieure à la base arrière du siège central.

1.4. Acheminer et fixer, sans la serrer, la sangle supérieure conformément aux instructions fournies avec votre siège d'enfant et suivre les instructions suivantes :

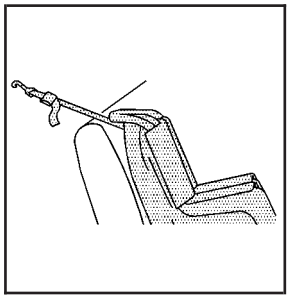

Si votre siège d'enfant est muni d'une seule sangle, acheminer la sangle sur le dossier du siège.

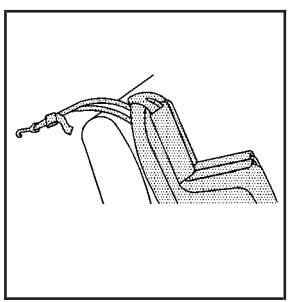

Si votre siège d'enfant est muni d'une sangle double, acheminer la sangle double sur le dossier du siège.

1.5. Remettre le dossier de siège arrière coté passager en position verticale. Vous devrez peut-être déplacer temporairement le siège pour enfant pour effectuer ceci. S'assurer que le dossier de siège est bien verrouillé et que la ceinture de sécurité est bien acheminée. Rabattre ensuite le coussin de siège jusqu'à ce que le dossier et le coussin soient bien bloqués en place.

2. Fixer et serrer les fixations inférieures aux ancrages inférieurs. Si le siège d'enfant ne possède pas de fixations inférieures ou si la position assise désirée ne possède pas d'ancrages inférieurs, fixer le siège d'enfant au moyen de la sangle supérieure et des ceintures de sécurité. Se référer au mode d'emploi du fabricant du siège d'enfant et aux instructions de ce manuel.

   2.1. Repérer les ancrages inférieurs correspondant à la position assise désirée.

   2.2. Attacher et serrer les fixations inférieures du siège d'enfant aux ancrages inférieurs.

3. Resserrer l'attache supérieure.

⚠ ATTENTION:

Si un dossier de siège n'est pas bloqué, il risque de se déplacer vers l'avant lors d'un arrêt brusque ou d'un accident et de blesser la personne assise à cet endroit. Toujours pousser et tirer le dossier du siège pour s'assurer qu'il est bloqué.

4. Tirer le siège d'enfant dans tous les sens pour s'assurer qu'il est solidement fixé.

Places assises de deuxième et de troisième rangée — SUV et SVA Special Edition (édition specialé)

1. Attacher et serrer les fixations inférieures aux ancrages inférieurs. Si le siège d'enfant ne dispose pas de fixations inférieures ou si la position assise voulue n'est pas dotée d'ancrages inférieurs, fixer le siège d'enfant au moyen de la sangle supérieure et des ceintures de sécurité. Se reporter au mode d'emploi du siège d'enfant et aux instructions contenues dans ce manuel.
   - 1.1. Repérer les ancrages inférieurs correspondant à la position assise désirée.
   - 1.2. Placer le siège d'enfant sur le siège.
   - 1.3. Attacher et serrer les fixations inférieures du siège d'enfant aux ancrages inférieurs.

2. Si le fabricant du siège d'enfant recommande de fixer la sangle supérieure, l'attacher et la serrer à l'ancrage de sangle supérieure, le cas échéant. Se reporter au mode d'emploi du siège d'enfant et aux étapes qui suivent :
   2.1. Repérer l'ancrage de sangle supérieure.
   2.2. Acheminer, fixer et serrer la sangle supérieure conformément aux instructions fournies avec votre siège d'enfant et suivre les instructions suivantes :

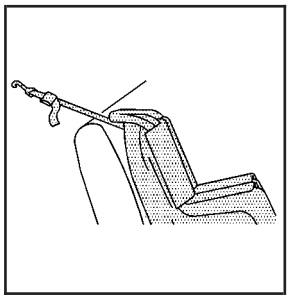

Si la position utilisée ne possède pas d'appuie-tête et si vous utilisez une attache simple, acheminer l'attache par-dessus le dossier du siège.

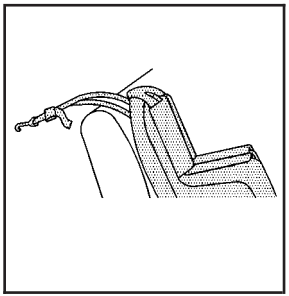

Si la position utilisée ne possède pas d'appuie-tête et si vous utilisez une attache double acheminer l'attache par-dessus le dossier du siège.

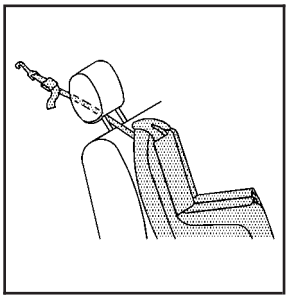

Si la position utilisée comporte un appuie-tête réglable et qu'une sangle unique est utilisée, relever l'appuie-tête et acheminer la sangle sous l'appuie-tête et entre ses tiges.

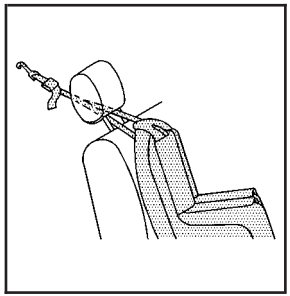

Si la position utilisée comporte un appuie-tête réglable et qu'une sangle double est utilisée, relever l'appuie-tête et acheminer la sangle sous l'appuie-tête et entre ses tiges.

3. Tirer le siège d'enfant dans tous les sens pour s'assurer qu'il est solidement fixé.

Fixation d'un appareil de retenue pour enfant en position siège arrière

En fixant un siège pour enfant à la position d'assise arrière, étudier le mode d'emploi du siège pour enfant pour s'assurer de sa compatibilité avec le véhicule.

Si le siège d'enfant est doté d'un système LATCH, se reporter à *Ancrages inférieurs pour siège d'enfant (Système LATCH) à la page 1-53* pour connaître la méthode de pose du siège et où l'installer en utilisant le LATCH. Si le siège est fixé à l'aide d'une ceinture de sécurité et utilise une sangle supérieure, se reporter à *Ancrages inférieurs pour siège d'enfant (Système LATCH) à la page 1-53* pour connaître les emplacements des ancrages de sangle supérieure.

Ne pas assujettir un siège pour enfant à une position qui ne dispose pas d'ancrage d'attache supérieure si une loi exige l'ancrage de l'attache supérieure ou si le mode d'emploi du siège pour enfant indique que la sangle supérieure doit être ancrée.

Au Canada, la loi exige qu'un siège d'enfant dirigé vers l'avant soit muni d'une attache supérieure et que cette attache soit fixée.

Si le siège d'enfant ne possède pas de système LATCH (dispositif de verrouillage), vous devez utiliser la ceinture de sécurité pour le fixer. S'assurer de bien suivre les directives jointes au siège d'enfant. Attacher l'enfant dans le siège d'enfant dans les conditions indiquées et conformément aux directives données.

S'il faut installer plusieurs sièges d'enfant à l'arrière, veiller à lire *Où installer l'appareil de retenue à la page 1-52*.

1. Placer le siège d'enfant sur le siège.
2. Prendre la plaque de blocage et passer la ceinture épaulière et la ceinture ventrale au travers ou autour du siège d'enfant. Les directives accompagnant le siège d'enfant indiquent la façon de procéder.

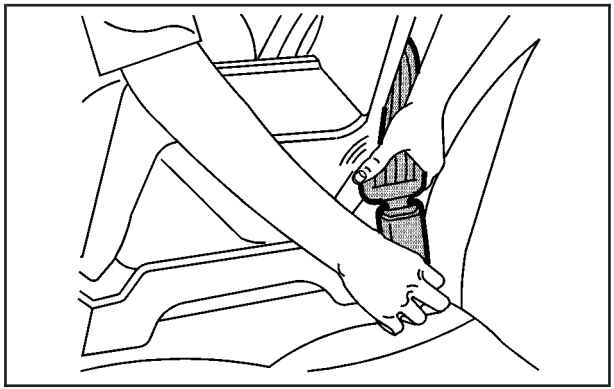

3. Enfoncer la plaque de blocage dans la boucle jusqu'à ce que vous entendiez un déclic.

   Positionner le bouton de déblocage de la boucle de manière à pouvoir détacher rapidement la ceinture en cas de besoin.

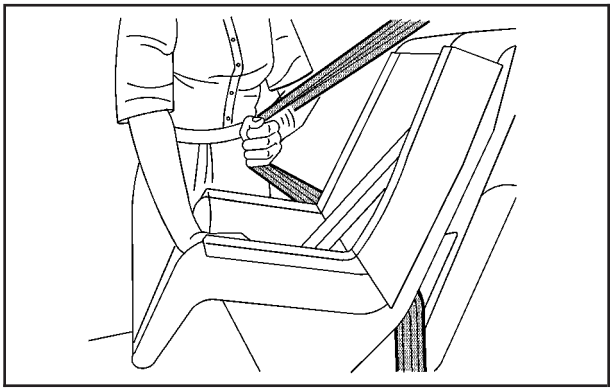

4. Tirer complètement le reste de la ceinture épaulière de l'enrouleur pour engager le système de blocage.

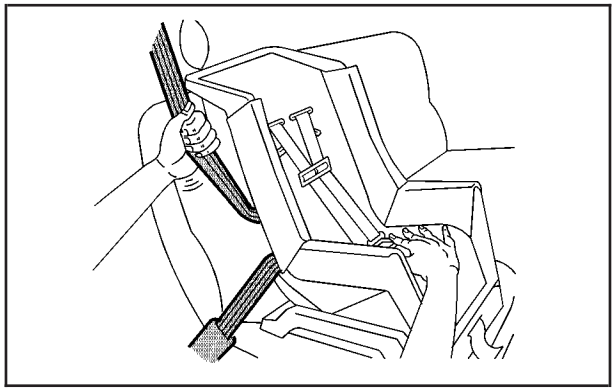

5. Pour serrer la ceinture, tirer sur la ceinture épaulière pour serrer la ceinture ventrale tout en appuyant sur le siège d'enfant, puis introduire la ceinture épaulière dans l'enrouleur. En cas de pose d'un siège d'enfant orienté vers l'avant, utiliser le genou pour appuyer sur le siège d'enfant tout en serrant la ceinture.
6. Si le siège d'enfant est pourvu d'une sangle supérieure, suivre les instructions du fabricant du siège relatives à l'utilisation de la sangle supérieure. Se reporter à *Ancrages inférieurs pour siège d'enfant (Système LATCH) à la page 1-53* pour plus d'informations.
7. Tirer le siège d'enfant dans tous les sens pour s'assurer qu'il est solidement fixé.

Pour retirer le siège d'enfant, déboucler la ceinture de sécurité du véhicule et la laisser s'enrouler complètement. Si la sangle supérieure est fixée à l'ancrage de sangle supérieure, la décrocher.

Fixation d’un appareil de retenue pour enfant en position siège avant droit

Ce véhicule est équipé de sacs gonflables. Il est plus sécuritaire de fixer un siège d’enfant orienté vers l’avant sur un siège arrière. Se reporter à *Où installer l’appareil de retenue à la page 1-52*.

Un commutateur dans la boîte à gants permet de désactiver le sac gonflable frontal du passager avant côté droit. Se reporter à *Interrupteur de désactivation de sac gonflable à la page 1-82* pour de plus amples informations, notamment d’importantes informations relatives à la sécurité.

Une étiquette sur le pare-soleil indique « Ne jamais placer un siège d’enfant orienté vers l’arrière à l’avant ». Le risque pour un enfant assis sur un siège orienté vers l’arrière est très grand si le sac gonflable se déploie.

⚠ ATTENTION:

Un enfant assis dans un siège d’enfant orienté vers l’arrière peut être gravement blessé ou tué si le sac gonflable du passager avant droit se déploie, puisque le dossier du siège d’enfant orienté vers l’arrière serait très près du sac gonflable déployé. S’assurer que le sac gonflable est désactivé avant d’utiliser un siège d’enfant orienté vers l’arrière sur le siège avant droit.

Même si le commutateur de sac gonflable a mis hors fonction le sac gonflable frontal du passager avant droit, aucun système n’est infaillible. Personne ne peut garantir qu’un sac gonflable ne se déploiera pas dans certaines circonstances inhabituelles, même s’il est hors fonction.

Placer le siège pour enfant dirigé vers l’arrière dans un siège arrière. S’il est nécessaire d’attacher un siège d’enfant orienté vers l’avant dans le siège de passager avant, toujours reculer au maximum le siège du passager. Il est préférable d’attacher un siège d’enfant sur un siège arrière.

⚠ ATTENTION:

Si le témoin de sac gonflable prêt à fonctionner s'allume après que vous avez mis hors fonction le sac gonflable, cela signale une défectuosité probable du système de sacs gonflables. Le sac gonflable du passager avant droit pourrait se déployer même si l'interrupteur de désactivation était en position hors fonction. En pareil cas, ne permettre à quiconque faisant partie du groupe de personnes pour lequel, selon le gouvernement fédéral, l'utilisation d'un sac gonflable est risquée de prendre place sur le siège du passager avant droit (ne pas y asseoir un enfant dans un siège d'enfant orienté vers l'arrière, par exemple) tant que votre véhicule n'aura pas été réparé. Se reporter à *Interrupteur de désactivation de sac gonflable à la page 1-82* et *Témoin de sac gonflable prêt à fonctionner (AIRBAG) à la page 3-34* pour plus de renseignements.

Si votre siège d'enfant est doté d'un système LATCH (dispositif de verrouillage), se reporter à *Ancrages inférieurs pour siège d'enfant (Système LATCH) à la page 1-53* pour connaître la méthode de pose du siège et où l'installer en utilisant le LATCH. Si le siège est fixé à l'aide d'une ceinture de sécurité et utilise une sangle supérieure, se reporter à *Ancrages inférieurs pour siège d'enfant (Système LATCH) à la page 1-53* pour connaître les emplacements des ancrages de sangle supérieure.

Ne pas assujettir un siège pour enfant à une position qui ne dispose pas d'ancrage d'attache supérieure si une loi exige l'ancrage de l'attache supérieure ou si le mode d'emploi du siège pour enfant indique que la sangle supérieure doit être ancrée.

Au Canada, la loi exige qu'un siège d'enfant dirigé vers l'avant soit muni d'une attache supérieure et que cette attache soit fixée.

Vous utiliserez la ceinture-baudrier pour fixer le siège d'enfant dans cette position. Observer les directives jointes au siège d'enfant.

1. Reculer le siège autant que possible avant de fixer le siège pour enfant dirigé vers l'avant.

   S'il n'y a pas d'autre choix que d'installer un siège pour enfant orienté vers l'arrière sur ce siège, veiller à ce que le sac gonflable soit désactivé lorsque le siège pour enfant est installé.

   Lorsque le commutateur de désactivation du sac gonflable frontal du passager avant droit a désactivé le sac gonflable, le témoin de désactivation du sac gonflable doit s'allumer et le rester lors du démarrage du véhicule. Se reporter à la rubrique *Témoin de désactivation du sac gonflable à la page 3-35*.

2. Placer le siège d'enfant sur le siège.

   Si le siège est doté d'un guide de ceinture de sécurité, retirer la ceinture du guide en faisant glisser la sangle par l'ouverture du guide. Ne pas attacher de siège d'enfant si la ceinture de sécurité passe dans le guide.

3. Prendre la plaque de blocage et passer la ceinture épaulière et la ceinture ventrale au travers ou autour du siège d'enfant. Les directives accompagnant le siège d'enfant indiquent la façon de procéder.

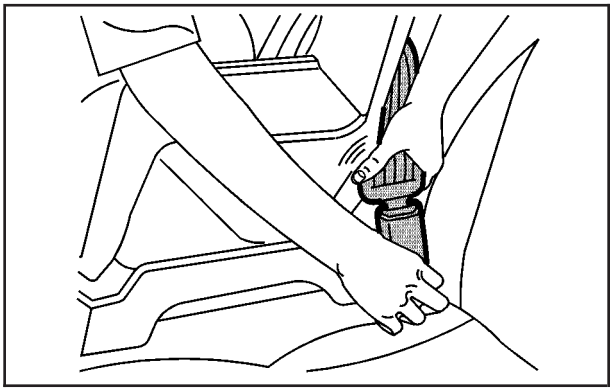

4. Enfoncer la plaque de blocage dans la boucle jusqu'à ce que vous entendiez un déclic.

   Positionner le bouton de déblocage de la boucle de manière à pouvoir détacher rapidement la ceinture en cas de besoin.

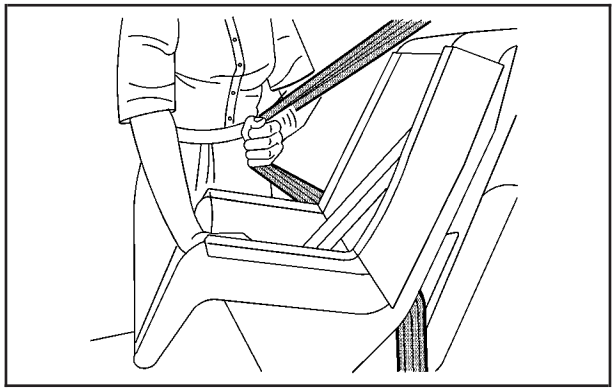

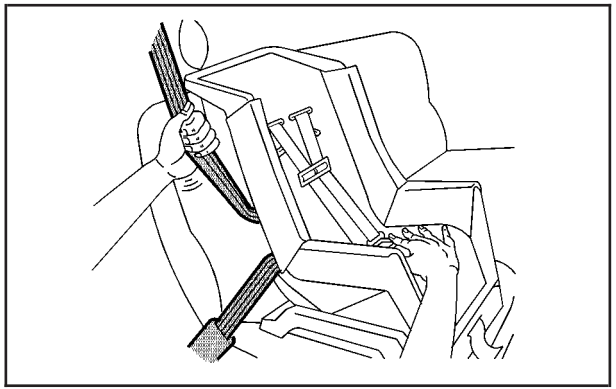

5. Tirer complètement le reste de la ceinture épaulière de l’enrouleur pour engager le système de blocage.

6. Pour serrer la ceinture, tirer sur la ceinture épaulière pour serrer la ceinture ventrale tout en appuyant sur le siège d’enfant, puis introduire la ceinture épaulière dans l’enrouleur. En cas de pose d’un siège d’enfant orienté vers l’avant, utiliser le genou pour appuyer sur le siège d’enfant tout en serrant la ceinture.

7. Tirer le siège d’enfant dans tous les sens pour s’assurer qu’il est solidement fixé.

Pour retirer le siège d’enfant, déboucler la ceinture de sécurité du véhicule et la laisser s’enrouler complètement.

Si vous avez désactivé le sac gonflable du passager avant droit à l'aide du commutateur, le réactiver lors du retrait du siège d'enfant du véhicule, à moins que le prochain passager ne fasse partie du groupe comportant des risques lors de l'utilisation d'un sac gonflable. Se reporter à la rubrique *Interrupteur de désactivation de sac gonflable à la page 1-82* pour de plus amples informations, notamment d'importantes informations relatives à la sécurité.

Système de sac gonflable

Le véhicule est doté des sacs gonflables suivants :

- Un sac gonflable frontal pour le conducteur.
- Un sac gonflable frontal pour le passager avant droit.
- Un sac gonflable de longeron de toit pour le conducteur et le passager assis directement derrière le conducteur.
- Un sac gonflable de longeron de toit pour le passager avant droit et le passager assis directement derrière le passager avant droit.

Le véhicule peut également être doté des sacs gonflables suivants :

- Si votre véhicule comporte une troisième rangée de sièges, il sera doté de sacs gonflables de longeron de toit de troisième rangée.

Tous les sacs gonflables de votre véhicule portent le mot AIRBAG (sac gonflable) incrustée dans la garniture ou sur une étiquette collée près de la zone de déploiement.

Sur les sacs gonflables frontaux, le mot AIRBAG (sac gonflable) figure au milieu du volant, pour le conducteur, et sur le tableau de bord, pour le passager avant droit.

Sur les sacs gonflables des longerons de toit, le mot AIRBAG (sac gonflable) figure le long de la garniture de pavillon.

Les sacs gonflables sont conçus pour compléter la protection apportée par les ceintures de sécurité. Même si les sacs gonflables d'aujourd'hui sont conçus pour réduire les risques de blessures causées par leur force de déploiement, tous les sacs gonflables doivent se déployer très rapidement pour être efficaces.

Voici ce que vous devez savoir à propos des sacs gonflables :

⚠ ATTENTION:

Même si votre véhicule est équipé de sacs gonflables, si vous ne portez pas votre ceinture de sécurité lors d'une collision, vous risquez d'être blessé grièvement ou tué. Les sacs gonflables sont conçus pour fonctionner avec les ceintures de sécurité, mais ne les remplacent pas. En outre, les sacs gonflables ne sont pas conçus pour se déployer dans tous les cas d'accidents. Dans certains cas seules les ceintures de sécurité vous protègeront. Se reporter à *Quand un sac gonflable doit-il se déployer? à la page 1-77*

Le port d'une ceinture de sécurité lors d'une collision aide à réduire les risques de heurter les objets à l'intérieur du véhicule ou d'en être éjecté. Les sacs gonflables sont des « dispositifs supplémentaires de protection » aux ceintures de sécurité. Tous les occupants doivent boucler correctement leur ceinture de sécurité, que la personne soit protégée par un sac gonflable ou non.

⚠ ATTENTION:

Les sacs gonflables se déploient avec une grande pression, plus rapidement qu'en un clin d'oeil. Toute personne reposant contre ou se trouvant très proche d'un coussin gonflable qui se gonfle peut être gravement blessée, voire tuée. Ne pas se placer sans raison à proximité d'un sac gonflable, comme par exemple en vous asseyant au bord du siège ou en vous penchant vers l'avant. Les ceintures de sécurité contribuent à vous maintenir dans une bonne position avant et pendant une collision. Porter toujours votre ceinture de sécurité, même si le véhicule est doté de sacs gonflables. Le conducteur devrait s'asseoir le plus en arrière possible tout en gardant la maîtrise du véhicule.

Les occupants assis à proximité des sacs de longeron de toit ne devraient pas s'appuyer ou s'assoupir contre les portes ou les glaces latérales.

⚠ ATTENTION:

Les enfants assis contre ou très près d'un sac gonflable lorsqu'il se déploie peuvent être grièvement blessés ou tués. La combinaison du sac gonflable et de la ceinture-baudrier offre une protection aux adultes et aux enfants plus âgés, mais pas pour les jeunes enfants ou les bébés, car ni les ceintures de sécurité ni les sacs gonflables ne sont conçus pour eux. Les bébés et les jeunes enfants ont besoin de la protection que leur offre un dispositif de retenue pour enfant. Il faut toujours attacher convenablement les enfants dans un véhicule. Pour connaître la bonne façon de le faire, se reporter aux rubriques *Enfants plus âgés à la page 1-41* et *Bébés et jeunes enfants à la page 1-45*.

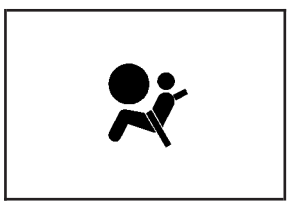

Il y a un témoin de sac gonflable sur le groupe d'instruments du tableau de bord qui montre le symbole d'un sac gonflable.

Le système électrique des sacs gonflables est vérifié. Le témoin vous avertit en cas de défaillance. Se reporter à *Témoin de sac gonflable prêt à fonctionner (AIRBAG) à la page 3-34*.

Où se trouvent les sacs gonflables?

Le sac gonflable avant du conducteur se trouve au milieu du volant de direction.

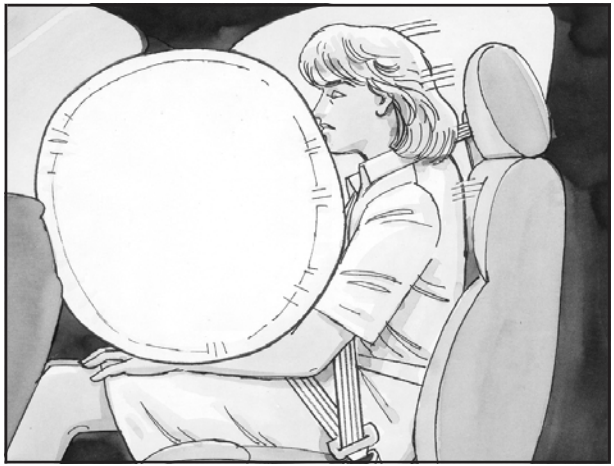

Le sac gonflable du passager avant droit se trouve dans le tableau de bord du côté passager.

Côté conducteur illustré, côté passager similaire

Les sacs gonflables des longerons de toit du conducteur, du passager avant droit et des passagers extérieurs de la deuxième rangée de sièges se trouvent dans le plafond surmontant les glaces latérales.

Côté conducteur illustré, côté passager similaire

Si votre véhicule est équipé de sacs gonflables de longerons de toit et d'une troisième rangée de sièges, les sacs gonflables se trouvent dans le plafond, au-dessus des glaces arrière pour les places extérieures des passagers arrière de la troisième rangée.

⚠ ATTENTION:

Si un objet quelconque se retrouve entre un occupant et le sac gonflable, il risque de nuire au déploiement ou le déploiement peut projeter l'objet sur cette personne. La trajectoire de déploiement d'un sac gonflable doit être libre. Ne pas fixer ou placer quoi que ce soit sur le moyeu du volant ou sur ou près d'un couvercle de sac gonflable.

Si votre véhicule est doté de sacs gonflables de longeron de toit, ne jamais fixer quelque chose sur le toit de votre véhicule en faisant passer une corde ou une sangle par une ouverture de porte ou de glace. Sinon le déploiement d'un sac gonflable de longeron de toit pourrait être empêché.

Quand un sac gonflable doit-il se déployer?

Les sacs gonflables frontaux sont conçus pour se déployer en cas d'impact frontal ou quasi-frontal modéré à fort afin de réduire le risque de blessures graves pouvant être principalement infligées à la tête et à la poitrine du conducteur ou du passager avant droit. Cependant, ils sont conçus pour se déployer uniquement si l'impact dépasse un seuil de déploiement prédéterminé. Les seuils de déploiement sont utilisés pour prédire la gravité probable d'un impact et donc le moment où les sacs gonflables doivent se déployer pour protéger au mieux les occupants.

La détermination du moment où les sacs gonflables frontaux se déploieront ne repose pas sur la vitesse de votre véhicule. Elle dépend principalement de ce que vous heurtez, de l'orientation de l'impact et de la vitesse de décélération de votre véhicule.

Les sacs gonflables avant peuvent se déployer à différentes vitesses de collision. Par exemple :

- La vitesse de déploiement des sacs gonflables dépend de la mobilité de l'objet heurté.
- Si le véhicule heurte un objet, la vitesse de collision à laquelle les sacs gonflables se déploient peut ne pas être la même selon que l'objet heurté se déforme ou non.
- Si le véhicule heurte un objet étroit (comme un poteau), les sacs gonflables vont se déployer à une vitesse différente que si l'objest large (comme un mur).
- Si le véhicule heurte un objet de biais, les sacs gonflables vont se déployer à une vitesse différente que si le véhicule heurte l'objet frontalement.

Les seuils peuvent également varier en fonction de la conception spécifique du véhicule.

Les sacs gonflables frontaux ne sont pas conçus pour se déployer lors des tonneaux, des collisions arrière et dans de nombreux cas de collisions latérales.

Votre véhicule est doté de sacs gonflables de longerons de toit. Se reporter à *Système de sac gonflable à la page 1-72*. Les sacs gonflables des longerons de toit sont conçus pour se déployer en cas d'impact latéral modéré à fort. En outre, les sacs gonflables des longerons de toit sont conçus pour se déployer en cas de tonneau. Les sacs gonflables des longerons de toit se gonfleront si la gravité de l'accident dépasse le seuil déterminé par le système. Le seuil peut varier en fonction de la conception du véhicule.

Les sacs gonflables de longeron de toit ne sont pas conçus pour se déployer en cas d'impact frontal ou quasi-frontal ou d'impacts arrière. Les deux sacs gonflables de longeron de toit sont conçus pour se déployer n'importe quel côté le véhicule heurté ou, si le système de détection prédit que le véhicule est sur le point d'effectuer un tonneau.

Lors d'une collision, il ne peut pas être établi qu'un sac gonflable aurait dû se déployer simplement en raison des dommages causés au véhicule ou des frais de réparation. Dans le cas des sacs gonflables avant, le déploiement est déterminé par l'objet heurté par le véhicule, l'angle de l'impact et la vitesse de décélération du véhicule. Pour les sacs gonflables des longerons de toit, le déploiement est déterminé par l'emplacement et la gravité de l'impact latéral. En cas de tonneau, le déploiement du sac gonflable de longeron de toit est déterminé par l'orientation du tonneau.

Qu'est-ce qui entraîne le déploiement du sac gonflable?

Au cours d'un déploiement, le système de détection envoie un signal électrique déclenchant la libération d'un gaz par l'inflateur. Ce gaz remplit le sac gonflable, ce qui provoque le bris du couvercle et le déploiement du sac. L'appareil de gonflage, le sac gonflable et les éléments connexes font tous partie du module de sac gonflable.

Les modules de sacs gonflables frontaux se trouvent dans le volant et dans le tableau de bord. Sur les véhicules dotés de sacs gonflables de longeron de toit, il y a des modules de sacs gonflables dans le plafond du véhicule, près des glaces latérales proches de positions d'assise.

De quelle façon le sac gonflable retient-il?

En cas de collision frontale ou quasi-frontale modérée à sévère, même les occupants portant une ceinture peuvent heurter le volant ou le tableau de bord. En cas de collision latérale modérée à sévère, même les occupants portant une ceinture peuvent heurter l'intérieur du véhicule.

Les sacs gonflables renforcent la protection offerte par les ceintures de sécurité. Les sacs gonflables frontaux répartissent la force de l'impact de manière plus uniforme sur la partie supérieure du corps des occupants, arrêtant plus progressivement le déplacement de l'occupant. Les sacs gonflables des longerons de toit répartissent plus uniformément la force de l'impact sur la partie supérieure du corps des occupants.

Les sacs gonflables des longerons de toit anti-tonneaux sont conçus pour maintenir la tête et la poitrine des occupants des sièges extérieurs des première, deuxième et troisième rangées, en cas de sièges de troisième rangée.

Ces sacs gonflables sont conçus pour réduire le risque d'éjection totale ou partielle en cas de tonneau, bien qu'aucun système ne puisse totalement empêcher de telles éjections.

Mais les sacs gonflables ne seront pas utiles dans de nombreux types de collisions, principalement parce que l'orientation du déplacement des occupants ne correspondra pas à l'emplacement de ces sacs gonflables. Se reporter à *Quand un sac gonflable doit-il se déployer? à la page 1-77* pour plus d'informations.

Les sacs gonflables doivent toujours n'être considérés que comme un dispositif de protection complémentaire des ceintures de sécurité.

Que verrez-vous après le déploiement d'un sac gonflable?

Après le déploiement des sacs gonflables frontaux, ceux-ci se dégonflent rapidement, tellement vite que certaines personnes ne réalisent même pas qu'un sac s'est gonflé. Les sacs gonflables des longerons de toit peuvent rester partiellement gonflés pendant un certain temps après le déploiement. Certains éléments du module de sac gonflable peuvent rester chauds pendant plusieurs minutes. Pour l'emplacement des modules de sacs gonflables, se reporter à *Qu'est-ce qui entraîne le déploiement du sac gonflable? à la page 1-78*.

Les pièces du sac gonflable qui entrent en contact avec l'occupant peuvent être chaudes, mais pas trop chaudes au toucher. De la fumée et de la poussière peuvent sortir des évents des sacs dégonflés. Le déploiement des sacs gonflables n'entrave pas la vision du conducteur à travers le pare-brise ou sa capacité de diriger le véhicule, ni n'empêche les occupants de quitter le véhicule.

⚠ ATTENTION:

Lors du déploiement d'un sac gonflable, il y a peut être des particules de poussière dans l'air. Les personnes souffrant d'asthme ou d'autres problèmes respiratoires auront peut-être de la difficulté à respirer. Pour éviter ceci, tous les occupants devraient sortir du véhicule dès qu'ils peuvent le faire en toute sécurité. Si vous souffrez de problèmes respiratoires et que vous ne pouvez pas sortir du véhicule après le déploiement du sac, vous pouvez ouvrir une glace ou une porte pour laisser entrer de l'air frais dans le véhicule. En cas de problèmes de respiration après le déploiement d'un sac gonflable, il faut consulter un médecin.

Le véhicule est équipé d'une fonction permettant de déverrouiller automatiquement les portes et d'allumer l'éclairage intérieur ainsi que les feux de détresse lors du déploiement du sac gonflable. Vous pouvez verrouiller les portes et éteindre l'éclairage intérieur ainsi que les feux de détresse à l'aide des commandes prévues à cet effet.

Lors de collisions assez graves pour déployer le sac gonflable, le pare-brise se brise habituellement à cause de la déformation du véhicule. S'il y a un sac gonflable à la place du passager avant droit, le pare-brise peut se briser davantage.

- Les sacs gonflables sont conçus pour se déployer une seule fois. Après le déploiement d'un sac gonflable, vous devez vous procurer certaines pièces de remplacement. Si vous ne changez pas ces pièces, les sacs gonflables ne pourront pas vous protéger lors d'une autre collision. Un nouveau système comprend des modules de sacs gonflables et probablement d'autres pièces. Le manuel d'entretien du véhicule porte sur la nécessité de remplacer les autres pièces.
- Le véhicule est équipé d'un module de détection de collision et de diagnostic qui enregistre les données après une collision. Se reporter à *Enregistrement de données du véhicule et politique sur la vie privée à la page 7-20* et *Enregistreurs de données d'événement à la page 7-21*.
- Seuls des techniciens qualifiés devraient réparer ou entretenir les sacs gonflables de votre véhicule. Un mauvais entretien peut empêcher le bon fonctionnement des sacs gonflables. Consulter votre concessionnaire pour toute opération d'entretien.

Interrupteur de désactivation de sac gonflable

Le véhicule est équipé d'un commutateur de mise en/hors fonction de sac gonflable qui permet d'activer ou de désactiver manuellement le sac gonflable du passager avant droit.

États-Unis

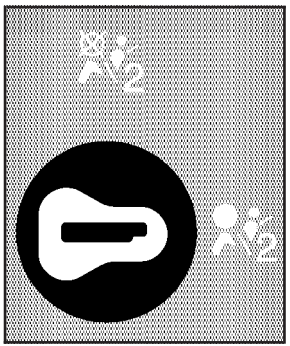

Canada

Ce commutateur ne devrait être placé en position hors fonction que si la personne assise à la place du passager avant droit fait partie du groupe de personnes suivant considérées par le gouvernement fédéral comme étant à risque :

Bébé. *Un bébé (moins de 1 an) doit s'asseoir sur le siège avant parce que :*

- *Le véhicule ne possède pas de siège arrière.*
- *Le siège arrière du véhicule est trop petit pour accueillir un siège pour bébé orienté vers l'arrière.*
- *Le bébé souffre d'une maladie qui, selon le médecin traitant, requiert qu'il soit assis sur le siège avant pour permettre au conducteur de le surveiller continuellement.*

Enfant âgé de 1 à 12 ans. *Un enfant âgé de 1 à 12 ans doit s'asseoir sur le siège avant parce que :*

- *Le véhicule ne possède pas de siège arrière.*
- *Bien que les enfants âgés de 1 à 12 ans s'assoient sur la banquette arrière, dans la mesure du possible, les enfants de 1 à 12 ans doivent quelquefois s'asseoir sur le siège avant parce qu'il n'y a pas assez d'espace sur la banquette arrière de mon véhicule; ou*

- *L'enfant souffre d'une maladie qui, selon le médecin traitant, requiert qu'il soit assis sur le siège avant pour permettre au conducteur de le surveiller continuellement.*

État de santé. *Un passager présente un état de santé qui, selon son médecin :*

- *Fait en sorte que le sac gonflable du côté passager représente un risque particulier pour le passager.*
- *Fait en sorte que les blessures que pourrait lui infliger le déploiement du sac gonflable du côté passager en cas de collision seraient plus graves que celles qu'il pourrait subir, sac gonflable hors fonction et ceinture bouclée, en heurtant le tableau de bord ou le pare-brise.*

⚠ ATTENTION:

Si le sac gonflable frontal du passager avant est désactivé alors que le siège est occupé par une personne qui ne fait pas partie du groupe pour lequel le gouvernement fédéral considère que les sacs gonflables peuvent être dangereux, cette personne ne bénéficiera pas de la protection

... /

ATTENTION: (suite)

supplémentaire apportée par le sac gonflable. Lors d'une collision, le sac gonflable ne se déploiera pas et n'offrira aucune protection à cette personne. Ne pas désactiver le sac gonflable du passager à moins que ce passager ne fasse partie du groupe à risque.

États-Unis

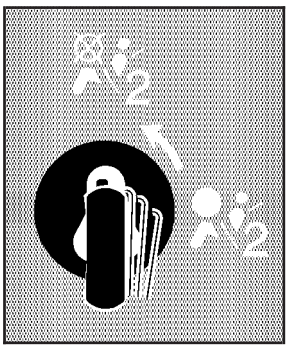

Canada

Pour désactiver le sac gonflable frontal du passager avant, introduire la clé de contact dans le commutateur et tourner le commutateur en position d'arrêt.

Le mot OFF (hors fonction) ou le pictogramme de mise hors fonction s'allume dans le témoin de statut de sac gonflable de passager placé sur la console au pavillon pour vous signaler que le sac gonflable de passager avant droit est hors fonction, après la vérification du système. Le témoin de sac gonflable hors fonction s'allume et reste allumé pour vous signaler que le sac gonflable de passager avant droit est hors fonction. Se reporter à *Témoin de désactivation du sac gonflable à la page 3-35*.

Le témoin de désactivation de sac gonflable reste allumé pour vous rappeler que le sac gonflable est désactivé. Le sac gonflable du passager avant côté droit demeurera désactivé tant que vous ne l'aurez pas réactivé.

⚠ ATTENTION:

Si le témoin de disponibilité de sac gonflable s'allume après avoir désactivé le sac gonflable, cela signifie que le système de sac gonflable peut être défectueux. Par exemple, le sac gonflable du passager avant droit pourrait se déployer même si le commutateur d'activation/désactivation est en position désactivation.

Pour éviter de vous blesser ou de blesser d'autres personnes, faire réparer au plus vite le véhicule. Se reporter à *Témoin de sac gonflable prêt à fonctionner (AIRBAG) à la page 3-34* pour de plus amples informations, y compris des informations importantes relatives à la sécurité.

États-Unis

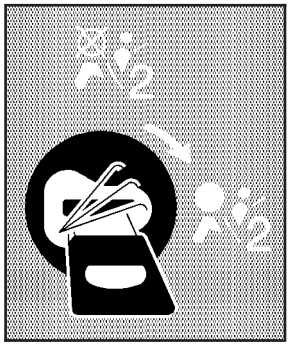

Canada

Pour réactiver à nouveau le sac gonflable frontal du passager avant, introduire la clé de contact dans le commutateur et tourner le commutateur en position d'activation.

Le sac gonflable frontal de passager avant droit est à présent actif (il peut se gonfler). Voir *Témoin de désactivation du sac gonflable à la page 3-35* pour plus d'information.

Réparation d'un véhicule muni de sacs gonflables

Les sacs gonflables modifient la manière d'entretenir votre véhicule car leurs éléments sont répartis en divers endroits du véhicule. Votre concessionnaire et le manuel d'entretien vous fourniront des renseignements sur l'entretien de votre véhicule et des sacs gonflables. Pour acheter un manuel d'entretien, se reporter à la rubrique *Renseignements sur la commande de guides de réparation à la page 7-19*.

⚠ ATTENTION:

Un sac gonflable peut encore se déployer au cours d'un entretien mal effectué jusqu'à 10 secondes après que le contact et la batterie ont été coupés. Vous pouvez être blessé si vous êtes près d'un sac gonflable lorsqu'il se déploie. Éviter les connecteurs jaunes. Ils font probablement partie du système de sacs gonflables. S'assurer que les méthodes appropriées d'entretien sont suivies et que le travail est effectué par une personne dûment qualifiée.

Ajout d'équipement à un véhicule muni de sacs gonflables

Q: Y a-t-il quelque chose que je pourrais ajouter ou modifier sur le véhicule et qui pourrait empêcher le fonctionnement correct des sacs gonflables?

A: Oui, vous pouvez ajouter des éléments qui modifient le châssis, le système de pare-chocs, la hauteur, l'avant ou les côtés de la carrosserie et peuvent empêcher le fonctionnement correct du système de sacs gonflables. Le fait de remplacer ou de déplacer une pièce des sièges avant, des ceintures de sécurité, du module de détection et de diagnostic des sacs gonflables, du volant, du tableau de bord, des modules de sacs gonflables de longeron de toit, de la garniture du pavillon ou des montants, console de pavillon, des capteurs avant, des capteurs d'impact latéraux, du module de détection de tonneau ou du câblage des sacs gonflables peut altérer le fonctionnement du système de sacs gonflables.

Pour tout renseignement, contacter le Centre d'assistance à la clientèle avant de modifier votre véhicule.

Les numéros de téléphone et les adresses du Centre d'assistance à la clientèle sont indiqués dans ce manuel, à la Deuxième étape de la Procédure de satisfaction du client. Se reporter à *Procédure de satisfaction de la clientèle à la page 7-2*.

Si votre véhicule est doté de sacs gonflables de longeron de toit anti-tonneaux, consulter *Pneus et roues de dimensions variées à la page 5-85* pour d'importantes informations supplémentaires.

Q: Mon véhicule doit être modifié en raison de mon invalidité. Comment puis-je savoir si les modifications altéreront le système de sacs gonflables?

A: Pour tout renseignement, contacter le Centre d'assistance à la clientèle. Les numéros de téléphone et les adresses du Centre d'assistance à la clientèle sont indiqués dans ce manuel, à la Deuxième étape de la Procédure de satisfaction du client. Se reporter à *Procédure de satisfaction de la clientèle à la page 7-2*.

En outre, les informations relatives à l'emplacement des capteurs des sacs gonflables, du module de détection et de diagnostic et du câblage des sacs gonflables sont disponibles auprès de votre concessionnaire et dans le manuel de réparation.

Vérification des dispositifs de retenue

Vérification de l’appareil de retenue

Ceintures de sécurité

De temps en temps contrôler le fonctionnement correct du témoin de rappel de ceinture de sécurité, des ceintures, des boucles, des plaques de verrouillage, des enrouleurs et des ancrages.

Rechercher des pièces du système de ceintures de sécurité desserrées ou endommagées. Les faire réparer par votre concessionnaire. Les ceintures déchirées ou effilochées ne vous protégeront peut-être pas lors d’une collision. Elles peuvent se déchirer complètement sous la force du choc. Remplacer immédiatement toute ceinture déchirée ou effilochée.

S’assurer que le témoin de rappel des ceintures de sécurité fonctionne. Se reporter à *Rappels de ceinture de sécurité à la page 3-34* pour de plus amples informations.

Maintenir les ceintures de sécurité propres et sèches. Se reporter à *Entretien des ceintures de sécurité à la page 5-119*.

Sacs gonflables

Le système de sacs gonflables n’a pas besoin d’entretien régulier ou de remplacement. S’assurer que le témoin de disponibilité de sac gonflable fonctionne. Se reporter à *Témoin de sac gonflable prêt à fonctionner (AIRBAG) à la page 3-34* pour plus d’informations.

Remarque: **Si un recouvrement de sac gonflable est endommagé, ouvert ou brisé, le sac gonflable peut ne pas fonctionner correctement. Ne pas ouvrir ou briser les recouvrements de sac gonflable. En cas de recouvrement de sac gonflable ouvert ou brisé, faire remplacer le recouvrement et/ou le module de sac gonflable. Pour l’emplacement des modules de sac gonflable, se reporter à *Qu’est-ce qui entraîne le déploiement du sac gonflable? à la page 1-78*. Consulter votre concessionnaire pour la réparation.**

Remplacement des pièces des dispositifs de sécurité après une collision

⚠ ATTENTION:

Les dispositifs de retenue peuvent être endommagés si le véhicule subit une collision. Or, un dispositif de retenue endommagé peut ne pas protéger adéquatement la personne qui l'utilise, entraînant des blessures graves ou même la mort en cas de collision. Afin de s'assurer que les dispositifs de protection fonctionnent de manière adéquate après une collision, les faire vérifier et procéder à tout remplacement nécessaire dès que possible.

Après une collision, faut-il changer les ceintures de sécurité ou les pièces du système LATCH (dispositif de verrouillage) (option)?

Après un accident peu important, il ne faudra peut être rien faire. Mais les ensembles de ceinture utilisés au cours d'un accident peuvent avoir été soumis à de fortes tensions ou endommagés. Consulter votre concessionnaire pour faire inspecter ou remplacer les ensembles de ceinture de sécurité.

Si le véhicule est doté du système LATCH et que celui-ci était utilisé lors d'une collision, certaines pièces du système LATCH doivent être remplacées.

De nouvelles pièces et des réparations peuvent être nécessaires même si la ceinture de sécurité ou le système LATCH (selon l'équipement) n'étaient pas utilisés au moment de l'accident.

Si un sac gonflable se déploie, il faudra remplacer certaines pièces du système de sacs gonflables. Se reporter à la partie concernant le système de sacs gonflables mentionnée précédemment dans cette section.

Faire vérifier les prétendeurs de ceinture de sécurité si le véhicule a subi une collision, ou si le témoin de disponibilité des sacs gonflables reste allumé après le démarrage du véhicule ou en roulant. Se reporter à la rubrique *Témoin de sac gonflable prêt à fonctionner (AIRBAG) à la page 3-34*.

Section 2 Fonctions et commandes

Clés 2-3
Système de télédéverrouillage 2-4
Fonctionnement du système de télédéverrouillage 2-5
Démarrage à distance du véhicule 2-8
Portes et serrures 2-10
Serrures de porte 2-10
Portes à verrouillage électrique 2-11
Verrouillage temporisé 2-11
Verrouillage automatique programmable des portes 2-12
Portes arrière avec verrouillage de sécurité pour les enfants 2-12
Dispositif antiverrouillage 2-13
Hayon (SUV) 2-14
Hayon central (SUT) 2-15
Hayon/Porte-pneu de secours 2-17
Glaces 2-21
Glaces électriques 2-22
Pare-soleil 2-25
Systèmes antivol 2-26
Système anti-cambriolage 2-26
Système d'immobilisation électronique PASS-Key^{MD} III+ 2-28
Fonctionnement de système d'immobilisation électronique PASS-Key^{MD} III+ 2-28
Démarrage et fonctionnement de votre véhicule 2-30
Rodage de véhicule neuf 2-30
Positions du commutateur d'allumage 2-31
Prolongation d'alimentation des accessoires 2-32
Démarrage du moteur 2-33
Chauffe-liquide de refroidissement du moteur 2-34
Fonctionnement de la boîte de vitesses automatique 2-36
Mode de remorquage 2-41
Transmission à quatre roues motrices en prise permanente 2-42
Frein de stationnement 2-48
Changement à la position de stationnement 2-49

Retrait de la position de stationnement 2-51
Stationnement au-dessus de matières qui brûlent 2-52
Échappement du moteur 2-53
Faire fonctionner le véhicule pendant qu'il est en position de stationnement 2-54

Rétroviseurs 2-55
Rétroviseur à gradation automatique 2-55
Rétroviseurs extérieurs rabattables à commande électrique 2-56
Rétroviseur extérieur à gradation automatique 2-57
Rétroviseurs inclinables - stationnement 2-57
Rétroviseur extérieur convexe 2-58
Rétroviseurs extérieurs chauffants 2-58

Systèmes de détection d'objet 2-59
Caméra à vision arrière 2-59

Système OnStar^{MD} 2-64

Système de télécommande sans fil maison universel 2-67
Fonctionnement du système de télécommande sans fil maison universel 2-68

Compartiments de rangement 2-75
Boîte à gants 2-75
Porte-gobelets 2-75
Rangement de console centrale 2-75
Porte-bagages 2-76
Accoudoir de siège arrière 2-76
Points d'arrimage de l'espace utilitaire (SUT) 2-76
Espace de chargement tous temps (SUT) 2-77

Toit ouvrant 2-78

Clés

⚠ ATTENTION:

Laisser la clé de contact dans un véhicule avec des enfants peut s'avérer dangereux pour plusieurs raisons; les enfants ou d'autres personnes peuvent subir des blessures graves, voire mortelles. Ils peuvent actionner les lève-glace électriques ou d'autres commandes ou même faire bouger le véhicule. Les glaces fonctionneront si la clé est dans le commutateur d'allumage et les enfants peuvent être gravement blessés ou tués s'ils sont happés par une fenêtre se refermant. Ne pas laisser les clés dans un véhicule en présence d'enfants.

La clé peut être utilisée pour l'allumage et toutes les serrures de porte.

La clé possède une étiquette à code à barres qui peut être utilisé par le concessionnaire ou un serrurier qualifié pour faire de nouvelles clés. Conserver cette information dans un endroit sûr, pas dans votre véhicule.

Votre concessionnaire peut vous fournir une clé de rechange ou une clé supplémentaire.

Remarque: **Si les clés restent dans les véhicule, il vous faudra l'endommager pour pouvoir y pénétrer. Veiller à avoir des clés de réserve.**

Si les clés sont restées à l'intérieur du véhicule verrouillé, appeler le Centre d'assistance routière. Se reporter à *Assistance routière à la page 7-7*.

Système de télédéverrouillage

Le système de télédéverrouillage fonctionne sur une radiofréquence soumise aux règlements de la Federal Communications Commission (FCC) (commission de la communication fédérale) des États-Unis et d'Industrie Canada.

Cet appareil est conforme à l'article 15 des règlements de la FCC. Le fonctionnement est sujet aux deux conditions suivantes :

1. Cet appareil ne doit causer aucune interférence.
2. Cet appareil doit accepter toute interférence reçue dont celles pouvant causer un fonctionnement intempestif.

Cet émetteur est conforme à la norme CNR-210 d'Industrie Canada. Le fonctionnement est soumis aux deux conditions suivantes :

1. Cet appareil ne doit causer aucune interférence.
2. Cet appareil doit accepter toute interférence reçue dont celles pouvant causer un fonctionnement intempestif.

Des changements ou des modifications à ce système effectués par un autre établissement qu'un centre de réparation agréé risquent d'annuler le droit d'utiliser cet équipement.

S'il y a diminution de la portée de l'émetteur RKE, essayer ceci :

- Vérifier la distance. L'émetteur peut être trop loin du véhicule. Se tenir plus près du véhicule lorsqu'il pleut ou qu'il neige.
- Vérifier l'emplacement. D'autres véhicules ou des objets peuvent bloquer le signal. Faire quelques pas vers la gauche ou vers la droite, tenir l'émetteur plus haut et essayer de nouveau.
- Contrôler la pile de l'émetteur. Se reporter à « Remplacement de pile » plus loin dans cette section.
- Si l'émetteur ne fonctionne toujours pas bien, consulter votre concessionnaire ou un technicien qualifié pour le faire réparer.

Fonctionnement du système de télédéverrouillage

L'émetteur de télédéverrouillage (RKE) fonctionne jusqu'à une distance de 60 m (195 pi) du véhicule.

D'autres circonstances peuvent affecter le fonctionnement de l'émetteur. Voir *Système de télédéverrouillage à la page 2-4*.

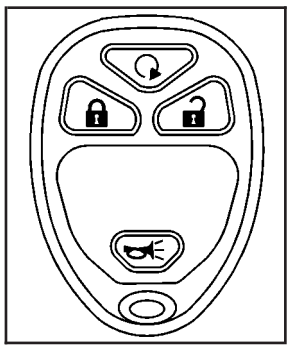

(démarrage à distance du véhicule): Enfoncer pour démarrer le moteur depuis l'extérieur du véhicule à l'aide de l'émetteur RKE. Se reporter à *Démarrage à distance du véhicule à la page 2-8* pour de plus amples informations.

(verrouillage): Presser pour verrouiller toutes les portes.

Si cette fonction a été activée via le centralisateur informatique de bord (CIB), les clignotants latéraux clignotent une fois pour indiquer que le verrouillage a été effectué. Si cette fonction a été activée via le CIB, l'avertisseur sonore retentit lorsque est à nouveau pressé dans les trois secondes. Se reporter à *Personnalisation du véhicule - centralisateur informatique de bord (CIB) à la page 3-73* pour de plus amples informations.

Une pression sur arme le système d'alarme antivol. Se reporter à *Système anti-cambriolage à la page 2-26*.

(déverrouillage): Presser une fois pour déverrouiller la porte du conducteur. Si est à nouveau pressé dans les trois secondes, toutes les autres portes sont déverrouillées. Si cette fonction a été activée au CIB, les feux de direction clignotent deux fois pour signaler que le déverrouillage s'est produit. Se reporter à *Personnalisation du véhicule - centralisateur informatique de bord (CIB) à la page 3-73*.

L'éclairage intérieur peut s'allumer et reste allumé pendant 20 secondes ou jusqu'à ce que le contact soit mis. Si cette fonction a été activée au CIB, l'éclairage extérieur s'allumera brièvement s'il fait suffisamment sombre à l'extérieur. Se reporter à « APPROACH LIGHTING (éclairage d'approche) » sous *Personnalisation du véhicule - centralisateur informatique de bord (CIB) à la page 3-73*.

Une pression de 🔓 sur l'émetteur RKE désarme le système anticambriolage. Se reporter à *Système anti-cambriolage à la page 2-26*.

Presser et maintenir 🔓 enfoncé pour abaisser les glaces. Se reporter à *Glaces électriques à la page 2-22*.

La fonction de rappel à distance de la mémoire peut régler les sièges et les rétroviseurs si elle est en fonction et si l'émetteur RKE est utilisé pour entrer dans le véhicule. Se reporter à « MEMORY SEAT RECALL (rappel de siège à mémoire) » sous *Personnalisation du véhicule - centralisateur informatique de bord (CIB) à la page 3-73* pour plus d'informations.

(système de localisation de véhicule/alarme): Presser et relâcher pour localiser le véhicule. Les feux de direction clignotent et l'avertisseur sonore retentit trois fois.

Maintenir enfoncé pendant plus de deux secondes pour activer l'alarme d'urgence. Les feux de direction clignotent et l'avertisseur sonore retentit de manière répétée pendant trente secondes. L'alarme est désactivée quand le commutateur d'allumage est mis en position RUN (marche) ou quand est pressé à nouveau. Le commutateur d'allumage doit être en position OFF (hors fonction) pour que l'alarme d'urgence fonctionne.

Programmation d'émetteurs pour le véhicule

Seuls les émetteurs RKE programmés pour ce véhicule fonctionnent. Si un émetteur est perdu ou volé, vous pouvez acheter et faire programmer un émetteur de rechange auprès de votre concessionnaire. Lorsque l'émetteur de rechange est programmé pour votre véhicule, tous les émetteurs restants doivent également être programmés. Tout émetteur perdu ou volé ne fonctionne plus une fois le nouvel émetteur programmé. Jusqu'à huit émetteurs peuvent être programmés pour un véhicule. Se reporter à « Réapprentissage de télécommande » sous *Fonctionnement et affichages du centralisateur informatique de bord (Utilisation des boutons du CIB) à la page 3-50* ou *Fonctionnement et affichages du centralisateur informatique de bord (Remise à zéro du compteur journalier) à la page 3-57*.

Remplacement de pile

Remplacer la pile en cas d'affichage au CIB du message REPLACE BATTERY IN REMOTE KEY (remplacer la pile de la télécommande). Voir l'information à ce sujet sous *Centralisateur informatique de bord - Avertissements et messages à la page 3-63*.

Remarque: **Lors du remplacement de la pile, ne pas toucher les circuits de la télécommande. L'électricité statique du corps pourrait endommager la télécommande.**

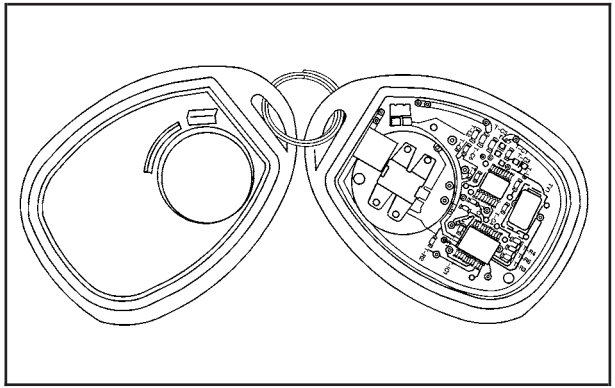

Pour remplacer la pile :

1. Séparer l'émetteur au moyen d'un objet plat et mince introduit dans l'encoche latérale.
2. Retirer l'ancienne pile sans utiliser d'objet métallique.
3. Introduire la pile neuve, côté positif vers le bas. Utiliser une pile CR2032 ou l'équivalent.
4. Remboîter l'émetteur.

Démarrage à distance du véhicule

La fonction de démarrage à distance vous permet de démarrer le moteur depuis l'extérieur du véhicule. Elle vous permet également de mettre en fonction le chauffage ou la climatisation et le désembuage de la lunette arrière. Le fonctionnement normal du système reprend lorsque la clé est tournée en position ON/RUN (marche).

Au cours d'un démarrage à distance, le système de climatisation passe par défaut en mode de réchauffement par temps froid ou de refroidissement par temps chaud.

Au cours d'un démarrage à distance, le désembueur de lunette arrière et les rétroviseurs chauffés, si le véhicule en est doté, sont mis en fonction par temps froid et se coupent lorsque la clé est tournée en position ON/RUN (marche).

Au cours d'un démarrage à distance, les sièges chauffés sont mis en fonction par temps froid et se coupent lorsque la clé est tournée en position ON/RUN (marche). Se référer à *Sièges chauffants à la page 1-6* pour des informations supplémentaires.

Les lois locales peuvent restreindre l'utilisation du démarrage à distance. Certaines lois exigent par exemple que le véhicule soit dans le champ de vision de l'utilisateur lorsqu'il procède au démarrage à distance. Vérifier les règlements locaux pour toute exigence concernant le démarrage à distance des véhicules.

Ne pas utiliser le démarrage à distance si le niveau de carburant de votre véhicule est bas. Votre véhicule pourrait manquer de carburant.

Si votre véhicule est doté de la fonction de démarrage à distance, la portée de l'émetteur RKE sera accrue. Toutefois, la portée peut être moindre si le moteur est en marche.

D'autres conditions peuvent affecter le rendement de l'émetteur. Pour plus d'informations, se reporter à la rubrique *Système de télédéverrouillage à la page 2-4*.

(démarrage à distance): Enfoncer et relâcher le bouton de verrouillage, puis maintenir enfoncé le bouton de démarrage à distance pour faire démarrer le véhicule.

Pour démarrer le véhicule en utilisant la fonction de démarrage à distance :

1. Orienter l'émetteur vers le véhicule.
2. Appuyer et relâcher le bouton de verrouillage de l'émetteur de télédéverrouillage, puis maintenir appuyé immédiatement après le bouton de démarrage à distance jusqu'à ce que les clignotants s'actionnent. Si vous ne voyez pas les lumières du véhicule, maintenir appuyé le bouton de démarrage à distance pendant au moins quatre secondes. Les portières du véhicule se verrouillent. Appuyer à nouveau sur le bouton de démarrage à distance une fois que le véhicule a démarré coupera le contact.

   Lorsque le véhicule démarre, les feux de stationnement s'allument et demeurent allumés pendant que le véhicule est en marche.
3. S'il s'agit du premier démarrage à distance depuis que le véhicule à roulé, répéter ces étapes pendant que le moteur est toujours en marche pour prolonger de 10 minutes le fonctionnement du moteur. Le démarrage à distance peut être prolongé une fois.

Après pénétration dans le véhicule après un démarrage à distance, mettre la clé de contact à la position ON/RUN (marche) pour conduire le véhicule.

Si on laisse tourner le véhicule, il s'arrêtera automatiquement au bout de 10 minutes à moins qu'une prolongation n'ait été effectuée.

Pour arrêter manuellement un démarrage à distance :

- Orienter la télécommande vers le véhicule et appuyer sur le bouton de démarrage à distance jusqu'à l'extinction des feux de stationnement.
- Allumer les feux de détresse.
- Tourner le commutateur d'allumage à la position de marche puis arrêt.

Chaque démarrage à distance fait tourner le moteur pendant 10 minutes. Ce démarrage à distance peut être répété une fois.

Pendant les premières 10 minutes, vous pouvez également prolonger la durée de fonctionnement du moteur de 10 minutes supplémentaires.

Par exemple, si le bouton de verrouillage puis le bouton de démarrage à distance sont pressés à nouveau après que le véhicule a fonctionné pendant 5 minutes, 10 minutes sont ajoutées, laissant le moteur tourner pendant encore 15 minutes.

Les 10 minutes supplémentaires sont considérées comme un second démarrage à distance.

Après deux démarrages à distance ou un démarrage à distance suivi d'un prolongement, la clé est nécessaire pour démarrer. Une fois que la clé est retirée du contact, le véhicule peut de nouveau être démarré à distance.

Le démarrage à distance ne fonctionne pas si la clé est sur le contact, si le capot est ouvert ou en cas de défaillance du dispositif antipollution.

De même, le moteur s'éteint lors d'un démarrage à distance si la température du liquide de refroidissement est trop élevée ou si la pression d'huile est trop faible.

Sur les véhicules qui en sont équipés, le système de démarrage à distance du véhicule est activé au départ de l'usine. Le système peut être activé ou désactivé au CIB. Voir « REMOTE START (démarrage à distance) » sous *Personnalisation du véhicule - centralisateur informatique de bord (CIB) à la page 3-73*. Si votre CIB n'est pas équipé de boutons, consulter votre concessionnaire pour activer ou désactiver le système de démarrage à distance du véhicule.

Portes et serrures

Serrures de porte

⚠ ATTENTION:

Des portières non verrouillées peuvent être dangereuses.

- Des passagers, et spécialement des enfants, peuvent facilement ouvrir les portières et tomber à l'extérieur du véhicule en train de rouler. Lorsqu'une portière est verrouillée, la poignée ne permet pas de l'ouvrir. Vous augmentez vos chances d'être éjecté hors du véhicule lors d'une collision si les portières ne sont pas verrouillées. Par conséquent, ajuster correctement vos ceintures de sécurité et verrouiller les portières chaque fois que vous roulez.

... /

ATTENTION: (suite)

- De jeunes enfants se trouvant dans des véhicules déverrouillés peuvent se trouver dans l'impossibilité d'en sortir. Un enfant peut avoir à subir une chaleur extrême et souffrir de blessures définitives ou même mourir d'un coup de chaleur. Toujours verrouiller votre véhicule chaque fois que vous le laissez.
- Des gens de l'extérieur peuvent facilement pénétrer dans un véhicule dont les portières ne sont pas verrouillées lorsque vous ralentissez ou que vous vous arrêtez. Le verrouillage des portières peut empêcher que cela se produise.

Il existe plusieurs façons de verrouiller et de déverrouiller le véhicule.

Pour déverrouiller la porte de l'extérieur, utiliser l'émetteur de télédéverrouillage ou la clé.

Pour déverrouiller ou verrouiller la porte depuis l'intérieur, faire coulisser le levier manuel situé au sommet de la porte vers le haut ou vers le bas.

Portes à verrouillage électrique

Les boutons de verrouillage électrique de portes sont situés sur les portes avant.

(verrouillage): Retirer la clé du contact et appuyer pour verrouiller toutes les portes.

(déverrouillage): Presser une fois pour déverrouiller la porte du conducteur et deux fois pour déverrouiller toutes les portes.

Verrouillage temporisé

Lors du verrouillage des portes à l'aide du commutateur de verrouillage ou de l'émetteur de télédéverrouillage et qu'une porte ou que le hayon (selon l'équipement) est ouvert, le dispositif de verrouillage à temporisation retardera le verrouillage des portes de cinq secondes après la fermeture de la dernière porte. Trois carillons retentiront pour signaler que le dispositif de verrouillage à temporisation est en fonction.

Une double pression du commutateur de serrure électrique suspend la fonction de verrouillage à temporisation et verrouille immédiatement toutes les portes.

Le verrouillage retardé peut être programmée via le CIB. Se reporter à *Personnalisation du véhicule - centralisateur informatique de bord (CIB) à la page 3-73*.

Verrouillage automatique programmable des portes

Le véhicule est équipé d'une fonction de verrouillage/déverrouillage à commande électrique des portes via le centralisateur informatique de bord (CIB). Pour plus d'informations sur la programmation au moyen du CIB, se reporter à *Personnalisation du véhicule - centralisateur informatique de bord (CIB) à la page 3-73*.

Portes arrière avec verrouillage de sécurité pour les enfants

Le véhicule peut être équipé de verrous de sécurité aux portes arrière qui empêchent les passagers d'ouvrir ces portes de l'intérieur.

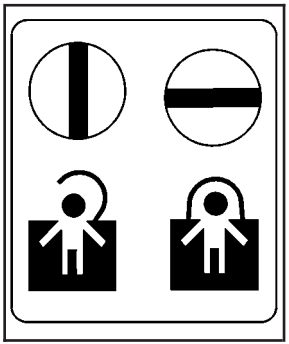

Illustration de l'étiquette des verrous de sécurité

Les verrous de sécurité des portes arrière se trouvent sur le bord intérieur de chaque porte arrière. Les portes arrière doivent être ouvertes pour y accéder. L'étiquette illustrant les positions verrouillée et déverrouillée se trouve près du verrou.

Pour régler les verrous :

1. Insérer la clé dans la serrure de sécurité, et la tourner de façon à ce que la fente soit horizontale.
2. Fermer la porte.

Pour ouvrir une porte arrière verrouillée par le verrou de sécurité :

1. Déverrouiller la porte en soulevant le loquet manuel de porte arrière, en pressant le commutateur de verrouillage électrique de porte ou, si le véhicule en est pourvu, en utilisant l'émetteur de télédéverrouillage (RKE).
2. Ouvrir ensuite la porte de l'extérieur.

Pour annuler la serrure de sécurité de portes arrière :

1. Déverrouiller la porte et l'ouvrir de l'extérieur.
2. Insérer la clé dans la serrure de sécurité, et la tourner de façon à ce que la fente soit verticale.

Dispositif antiverrouillage

Cette fonction vous empêche d'enfermer vos clés à l'intérieur du véhicule quand la clé se trouve dans le commutateur d'allumage et qu'une porte est ouverte.

Si le commutateur de verrouillage électrique de la porte du conducteur est pressé lorsqu'une porte est ouverte et que la clé est dans le commutateur d'allumage, toutes les portes se verrouillent, puis celle du conducteur se déverrouille.

Si le commutateur de verrouillage électrique de la porte du passager est pressé lorsqu'une porte est ouverte et que la clé est dans le commutateur d'allumage, toutes les portes se verrouillent, puis celle du passager se déverrouille.

Hayon (SUV)

⚠ ATTENTION:

Il peut être dangereux de conduire avec le hayon ouvert, car le monoxyde de carbone (CO) peut s'infiltrer dans votre véhicule. On ne peut ni voir ni sentir le monoxyde de carbone. Il peut provoquer l'évanouissement et même la mort. Si vous devez conduire avec le hayon ouvert ou si un câblage électrique ou d'autres connexions de câbles doivent passer entre la carrosserie et le hayon :

- S'assurer que toutes les autres vitres sont fermées.
- Activer le ventilateur de votre système de chauffage ou de refroidissement, le régler à son régime maximal et sélectionner la commande qui fait pénétrer l'air extérieur dans le véhicule. Se reporter à la rubrique *Commande de climatisation automatique à deux zones à la page 3-23*.

... /

ATTENTION: (suite)

- Si vous disposez de bouches d'évacuation d'air sur ou sous le tableau de bord, les ouvrir complètement. Se reporter à la rubrique *Échappement du moteur à la page 2-53*.

Pour verrouiller et déverrouiller le hayon, utiliser l'un des commutateurs de verrouillage électrique des portes ou l'émetteur de télédéverrouillage (RKE).

Pour ouvrir le hayon :

1. Dégager le porte-roue de secours. Se reporter à la rubrique « Ouverture du porte-roue de secours » dans la section *Hayon/Porte-pneu de secours à la page 2-17*.
2. Tirer sur la poignée située au centre de la porte.

Pour fermer le hayon :

1. Abaisser le hayon jusqu'à ce qu'il s'enclenche.
2. Remettre le porte-roue de secours à sa place. Se reporter à la rubrique « Fermeture du porte-roue de secours » dans la section *Hayon/Porte-pneu de secours à la page 2-17*.

Hayon central (SUT)

⚠ ATTENTION:

Il est dangereux de conduire lorsque le compartiment utilitaire est couvert, et que le hayon et le Midgate^{MD} (le hayon central) sont ouverts en raison du monoxyde de carbone qui pourrait pénétrer dans l'habitacle. On ne peut ni voir ni sentir le monoxyde de carbone. Il peut provoquer l'évanouissement et même la mort. Si vous devez conduire en recouvrant l'espace utilitaire et en ouvrant le hayon et le Midgate^{MD} (le hayon central), ou si un câblage électrique ou d'autres connexions de câbles doivent passer par le joint entre la carrosserie et le Midgate^{MD} (le hayon central) :

- S'assurer que toutes les glaces sont levées.
- Tourner le ventilateur de votre système de chauffage ou de refroidissement au réglage de vitesse le plus élevé, réglage qui fait pénétrer l'air extérieur. L'air extérieur sera ainsi forcé dans votre habitacle. Se reporter à la rubrique *Commande de climatisation automatique à deux zones à la page 3-23*.

... /

ATTENTION: (suite)

- Si vous disposez de volets d'aération sur ou sous le tableau de bord, les ouvrir complètement. Se reporter à la rubrique *Échappement du moteur à la page 2-53*.

Le Midgate^{MD} (hayon central) vous permet de prolonger l'espace de chargement du véhicule dans la cabine.

Pour abaisser le hayon central

La glace Midgate^{MD} (hayon central) doit être complètement baissée pour que le hayon central puisse être abaissé. Se reporter à « Glace Midgate^{MD} (hayon central) » de la rubrique *Glaces électriques à la page 2-22*.

Le hayon central et sa glace peuvent être baissés lorsque le contact est en position ON/RUN (marche) ou ACC/ACCESSORY (accessoires) ou que le véhicule est en mode Prolongation de l'alimentation des accessoires (RAP). Se reporter à *Prolongation d'alimentation des accessoires à la page 2-32* pour plus d'informations.

Pour rabattre le hayon central :

1. Rabattre les sièges arrière. Se reporter à la rubrique *Siège arrière rabattable divisé à la page 1-10*. Il peut falloir avancer légèrement les sièges avant.

2. **(glace du hayon central) :** Presser la partie inférieure de ce commutateur pour abaisser la glace du hayon central. Se reporter à *Aperçu du tableau de bord à la page 3-4* pour connaître l'emplacement de ce commutateur.

   Il est aussi possible d'actionner la glace à l'aide du bouton de descente rapide globale. Se reporter à « Fonction de commande globale des glaces » sous *Glaces électriques à la page 2-22*.

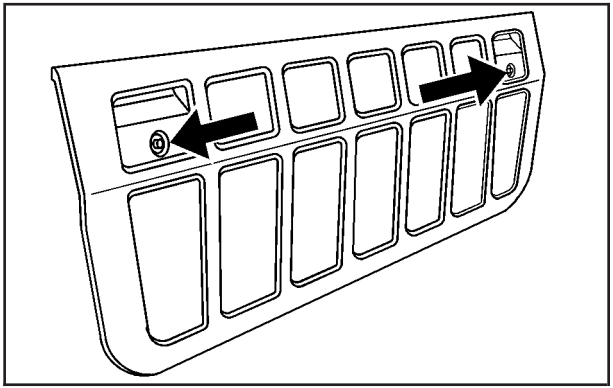

3. Presser un des deux boutons de déverrouillage électrique du hayon central. Le hayon central avancera un peu depuis sa position fermée. Les boutons de déverrouillage fonctionnent lorsque le contact se trouve à la position ON/RUN (marche), ACC/ACCESSORY (accessoires), en mode de prolongation d'alimentation des accessoires ou pendant un maximum de 10 minutes après avoir retiré la clé. Au besoin, presser le bouton de descente rapide globale afin d'activer de nouveau les boutons de déverrouillage pour 10 minutes supplémentaires.

4. Tirer le hayon central à l'intérieur, vers le bas, de manière à être complètement baissé.
5. Replier le panneau auxiliaire au sommet du hayon central, de manière à combler l'espace créé par les charnières du hayon central. Le panneau comporte deux alvéoles.

Pour relever le hayon central

Pour relever le hayon central :

1. Replier le panneau auxiliaire à l'extérieur du Midgate. Le panneau doit revenir brusquement en position, ce qui signifie qu'il est solidement en place.
2. Inverser les étapes énumérées précédemment pour baisser le Midgate (hayon central). Le Midgate central doit être bien verrouillé des deux côtés avant de pouvoir monter la glace.
3. Enfoncer la partie supérieure de l'interrupteur de la glace du Midgate (hayon central) pour la faire monter rapidement. Pour arrêter le fonctionnement de la glace, enfoncer l'interrupteur une deuxième fois.

Hayon/Porte-pneu de secours

Ouverture du porte-roue de secours

Pour ouvrir le porte-roue de secours :

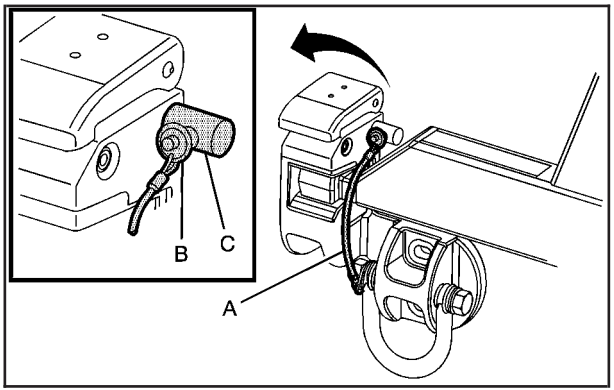

1. Appuyer sur le bouton situé sur la goupille (B) fixée au câble (A) pour retirer la goupille de l'écrou du loquet (C).

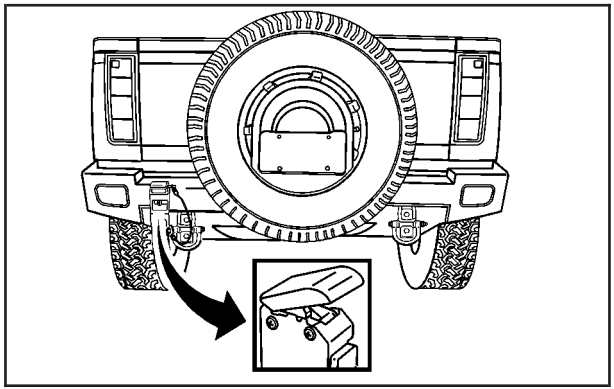

2. Soulever le loquet situé sur le côté gauche du véhicule pour dégager le porte-roue de secours. La poignée reste en position relevée jusqu'à ce que le porte-roue de secours soit correctement fermé et verrouillé.

⚠ ATTENTION:

Si vous circulez dans votre véhicule et que le porte-roue de secours est mal verrouillé, vous risquez de blesser des piétons ou d'endommager le véhicule. Toujours s'assurer que le porte-roue de secours est bien verrouillé en place avant de circuler.

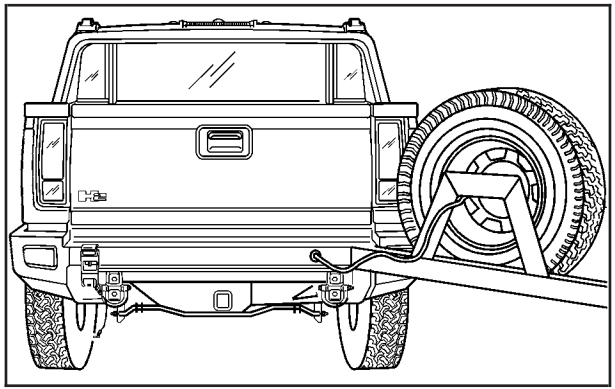

Porte-roue de secours du modèle SUT illustré, modèle SUV semblable

3. Rabattre le porte-roue de secours sur le côté.

Pour ouvrir le hayon arrière

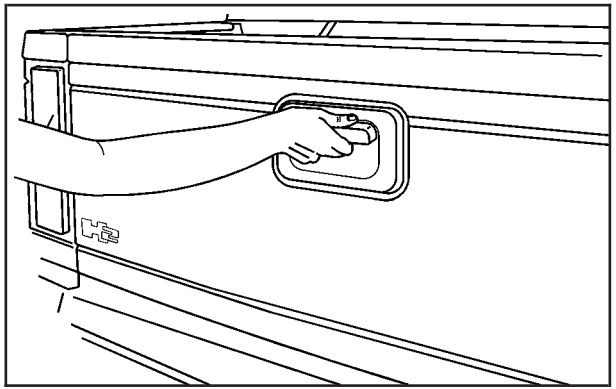

Soulever la poignée de dégagement tout en tirant le hayon vers vous.

Fermeture du porte-roue de secours

Pour fermer le porte-roue de secours :

1. Sur les modèles SUT, soulever le hayon de manière à ce qu'il se verrouille en place.

⚠ ATTENTION:

Le porte-roue de secours doit être bien bloqué pour éviter qu'il ne percute ou ne blesse quelqu'un. Toujours l'enclencher fermement dans le verrou et s'assurer que la poignée de dégagement est complètement refermée (vers le bas) et que le câble est bien fixé.

2. Remettre le porte-roue de secours en place jusqu'à ce qu'il s'enclenche, en le fermant avec force dans le loquet. Le porte-roue de secours est verrouillé correctement lorsque la poignée du loquest abaissée en position fermée.

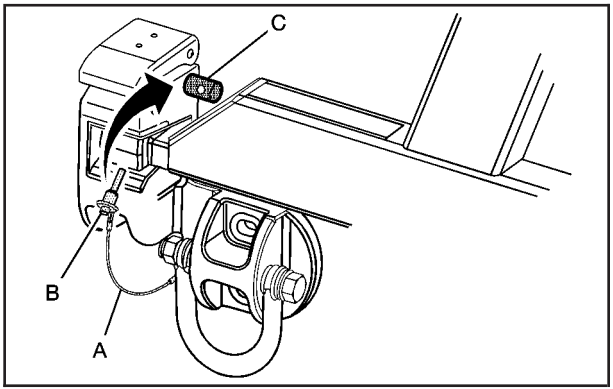

3. Pour remettre le câble (A) en place, appuyer sur le bouton situé sur la goupille (B), puis insérer la goupille dans l'écrou du boulon du loquet (C).
4. Tirer sur le porte-roue de secours pour s'assurer qu'il est bien verrouillé.

Glaces

⚠ ATTENTION:

Il est dangereux de laisser des enfants, des adultes impotents ou des animaux de compagnie à l'intérieur du véhicule lorsque les glaces sont fermées. Ils peuvent en effet être exposés à une chaleur extrême et subir des troubles de santé permanents ou même mourir d'un coup de chaleur. Ne jamais laisser un enfant, un adulte impotent ou un animal de compagnie seul dans un véhicule, surtout si les glaces sont fermées par temps chaud ou très chaud.

Glaces électriques

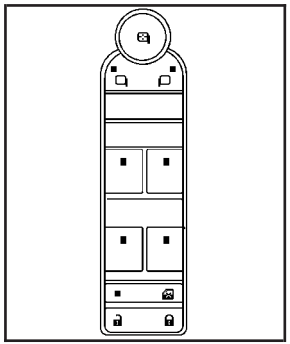

Un commutateur de glace à commande électrique est logé dans l'accoudoir de chaque porte latérale. Les commutateurs fonctionnent lorsque le contact est à la position ON/RUN (marche) ou ACC/ACCESSORY (accessoires) ou en mode Prolongation d'alimentation des accessoires (RAP). Se reporter à *Prolongation d'alimentation des accessoires à la page 2-32*.

La porte du conducteur est aussi munie d'un commutateur pour chaque glace des passagers.

Enfoncer la partie avant de l'interrupteur et le mettre à la première position pour baisser la glace à la hauteur désirée. Remonter la partie avant de l'interrupteur pour monter la glace.

Blocage des glaces

Cette fonction empêche les passagers arrière d'actionner leurs glaces.

(blocage des glaces): Ce bouton est placé près des commutateurs de glaces électriques, sur la porte du conducteur. Presser ce bouton afin d'activer la fonction de blocage des glaces. Le témoin logé dans le bouton de blocage s'allume pour signaler que le blocage a été activé. Presser de nouveau le bouton pour revenir au fonctionnement normal.

Lève-glace à descente rapide

Les commutateurs de glace sont dotés d'une fonction de descente rapide qui permet d'abaisser entièrement la glace sans avoir à garder le doigt appuyé sur le commutateur.

Enfoncer complètement la partie avant de l'interrupteur de glace et la relâcher. La fonction de descente rapide peut être interrompue en tout temps en remontant la partie avant de l'interrupteur.

Fonction de commande globale des glaces

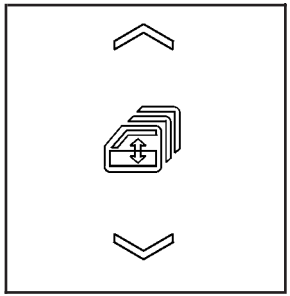

Les boutons de commande globale de montée et de descente rapides des glaces se trouvent sur le tableau de bord.

Cette fonction permet aux glaces latérales et à la glace du Midgate[MD] (hayon central), le cas échéant, d'être ouvertes ou fermées en même temps.

∨ **(glace à descente rapide):** Enfoncer le bouton de descente rapide pour baisser toutes les glaces latérales et la glace du hayon central, le cas échéant, d'un seul trait. La fonction de descente rapide fonctionne si le contact se trouve à la position ON/RUN (marche) ou ACC/ACCESSORY (accessoires) ou si la fonction Prolongation d'alimentation des accessoires est activée. Se reporter à la rubrique *Prolongation d'alimentation des accessoires à la page 2-32*.

Le fait d'enfoncer le bouton global de descente rapide active aussi les boutons de déverrouillage électrique du Midgate[MD] (hayon central), le cas échéant. Se reporter à « Pour abaisser le Midgate » à la rubrique *Hayon central (SUT) à la page 2-15*.

La descente rapide peut également être commandée à partir de l'émetteur de télédéverrouillage (RKE). Presser et maintenir le bouton de déverrouillage de la télécommande jusqu'à ce que les glaces commencent à s'abaisser. Se reporter à *Fonctionnement du système de télédéverrouillage à la page 2-5* pour de plus amples informations.

∧ **(lève-glace):** Presser et maintenir le bouton Haut pour relever les quatre glaces latérales et, selon l'équipement, la glace de hayon central. Le bouton peut être actionné quand le commutateur d'allumage est en position ON/RUN (marche) ou ACC/ACCESSORY (accessoires) ou lorsque la RAP est activée.

Glace du hayon central

(glace du hayon central): Sur les véhicules à hayon central, le commutateur permettant d'actionner la glace se trouve sur le tableau de bord, à gauche du volant. Se reporter à *Aperçu du tableau de bord à la page 3-4*.

∨ **:** Presser pour fermer rapidement la glace.

∧ **:** Presser pour relever rapidement la glace.

Presser une seconde fois le haut ou le bas du commutateur pour arrêter le mouvement.

Le commutateur de la glace fonctionne lorsque le commutateur d'allumage est en position ON/RUN (marche) ou ACC/ACCESSORY (accessoires) ou si la prolongation de l'alimentation des accessoires (RAP) est active. Se reporter à *Prolongation d'alimentation des accessoires à la page 2-32*.

Il est aussi possible de faire fonctionner la glace à l'aide des boutons de commande globale des glaces. Se reporter à la rubrique précédente « Fonction de commande globale des glaces ».

⚠ ATTENTION:

Si l'annulation rapide est activée, la vitre de hayon central ne se mettra pas en marche arrière automatiquement. Vous ou vos passagers risquez d'être blessés et la vitre risque d'être endommagée. Avant d'utiliser l'annulation rapide, s'assurer que personne et aucun objet n'obstruent la vitre du hayon central.

Mode d'annulation du fonctionnement rapide de la glace

Si la glace est obstruée par un objet ou par une condition climatique, comme du verglas pendant qu'elle est en train d'être relevée, elle inversera automatiquement son déplacement pour revenir à une position partiellement ouverte. Elle pourra reprendre son fonctionnement normal lorsque l'obstruction aura été éliminée.

La fonction de retour arrière automatique de la glace peut être annulée dans le mode d'annulation du fonctionnement rapide de la glace. Pour que l'annulation s'applique, vous devez faire fonctionner la glace manuellement, en appuyant sur le bouton de la glace du Midgate (hayon central) ou sur le bouton de commande globale des glaces dans les deux secondes suivant l'interruption de la glace du Midgate en position d'ouverture partielle. Le mode d'annulation du fonctionnement rapide ne fonctionne qu'immédiatement après que le mécanisme de retour arrière de la glace a été activé. La fonction de descente rapide des glaces ne fonctionne pas dans cette mode.

Mode d'impulsion/erreur de la glace du hayon central

Si la glace du Midgate (hayon central) a détecté des conditions de fonctionnement anormales pouvant endommager le système ou lui causer des défaillances, elle entre immédiatement en mode d'erreur/impulsion. Dans ce mode, le fonctionnement rapide de la glace est désactivé et seul le fonctionnement manuel est possible en appuyant sur l'interrupteur de la glace du Midgate ou sur le bouton de commande globale des glaces. La glace se déplacera un peu et s'arrêtera. Enfoncer et maintenir l'interrupteur de la glace ou le bouton de commande globale des glaces pour continuer à fermer la glace peu à peu.

Pour quitter le mode à erreur/impulsion

1. S'assurer que les conditions de fonctionnement normales de la glace du Midgate (hayon central) sont en vigueur.
2. Enfoncer l'interrupteur bas de la glace du Midgate (hayon central) pendant environ une seconde pour commencer la descente rapide de la glace.
3. Relâcher l'interrupteur bas de la glace et permettre à la glace de s'ouvrir complètement.

   Ne pas activer d'interrupteur de glace après que celle-ci a commencé à se déplacer.
4. Enfoncer l'interrupteur lève-glace du Midgate (hayon central) et confirmer visuellement que la montée rapide de la glace a été réalisée.

Pare-soleil

Abaisser le pare-soleil pour bloquer l'éblouissement. Basculer le pare-soleil sur le côté pour recouvrir la glace latérale.

Miroirs de pare-soleil éclairés

Abaisser le pare-soleil et soulever le couvercle du miroir pour allumer les lampes.

Systèmes antivol

Le vol de voiture est très répandu, principalement dans certaines villes. Bien que le véhicule soit doté de fonctions antivol, elles n'en font pas pour autant un véhicule impossible à voler.

Système anti-cambriolage

Votre véhicule est équipé d'un système anti-cambriolage.

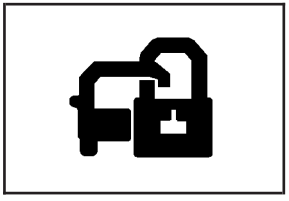

Avec ce système, le témoin de sécurité du groupe d'instruments du tableau de bord clignote lorsque vous ouvrez la porte et que le contact est coupé.

Ce témoin vous rappelle d'activer le système antivol.

Pour activer le système antivol :

1. Ouvrir la porte.
2. Verrouiller la porte à l'aide de l'émetteur de télédéverrouillage (RKE). Le témoin de sécurité s'allumera pour informer le conducteur que le système est en cours d'armement. Si une porte est ouverte alors que les portes sont verrouillées, le témoin de sécurité clignote.
3. Fermer toutes les portes. Le témoin de sécurité devrait s'éteindre après environ 30 secondes. Le système n'est pas armé tant que le témoin demeure allumé.

   Si la fonction de verrouillage temporisé est activée, le système antivol ne démarrera sa phase d'armement qu'une fois la dernière porte fermée et le délai de temporisation expiré. Se reporter à la rubrique *Verrouillage temporisé à la page 2-11*.

Si une porte verrouillée est ouverte sans utiliser l'émetteur RKE, l'alarme se déclenche. Les phares et les feux de stationnement clignotent et le klaxon retentit pendant 30 secondes, puis ils s'éteignent pour économiser l'énergie de la batterie.

Il faut vous rappeler que le système antivol du contenu ne sera pas armé si les portes sont verrouillées avec la clé ou au moyen du verrouillage manuel des portes. Il n'est armé que si vous appuyez sur un commutateur de verrouillage électrique des portes quand une porte est ouverte, ou si vous utilisez l'émetteur de télédéverrouillage. Vous pouvez faire démarrer le véhicule avec la bonne clé de contact si l'alarme a été déclenchée.

Voici comment faire pour éviter de déclencher l'alarme par mégarde :

- Si vous ne voulez pas armer le système anti-vol du contenu, vous devez verrouiller le véhicule avec la clé *après* avoir fermé les portes.
- Toujours déverrouiller une porte au moyen de la télécommande. Le déverrouillage d'une porte par tout autre moyen déclenche l'alarme.

Si vous déclenchez l'alarme par mégarde, presser le bouton de déverrouillage de l'émetteur RKE ou placer la clé dans le commutateur d'allumage en position START (démarrage) pour désactiver l'alarme. Celle-ci ne s'arrêtera pas si vous tentez de déverrouiller une porte d'une autre façon.

Vérification de l'alarme

Pour tester l'alarme :

1. De l'intérieur du véhicule, abaisser la glace du conducteur et ouvrir la porte du conducteur.
2. Armer le système en verrouillant les portes au moyen du commutateur de serrure à commande électrique de porte pendant que la porte est ouverte ou au moyen de l'émetteur de télédéverrouillage.
3. Sortir du véhicule, fermer la porte et attendre que le témoin de sécurité s'éteigne.
4. Puis, passer le bras dans l'ouverture de la glace, déverrouiller la porte au moyen du levier de déverrouillage manuel et ouvrir la porte. L'alarme devrait se déclencher.

Lorsque l'alarme est déclenchée, le commutateur de déverrouillage de porte à commande électrique est inopérant.

Si l'alarme ne retentit pas quand elle le devrait, mais que les phares clignotent, s'assurer que le klaxon fonctionne. Le fusible du klaxon peut être grillé. Pour remplacer le fusible, se reporter à *Bloc-fusibles d'ensemble d'instruments à la page 5-126* et *Bloc-fusibles sous le capot à la page 5-128*.

Si l'alarme ne retentit pas ou que les phares ne clignotent pas, il faudrait faire vérifier le véhicule par le concessionnaire.

Système d'immobilisation électronique PASS-Key^{MD} III+

Le système PASS-Key^{MD} III+ fonctionne sur une radiofréquence soumise aux règlements de la Federal Communications Commission (FCC) (commission de la communication fédérale) des États-Unis ainsi que ceux d'Industrie Canada.

Cet émetteur est conforme à l'article 15 des règlements de la FCC. Le fonctionnement est sujet aux deux conditions suivantes :

1. Cet appareil ne doit causer aucune interférence dangereuse.
2. Cet appareil doit accepter toute interférence reçue y compris celles pouvant entraîner un dysfonctionnement.

Cet émetteur est conforme à la norme CNR-210 d'Industrie Canada. Le fonctionnement est soumis aux deux conditions suivantes :

1. Cet appareil ne doit causer aucune interférence.
2. Cet appareil doit accepter toute interférence reçue dont celles pouvant causer un fonctionnement intempestif.

Des changements ou des modifications à ce système effectués par un autre établissement qu'un centre de réparation agréé risquent d'annuler le droit d'utiliser cet équipement.

Le dispositif PASS-Key^{MD} III+ utilise un transpondeur à radiofréquence intégré à la clé qui correspond à un décodeur dans le véhicule.

Fonctionnement de système d'immobilisation électronique PASS-Key^{MD} III+

Votre véhicule est doté du dispositif antivol PASS-Key^{MD} III+ (système de sécurité automobile personnalisé). Le système PASS-Key^{MD} III+ est un dispositif antivol passif.

Le système est automatiquement armé lorsque la clé est retirée du contact.

Le système est automatiquement désarmé lorsque la clé est tournée en position ON/RUN (marche), ACC/ACCESSORY (accessoires) ou START (démarrage) à partir de la position LOCK/OFF (verrouillage/arrêt).

Vous n'avez pas à armer ou désarmer manuellement le système.

Le témoin de sécurité s'allume en cas de problème d'armement ou de désarmement du système antivol.

Lorsque le système PASS-Key^{MD} III+ détecte que quelqu'un utilise une mauvaise clé, il empêche le véhicule de démarrer. Toute personne essayant d'utiliser différentes clés au hasard pour démarrer le véhicule en sera dissuadé par le nombre élevé de codes de clé électrique.

Si le moteur ne démarre pas et que le témoin de sécurité du tableau de bord s'allume lorsque vous essayez de faire démarrer le véhicule, il s'agit peut-être d'un problème de système antivol. Couper le contact et essayer de nouveau.

Si le moteur ne démarre toujours pas et que la clé ne semble pas être endommagée, utiliser une autre clé de contact. Il serait alors bon de vérifier aussi le fusible. Se reporter à la rubrique *Fusibles et disjoncteurs à la page 5-125*. Si le moteur ne démarre pas avec l'autre clé, votre véhicule a besoin d'être réparé. Si le moteur démarre, il se peut que la première clé de contact soit défectueuse. S'adresser à votre concessionnaire capable d'entretenir le système PASS-Key^{MD} III+ et pour obtenir une nouvelle clé. En cas d'urgence, communiquer avec l'assistance routière.

Le décodeur du dispositif PASS-Key^{MD} III+ peut mémoriser le code de transpondeur d'une nouvelle clé ou d'une clé de rechange. Vous pouvez programmer jusqu'à 10 clés pour ce véhicule. La procédure suivante s'applique seulement à la programmation de clés supplémentaires. Si toutes les clés déjà programmées sont perdues ou ne fonctionnent pas, consulter votre concessionnaire ou un serrurier capable d'entretenir le système PASS-Key^{MD} III+ pour obtenir de nouvelles clés et les programmer au système.

Consulter votre concessionnaire ou un serrurier capable d'entretenir le système PASS-Key^{MD} III+ pour obtenir de nouvelles clés correspondant exactement au modèle de clé de contact pour ce système.

Pour programmer la nouvelle clé supplémentaire :

1. Un ⊕ doit être estampillé sur la nouvelle clé.
2. Introduire la clé d'origine fonctionnelle dans l'allumage et faire démarrer le moteur. Si le moteur ne démarre pas, se rendre chez votre concessionnaire pour un entretien.
3. Après que le moteur a démarré, mettre la clé à la position LOCK/OFF (verrouillage/arrêt) et la retirer.
4. Introduire la nouvelle clé à programmer et la placer en position ON/RUN (marche) dans les cinq secondes.

   Le témoin de sécurité s'éteint une fois la clé programmée.
5. Refaire les étapes 1 à 4 si d'autres clés doivent être programmées.

Si votre clé PASS-Key^{MD} III+ est perdue ou ne fonctionne plus, consulter votre concessionnaire ou un serrurier capable d'entretenir le système PASS-Key^{MD} III+ pour obtenir une nouvelle clé.

Ne pas abandonner dans le véhicule la clé ou le dispositif qui désarme ou désactive le système antivol.

Démarrage et fonctionnement de votre véhicule

Rodage de véhicule neuf

Remarque: **Le véhicule n'exige pas de rodage complexe. Toutefois, il ne s'en portera que mieux à long terme si vous suivez les recommandations suivantes :**

- **Conduire à une vitesse inférieure ou égale à 88 km/h (55 mi/h) pendant les premiers 805 km (500 milles).**
- **Ne pas conduire à vitesse constante, rapide ou lente, pendant les premiers 805 km (500 milles). Ne pas démarrer pleins gaz. Éviter de rétrograder pour freiner ou ralentir le véhicule.**
- **Au cours des premiers 322 km (200 milles) environ, éviter de freiner brusquement car les garnitures de freins ne sont pas encore rodées. Des arrêts brusques sur des garnitures neuves peuvent provoquer l'usure prématurée des garnitures qui devront être remplacées plus tôt que prévu. Ces recommandations sont également applicables à chaque fois que vous remplacez les garnitures des freins de votre véhicule.**
- **Ne pas tracter de remorque pendant le rodage. Pour connaître les capacités de traction de remorque du véhicule et obtenir plus d'informations, se reporter à *Traction d'une remorque à la page 4-58*.**

Suite au rodage, la vitesse du moteur et la charge peuvent être augmentées progressivement.

Positions du commutateur d'allumage

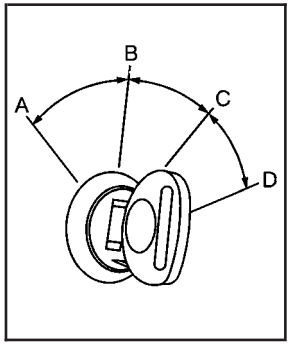

Le commutateur d'allumage comporte quatre positions :

Pour sortir de la position de stationnement (P), la clé de contact doit être en position ON/RUN (marche) ou ACC/ACCESSORY (accessoires) et la pédale de frein ordinaire doit être enfoncée.

A (verrouillage/arrêt): Cette position bloque le commutateur d'allumage. Elle bloque également la boîte de vitesses sur les véhicules à boîte de vitesses automatique. La clé peut être retirée en position LOCK/OFF (verrouillage/arrêt).

Sur les véhicules à boîte de vitesses automatique, le levier de sélection doit être en position de stationnement (P) pour pouvoir tourner le commutateur d'allumage en position LOCK/OFF (verrouillage/arrêt).

Le volant peut rester bloqué lorsque les roues ne sont pas en position de ligne droite. Si ceci se produit, tourner le volant de droite à gauche en tournant la clé en position ACC/ACCESSORY (accessoires). Si ceci ne fonctionne pas, le véhicule doit être réparé.

Remarque: **Utiliser un outil pour forcer la rotation de la clé dans le commutateur d'allumage risque d'endommager celui-ci ou de briser la clé. Utiliser la clé adéquate, l'enfoncer totalement dans le commutateur et ne la tourner qu'à la main. Si elle ne peut tourner, contacter le concessionnaire.**

B (accessoires): Cette position permet à des appareils comme la radio et les essuie-glaces de fonctionner pendant que le moteur est arrêté. Utiliser cette position si le véhicule doit être poussé ou remorqué.

C (marche): Cette position peut être utilisée pour faire fonctionner les accessoires électriques et afficher certains témoins et indicateurs du groupe d'instruments du tableau de bord. Le commutateur reste dans cette position lorsque le moteur tourne. La boîte de vitesses est également déverrouillée dans cette position sur les véhicules à boîte de vitesses automatique.

Si la clé reste en position ACC/ACCESSORY (accessoires) ou ON/RUN (marche) et que le moteur est coupé, la batterie peut se décharger. Vous risquez de ne pas pouvoir démarrer si la batterie se décharge pendant une période prolongée.

D (démarrage): Cette position fait démarrer le moteur. Quand le moteur démarre, il faut relâcher la clé. Le commutateur d'allumage revient alors à la position ON/RUN (marche) pour la conduite.

Une tonalité d'avertissement retentit si la porte du conducteur est ouverte, si le commutateur d'allumage est en position ACC/ACCESSORY (accessoires) ou LOCK/OFF (verrouillage/arrêt) et si la clé se trouve dans le commutateur d'allumage.

Prolongation d'alimentation des accessoires

Ces accessoires du véhicule peuvent être utilisés jusqu'à 10 minutes après l'arrêt du moteur :

- Système audio
- Toit ouvrant
- Glaces électriques

Le toit ouvrant et les glaces à commande électrique continueront à fonctionner jusqu'à 10 minutes après que la clé soit tournée en position LOCK/OFF (verrouillage/arrêt) ou jusqu'à ce qu'une porte soit ouverte. La radio continuera de fonctionner jusqu'à 10 minutes après que la clé soit tournée en position LOCK/OFF ou jusqu'à ce que la porte du conducteur soit ouverte.

Démarrage du moteur

Placer le levier de sélection en position de stationnement (P) ou au point mort (N). Le démarrage à toute autre position est impossible. Pour redémarrer alors que le véhicule roule, utiliser uniquement le point mort (N).

Remarque: **Ne pas tenter de passer en position de stationnement (P) lorsque le véhicule est en mouvement. Vous pourriez endommager la boîte de vitesses. Passer en position de stationnement (P) uniquement lorsque le véhicule est à l'arrêt.**

Procédure de démarrage

1. Sans le pied sur l'accélérateur, tourner la clé en position START (démarrage). Lorsque le moteur démarre, relâcher la clé. Le régime du ralenti diminuera au fur et à mesure que le moteur se réchauffe. Ne pas lancer le moteur immédiatement après le démarrage. Utiliser le moteur et la boîte de vitesses en douceur pour permettre à l'huile de se réchauffer et de lubrifier tous les organes mobiles.

   Le véhicule est équipé d'un système de démarrage informatisé. Ce dispositif contribue au démarrage du moteur et protège les composants. Si la clé est tournée en position START (démarrage) et qu'elle est relâchée quand le moteur commence à tourner, le moteur continuera à tourner quelques secondes ou jusqu'à ce que le véhicule démarre. Si le moteur ne démarre pas et que la clé est maintenue en position START, le fonctionnement du démarreur sera coupé après 15 secondes pour éviter d'endommager le démarreur. Ce système empêche également le fonctionnement du démarreur si le moteur tourne déjà. Le démarrage du moteur peut être arrêté en plaçant le commutateur d'allumage en position ACC/ACCESSORY (accessoires) ou LOCK/OFF (verrouillage/arrêt).

Remarque: **Si vous tentez de démarrer le moteur pendant une longue période en replaçant la clé en position START (démarrage) immédiatement après avoir essayé de le démarrer, vous risquez de provoquer une surchauffe, d'endommager le moteur et de décharger la batterie. Attendre au moins 15 secondes entre chaque tentative afin de permettre au démarreur de refroidir.**

2. Si le moteur ne démarre pas après 5-10 secondes, spécialement par temps très froid (moins de 0°F ou –18°C), il peut être noyé par un excès d'essence. Enfoncer complètement la pédale d'accélérateur au plancher et la maintenir enfoncée en tenant la clé de contact à la position START (démarrage) pendant 15 secondes maximum. Attendre au moins 15 secondes entre chaque essai pour permettre le refroidissement du démarreur. Une fois le moteur en marche, relâcher la clé et l'accélérateur. Si le véhicule démarre brièvement, puis s'arrête à nouveau, répéter ces étapes. Ceci élimine le carburant excessif du moteur. Ne pas lancer le moteur immédiatement après le démarrage. Faire fonctionner le moteur et la boîte de vitesses suffisamment jusqu'à ce que l'huile soit chaude et lubrifie tous les organes mobiles.

Remarque: **Votre moteur est conçu pour fonctionner à partir de l'équipement électronique du véhicule. Si vous ajoutez des accessoires ou des pièces électriques, vous risquez de modifier le fonctionnement du moteur. Consulter votre concessionnaire avant d'ajouter des équipements électriques. Dans le cas contraire, le moteur risque de ne pas fonctionner correctement et les dommages résultants ne seraient pas couverts par la garantie du véhicule.**

Chauffe-liquide de refroidissement du moteur

Le chauffe-liquide de refroidissement facilite le démarrage et diminue la consommation pendant la phase de réchauffement du moteur par temps froid, à des températures inférieures ou égales à –18°C (0°F). Le chauffe-moteur doit être branché au moins quatre heures avant de démarrer. Un thermostat interne au cordon peut être présent, qui empêche le fonctionnement du chauffe-liquide lorsque la température est supérieure à –18°C (0°F).

Pour utiliser le chauffe-moteur

1. Arrêter le moteur.
2. Repérer le cordon électrique situé près de la boucle de récupération avant, sur le côté conducteur du véhicule.
3. Le brancher sur une prise de courant alternatif de 110 volts reliée à la terre.

⚠ ATTENTION:

L'utilisation d'une prise non reliée à la terre entraîne un risque de décharge électrique. De plus, une mauvaise rallonge pourrait surchauffer et provoquer un incendie. Risques de graves blessures. Brancher la fiche dans une prise de courant alternatif pour trois broches de 110 volts reliée à la terre. Si le cordon n'est pas assez long, utiliser un cordon prolongateur à trois broches robuste d'au moins 15 ampères.

4. Avant de démarrer le moteur, s'assurer de débrancher le fil électrique et de le ranger tel qu'il était pour le maintenir à l'écart des pièces mobiles du moteur.

Le temps de branchement du chauffe-liquide de refroidissement dépend de plusieurs facteurs. Demander conseil à un concessionnaire de la région où le véhicule sera stationné.

Fonctionnement de la boîte de vitesses automatique

Le véhicule est doté d'une boîte automatique Hydra-Matic[MD] 6L80 et d'un indicateur électronique de position de transmission placé dans le groupe d'instruments. Cet indicateur s'allume quand le commutateur d'allumage occupe la position ON/RUN (marche).

Il y a plusieurs positions du levier de sélection.

P R N D M 2 1

Stationnement (P): Cette position bloque les roues arrière. C'est la meilleure position de démarrage du moteur car le véhicule ne peut pas facilement se déplacer.

Lors d'un stationnement en côte, spécialement si le véhicule est chargé, un effort particulier peut être nécessaire pour quitter la position de stationnement (P). Se reporter à Blocage de couple (boîte de vitesses automatique) sous *Changement à la position de stationnement à la page 2-49* pour plus d'information.

⚠ ATTENTION:

Il peut être dangereux de quitter le véhicule si le levier de vitesses n'est pas complètement en position P (stationnement) avec le frein de stationnement fermement serré. Le véhicule peut rouler.

Ne pas quitter le véhicule lorsque le moteur est en marche sauf si vous y êtes contraint. Si vous laissez le moteur tourner, le véhicule pourrait se déplacer soudainement et vous blesser ou blesser d'autres personnes. Pour vous assurer que le véhicule ne bougera pas, même lorsque vous vous trouvez sur un terrain relativement plat, toujours serrer le frein de stationnement et placer le levier de vitesses en position P (stationnement). Se reporter à *Changement à la position de stationnement à la page 2-49*. En cas de traction d'une remorque, se reporter à *Traction d'une remorque à la page 4-58*.

Marche arrière (R): Utiliser cette position pour reculer.

Remarque: **Le passage en position R (marche arrière) lorsque le véhicule se déplace en marche avant peut endommager la boîte de vitesses. Les réparations ne seront pas couvertes par la garantie du véhicule. Passer en position R (marche arrière) uniquement après l'arrêt du véhicule.**

Pour déplacer le véhicule d'avant en arrière lorsqu'il est embourbé dans la neige, la glace ou le sable sans endommager la boîte de vitesses, se reporter à *Si le véhicule est coincé dans le sable, la boue ou la neige à la page 4-40*.

Point mort (N): Dans cette position, le moteur n'est pas connecté aux roues. Pour redémarrer le moteur lorsque le véhicule est déjà en mouvement, utiliser uniquement la position de point mort (N). Utiliser également la position de point mort (N) lorsque le véhicule est remorqué.

⚠ ATTENTION:

Passer en vitesse lorsque le moteur tourne à un régime élevé est dangereux. Si le pied ne presse pas fermement la pédale de frein, le véhicule peut se déplacer très rapidement. Il peut en résulter une perte de contrôle et le véhicule peut heurter des personnes ou des objets. Ne pas passer en vitesse lorsque le moteur tourne à haut régime.

Remarque: **Quitter la position P (stationnement) ou N (point mort) alors que le moteur tourne à une vitesse élevée peut endommager la boîte de vitesses. Les réparations ne seraient pas couvertes par la garantie du véhicule. S'assurer que le moteur ne tourne pas à vitesse élevée lorsque vous changez de rapport.**

Marche avant (D): Ceci est la position de conduite normale. Elle réduit la consommation de carburant du véhicule. Si vous désirez plus de puissance pour dépasser, et :

- Vous roulez à moins de 55 km/h (35 mi/h), enfoncer l'accélérateur à mi-course environ.
- Vous roulez à environ 55 km/h (35 mi/h) ou plus, enfoncer complètement l'accélérateur.

En faisant ceci, le véhicule rétrogradera à la vitesse inférieure et possèdera plus de puissance.

La surmultipliée automatique (D) peut être utilisée si vous tractez une remorque, si vous transportez une charge lourde, sur des côtes raides ou en conduite tout terrain. Vous pouvez rétrograder si la boîte change trop souvent de vitesse.

La rétrogradation sur une route glissante peut entraîner un dérapage. Se reporter à Dérapage, sous *Perte de contrôle à la page 4-13*.

Mode manuel (M): Cette position permet au conducteur de sélectionner la gamme adéquate en fonction des conditions du trajet. Si le véhicule est équipé de cette fonction, consulter la commande de vitesses de conducteur (DSC) plus loin dans cette section.

Remarque: **Le patinage des roues ou le maintien du véhicule en place sur un plan incliné en utilisant uniquement la pédale d'accélérateur peut d'endommager la boîte de vitesses. Cette réparation ne serait pas couverte par la garantie du véhicule. Si vous êtes embourbé, ne pas faire patiner les roues. En arrêtant en côte, vous pouvez utiliser les freins pour immobiliser le véhicule.**

Deuxième (2): Cette position réduit la vitesse du véhicule sans utiliser les freins. Utiliser la deuxième vitesse (2) dans les pentes. Cette position vous permet de mieux contrôler la vitesse du véhicule lorsque vous descendez des routes de montagne escarpées, ce qui ne vous empêche pas d'utiliser vos freins au besoin.

Première (1): Cette position réduit la vitesse du véhicule sans utiliser les freins. L'utiliser en forte descente et en conduite tout terrain, au moment où le véhicule pourrait accélérer à cause de la déclivité du terrain.

Lorsque vous passez en deuxième (2) ou en première (1) il fournit le rapport inférieur le mieux approprié à votre vitesse actuelle et continue à rétrograder au fur et à mesure du ralentissement du véhicule, en rétrogradant éventuellement jusqu'au rapport sélectionné.

Votre véhicule possède une fonction de stabilisation de changement de rapport qui ajuste les changements de rapport aux conditions du trajet afin de réduire la fréquence des changements de rapport. Cette fonction de stabilisation est conçue pour déterminer avant un passage au rapport supérieur si le moteur est capable de maintenir la vitesse du véhicule en analysant les paramètres tels que la vitesse du véhicule, la position du papillon et la charge du véhicule. Si la fonction de stabilisation détermine que la vitesse actuelle du véhicule ne peut être maintenue, la boîte ne passe pas au rapport supérieur mais maintient le rapport en cours. Dans certains cas, ceci peut sembler un retard de changement de rapport alors que la boîte fonctionne normalement.

La boîte de vitesses utilise des commandes adaptatives de changement de rapport qui comparent les principaux paramètres de changement de rapport aux changements idéaux préprogrammés enregistrés dans l'ordinateur de la boîte de vitesses. La boîte effectue en permanence des adaptations pour améliorer le rendement du véhicule en fonction de son mode d'utilisation, de la charge du véhicule et des changements de température. Pendant ces commandes adaptatives, le changement des rapports peut sembler différent étant donné que la boîte de vitesses détermine les meilleurs réglages.

En cas de très basses températures, le changement de vitesse à partir de la boîte de vitesses automatique Hydra-Matic^{MD} 6L80 peut être temporisé, permettant des changements de vitesse plus stables jusqu'au réchauffement du moteur. Les changements de vitesse peuvent être davantage perceptibles avec une boîte de vitesses froide. Cette différence est normale.

Commande de vitesses de conducteur (DSC)

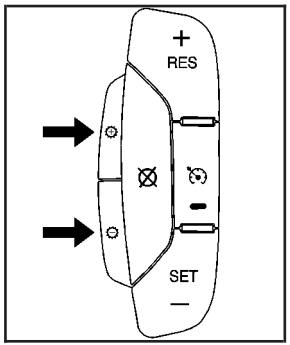

Le véhicule est doté d'une commande de vitesses de conducteur (DSC). La DSC commande la boîte de vitesses et la vitesse du véhicule en descente ou en tirant une remorque en vous permettant de sélectionner une gamme de rapports.

Mode d'emploi :

1. Déplacer le sélecteur en mode manuel (M). Ceci forcera une rétrogradation à partir du rapport actuel, pour les rapports 3 à 6.
2. Presser le bouton (+) ou (–) placé à gauche du volant pour sélectionner la gamme de rapports désirée pour les conditions de conduite actuelles.

En mode manuel (M) un numéro s'affiche à côté du M pour indiquer le rapport maximum disponible. L'écran du CIB affiche le message MANUAL SHIFT (changement de vitesse manuel) sur la première ligne et le rapport maximum disponible sur la seconde. Se reporter à *Centralisateur informatique de bord (CIB) à la page 3-50* et *Fonctionnement et affichages du centralisateur informatique de bord (Utilisation des boutons du CIB) à la page 3-50* ou *Fonctionnement et affichages du centralisateur informatique de bord (Remise à zéro du compteur journalier) à la page 3-57* pour de plus amples informations. Le numéro affiché au CIB est le rapport le plus élevé disponible. La boîte de vitesses sera limitée au rapport sélectionné et aux rapports inférieurs. Le changement de vitesse se produira normalement en roulant; cependant le groupe d'instruments continuera à afficher le rapport maximum disponible. Les rapports supérieurs ne seront pas disponibles tant que la sélection ne sera pas modifiée pour les inclure en utilisant le bouton (+).

Le freinage de rapport est indisponible quand la commande de vitesses du conducteur est active. Se reporter à *Mode de remorquage à la page 2-41* et *Traction d'une remorque à la page 4-58* pour plus d'information.

En utilisant la commande de vitesses du conducteur (DSC), la régulation de vitesse et le mode remorquage peuvent être utilisés.

Mode de remorquage

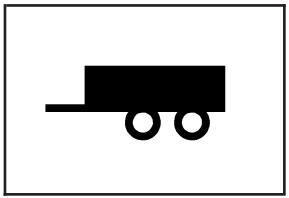

Le véhicule possède un mode remorquage. Ce mode règle le schéma de changement de vitesses pour réduire la fréquence des changements de rapport fournissant un meilleur rendement, un meilleur contrôle du véhicule et un meilleur refroidissement de la boîte de vitesses lors de la traction de lourdes charges.

Presser le bouton placé sur le tableau de bord, à droite du volant pour mettre en/hors fonction le mode remorquage. Quand le mode remorquage est en fonction, un témoin du groupe d'instruments du tableau de bord s'allume.

Se reporter à *Témoin de mode de remorquage/transport à la page 3-48* pour plus de renseignements.

Voir aussi « Mode de remorquage » sous *Traction d'une remorque à la page 4-58* pour en savoir plus.

Freinage de rapport

Le freinage de rapport est actif uniquement pendant que le mode remorquage est sélectionné et que vous n'êtes pas en mode de sélection de gamme. Voir « Mode de remorquage » plus haut ainsi que *Fonctionnement de la boîte de vitesses automatique à la page 2-36* pour plus d'information sur le mode de sélection de gamme. Le freinage de rapport aide à maintenir la vitesse du véhicule en descente en utilisant automatiquement un schéma de changement de rapport qui utilise le moteur et la boîte de vitesses pour ralentir le véhicule. Ceci réduit l'usure du circuit de freinage et augmente le contrôle du véhicule. Le freinage de rapport surveille la vitesse du véhicule, l'accélération, le couple du moteur et l'utilisation de la pédale de frein. En utilisant cette information, le système détecte à quel moment le véhicule se trouve dans une descente et le désir du conducteur de ralentir le véhicule quand il appuie sur la pédale de frein.

Se reporter à la rubrique *Traction d'une remorque à la page 4-58* pour plus de renseignements.

Freinage de régulation de vitesse

Le freinage de régulation de vitesse fonctionne lorsque le régulateur de vitesse est engagé en mode de remorquage afin d'aider à maintenir la vitesse du véhicule si celui-ci est chargé. Le freinage de régulation de vitesse intervient en descente. Il maintient la vitesse du véhicule en utilisant automatiquement un schéma de rapport qui utilise le moteur et la boîte de vitesses pour ralentir le véhicule. Si la vitesse du véhicule est supérieure à la vitesse désirée, la boîte de vitesses rétrograde pour ralentir le véhicule. Si la vitesse du véhicule est proche ou inférieure à la vitesse désirée, la boîte passe au rapport supérieur ce qui permet à la vitesse du véhicule d'augmenter.

En mode de sélection de plage (RSM), le freinage de régulation de vitesse n'est pas disponible.

Se reporter à *Fonctionnement de la boîte de vitesses automatique à la page 2-36*.

Transmission à quatre roues motrices en prise permanente

La boîte de transfert de la transmission à quatre roues motrices en prise permanente est conçue pour envoyer constamment la puissance d'entraînement du moteur aux quatre roues afin d'augmenter leur capacité de traction. Pour tirer un maximum de puissance de la transmission à quatre roues motrices en prise permanente, vous devez vous familiariser avec son fonctionnement.

Remarque: **Le fait de conduire sur une chaussée en position Quatre roues motrices haute vitesse verrouillé ou Quatre roues motrices basse vitesse verrouillé pendant de longues périodes peut entraîner une usure prématurée du groupe motopropulseur et des pneus du véhicule. Ne pas conduire sur une chaussée en position Quatre roues motrices haute vitesse verrouillé ou Quatre roues motrices basse vitesse verrouillé pendant de longues périodes.**

Cadran de la boîte de transfert

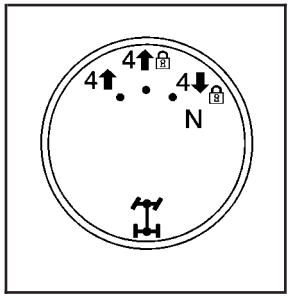

Le cadran de la boîte de transfert se trouve à droite du groupe d'instruments du tableau de bord. Utiliser ce cadran pour sélectionner ou non les différents modes de la transmission à quatre roues motrices en prise permanente.

La boîte de transfert fait partie du système de transmission à quatre roues motrices en prise permanente et permet d'utiliser les quatre modes de fonctionnement :

4 ↑ (transmission à quatre roues motrices en prise permanente): Cette position sert pour la plupart des situations de conduite sur route et autoroute. Elle peut aussi servir dans des conditions hors route légères ou variables.

4 ↑ 🔒 (quatre roues motrices haute vitesse verrouillé): Utiliser ce mode lorsqu'il vous faut plus de traction dans la plupart des situations hors route, notamment, dans le sable, la neige, la boue ou dans les sentiers rocailleux plans.

4 ↓ 🔒 (quatre roues motrices basse vitesse verrouillé): Ce mode procure plus de couple aux quatre roues est utilisé pour les conditions hors routes extrêmes. Choisir le mode quatre roues motrices basse vitesse verrouillé en conduite hors route dans le sable épais, la boue profonde ou la neige épaisse et pour monter ou descendre des pentes abruptes.

Lorsque ce mode est activé, vous pouvez choisir de verrouiller le pont arrière pour plus de traction dans des situations hors route extrêmes. Se reporter à la rubrique *Essieu arrière verrouillable à la page 4-10*.

Remarque: **Le fait de conduire le véhicule en position quatre roues motrices, gamme basse verrouillé au-dessus de 80 km/h (50 mi/h) sur une période prolongée pourrait endommager la boîte de transfert. Ne pas conduire le véhicule en position quatre roues motrices, gamme basse verrouillé au-dessus-de 80 km/h (50 mi/h) sur une période prolongée.**

⚠ ATTENTION:

Régler la boîte de transfert au point mort (N) risque de faire rouler le véhicule même si la boîte de vitesses est à la position de stationnement (P). Vous ou une autre personne risquez d'être gravement blessé. S'assurer de serrer le frein de stationnement avant de mettre la boîte de transfert au point mort (N). Se reporter à *Frein de stationnement à la page 2-48*.

Point mort (N): Placer la boîte de transfert au point mort (N) uniquement lorsqu'il est remorqué. Se reporter à *Remorquage d'un véhicule récréatif à la page 4-52* ou à *Remorquage du véhicule à la page 4-52* pour plus d'informations.

Les témoins du cadran indiquent le mode que vous avez choisi. Les témoins s'allument brièvement lorsque vous mettez le contact et un d'entre eux reste allumé. Si les témoins ne s'allument pas, amener le véhicule chez votre concessionnaire pour le faire réparer.

Un témoin clignote pendant un passage de rapport de la boîte de transfert. Il reste allumé lorsque le passage est terminé. Si la boîte de transfert ne peut pas effectuer le passage demandé, elle revient au dernier réglage choisi.

Si le message SERVICE 4WD (vérifier les 4 roues motrices) reste allumé, amener le véhicule chez votre concessionnaire pour le faire réparer. Se reporter à « Message Vérifier les 4 roues motrices » sous *Centralisateur informatique de bord (CIB) à la page 3-50*.

Passage de quatre roues motrices haute vitesse à quatre roues motrices haute vitesse verrouillé

Lorsque le véhicule se déplace à une vitesse inférieure à 64 km/h (40 mi/h), tourner le cadran en position quatre roues motrices haute vitesse ou quatre roues motrices haute vitesse verrouillé. Le témoin du cadran clignote au moment du passage et reste allumé lorsque celui-ci est terminé.

Il peut être nécessaire de faire marche arrière sur une courte distance de 7,5 m (25 pi) pour désactiver la fonction de verrouillage.

Passage au mode quatre roues motrices basse vitesse verrouillé

Pour passer en position quatre roues motrices gamme basse verrouillée, le commutateur d'allumage doit être à la position ON/RUN (marche), le véhicule doit être à l'arrêt ou ne pas rouler à plus de 5 km/h (3 mi/h) et la boîte de vitesses doit être au point mort (N). La meilleure méthode pour passer en quatre roues motrices gamme basse verrouillée est de maintenir la vitesse du véhicule entre 1,6 et 3,2 km/h (1 à 2 mi/h). Tourner le cadran sur quatre roues motrices gamme basse verrouillée. Vous devez attendre que le témoin quatre roues motrices gamme basse verrouillée du cadran cesse de clignoter et reste allumé avant de mettre la boîte de vitesses en prise.

Lorsque la boîte de transfert passe en position quatre roues motrices gamme basse verrouillée, le témoin StabiliTrak^{MD} s'allume pour indiquer que le système a été désactivé et un message apparaît au CIB. Se reporter à *Centralisateur informatique de bord - Avertissements et messages à la page 3-63* pour de plus amples informations.

Remarque: **Le passage en vitesse avant que le témoin s'arrête de clignoter pourrait endommager la boîte de transfert. Toujours attendre que le témoin s'arrête de clignoter avant de refaire passer la transmission dans une vitesse.**

Il est normal que le véhicule émette un bruit d'engagement et cogne lors des passages entre les positions quatre roues motrices gamme basse verrouillée et quatre roues motrices gamme haute ou quatre roues motrices gamme haute verrouillée ou bien en quittant le point mort (N) lorsque le moteur tourne.

Si la position 4 roues motrices gamme basse verrouillé est sélectionnée lorsque le véhicule est en prise ou qu'il roule, le témoin quatre roues motrices gamme basse verrouillée clignotera pendant 15 secondes et le passage ne sera pas effectué, sauf si le véhicule roule à moins de 5 km/h (3 mi/h) et que la boîte de vitesses est au point mort (N). Au bout de 15 secondes, la boîte de transfert repasse à la dernière position choisie.

Quitter le mode quatre roues motrices basse vitesse verrouillé

Pour passer de la position quatre roues motrices gamme basse verrouillée à quatre roues motrices gamme haute ou quatre roues motrices gamme haute verrouillée, le véhicule doit être à l'arrêt ou rouler à moins de 5 km/h (3 mi/h) avec la boîte de vitesses au point mort (N) et la clé de contact à la position ON/RUN (marche). La meilleure méthode pour quitter la position quatre roues motrices gamme basse verrouillée est de maintenir la vitesse du véhicule entre 1,6 et 3,2 km/h (1 à 2 mi/h). Tourner le cadran sur quatre roues motrices gamme haute ou quatre roues motrices gamme haute verrouillée. Vous devez attendre que le témoin quatre roues motrices gamme haute ou quatre roues motrices gamme haute verrouillée cesse de clignoter et reste allumé avant de mettre la boîte de vitesses en prise.

Il est normal que le véhicule émette un bruit d'engagement et cogne lors des passages entre les positions quatre roues motrices gamme basse verrouillée et quatre roues motrices gamme haute ou quatre roues motrices gamme haute verrouillée ou bien en quittant le point mort (N) lorsque le moteur tourne.

Si la position quatre roues motrices gamme haute ou quatre roues motrices gamme haute verrouillée est sélectionnée alors que le véhicule est en prise et/ou se déplace, le témoin quatre roues motrices gamme haute ou quatre roues motrices gamme haute verrouillée clignotera pendant 30 secondes et le passage ne sera pas effectué, sauf si le véhicule roule à moins de 5 km/h (3 mi/h) et que la boîte de vitesses est au point mort (N).

Remarque: **Le passage en vitesse avant que le témoin s'arrête de clignoter pourrait endommager la boîte de transfert. Toujours attendre que le témoin s'arrête de clignoter avant de refaire passer la transmission dans une vitesse.**

Passage au point mort

Pour passer la boîte de transfert au point mort (N), procéder de la manière suivante :

1. S'assurer que le véhicule est stationné et ne risque pas de rouler.
2. Serrer le frein de stationnement et appuyer sur la pédale des freins ordinaires. Se reporter à *Frein de stationnement à la page 2-48*.
3. Démarrer le véhicule ou tourner le commutateur d'allumage en position ON/RUN (marche).
4. Placer le levier de vitesses au point mort (N).

5. Passer la boîte de transfert en transmission à quatre roues motrices en prise permanente.
6. Tourner le cadran de la boîte de transfert dans le sens horaire au point mort (N). La boîte de transfert ne passera pas au point mort (N) sauf si cette position est maintenue pendant 10 secondes. Le témoin de point mort (N) s'allumera puis le cadran pourra être lentement relâché. Le cadran sera en position quatre roues motrices gamme basse verrouillée mais la boîte de transfert sera au point mort (N) et le témoin de point mort (N) sera allumé.
7. Si le moteur tourne, vérifier que la boîte de transfert est au point mort (N) en passant sur marche arrière (R) pendant une seconde, puis sur marche avant (D) pendant une seconde.
8. Tourner la clé sur ACC/ACCESSORY (accessoire) pour arrêter le moteur.
9. Placer le levier de vitesses en position de stationnement (P).
10. Desserrer le frein de stationnement avant de déplacer le véhicule.
11. Tourner la clé de contact en position LOCK/OFF (verrouillage/arrêt).

Sortie du point mort (N)

Pour quitter le point mort (N), exécuter la procédure suivante :

1. Serrer le frein de stationnement et appuyer sur la pédale des freins ordinaires.
2. Passer la boîte de vitesses au point mort (N) et tourner le commutateur d'allumage à la position ON/RUN (marche), sans démarrer le moteur.
3. Tourner le cadran de la boîte de transfert sur quatre roues motrices en prise permanente, quatre roues motrices gamme haute verrouillée ou quatre roues motrices gamme basse verrouillée.

   Lorsque la boîte de transfert a quitté la position de point mort (N), le témoin de point mort (N) s'éteint.
4. Desserrer le frein de stationnement avant de déplacer le véhicule.

Remarque: **Si vous passez une vitesse avant que le témoin du mode demandé n'ait cessé de clignoter, vous risquez d'endommager la boîte de transfert. Pour éviter d'endommager le véhicule, toujours attendre que les témoins de mode aient cessé de clignoter avant de passer une vitesse.**

5. Démarrer le moteur et passer à la position voulue.

Frein de stationnement

Pour serrer le frein de stationnement, maintenir la pédale des freins ordinaires enfoncée, puis enfoncer la pédale du frein de stationnement.

Un carillon retentit et le témoin d'avertissement clignote si le frein de stationnement est serré alors que le véhicule se déplace à une vitesse minimale de 5 km/h (3 mi/h) pendant au moins trois secondes.

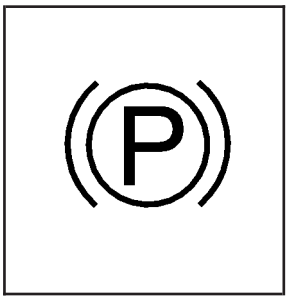

Pour desserrer le frein de stationnement, maintenir enfoncée la pédale des freins ordinaires. Tirer sur le bord inférieur du levier, qui se trouve au-dessus de la pédale du frein de stationnement et qui affiche le symbole du frein de stationnement.

Si le contact est mis lorsque le frein de stationnement est relâché, le témoin du système de freinage s'éteint.

Remarque: **Conduire alors que le frein de stationnement est serré peut causer la surchauffe du système de freinage et de l'usure prématurée ou des dommages aux pièces du système. S'assurer que le frein de stationnement est complètement desserré et que le témoin du frein est éteint avant de conduire.**

Si le véhicule sert à tracter une remorque est stationné dans une côte, se reporter à la rubrique *Traction d'une remorque à la page 4-58*.

Changement à la position de stationnement

⚠ ATTENTION:

Il peut être dangereux de sortir du véhicule si le levier de vitesses n'est pas complètement en position P (stationnement) et si le frein de stationnement n'est pas fermement serré. Le véhicule pourrait rouler. Si vous laissez le moteur tourner, le véhicule pourrait se déplacer soudainement et vous blesser ou blesser d'autres personnes. Pour vous assurer que le véhicule ne

... /

ATTENTION: (suite)

bougera pas, même lorsque vous vous trouvez sur un terrain relativement plat, effectuer ce qui suit. En cas de traction d'une remorque, se reporter à *Traction d'une remorque à la page 4-58*.

1. Maintenir la pédale de frein enfoncée et appliquer le frein de stationnement. Pour plus d'informations, se reporter à la rubrique *Frein de stationnement à la page 2-48*.
2. Mettre le levier de vitesses en position de stationnement (P) en pressant le bouton du levier et en poussant le levier complètement vers l'avant du véhicule.
3. Tourner la clé de contact sur LOCK/OFF (verrouillage/arrêt).
4. Retirer la clé et l'emporter. Si vous pouvez sortir de votre véhicule avec la clé en main, le véhicule est bien en position de stationnement (P).

Quitter le véhicule en laissant tourner le moteur

⚠ ATTENTION:

Il peut être dangereux de quitter le véhicule lorsque le moteur tourne. Le véhicule pourrait subitement se déplacer si le levier de vitesses n'est pas totalement en position P (stationnement) avec le frein de stationnement fermement serré. Et si vous quittez le véhicule en laissant le moteur tourner, celui-ci pourrait surchauffer et même prendre feu, au risque de causer des blessures. Ne pas quitter le véhicule en laissant le moteur tourner.

Si vous devez quitter votre véhicule pendant que le moteur tourne, s'assurer que le levier de vitesses est à la position de stationnement (P) et que le frein de stationnement est bien serré. Après avoir déplacé le levier de vitesses à la position de stationnement (P), maintenir la pédale de frein ordinaire enfoncée. Vérifier ensuite si le levier de vitesses peut être déplacé hors de la position de stationnement (P) sans devoir d'abord appuyer sur le bouton du levier de sélection de la console. Si vous le pouvez, cela signifie que le levier de vitesses n'était pas complètement verrouillé à la position de stationnement (P).

Blocage de couple

Si vous stationnez en pente et que vous n'engagez pas correctement la boîte de vitesses en position de stationnement (P), le poids du véhicule peut exercer trop de force sur le cliquet de stationnement de la boîte de vitesses. Il vous sera peut-être difficile de déplacer le levier de sélection hors de la position de stationnement (P). C'est ce qu'on appelle « blocage de couple ». Pour éviter le blocage de couple, serrer le frein de stationnement, puis déplacer correctement le levier de sélection en position de stationnement (P) avant de sortir du véhicule. Pour savoir comment faire, se reporter à *Changement à la position de stationnement à la page 2-49*.

Quand vous êtes prêt à reprendre la route, déplacer le levier de sélection hors de la position de stationnement (P) avant de desserrer le frein de stationnement.

Si un blocage de couple se produit, vous devrez peut-être faire pousser votre véhicule par un autre un peu plus haut dans la côte afin de relâcher la pression sur le cliquet de stationnement de la boîte de vitesses, et pouvoir déplacer le levier de sélection hors de la position de stationnement (P).

Retrait de la position de stationnement

Ce véhicule est équipé d'un système de déverrouillage électronique du levier de vitesses. Le déverrouillage du levier de vitesses est conçu pour :

- Empêcher le retrait de la clé de contact si le levier de sélection n'est pas en position de stationnement (P) avec le bouton de déblocage du levier de sélection complètement relâché, et
- Empêcher le déplacement du levier de sélection hors de la position de stationnement (P) à moins que le commutateur d'allumage soit en position ON/RUN (marche) ou ACC/ACCESSORY (accessoires) et que la pédale de frein soit enfoncée.

Le déverrouillage du levier de sélection fonctionne en permanence excepté lorsque la batterie est déchargée ou que sa tension est faible (moins de 9 V).

Si la batterie du véhicule est déchargée ou faible, essayer de la recharger ou de faire démarrer le moteur à l'aide de câbles volants. Pour de plus amples renseignements, se reporter à *Démarrage avec batterie auxiliaire à la page 5-49*.

Pour sortir de la position P (stationnement).

1. Appuyer sur la pédale de frein.
2. Presser le bouton du levier de sélection.
3. Déplacer le levier de sélection vers la position désirée.

S'il n'est toujours pas possible de quitter la position de stationnement (P) :

1. Relâcher complètement le bouton du levier de sélection.
2. Tout en maintenant enfoncée la pédale de freins, presser de nouveau le bouton du levier de sélection.
3. Déplacer le levier de sélection vers la position désirée.

Si vous ne pouvez pas quitter la position de stationnement (P), consulter votre concessionnaire.

Stationnement au-dessus de matières qui brûlent

⚠ ATTENTION:

Des matières inflammables sont susceptibles de toucher des pièces chaudes du système d'échappement situées sous le véhicule et de s'enflammer. Ne pas se garer sur des papiers, des feuilles, de l'herbe sèche ou d'autres matières inflammables.

Échappement du moteur

⚠ ATTENTION:

L'échappement du moteur contient du monoxyde de carbone (CO) qui est invisible et inodore. L'exposition au CO peut provoquer une perte de conscience et même la mort.

Les gaz d'échappement peuvent pénétrer le véhicule si :

- Le véhicule tourne au ralenti dans des zones mal ventilées (garages, tunnels, neige profonde qui peut bloquer la circulation de l'air sous la carrosserie ou dans les tuyaux arrière).
- L'échappement sent mauvais ou émet un bruit étrange ou différent.
- Le système d'échappement fuit en raison de la corrosion ou d'un dégât.

... /

ATTENTION: (suite)

- Le système d'échappement a été modifié, endommagé ou réparé de manière incorrecte.
- La carrosserie du véhicule présente des trous ou des ouvertures, causés par des dégâts ou des modifications après-vente, qui ne sont pas complètement bouchés.

Si vous détectez des émanations inhabituelles ou si vous suspectez que des gaz d'échappement pénètrent dans le véhicule :

- Ne conduire qu'avec toutes les glaces complètement abaissées.
- Faire réparer le véhicule immédiatement.

Ne jamais garer le véhicule moteur tournant dans un lieu clos tel qu'un garage ou un immeuble sans ventilation d'air frais.

Faire fonctionner le véhicule pendant qu'il est en position de stationnement

Il est préférable de ne pas faire stationner le véhicule en laissant tourner le moteur. Cependant, si vous devez le faire, voici certains faits que vous devriez connaître.

⚠ ATTENTION:

Faire tourner au ralenti le moteur du véhicule dans un endroit clos doté d'une mauvaise ventilation est dangereux. Les gaz d'échappement du moteur peuvent pénétrer dans le véhicule. Ceux-ci contiennent du monoxyde de carbone (CO) invisible et inodore, qui peut entraîner une perte de conscience, voire la mort. Ne jamais faire tourner le moteur dans un endroit clos dépourvu de ventilation d'air frais. Pour de plus amples informations, se reporter à *Échappement du moteur à la page 2-53*.

⚠ ATTENTION:

Il peut être dangereux de sortir du véhicule si le levier de sélection de la boîte de vitesses automatique n'est pas complètement en position de stationnement (P) et si le frein de stationnement n'est pas fermement serré. Le véhicule pourrait rouler. Ne pas quitter le véhicule lorsque le moteur est en marche sauf si vous y êtes contraint. Si vous laissez le moteur tourner, le véhicule pourrait se déplacer soudainement et vous blesser ou blesser d'autres personnes. Pour vous assurer que le véhicule ne bougera pas, même lorsque vous vous trouvez sur un terrain relativement plat, toujours serrer le frein de stationnement et placer le levier de sélection en position de stationnement (P).

⚠ ATTENTION:

Si la boîte de transfert des véhicules à quatre roues motrices en prise permanente est au point mort (N), le véhicule peut rouler, même si le levier de sélection de la boîte de vitesses automatique est à la position de stationnement (P). S'assurer que la boîte de transfert est en prise — pas au point mort (N). Toujours serrer le frein de stationnement.

Suivre les étapes appropriées pour s'assurer que le véhicule ne se déplace pas. Se reporter à *Changement à la position de stationnement à la page 2-49*.

Si vous tractez une remorque, se reporter à *Traction d'une remorque à la page 4-58*.

Rétroviseurs

Rétroviseur à gradation automatique

Le véhicule est équipé d'un rétroviseur à atténuation automatique. Il peut également être doté du système OnStar^{MD}. Les boutons de commande OnStar se trouvent au bas du rétroviseur. Se reporter à *Système OnStar^{MD} à la page 2-64* pour plus de renseignements sur les services offerts par le système OnStar.

⏻ **(en/hors fonction):** Presser pour activer ou désactiver la fonction d'atténuation automatique.

Votre véhicule peut être doté d'une caméra à vision arrière. Pour plus d'informations, se reporter à la rubrique *Caméra à vision arrière à la page 2-59*.

Nettoyage du rétroviseur

Ne pas vaporiser directement du produit de nettoyage pour glace sur le rétroviseur. Utiliser un tissu doux humidifié à l'eau.

Rétroviseurs extérieurs rabattables à commande électrique

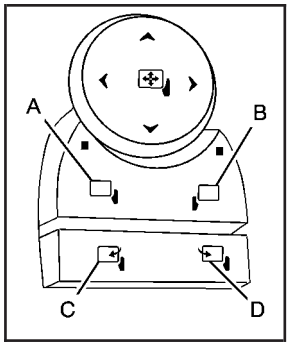

Si votre véhicule est doté de rétroviseurs extérieurs rabattables à commandes électriques, celles-ci se trouvent sur l'accoudoir de la porte du conducteur.

Réglage du rétroviseur

1. Appuyer sur (A) ou sur (B) pour sélectionner le rétroviseur côté conducteur ou le rétroviseur côté passager.
2. Appuyer sur l'une des quatre flèches situées sur le panneau de commande pour déplacer le rétroviseur dans le sens désiré.
3. Régler chaque rétroviseur extérieur de manière à voir un peu les côtés du véhicule et la zone derrière celui-ci.
4. Appuyer à nouveau sur (A) ou (B) pour désélectionner le rétroviseur.
5. Appuyer sur (C), pour déployer les rétroviseurs en position de conduite.
6. Appuyer sur (D) pour replier les rétroviseurs.

Si les rétroviseurs sont rabattus ou déployés manuellement par inadvertance, ils pourraient vibrer à des vitesses normales et ne pas demeurer en position déployée. Si cela se produit, vous devrez remettre les rétroviseurs en position normale. Voir la section « Remise en place des rétroviseurs à fonction de rabattement électrique » qui suit.

Réinitialisation des rétroviseurs rabattables à commandes électriques

Vous devrez réinitialiser les rétroviseurs rabattables à commandes électriques dans les cas suivants :

- Les rétroviseurs sont accidentellement gênés dans leur mouvement de repli.
- Ils ont été rabattus ou déployés manuellement par inadvertance.
- Les rétroviseurs ne demeurent pas en position déployée.
- Les rétroviseurs vibrent à des vitesses normales.

Pour remettre en place les rétroviseurs rabattables à commande électrique, les rabattre et les déployer au moins trois fois à l'aide des commandes de rétroviseur. Cette action les remettra en position de déploiement normale.

Rétroviseur extérieur à gradation automatique

Si le véhicule est doté de cette fonction, le rétroviseur extérieur du conducteur se réglera afin de réduire l'éblouissement provenant des phares des véhicules derrière vous. Se reporter à *Rétroviseur à gradation automatique à la page 2-55* pour plus d'informations.

Rétroviseurs inclinables - stationnement

Les rétroviseurs extérieurs du véhicule sont aussi en mesure d'effectuer la fonction d'inclinaison en stationnement. Cette fonction fait en sorte que le rétroviseur du conducteur et/ou du passager s'inclinent à une position présélectionnée lorsque le véhicule est en marche arrière (R). Cette fonction vous permet de voir le trottoir lorsque vous vous garez en parallèle.

Lorsque le véhicule n'est plus en position de marche arrière (R) et qu'un court délai s'est produit, le rétroviseur du passager ou du conducteur revient à sa position initiale.

Pour modifier la position d'inclinaison présélectionnée, régler les rétroviseurs à la position désirée lorsque le véhicule est à la position de marche arrière (R). Lorsque le véhicule n'est plus à la position de marche arrière (R), cette nouvelle position est enregistrée en mémoire comme étant la position d'inclinaison.

Cette fonction peut être activée ou désactivée par le centralisateur informatique de bord. Se reporter à la rubrique *Personnalisation du véhicule - centralisateur informatique de bord (CIB) à la page 3-73* pour plus de renseignements.

Rétroviseur extérieur convexe

⚠ ATTENTION:

Un rétroviseur convexe peut faire paraître les objets (comme des véhicules) plus éloignés qu'ils ne le sont. Si vous vous engagez sur la voie de droite trop brusquement, vous pourriez heurter un véhicule à droite. Regarder dans le rétroviseur intérieur ou par dessus votre épaule avant de changer de voie.

Le rétroviseur du côté passager est convexe. Sa surface est courbée de façon à élargir le champ de vision du conducteur.

Rétroviseurs extérieurs chauffants

Le véhicule peut être équipé de rétroviseurs extérieurs chauffés qui permettent de supprimer la condensation, la neige et la glace.

Le bouton du désembueur de lunette arrière commande également les rétroviseurs chauffants. Pour de plus amples renseignements, se reporter à la section « Désembueur de lunette arrière », sous la rubrique *Commande de climatisation automatique à deux zones à la page 3-23*.

Systèmes de détection d’objet

Caméra à vision arrière

Il est possible que votre véhicule soit équipé d’un système de caméra à vision arrière. Lire entièrement cette section avant d’utiliser le système de caméra.

⚠ ATTENTION:

Le système de caméra à vision arrière (RVC) ne remplace pas les yeux du conducteur. Le RVC ne peut :

- Détecter des objets situés en dehors du champ de vision de la caméra, sous le pare-chocs ou sous le véhicule.
- Détecter des enfants, des piétons, des cyclistes ou des animaux domestiques.

... /

ATTENTION: (suite)

Ne pas reculer en ne regardant que l’écran de la caméra à vision arrière ou utiliser l’écran lors de marches arrière longues et à grande vitesse ou dans des endroits où des véhicules peuvent se croiser. Les distances estimées à l’aide de l’écran différeront des distances réelles.

Dès lors, à défaut de prudence en reculant il est possible de heurter un véhicule, un enfant, un piéton, un cycliste ou un animal domestique, en causant des dégâts au véhicule, des blessures ou un décès. Bien que le véhicule soit équipé du système RVC, il convient de toujours vérifier soigneusement avant de reculer, en contrôlant l’arrière et les alentours du véhicule.

Véhicules sans système de navigation

Le système de caméra de vision arrière est conçu pour aider le conducteur dans ses manoeuvres de marche arrière en affichant une vue de la zone qui se trouve derrière le véhicule. Lorsque la clé est en position ON/RUN (marche) et que le conducteur place le levier des vitesses en marche arrière (R), l'image vidéo apparaît automatiquement sur le rétroviseur intérieur. Lorsqu'il quitte la marche arrière (R), l'image vidéo disparaît automatiquement du rétroviseur.

Désactiver ou activer le système de caméra de vision arrière

Pour désactiver le système de caméra de vision arrière, presser et maintenir ⏻, situé dans le rétroviseur intérieur, jusqu'à ce que témoin gauche s'éteigne. L'affichage de la caméra de vision arrière est maintenant désactivé.

Pour réactiver le système de caméra de vision arrière, presser et maintenir ⏻ jusqu'à ce que le témoin gauche s'allume. L'affichage de la caméra de vision arrière est maintenant activé et l'image apparaît normalement dans le rétroviseur.

Véhicules avec système de navigation

Le système de caméra de vision arrière est conçu pour aider le conducteur dans ses manoeuvres de marche arrière en affichant une vue de la zone qui se trouve derrière le véhicule. Lorsque le conducteur place le levier des vitesses en marche arrière (R), l'image vidéo apparaît automatiquement à l'écran de navigation. Lorsqu'il quitte la marche arrière (R), l'écran de navigation revient après un moment au dernier écran affiché.

Activer ou désactiver le système de caméra de vision arrière

Pour activer ou désactiver le système de caméra de vision arrière :

1. Passer en position de stationnement (P).
2. Presser le bouton MENU pour accéder aux options du menu de configuration, puis presser la touche non configurable MENU pour sélectionner Affichage ou effleurer le bouton d'écran Affichage.
3. Sélectionner le bouton d'écran Options de la caméra de vision arrière. L'écran des options de la caméra de vision arrière apparaît.

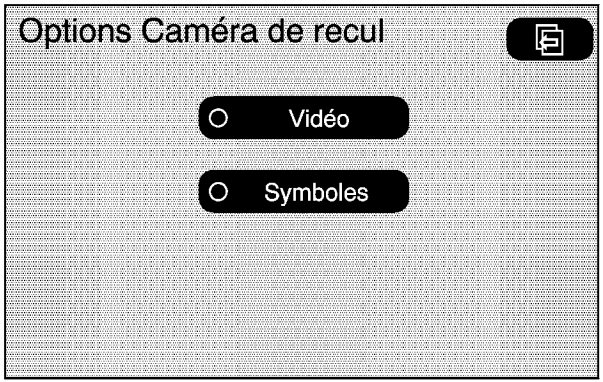

4. Sélectionner le bouton d'écran Vidéo. Lorsque le bouton d'écran est en surbrillance, le système RVC est activé.

Le délai nécessaire après avoir quitté la marche arrière (R) est d'environ 10 secondes. Ce délai peut être annulé selon l'une des méthodes suivantes :

- Appuyer sur une touche programmable du système de navigation.
- Passer à la position de stationnement (P).
- Atteindre la vitesse de 8 km/h (5 mi/h).

Un message sur l'écran de la caméra de vision arrière indique « Toujours s'assurer que les environs sont sûrs ».

Réglage de la luminosité et du contraste de l'écran

Pour régler la luminosité et le contraste de l'écran, appuyer sur le bouton MENU lorsque l'image de la caméra de vision arrière est affichée. Tous les réglages effectués affecteront uniquement l'écran de la caméra de vision arrière.

☼ **(luminosité):** Effleurer le bouton d'écran + (plus) ou – (moins) pour augmenter ou réduire la luminosité de l'écran.

◑ **(contraste):** Effleurer le bouton d'écran + (plus) ou – (moins) pour augmenter ou réduire le contraste de l'écran.

Messages d'erreur de la caméra de vision arrière

Réparer le système de caméra de vision arrière: Ce message peut s'afficher lorsque le système ne reçoit pas les informations nécessaires de la part d'autres systèmes du véhicule.

En cas d'autre problème, ou si le problème persiste, contacter votre concessionnaire.

Emplacement de la caméra de vision arrière

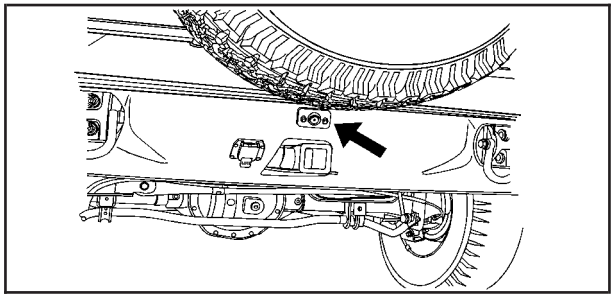

L'image provient de la caméra située sur le pare-chocs arrière.

La caméra utilise une lentille spéciale. L'image qui s'affiche à l'écran présente une distance différente de la distance réelle. La zone affichée par la caméra est limitée. La caméra n'affiche pas les objets qui se trouvent près des coins du pare-chocs ou sous celui-ci. La roue de secours et son support s'étendent au-delà du pare-chocs arrière. La zone affichée à l'écran peut varier en fonction de l'orientation du véhicule ou de l'état de la route.

L'illustration suivante présente le champ de vision que procure la caméra.

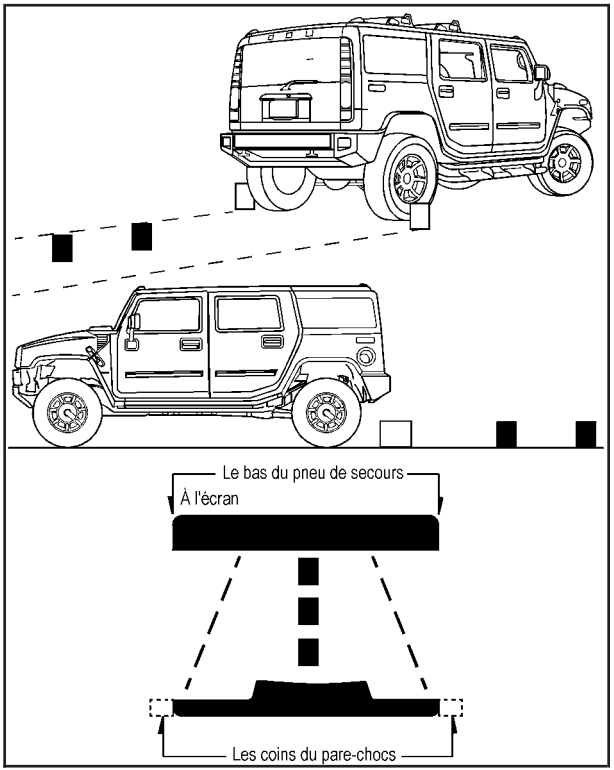

Remarque: **La roue de secours dépasse plus de l'arrière du véhicule que l'attelage de remorque affiché sur l'écran de la caméra à vision arrière. La roue de secours pourrait heurter un objet même s'il semble y avoir à l'écran une distance suffisante entre l'attelage de remorque et les objets présents à l'arrière, ce qui peut endommager le véhicule ou les objets alentour. Ne pas utiliser ce système pour juger la distance entre la roue de secours et les objets situés à l'arrière du véhicule.**

Si le système semble ne pas fonctionner correctement

Le système de caméra de vision arrière peut ne pas fonctionner correctement ou ne pas afficher une image nette si :

- Le RVC peut être désactivé. Se reporter à « Activation ou désactivation du système de caméra de vision arrière » plus haut dans cette section.
- Il fait sombre.
- Le soleil ou le faisceau des phares illumine directement la lentille de la caméra.
- De la glace, de la neige, de la boue ou autre s'accumule sur la lentille de la caméra. Nettoyer la lentille, la rincer à l'eau et l'essuyer à l'aide d'un chiffon doux.
- L'arrière du véhicule se trouve pris dans un accident, la position et l'angle de montage de la caméra peuvent varier ou la caméra peut être touchée. Faire vérifier par votre concessionnaire la caméra ainsi que sa position et son angle de montage.
- Des changements extrêmes de température se produisent.

L'affichage du système de caméra de vision arrière dans le rétroviseur peut être désactivé ou ne pas apparaître comme attendu à cause d'une perte de signal vidéo ou d'absence de signal vidéo pendant une marche arrière. L'écran restera vide et le témoin gauche clignotera lentement tant que le véhicule est en marche arrière (R) ou jusqu'à ce que le fonctionnement redevienne normal.

Presser et maintenir ⏻ lorsque le témoin gauche clignote désactivera à la fois l'affichage de la vidéo et le témoin gauche.

Système OnStar[MD]

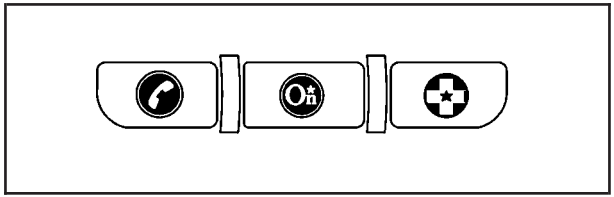

OnStar utilise plusieurs technologies novatrices et des conseillers pour offrir un large éventail de services de sécurité, d'information et de commodité. Si les sacs gonflables se déploient, le système est conçu pour appeler automatiquement les conseilles OnStar Emergency (urgences OnStar) qui peuvent demander que des services de secours soient envoyés à l'endroit où se trouve le véhicule. Si les clés sont enfermées dans le véhicule, appeler OnStar au 1-888-4-ONSTAR (1-888-466-7827) d'où l'on peut envoyer un signal de déverrouillage des portes. L'appel mains libres OnStar, comprenant 30 minutes d'essai valables 60 jours, est disponible dans la plupart des véhicules. Le service de navigation pas-à-pas, avec un itinéraire d'essai, est disponible dans la plupart des véhicules. Presser le bouton OnStar pour qu'un conseiller OnStar entre en contact avec l'assistance routière.

Les services OnStar sont soumis aux termes et conditions OnStar figurant dans la documentation de la boîte à gants d'un abonné OnStar.

Certains services OnStar tels que le déverrouillage à distance des portes ou l'assistance à la localisation des véhicules volés peuvent ne pas être disponibles avant l'enregistrement du propriétaire auprès d'OnStar. Après la première année prépayée, contacter OnStar pour sélectionner un plan financier d'abonnement mensuel ou annuel. Si un plan financier n'est pas sélectionné, le système OnStar et tous ses services, y compris la notification de déploiement des sacs gonflables et les services d'urgence, peuvent être désactivés ou ne plus être disponibles. Pour de plus amples informations consulter le site onstar.com (É.-U.) ou onstar.ca (Canada) ou presser le bouton OnStar pour parler à un conseiller.

Tous les services OnStar ne sont pas disponibles sur tous les véhicules. Pour vérifier si ce véhicule peut fournir les services décrits ci-dessous, ou pour obtenir une description complète des services OnStar et des limitations du système, consulter le mode d'emploi OnStar de la boîte à gants ou visiter le site onstar.com (É.-U.) ou onstar.ca (Canada), contacter OnStar au 1-888-4-ONSTAR (1-888-466-7827) ou par téléscripteur (1-877-248-2080), ou presser le bouton OnStar pour parler à un conseiller, et ce 24 heures sur 24 et 7 jours sur 7.

Services OnStar disponibles avec le plan Sain & Sauf

- Avis de déploiement de sac gonflable
- Notification automatique préliminaire en cas de collision (AACN) (option)
- Lien vers les services de secours
- Assistance routière
- Assistance d'emplacement en cas de vol du véhicule
- Déverrouillage à distance des portes/système d'avertissement du véhicule
- Courrier électronique de diagnostic de véhicule OnStar
- Diagnostics GM Goodwrench sur demande
- Appel mains libres OnStar avec 30 minutes d'essai
- Conseiller virtuel OnStar (É.-U. uniquement)

Services OnStar inclus dans le plan Directions & Connexions

- Tous les services du plan de services Sain et Sauf
- Navigation pas à pas OnStar (selon l'équipement) ou Consignes de conduite - Fournies par un conseiller
- Assistance routière
- Plan de services Information et commodité

Appel mains libres OnStar

L'appel mains-libres OnStar permet aux abonnés OnStar éligibles de passer et recevoir des appels à l'aide de commandes vocales. L'appel mains-libres est entièrement intégré au véhicule et peut être utilisé avec des cartes prépayées OnStar. La plupart des véhicules incluent 30 minutes d'essai valables 60 jours. L'appel mains-libres peut également être lié à un plan de service sans fil Verizon aux États-Unis ou un plan de service Bell Mobility au Canada, en fonction de l'éligibilité. Pour en savoir plus, se référer au guide d'utilisation OnStar qui se trouve dans la boîte à gants du véhicule, visiter les sites onstar.com ou onstar.ca ou s'adresser à un conseiller OnStar en pressant le bouton OnStar ou en appelant le 1-888-4-ONSTAR (1-888-466-7827).

Navigation pas-à-pas OnStar

Les véhicules dotés du système de navigation pas-à-pas OnStar peuvent recevoir des indications de conduite à guidage vocal. Presser le bouton OnStar pour qu'un conseiller OnStar localise une adresse ou une entreprise et télécharge des indications de conduite dans le véhicule. Les indications vocales jusqu'à la destination désirée sont délivrées via les haut-parleurs du système audio. Consulter le guide du propriétaire OnStar pour de plus amples informations.

Conseiller virtuel OnStar

Le Conseiller virtuel OnStar est une fonction d'appel mains-libres OnStar qui utilise le forfait pour obtenir des informations sur la météo, les conditions de circulation locales et les cours de la bourse. Presser la touche du téléphone et énoncer quelques commandes vocales simples, pour consulter les différents sujets. Pour de plus amples renseignements, se reporter au guide d'utilisateur OnStar (uniquement disponible dans les états continentaux des États-Unis).

Commandes OnStar au volant

Ce véhicule peut être équipé d'un bouton Talk/Mute (parler/sourdine) permettant d'interagir avec la fonction mains-libres OnStar. Se reporter à *Commandes audio intégrées au volant de direction à la page 3-149* pour plus d'informations.

Sur certains véhicules, le bouton de sourdine peut être utilisé pour composer les numéros dans les systèmes de messagerie vocal ou pour saisir les extensions de numéro de téléphone. Voir le guide d'emploi OnStar pour plus d'informations.

Comment fonctionne le service OnStar

Le système OnStar peut enregistrer et transmettre des informations sur le véhicule. Ces informations sont envoyées automatiquement à un centre d'appel OnStar lors d'une pression sur le bouton OnStar, sur le bouton d'urgence ou si les sacs gonflables ou le système AACN se déploient. Les informations sur le véhicule incluent habituellement le positionnement GPS du véhicule et, en cas de collision, une information supplémentaire au sujet de l'accident dans lequel le véhicule a été impliqué (p.ex. orientation du choc sur le véhicule). Quand la fonction Conseiller virtuel de l'appel mains-libres OnStar est utilisée, le véhicule envoie également le positionnement GPS du véhicule afin de proposer des services localisés.

Le service OnStar ne fonctionne que dans les zones où OnStar a conclu un accord avec un fournisseur de service sans fil local. Le service OnStar ne fonctionne également que si le fournisseur de service sans fil choisi par OnStar possède la couverture, le réseau et les capacités de réception nécessaires au service, ainsi que la technologie compatible avec le service OnStar.

Tous les services ne sont pas disponibles partout, particulièrement dans les zones distantes ou enfermées, ni en permanence.

Les informations de position du véhicule ne sont disponibles que si les signaux des satellites GPS sont disponibles et ne rencontrent pas d'obstacle.

Le véhicule doit posséder un circuit électrique en état de marche, y compris l'alimentation de batterie nécessaire, pour le fonctionnement de l'équipement OnStar. Il existe d'autres problèmes qu'OnStar ne peut contrôler et qui peuvent empêcher OnStar d'offrir ce service dans un lieu ou un temps particulier. Exemples : dégâts à des organes importants de votre véhicule dans un accident, zone montagneuse, bâtiments élevés, tunnels, conditions météo défavorables ou congestion du réseau de téléphone sans fil.

Votre responsabilité

Augmenter le volume de la radio si l'on ne peut entendre le conseiller OnStar. Si le témoin placé à côté du bouton OnStar est rouge, le système peut ne pas fonctionner correctement. Presser le bouton OnStar et demander un diagnostic du véhicule. Si le témoin est transparent (éteint), l'abonnement OnStar a expiré et tous les services ont été désactivés. Presser le bouton OnStar pour confirmer si l'équipement OnStar est actif.

Système de télécommande sans fil maison universel

Système de télécommande maison universel peut remplacer jusqu'à trois télécommandes à fréquence radio (RF) pour activer des ouvre-porte de garage, des systèmes de sécurité et l'éclairage domestique.

Cet émetteur est conforme à l'article 15 des règlements de la FCC. Le fonctionnement est sujet aux deux conditions suivantes :

1. Cet appareil ne doit causer aucune interférence dangereuse.
2. Cet appareil doit accepter toute interférence reçue y compris celles pouvant entraîner un dysfonctionnement.

Le numéro du certificat d'homologation d'équipement de la FCC est KOBGTV06A.

Cet émetteur est conforme à la norme CNR-210 d'Industrie Canada. Le fonctionnement est soumis aux deux conditions suivantes :

1. Cet appareil ne doit causer aucune interférence.
2. Cet appareil doit accepter toute interférence reçue dont celles pouvant causer un fonctionnement intempestif.

Le numéro d'identification d'enregistrement canadien est 3521A-GTV06A.

Des changements ou des modifications à ce système effectués par un autre établissement qu'un centre de réparation agréé risquent d'annuler le droit d'utiliser cet équipement.

Fonctionnement du système de télécommande sans fil maison universel

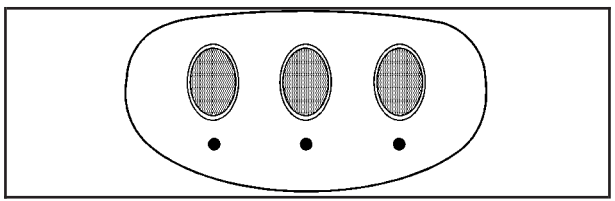

Votre véhicule peut être doté d'un système d'accueil universel à distance. Si trois diodes rondes (DEL) figurent au-dessus des boutons de l'émetteur du système d'accueil universel à distance, suivre les instructions ci-dessous.

Ce système permet de remplacer jusqu'à trois télécommandes utilisées pour activer des dispositifs tels qu'une porte de garage, un système de sécurité et un éclairage de la maison.

Ne pas utiliser ce système avec ouvre-porte de garage qui ne possède pas de fonction d'arrêt et d'inversion. Ceci inclut tout modèle d'ouvre-porte de garage construit avant le 1er avril 1982.

Lire toutes les directives avant de tenter de programmer l'émetteur. En raison des étapes impliquées, il peut s'avérer utile d'avoir l'aide d'une autre personne pour programmer l'émetteur.

Conserver la télécommande d'origine pour l'utilisation dans d'autres véhicules et pour une programmation future. Vous avez besoin uniquement de la télécommande d'origine pour à programmation de code fixe. Il est également recommandé que lors de la vente ou de la fin du programme de location du véhicule, les boutons programmés soient effacés pour des raisons de sécurité. Consulter « Effacement des boutons de la télécommande maison universel » plus loin dans cette section.

Lors de la programmation d'une porte de garage, il est recommandé de laisser le véhicule hors du garage. S'assurer que personne, ni aucun objet, ne se trouve près de la porte du garage ou du dispositif de sécurité à programmer.

Programmation d'émetteur de système d'accueil universel à distance — Code de brassage

Pour tout renseignement concernant la programmation du système d'accueil universel à distance, appeler le 1-866-572-2728 ou aller sur le site www.learcar2u.com.

La plupart des ouvre-porte de garage vendus après 1996 sont des unités à code de brassage.

La programmation d'un ouvre-porte de garage implique des actions sensibles au temps. S'assurer de lire la description de l'ensemble de la méthode avant de commencer. Si vous ne suivez pas ces consignes, le temps s'écoulera et vous devrez répéter l'opération.

Pour programmer jusqu'à trois appareils :

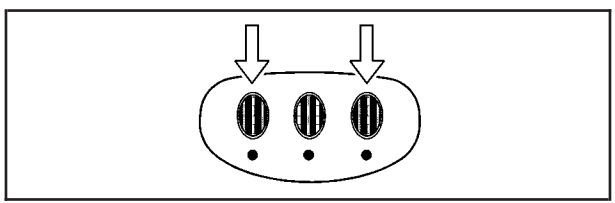

1. De l'intérieur du véhicule, presser simultanément les deux boutons extérieurs pendant une à deux secondes puis les relâcher immédiatement.

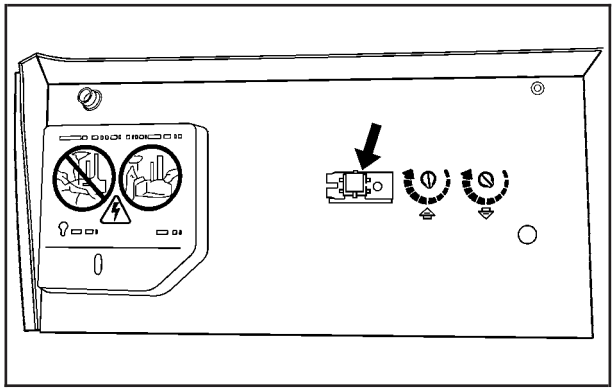

2. Localiser dans le garage le récepteur de l'ouvre-porte de garage (unité moteur). Localiser le bouton « Learn » (apprentissage) ou « Smart » (mémoire). Il se trouve habituellement près de la fixation du fil d'antenne suspendu à l'unité moteur et peut être coloré. Presser ce bouton. Vous avez ensuite 30 secondes pour effectuer les étapes suivantes.

3. Revenir directement au véhicule. Presser et maintenir le bouton de l'émetteur universel à utiliser pour contrôler la porte de garage jusqu'à ce que celle-ci bouge. Le témoin placé au-dessus du bouton sélectionné devrait clignoter lentement. Il peut s'avérer nécessaire de maintenir le bouton enfoncé pendant 5 à 20 secondes.
4. Relâcher immédiatement, dans une seconde, le bouton quand la porte de garage bouge. Le témoin clignotera rapidement jusqu'à l'issue de la programmation.
5. Presser et relâcher à nouveau le même bouton. La porte de garage doit se déplacer, confirmant que la programmation est terminée et a réussi.

Pour programmer un autre dispositif à code de brassage tel qu'un ouvre-porte de garage supplémentaire, un dispositif de sécurité ou un système domotique, répéter les étapes 1 à 5 en choisissant à l'étape 3 un bouton de fonction différent de celui utilisé pour l'ouvre-porte de garage.

Si cette procédure échoue, c'est que vous avez probablement un ouvre-porte de garage à code fixe. Suivre les instructions de programmation ci-dessous pour un ouvre-porte de garage à code fixe.

Programmation d'émetteur de système d'accueil universel à distance — Code fixe

Pour tout renseignement concernant la programmation du système d'accueil universel à distance, appeler le 1-866-572-2728 ou aller sur le site www.learcar2u.com.

La plupart des ouvre-porte de garage vendus avant 1996 sont des unités à code fixe.

La programmation d'un ouvre-porte de garage implique des actions sensibles au temps. S'assurer de lire la description de l'ensemble de la méthode avant de commencer. Si vous ne suivez pas ces consignes, le temps s'écoulera et vous devrez répéter l'opération.

Pour programmer jusqu'à trois appareils :

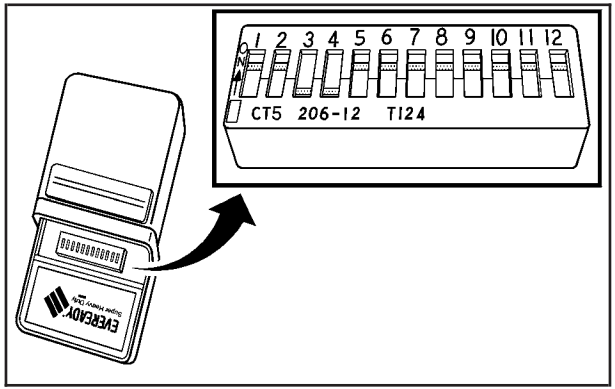

1. Pour vérifier si vous possédez un ouvre-porte de garage à code fixe, retirer le couvercle de la pile de l'émetteur portatif fourni par le constructeur du moteur de votre ouvre-porte de garage. Si vous voyez une rangée de commutateurs DIP semblables au graphique ci-dessus, vous avez un ouvre-porte de garage à code fixe. Si vous ne voyez pas de rangée de commutateurs DIP, retourner à la section précédente pour la programmation d'un émetteur de système d'accueil universel à distance – Code de brassage.

Votre télécommande peut être équipée de 8 à 12 contacteurs selon la marque de la télécommande.

Votre récepteur d'ouvre-porte de garage (unité de tête de moteur) peut également présenter une rangée de contacteurs qui peuvent être utilisés pendant la programmation du système d'accueil universel à distance. Si le nombre total des contacteurs de la tête de moteur diffère de celui de la télécommande, ou si les positions de contacteur sont différentes, utiliser les paramétrages de contacteur de la tête de moteur pour programmer votre système d'accueil universel à distance.
Les paramétrages de contacteur de la tête de moteur peuvent également être utilisés quand vous ne possédez pas la télécommande d'origine.

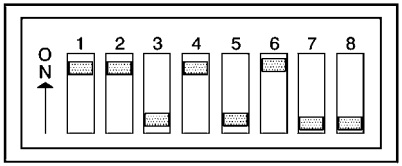

Numéro de contacteur	1	2	3	4	5	6	7	8
Position de contacteur	Marche	Marche	Arrêt	Marche	Arrêt	Marche	Arrêt	Arrêt
Votre bouton de UHR	Droit	Droit	Gauche	Droit	Gauche	Droit	Gauche	Gauche

Exemple de huit commutateurs DIP à deux positions

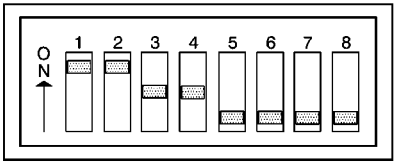

Numéro de contacteur	1	2	3	4	5	6	7	8
Position de contacteur	Marche	Marche	Neutre	Neutre	Arrêt	Arrêt	Arrêt	Arrêt
Votre bouton de UHR	Droit	Droit	Milieu	Milieu	Gauche	Gauche	Gauche	Gauche

Exemple de huit commutateurs DIP à trois positions

Le panneau de commutateurs peut ne pas exactement correspondre à celui illustré dans les exemples ci-dessus, mais devrait être similaire.

Les positions des commutateurs de votre émetteur portatif peuvent être étiquetées comme suit :

- Un commutateur en position haute peut être étiqueté « Up » (haute), « + » ou « On » (marche).
- Un commutateur en position basse peut être étiqueté « Down » (vers le bas), « – » ou « Off » (arrêt).
- Un commutateur en position médiane peut être étiqueté « Middle » (milieu), « 0 » ou « Neutral » (neutre).

2. Copier les positions des huit à douze commutateurs de gauche à droite, comme suit :
   - Lorsqu'un commutateur est en position haute, inscrire « Right » (droit).
   - Lorsqu'un commutateur est en position basse, inscrire « Left » (gauche).
   - Lorsqu'un commutateur est entre la position haute et la position basse, inscrire « Middle » (milieu).

     Les réglages de commutateurs transcrits à l'étape 2 seront les frappes de bouton à saisir à l'étape 4 sur l'émetteur universel. Veiller à entrer les réglages de commutateurs transcrits à l'étape 2 dans l'ordre, de gauche à droite, dans l'émetteur du système d'accueil universel à distance lors de l'exécution de l'étape 4.
3. De l'intérieur du véhicule, commencer par presser fermement les trois boutons simultanément pendant trois secondes environ. Relâcher les boutons pour placer l'émetteur du système d'accueil universel à distance en mode de programmation.

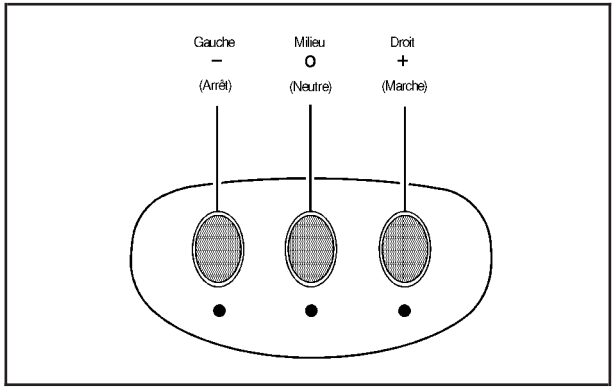

4. Les témoins clignoteront lentement. Entrer chaque réglage transcrit à l'étape 2 dans votre émetteur de système d'accueil universel à distance. Vous avez deux minutes et demie pour exécuter l'étape 4. Presser un bouton de l'émetteur universel pour chaque réglage de commutateur, comme suit :
   - Si vous avez écrit « Left » (gauche), presser le bouton gauche de votre véhicule.
   - Si vous avez écrit « Right » (droit), presser le bouton droit de votre véhicule.
   - Si vous avez écrit « Middle » (milieu), presser le bouton du milieu de votre véhicule.

5. Après l'entrée de toutes les positions de commutateur, presser et relâcher simultanément les trois boutons. Le témoin s'allumera.
6. Maintenir enfoncé le bouton que vous désirez utiliser pour commander la porte du garage jusqu'à ce que la porte du garage se déplace. Le témoin placé au-dessus du bouton sélectionné clignotera lentement. Il peut s'avérer nécessaire de maintenir le bouton enfoncé pendant 55 secondes.
7. Relâcher immédiatement le bouton quand la porte de garage se déplace. Le témoin clignotera rapidement jusqu'à l'issue de la programmation.
8. Presser et relâcher à nouveau le même bouton. La porte de garage doit se déplacer, confirmant que la programmation est terminée et a réussi.

Pour programmer un autre dispositif à code fixe tel qu'un ouvre-porte de garage supplémentaire, un dispositif de sécurité ou un système domotique, répéter les étapes 1 à 8 en choisissant à l'étape 6 un bouton de fonction différent de celui utilisé pour l'ouvre-porte de garage.

Utilisation du système d'accueil universel à distance

Appuyer sur le bouton approprié de l'émetteur et le maintenir enfoncé pendant au moins une demi-seconde. Le témoin s'allume pendant la transmission du signal.

Reprogrammation des boutons du système d'accueil universel à distance

Vous pouvez programmer un des trois boutons en répétant les opérations.

Effacement des boutons du système d'accueil universel à distance

Vous devriez effacer les boutons programmés quand vous vendez le véhicule ou achevez votre location.

Pour effacer un code de brassage ou un code fixe de la télécommande :

1. Maintenir enfoncés simultanément les deux boutons extérieurs pendant environ 20 secondes jusqu'à ce que les témoins placés directement au-dessus des boutons commencent à clignoter rapidement.
2. Une fois les témoins commencent à clignoter, relâcher les deux boutons. Les codes des deux boutons sont effacés.

Pour une assistance ou des informations relatives au système d'accueil universel à distance, appeler le numéro du centre d'assistance clientèle figurant sous *Bureaux d'assistance à la clientèle à la page 7-6*.

Compartiments de rangement

Boîte à gants

Pour ouvrir la boîte à gants, soulever le levier.

Porte-gobelets

Les porte-gobelets sont placés à l'avant de la console centrale, dans l'accoudoir central arrière et à l'arrière du véhicule, du côté gauche.

Rangement de console centrale

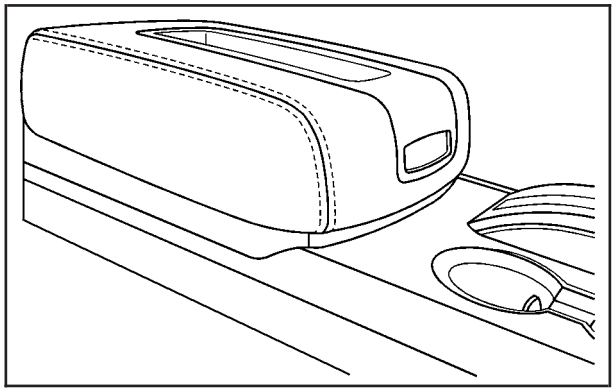

Pour ouvrir la console centrale avant, presser le bouton et soulever.

Porte-bagages

Si le véhicule en est doté, un chargement peut être chargé sur le véhicule.

Le porte-bagages comprend des longerons fixés au toit. Des traverses sont fixées aux longerons et peuvent être reculées ou avancées pour s'adapter aux chargements de diverses tailles.

Consulter le concessionnaire pour plus de renseignements.

Remarque: **Le fait de charger le porte-bagages avec une cargaison dont le poids dépasse 136 kg (300 livres), ou qui dépasse à l'arrière ou sur les côtés du véhicule risque d'endommager ce dernier. Placer uniquement la cargaison sur le dessus des rails transversaux et ancrer la cargaison sur les boucles de fixation de cargaison du support des rails transversaux, en veillant à ce que tout soit bien attaché.**

Ne pas dépasser la capacité de charge maximale du véhicule. Pour obtenir plus de renseignements sur la capacité de charge du véhicule et le chargement, se reporter à la rubrique *Chargement du véhicule à la page 4-45*.

Accoudoir de siège arrière

Ce véhicule est équipé d'un accoudoir de siège arrière doté de porte-gobelets. Pour y accéder, tirer la languette de l'accoudoir vers l'avant.

Points d'arrimage de l'espace utilitaire (SUT)

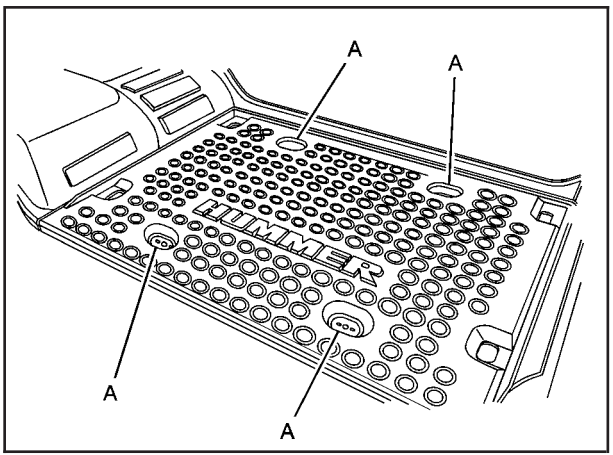

Quatre ouvertures ovales (A) se trouvent dans le compartiment utilitaire qui permettent d'accéder à quatre points d'arrimage qui permettent de fixer le chargement.

Espace de chargement tous temps (SUT)

Le véhicule est doté de dispositifs lui permettant de résister aux intempéries et de protéger le chargement dans l'espace de chargement.

Même lorsque le système d'évacuation de l'eau fonctionne bien et que le système de couverture est fonctionnel, de l'eau pourrait s'accumuler dans les orifices d'évacuation dans certaines circonstances. Se reporter à « Orifices d'évacuation de plancher de compartiment utilitaire » plus loin dans cette section pour de plus amples informations.

Dépose et nettoyage

Pour s'assurer que le système d'évacuation de l'eau fonctionne de façon correcte, vérifier que le hayon central, le hayon et le système de couvercle sont bien fermés et que chaque partie du système d'évacuation de l'eau est propre et non bloquée par des débris. Suivre les directives plus loin dans cette section pour connaître les méthodes de nettoyage correctes de chaque partie du système d'évacuation de l'eau.

Profilés de longerons

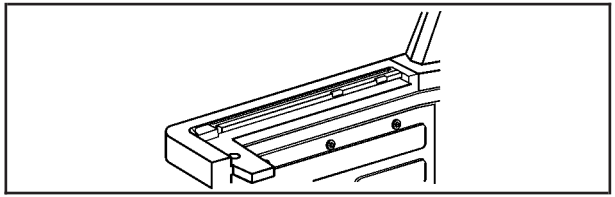

Les deux profilés de longerons se trouvent au dessus du toit et du compartiment utilitaire. Les rincer à l'eau propre si des débris s'y accumulent.

Lorsque vous chargez le chargement dans le compartiment utilitaire, s'assurer de ne pas endommager les longerons.

Pour obtenir plus de renseignements sur cette caractéristique, se reporter à *Porte-bagages à la page 2-76*.

Orifices d’évacuation de plancher du compartiment utilitaire

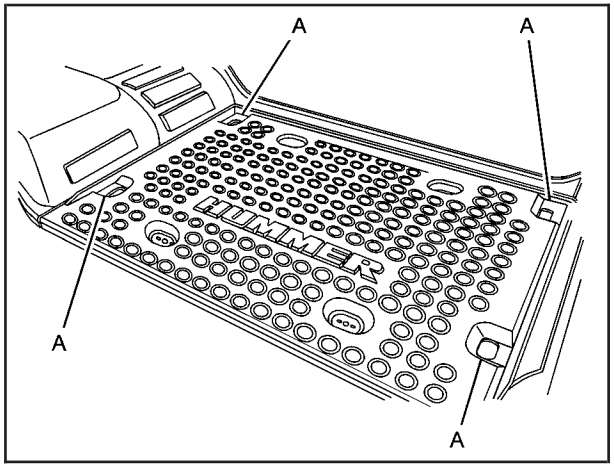

Pour les véhicules dotés d’un tapis de compartiment utilitaire, quatre orifices d’évacuation de plancher (A) se trouvent sous le tapis, près des côtés de l’espace de chargement. Ces orifices doivent être nettoyés périodiquement afin de permettre l’évacuation de l’eau de l’espace de chargement.

Le tapis du compartiment utilitaire est muni de découpes pour les évacuations. Rincer les évacuations à travers ces découpes, mais si le compartiment est extrêmement sale, soulever les bords du tapis ou retirer le tapis puis rincer les évacuations à l’eau. Les grilles d’évacuation peuvent se déposer afin de retirer les débris accumulés dans l’évacuation.

Toit ouvrant

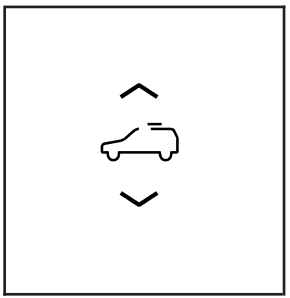

Le véhicule peut être équipé d’un toit ouvrant électrique. Le commutateur d’allumage doit être en position de marche ou en position ACCESSORY (accessoires) ou la prolongation d’alimentation des accessoires (RAP) doit être activée.

Se reporter à la rubrique *Prolongation d’alimentation des accessoires à la page 2-32*. Le commutateur utilisé pour faire fonctionner le toit ouvrant se trouve dans la console de pavillon.

Ouverture/fermeture rapide du toit ouvrant

Le toit ouvrant comporte une fonction qui permet d'ouvrir ou de fermer son panneau sans qu'il soit nécessaire d'appuyer continuellement sur le commutateur. Vous pouvez interrompre l'ouverture rapide en tout temps en appuyant une deuxième fois sur la partie avant du commutateur.

Le toit ouvrant offre quatre positions :

- **Cran d'arrêt position de confort:** pour ouvrir le toit ouvrant et le pare-soleil, appuyer brièvement sur la partie arrière du commutateur puis la relâcher. Le panneau de verre s'ouvre alors à une position intermédiaire qui réduit le bruit ambiant. Pour en savoir plus sur l'utilisation du pare-soleil, se reporter à la rubrique « Fonctionnement du pare-soleil » ci-après.
- **Cran d'arrêt ouverture complète:** pour ouvrir davantage le toit ouvrant, appuyer brièvement encore une fois sur la partie arrière du commutateur.
- **Fermeture rapide:** pour fermer le toit ouvrant, appuyer brièvement sur la partie avant du commutateur, puis relâcher.
- **Ventilation:** la position de ventilation vous permet d'ouvrir la partie arrière du toit ouvrant en l'inclinant vers le haut. Une fois que le toit ouvrant est complètement fermé, appuyer sur le côté avant de la commande jusqu'à ce que le toit ouvrant ait atteint la position de ventilation désirée ou qu'il s'immobilise. Pour fermer le toit ouvrant lorsqu'il est en position de ventilation, appuyer sur le côté arrière de la commande jusqu'à ce que le toit ouvrant soit complètement fermé.

Ne pas laisser le toit ouvrant ouvert pendant des périodes prolongées, car des débris peuvent s'accumuler dans les glissières.

Fonction de protection contre les coincements

Si quelque chose se coince entre le panneau de verre et le cadre du toit pendant que le toit ouvrant se ferme, le panneau de verre s'immobilisera et se rouvrira à moitié, tandis que le déflecteur se déploiera entièrement.

Si quelque chose se coince entre le panneau de verre et le cadre du toit pendant l'inclinaison vers le bas, le panneau de verre s'immobilisera et s'ouvrira entièrement.

Si le panneau du toit ouvrant subit un impact important, il se peut que la fonction de protection anti-pincement s'active même si rien n'est coincé entre le panneau de verre et le cadre du toit.

Fonctionnement du pare-soleil

Le pare-soleil s'ouvre automatiquement à l'ouverture du toit ouvrant.

Toutefois, on peut le fermer manuellement après la fermeture du toit ouvrant. Pour régler le pare-soleil, le tirer en arrière ou en avant jusqu'à la position voulue. Le pare-soleil ne peut pas être réglé au-delà de la position de fermeture actuelle du toit ouvrant.

Remarque: **Si le pare-soleil est forcé devant le panneau coulissant en verre, cela pourra causer des dommages et le toit ouvrant pourrait ne plus s'ouvrir et se fermer correctement. Toujours fermer le panneau de verre avant de fermer le pare-soleil.**

Section 3 Tableau de bord

Aperçu du tableau de bord 3-4
Feux de détresse 3-6
Klaxon 3-6
Volant inclinable 3-6
Volant de direction chauffant 3-7
Levier des clignotants/multifonctions 3-7
Signaux de changement de direction et de changement de voies 3-8
Commande de feux de route et feux de croisement 3-8
Clignotant de dépassement 3-9
Essuie-glaces de pare-brise 3-9
Lave-glace de pare-brise 3-10
Essuie-glace/lave-glace arrière 3-11
Régulateur de vitesse automatique 3-12
Éclairage extérieur 3-15
Rappel de phares allumés 3-17
Feux de circulation de jour (FCJ) 3-17
Système de phares automatiques 3-18
Intensité d'éclairage du tableau de bord 3-19
Plafonniers 3-19
Commande de neutralisation de plafonnier 3-19
Éclairage d'entrée et de sortie 3-19
Lampes de lecture 3-19
Gestion de l'énergie électrique 3-20
Protection antidécharge de la batterie 3-20
Prises électriques pour accessoires 3-21
Cendriers et allume-cigarette 3-22
Horloge analogique 3-22
Commandes de la climatisation 3-23
Commande de climatisation automatique à deux zones 3-23
Réglage de bouche de sortie 3-29
Climatiseur et chauffage arrière avec régulation électronique de la climatisation 3-30
Feux de détresses, jauges et témoins 3-31
Ensemble d'instruments 3-32
Indicateur de vitesse et compteur kilométrique 3-33
Totalisateur partiel 3-33
Tachymètre 3-33
Rappels de ceinture de sécurité 3-34

Témoin de sac gonflable prêt à fonctionner (AIRBAG) 3-34
Témoin de désactivation du sac gonflable 3-35
Témoin du système de charge 3-37
Indicateur de voltmètre 3-38
Témoin du système de freinage 3-39
Témoin de système de freinage antiblocage 3-40
Témoin StabiliTrak^{MD} 3-40
Indicateur de température du liquide de refroidissement du moteur 3-41
Témoin de pression des pneus 3-41
Témoin d'anomalie 3-42
Manomètre à huile 3-46
Témoin de pression d'huile 3-47
Témoin de sécurité 3-47
Indicateur du régulateur de vitesse automatique 3-48
Témoin de feux de route 3-48
Témoin de mode de remorquage/transport 3-48
Jauge de carburant 3-48
Témoin de bas niveau de carburant 3-49

Centralisateur informatique de bord (CIB) 3-50
Fonctionnement et affichages du centralisateur informatique de bord (Utilisation des boutons du CIB) 3-50
Fonctionnement et affichages du centralisateur informatique de bord (Remise à zéro du compte) 3-57
Boussole de centralisateur informatique de bord 3-59
Centralisateur informatique de bord - Avertissements et messages 3-63
Personnalisation du véhicule - centralisateur informatique de bord (CIB) 3-73

Systèmes audio 3-85
Réglage de l'horloge 3-86
Autoradio(s) 3-88
À l'aide d'un MP3 (Radio avec changeur pour six disques) 3-110
À l'aide d'un MP3 (Radio avec lecteur de CD et de DVD) 3-116
Messages autoradio XM 3-122

Système de navigation/radio 3-124
Bluetooth[MD] 3-124
Système de divertissement au siège arrière 3-136
Système sonore arrière 3-146
Dispositif antivol 3-149
Commandes audio intégrées au volant de direction 3-149
Réception radio 3-150
Antenne fixe 3-151
Système d'antenne autoradio satellite XM[MC] 3-151

Aperçu du tableau de bord

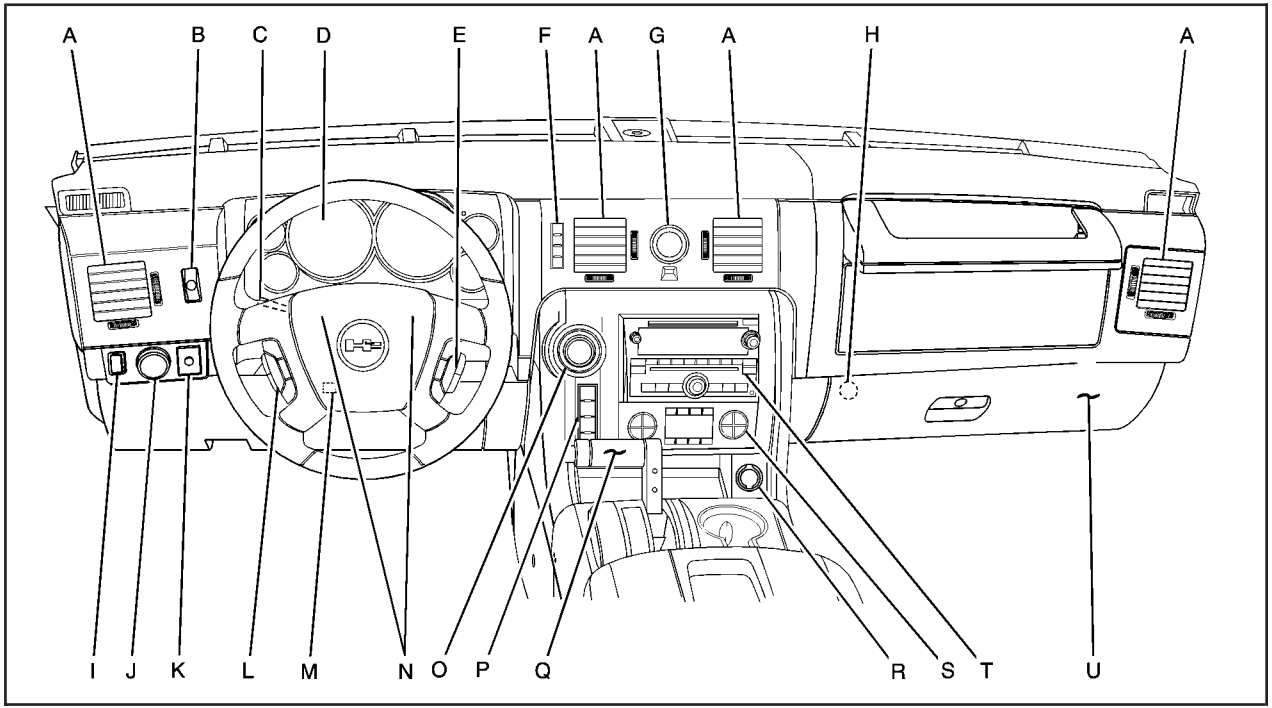

Les éléments principaux du tableau de bord sont les suivants :

A. *Réglage de bouche de sortie à la page 3-29*.

B. Commutateur de glace de hayon central (SUT). Se reporter à *Glaces électriques à la page 2-22*. *Essuie-glace/lave-glace arrière à la page 3-11* (SUV).

C. *Levier des clignotants/multifonctions à la page 3-7*.

D. *Ensemble d'instruments à la page 3-32*.

E. *Commandes audio intégrées au volant de direction à la page 3-149*.

F. *Centralisateur informatique de bord (CIB) à la page 3-50*.

G. *Horloge analogique à la page 3-22*.

H. *Interrupteur de désactivation de sac gonflable à la page 1-82*.

I. Commutateur général des glaces. Se reporter à *Glaces électriques à la page 2-22*.

J. *Éclairage extérieur à la page 3-15*.

K. *Commande de neutralisation de plafonnier à la page 3-19*. *Intensité d'éclairage du tableau de bord à la page 3-19*. Commande de lave-glace avant chauffé (selon l'équipement). Se reporter à *Lave-glace de pare-brise à la page 3-10*.

L. *Régulateur de vitesse automatique à la page 3-12*. *Volant de direction chauffant à la page 3-7* (selon l'équipement).

M. *Volant inclinable à la page 3-6*.

N. *Klaxon à la page 3-6*.

O. *Transmission à quatre roues motrices en prise permanente à la page 2-42*.

P. *Essieu arrière verrouillable à la page 4-10*. *Mode de remorquage à la page 2-41*. *Système de traction asservie (TCS) à la page 4-9*. Bouton de sélection de hauteur de suspension (selon l'équipement). Se reporter à *Suspension arrière à hauteur étendue réglable à la page 4-55*.

Q. Levier de vitesses. Se reporter à *Fonctionnement de la boîte de vitesses automatique à la page 2-36*.

R. *Prises électriques pour accessoires à la page 3-21*.

S. *Commande de climatisation automatique à deux zones à la page 3-23*.

T. *Systèmes audio à la page 3-85*.

U. *Boîte à gants à la page 2-75*.

Feux de détresse

⚠ **(feux de détresse):** Presser ce bouton situé au sommet de la colonne de direction pour déclencher les clignotants avant et arrière. Ceci signale aux autres conducteurs que vous êtes en difficulté. Presser à nouveau pour éteindre les clignotants.

Quand les feux de détresse clignotent, les clignotants ne fonctionnent pas.

Klaxon

Appuyer sur ou à côté des symboles de klaxon situés sur le rembourrage du volant pour klaxonner.

Volant inclinable

Le volant inclinable permet de régler la position du volant.

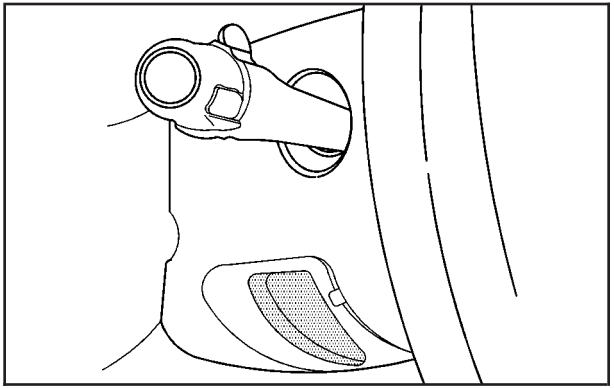

Le levier d'inclinaison se trouve sur le côté gauche de la colonne de direction.

Pour incliner le volant, le tenir et tirer vers vous le levier situé sur le côté gauche de la console du volant.
Lever ou baisser le volant à un niveau confortable et relâcher ensuite le volant pour le bloquer en place.

Ne pas régler le volant en roulant.

Volant inclinable à commande électrique

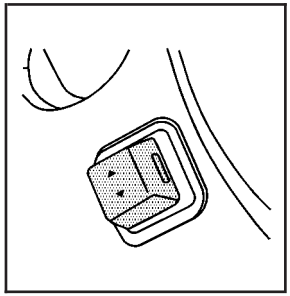

Pour les véhicules qui en sont dotés, la commande électrique du volant inclinable est placée sur le côté gauche de la colonne de direction.

Pour incliner le volant vers le haut ou vers le bas, pousser la commande vers le haut ou le bas.

Pour mémoriser la position, se reporter à *Personnalisation du véhicule - centralisateur informatique de bord (CIB) à la page 3-73*.

Volant de direction chauffant

Si le véhicule est doté d'un volant chauffé, le bouton de ce dispositif se trouve sur le volant.

: Presser pour mettre en marche ou arrêter le chauffage du volant. Un témoin s'allume sur le bouton quand cette fonction est activée.

Il faut environ trois minutes au volant pour commencer à chauffer.

Levier des clignotants/ multifonctions

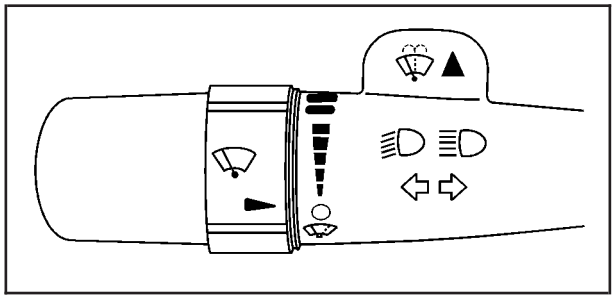

Le levier situé sur le côté gauche de la colonne de direction commande les fonctions suivantes :

: Clignotants et indicateurs de changement de voie

: Inverseur de feux de route/feu de croisement

: Essuie-glace

: Lave-glace

Avertisseur de dépassement

L'information relative à ces fonctions figure dans les pages suivantes.

Signaux de changement de direction et de changement de voies

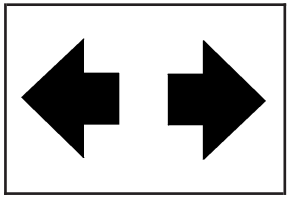

Une flèche située dans le groupe d'instruments du tableau de bord clignote pour indiquer la direction du changement de direction ou de voie.

Pour signaler un virage, lever ou abaisser complètement le levier.

Pour signaler un changement de voie, lever ou baisser le levier jusqu'à ce que la flèche se mette à clignoter. Le feu de direction clignote automatiquement trois fois ou, si le mode de remorquage est activé, six fois. Maintenir le levier plus d'une seconde provoque le clignotement continu des feux de direction jusqu'à ce que le levier soit relâché.

Le levier revient à sa position de départ lorsqu'il est relâché.

Si après avoir signalé un virage ou un changement de voie les flèches clignotent rapidement ou ne s'allument pas, une ampoule de clignotant peut être grillée. Remplacer les ampoules. Si l'ampoule n'est pas grillée, contrôler les fusibles. Se reporter à *Bloc-fusibles d'ensemble d'instruments à la page 5-126* et *Bloc-fusibles sous le capot à la page 5-128*.

Carillon de rappel des clignotants

Si votre clignotant reste activé pendant plus de 1,2 km (3/4 milles), un carillon retentira à chaque clignotement et le message TURN SIGNAL ON (clignotant activé) s'affichera également sur le centralisateur informatique de bord. Se reporter à *Centralisateur informatique de bord - Avertissements et messages à la page 3-63*. Pour arrêter le carillon et le message, déplacer le levier de clignotants à la position d'arrêt.

Commande de feux de route et feux de croisement

(inverseur de phares): Pour passer des feux de croisement aux feux de route, pousser le levier vers le tableau de bord. Pour retourner aux feux de croisement, tirer le levier multifonction vers vous, puis le relâcher.

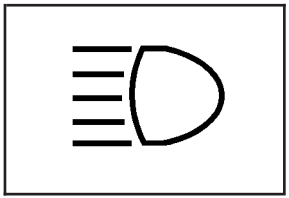

Lorsque les feux de route sont allumés, ce témoin s'allume également dans le groupe d'instruments du tableau de bord.

Clignotant de dépassement

Cette fonction vous permet d'utiliser vos feux de route afin de signaler à un conducteur qui vous précède que vous désirez le dépasser. Cette fonction est active même lorsque les phares sont en mode automatique.

Pour l'utiliser, tirer le levier du clignotant vers vous, puis le relâcher.

Si les phares sont en mode automatique ou si les feux de croisement sont allumés, les feux de route s'allument. Ils demeurent allumés tant que vous tenez le levier vers vous. Le témoin des feux de route s'allume dans le groupe d'instruments du tableau de bord. Vous devez le relâcher pour retourner au mode normal.

Essuie-glaces de pare-brise

L'essuie-glace avant est commandé en tournant l'anneau portant .

(bruine): Pour obtenir un seul cycle d'essuyage, tourner l'anneau à la position de bruine, le maintenir, puis le relâcher. Les essuie-glaces s'arrêteront après un seul cycle. Pour augmenter le nombre de cycles, maintenir l'anneau à la position de bruine plus longtemps.

(temporisation): Vous pouvez régler la durée des intervalles entre les cycles d'essuyage. Tourner l'anneau pour choisir un délai. Plus l'anneau est près de la partie supérieur du levier, plus l'intervalle est court.

(vitesse lente): Pour un cycle de balayage continu à vitesse lente, tourner l'anneau en l'éloignant du conducteur, au premier anneau plein après les réglages de temporisation.

(vitesse rapide): Pour un cycle d'essuyage continu à grande vitesse, tourner l'anneau plus loin, au deuxième anneau plein, après les réglages de délais.

○ **(hors fonction):** Désactive les essuie-glaces.

S'assurer d'enlever la glace et la neige des balais d'essuie-glace avant de les utiliser. S'ils sont gelés contre le pare-brise, les dégager ou les dégeler avec précaution. Si les balais sont usés ou endommagés, se procurer des balais ou des caoutchoucs neufs.

Lave-glace de pare-brise

⚠ ATTENTION:

Lorsque la température est glaciale, ne pas utiliser l'essuie-glace tant que le pare-brise n'est pas réchauffé. Autrement, le liquide de lave-glace peut geler sur le pare-brise et bloquer le champ de vision.

(liquide de lave-glace): Pousser sur la languette portant le symbole de lave-glace, au sommet du levier multifonction pour pulvériser du liquide de lave-glace sur le pare-brise. L'essuie-glace nettoie le pare-brise puis s'arrête ou reprend la vitesse réglée à l'avance.

Lave-glace avant chauffé

En cas de chauffage du liquide lave-glace, ce système peut servir à faire fondre la glace et la neige, à éliminer la sève des arbres ou les insectes de votre pare-brise.

(liquide de lave-glace chauffé): Appuyer sur le bouton de chauffage du liquide lave-glace pour l'activer. Cette activation initialisera quatre cycles de lave-glace/essuie-glace. Le premier cycle peut prendre 40 secondes avant de commencer, selon la température extérieure. Chacun des cycles suivants peut prendre 20 secondes avant de commencer. Appuyer à nouveau sur le bouton pour éteindre le chauffage du liquide de lave-glace, ou il s'éteindra automatiquement après avoir accompli quatre cycles.

Quand le système de liquide de lave-glace avant chauffé est activé et en cas de température extérieure déterminée, de la vapeur peut s'échapper des gicleurs de lave-glace brièvement avant la vaporisation du liquide de lave-glace. Ceci est normal.

HEATING WASH FLUID WASH WIPES PENDING (chauffage de liquide de lave-glace en fonction temporisation de lave-glace) est affiché au CIB lorsque le système réchauffe le liquide. WASHER FLUID LOW ADD FLUID (bas niveau de liquide de lave-glace - ajouter du liquide) est affiché au CIB si le niveau de liquide est bas. Se reporter à *Centralisateur informatique de bord - Avertissements et messages à la page 3-63*.

Essuie-glace/lave-glace arrière

Pour les véhicules dotés d'un lave-glace/essuie-glace arrière, le bouton de commande est situé sur le tableau de bord, à gauche du groupe d'instruments du tableau de bord.

⚠ ATTENTION:

Lorsque la température est glaciale, ne pas utiliser l'essuie-glace tant que le pare-brise n'est pas réchauffé. Autrement, le liquide de lave-glace peut geler sur le pare-brise et bloquer le champ de vision.

(essuie-glace arrière): Presser pour activer ou désactiver l'essuie-glace arrière. La vitesse de l'essuie-glace ne peut être modifiée.

(lave-glace): Presser pour vaporiser du liquide lave-glace sur la lunette arrière. Relâcher le bouton lorsque suffisamment de liquide a été vaporisé sur la lunette. L'essuie-glace arrière effectuera encore quelques cycles de balayage après avoir relâché le bouton. Si l'essuie-glace arrière était déjà en fonction, il le restera tant que le bouton ne sera pas à nouveau pressé.

(temporisation): Presser pour activer le balayage intermittent.

Le lave-glace arrière utilise le liquide contenu dans le réservoir des essuie-glace avant. Se reporter à *Liquide de lave-glace à la page 5-43*.

Régulateur de vitesse automatique

⚠ ATTENTION:

L'utilisation du régulateur automatique de vitesse peut être dangereuse lorsque vous ne pouvez pas rouler en toute sécurité à une vitesse fixe. Par conséquent, ne pas l'utiliser sur des routes sinueuses ou dans la circulation intense.

Il peut être dangereux d'utiliser le régulateur automatique de vitesse sur des routes glissantes, car des changements rapides d'adhérence des pneus peuvent causer un glissage excessif des roues, et vous pourriez perdre le contrôle du véhicule. Ne pas utiliser le régulateur automatique de vitesse sur les routes glissantes.

Si votre véhicule est équipé d'un régulateur de vitesse, vous pouvez maintenir une vitesse supérieure ou égale d'environ 40 km/h (25 mi/h) sans appuyer sur l'accélérateur. Cela peut être un avantage sur de longs trajets. Le régulateur de vitesse ne fonctionne pas à des vitesses inférieures à 40 km/h (25 mi/h).

Quand vous freinez, le régulateur de vitesse est désactivé.

Si le véhicule est doté du système StabiliTrak^{MD} ou du système de traction asservie (TCS) et qu'il commence à limiter le patinage des roues alors que le régulateur de vitesse est en fonction, celui-ci se désengage automatiquement. Se reporter à *Système StabiliTrak^{MD} à la page 4-6* ou *Système de traction asservie (TCS) à la page 4-9*. Lorsque l'état de la route permet de l'utiliser à nouveau sans danger, le régulateur de vitesse peut être remis en fonction.

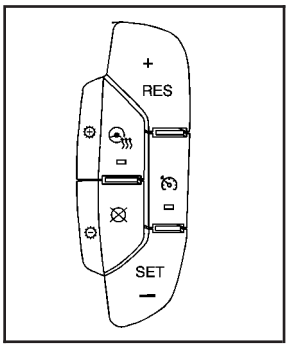

Les boutons du régulateur de vitesse se trouvent sur le côté gauche du volant.

(en/hors fonction): Presser pour activer ou désactiver le système. Le témoin du bouton s'allume lorsque le régulateur est activé et s'éteint lorsqu'il ne l'est pas.

+ RES (reprise/accélération): Presser pour faire accélérer le véhicule ou revenir à une vitesse préalablement réglée.

SET – (réglage/roue libre): Presser pour régler la vitesse ou ralentir le véhicule.

(annuler): Presser pour annuler le régulateur de vitesse sans effacer les paramètres de la vitesse de la mémoire.

Réglage du régulateur de vitesse

Le régulateur de vitesse ne fonctionne pas si le frein de stationnement est serré ou si le niveau de liquide dans le maître-cylindre est bas.

Le témoin du régulateur automatique de vitesse du groupe d'instruments du tableau de bord s'allume lorsque le régulateur de vitesse a été réglé à la vitesse voulue.

⚠ ATTENTION:

Si le régulateur automatique de vitesse est activé alors que le conducteur n'utilise pas cette fonction, il est possible que le conducteur touche accidentellement à un bouton et active le régulateur sans le vouloir. Cela pourrait surprendre le conducteur et même lui faire perdre la maîtrise du véhicule. Garder le commutateur du régulateur automatique de vitesse à la position d'arrêt jusqu'à ce qu'on décide de s'en servir.

1. Presser .
2. Accélérer jusqu'à la vitesse désirée.
3. Appuyer sur le bouton SET– (réglage) situé sur le volant et le relâcher.
4. Relâcher l'accélérateur.

Reprise d'une vitesse mémorisée

Si le régulateur de vitesse est réglé à la vitesse voulue et que le frein est appliqué, ceci désengage le régulateur de vitesse. Il ne devra pourtant pas être à nouveau réglé.

Dès que le véhicule roule à une vitesse supérieure ou égale à 40 km/h (25 mi/h), appuyer sur le bouton +RES (reprise) du volant. Le véhicule revient à la vitesse choisie précédemment et s'y maintient.

Accélération au moyen du régulateur de vitesse

Pour augmenter la vitesse de croisière au moyen du régulateur de vitesse :

- Maintenir enfoncé le bouton +RES (reprise) au volant jusqu'à ce que la vitesse désirée soit atteinte, puis le relâcher.
- Pour augmenter la vitesse du véhicule par paliers, appuyer sur le bouton +RES (reprise). Chaque fois que vous le ferez, vous augmenterez votre vitesse d'environ 1,6 km/h (1 mi/h).

Décélération au moyen du régulateur de vitesse

Pour réduire la vitesse du véhicule en utilisant le régulateur de vitesse :

- Maintenir enfoncé le bouton SET– (réglage) au volant jusqu'à ce que vous soyez redescendu à la vitesse désirée, puis le relâcher.
- Pour ralentir par paliers, appuyer brièvement sur le bouton SET– (réglage) du volant. Chaque fois que vous appuyez sur le bouton, la vitesse de votre véhicule diminue d'environ 1,6 km/h (1 mi/h).

Dépassement d'un véhicule avec le régulateur de vitesse

Appuyer sur l'accélérateur pour augmenter la vitesse. Quand vous le relâchez, le véhicule ralentit jusqu'à la vitesse mémorisée précédemment.

Utilisation du régulateur de vitesse en côte

L'efficacité du régulateur de vitesse dans les côtes dépend de la vitesse du véhicule, de son chargement et de la raideur de la pente. Si vous montez des côtes abruptes, vous devrez peut-être appuyer sur l'accélérateur pour maintenir la vitesse. En descente, il peut être nécessaire de freiner ou de rétrograder pour ne pas augmenter la vitesse. Si les freins sont appliqués, le régulateur de vitesse se désactive.

Arrêt du régulateur de vitesse

Il existe trois façons de désactiver le régulateur de vitesse :

- Appuyer légèrement sur la pédale de frein.
- Presser le bouton ⊗ au volant.
- Presser le bouton au volant.

Effacement de la mémoire du régulateur de vitesse

La vitesse mémorisée du régulateur de vitesse est effacée en désactivant le régulateur ou en coupant le contact.

Éclairage extérieur

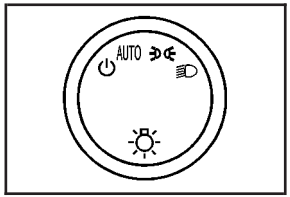

La commande d'éclairage extérieur se trouve sur le tableau de bord, à gauche du volant de direction.

Il contrôle les systèmes suivants :

- Phares
- Feux arrière
- Feux de stationnement
- Éclairage de la plaque d'immatriculation
- Éclairage du tableau de bord

La commande d'éclairage extérieur a quatre positions :

⏻ **(hors fonction):** Éteint les phares automatiques et les feux de circulation de jour (FCJ). Tourner à nouveau la commande des phares en position d'arrêt pour rallumer les phares automatiques ou les feux de circulation de jour (FCJ).

Pour les véhicules vendus initialement au Canada, la position d'arrêt fonctionne uniquement pour les véhicules dont le levier de vitesses est placé en position de stationnement (P).

AUTO (automatique): Allume automatiquement les phares à intensité normale, ainsi que les éléments suivants :

- Feux de stationnement
- Éclairage du tableau de bord
- Feux arrière
- Éclairage de la plaque d'immatriculation

(feux de stationnement): Allume les feux de stationnement et les feux suivants :

- Éclairage du tableau de bord
- Feux arrière
- Éclairage de la plaque d'immatriculation

(phares): Allume les phares ainsi que les lampes reprises ci-dessous

- Feux de stationnement
- Éclairage du tableau de bord
- Feux arrière
- Éclairage de la plaque d'immatriculation

Quand les phares sont allumés et que le véhicule fonctionne, ils s'éteignent automatiquement 10 minutes après que le contact est coupé. Quand les phares sont allumés et que le véhicule ne fonctionne pas, ils restent allumés pendant 10 minutes avant de se couper automatiquement pour éviter une décharge de la batterie. Placer la commande des phares en position hors fonction puis à nouveau en fonction pour obtenir un délai supplémentaire de 10 minutes.

Rappel de phares allumés

Si une porte est ouverte, un carillon avertisseur retentira quand les phares ou les feux de stationnement sont allumés manuellement et que la clé est retirée du commutateur d'allumage. Pour arrêter le carillon, mettre le commutateur des phares à la position d'arrêt ou AUTO (automatique), puis à la position de marche, ou fermer puis rouvrir la porte. En mode automatique, les phares s'éteignent dès qu'on met le commutateur d'allumage à la position LOCK/OFF (verrouillage/arrêt) et ils peuvent demeurer allumés jusqu' à la fin de la durée de la temporisation (si la fonction a été programmée dans le centralisateur informatique de bord). Voir « Temporisation de l'éclairage de sortie » sous *Personnalisation du véhicule - centralisateur informatique de bord (CIB) à la page 3-73*.

Feux de circulation de jour (FCJ)

Les feux de circulation de jour (FCJ) améliore en plein jour la vision qu'ont les autres conducteurs de l'avant de votre véhicule. Des feux de circulation de jour totalement fonctionnels sont requis sur tous les véhicules d'abord vendus au Canada.

Le système FCJ entre en fonction quand les conditions suivantes sont satisfaites :

- Le contact est mis.
- La commande d'éclairage extérieur est en mode AUTO (automatique).
- La boîte de vitesses n'est pas en position de stationnement (P).
- Le capteur de luminosité détermine qu'il fait jour.

Lorsque les FCJ sont allumés, seuls les feux de circulation de jour sont allumés. Les feux arrière, les feux de position latéraux et les autres feux ne sont pas allumés. L'éclairage du tableau de bord ne s'allume pas non plus.

Lorsqu'il fait assez sombre à l'extérieur, les phares automatiques passeront des FCJ aux phares.

Pour éteindre les feux de circulation de jour (FCJ), mettre la commande des feux en position hors fonction puis la relâcher. Pour les véhicules vendus la première fois au Canada, la boîte de vitesses doit occuper la position de stationnement (P) avant de pouvoir mettre hors fonction l'éclairage de jour (FCJ).

Système de phares automatiques

Lorsqu'il fait assez sombre à l'extérieur et que le commutateur général d'éclairage est en mode AUTO (automatique), le système d'éclairage automatique allumera les phares pour assurer un éclairage normal en même temps que les autres feux comme les feux arrière, les feux de position latéraux, les feux de stationnement, les feux de gabarit sur toit et l'éclairage du tableau de bord. L'éclairage de la radio sera également allumé à intensité réduite.

Pour mettre hors fonction le système d'allumage automatique des phares, mettre le commutateur des phares en position hors fonction et le relâcher. Pour les véhicules vendus la première fois au Canada, la boîte de vitesses doit occuper la position de stationnement (P) avant de pouvoir mettre hors fonction le système d'allumage automatique des phares.

Le véhicule est doté d'un capteur de luminosité situé sur le dessus du tableau de bord. Ne pas couvrir le capteur ou le système sera activé de manière intempestive.

Les phares peuvent aussi s'allumer lorsque vous conduisez dans un garage étagé, sous un ciel très nuageux ou dans un tunnel. C'est normal.

Il y a un délai dans le passage du fonctionnement de jour et de nuit des feux de circulation de jour aux phares automatiques, afin que la conduite sous les ponts ou sous les réverbères n'affecte pas le système. Les feux de circulation de jour et les phares automatiques seront affectés seulement si le capteur de lumière détecte un changement de luminosité dont la durée est supérieure à celle du délai.

Si le véhicule démarre dans un garage sombre, le système d'allumage automatique des phares entre immédiatement en fonction. Une fois sorti du garage, s'il fait jour à l'extérieur, il faudra environ une minute pour que le système d'allumage automatique des phares passe en mode FCJ. Pendant ce délai, il est possible que le groupe d'instruments du tableau de bord ne soit pas aussi lumineux qu'à l'habitude. S'assurer que la commande de luminosité du tableau de bord soit en position pleine intensité. Se reporter à *Intensité d'éclairage du tableau de bord à la page 3-19*.

Intensité d'éclairage du tableau de bord

(intensité d'éclairage du tableau de bord): Ce dispositif contrôle l'intensité d'éclairage du tableau de bord et se trouve près de la commande d'éclairage extérieur.

Pousser sur le bouton pour le faire ressortir afin de pouvoir le tourner.

Tourner le bouton dans un sens ou l'autre pour augmenter ou atténuer l'éclairage du tableau de bord. Tourner le bouton au maximum dans le sens des aiguilles d'une montre allume les plafonniers.

Plafonniers

Les plafonniers s'allument quand une porte est ouverte et s'éteignent lorsque toutes les portes sont fermées.

Le plafonnier peut aussi s'allumer en tournant à fond vers le bouton de réglage de l'intensité de l'éclairage du tableau de bord qui se trouve à côté de la commande d'éclairage extérieur. Dans cette position, les plafonniers restent allumés qu'une portière soit ouverte ou non.

Commande de neutralisation de plafonnier

Le bouton de désactivation de plafonnier se trouve près de la commande des feux extérieurs.

DOME OFF **(plafonnier désactivé):** Appuyer sur le bouton et le plafonnier reste éteint quand une porte est ouverte. Appuyer à nouveau sur le bouton pour le relâcher afin que le plafonnier s'allume quand une porte est ouverte.

Éclairage d'entrée et de sortie

Le véhicule est équipé d'un éclairage d'entrée/sortie.

Les plafonniers s'allument si le bouton de désactivation de plafonnier n'est pas enfoncé, lorsqu'une porte est ouverte ou que la clé est retirée du contact.

Lampes de lecture

Il y a des lampes de lecture dans la console de plafond et sur la console DVD du système de divertissement des sièges arrière (RSE), selon l'équipement. Appuyer sur le bouton situé à côté de chaque lampe pour l'allumer ou l'éteindre.

Ces lampes s'allumeront en même temps que les liseuses.

Gestion de l’énergie électrique

Le véhicule possède la fonction de gestion d’alimentation électrique (EPM) qui estime la température de la batterie et son état de charge. La tension est régulée pour le meilleur rendement et la meilleure durée de vie de la batterie.

Quand la batterie est peu chargée, la tension est légèrement augmentée pour la recharger rapidement. Quand la batterie est très chargée, la tension est légèrement diminuée pour éviter la surcharge. Le voltmètre ou l’indication de tension du centralisateur informatique de bord (CIB) peut montrer cette différence qui est normale. En cas de problème, une alerte s’affiche.

Comme pour tous les véhicules, la batterie peut être déchargée au ralenti en cas de charge électrique très élevée car l’alternateur ne peut tourner assez vite au ralenti pour produire le courant nécessaire.

La charge est élevée en cas d’utilisation des éléments suivants : phares, feux de route, feux antibrouillard, dégivrage arrière, ventilateur de climatisation à grande vitesse, chauffage des sièges, ventilateurs de refroidissement du moteur, feux de remorque, accessoires branchés aux prises de courant.

L’EPM évite les décharges excessives en équilibrant la production de l’alternateur et les besoins électriques du véhicule. Il peut augmenter le régime de ralenti pour générer plus de courant chaque fois que nécessaire. Il peut réduire temporairement la consommation de certains accessoires.

Normalement, ces actions sont progressives et insensibles sauf en de rares cas de niveaux élevés de correction. Un message peut alors s’afficher au CIB, tel que BATTERY SAVER ACTIVE (économiseur de batterie actif), BATTERY VOLTAGE LOW (faible tension de batterie) ou LOW BATTERY (batterie faible). Dans ce cas, il est recommandé de réduire autant que possible la consommation électrique. Voir *Centralisateur informatique de bord - Avertissements et messages à la page 3-63*.

Protection antidécharge de la batterie

Cette fonction éteint le plafonnier s’il demeure allumé plus de 10 minutes après que le contact a été mis à la position LOCK/OFF (verrouillage/arrêt). Ceci contribue à prévenir la décharge de la batterie.

Prises électriques pour accessoires

Les prises de courant auxiliaires peuvent être utilisées pour brancher des accessoires électriques comme un téléphone cellulaire.

Le véhicule peut être doté d'une prise située à l'intérieur du casier de rangement, sous le système de climatisation, d'une prise à l'intérieur de la console centrale au plancher et de deux prises à l'arrière de la console centrale au plancher.

La prise située à l'intérieur du casier de rangement, sous le système de climatisation ne peut accepter que des accessoires électriques ne dépassant pas 15 ampères.

Remarque: **Si l'équipement électrique est en marche pendant des périodes prolongées, la batterie se déchargera. Toujours mettre l'équipement électrique hors fonction lorsqu'il n'est pas utilisé et ne pas brancher de l'équipement qui dépasse la valeur maximale de 15 A.**

Une prise peut également figurer à l'arrière du véhicule, près du hayon. Pour utiliser une prise de courant auxiliaire, retirer le capuchon de protection. Lorsqu'elle n'est pas utilisée, toujours couvrir la prise de courant auxiliaire avec le capuchon de protection.

Si le véhicule est un modèle SUT, celui-ci est doté d'une prise logée dans l'espace de chargement arrière, côté passager.

Remarque: **L'ajout au véhicule de tout équipement électrique risque de l'endommager ou d'empêcher le fonctionnement normal d'autres composants. Les réparations ne seraient pas prises en charge par la garantie du véhicule. Ne pas utiliser un équipement dépassant la valeur nominale d'ampérage maximum de 20 ampères. Se renseigner auprès de votre concessionnaire avant d'ajouter un équipement électrique.**

Certaines fiches d'accessoire peuvent ne pas être compatibles avec les prises auxiliaires et entraîner le grillage de fusibles du véhicule ou d'adaptateurs. En cas de problème, consulter le concessionnaire pour plus de renseignements sur les prises électriques pour accessoires.

Les prises de courant accessoires sont alimentées même si le commutateur d'allumage est en position LOCK/OFF (verrouillage/arrêt). Continuer de les utiliser dans ces circonstances peut mettre à plat la batterie du véhicule.

Remarque: **Une utilisation incorrecte de la prise de courant auxiliaire peut causer des dégâts non couverts par la garantie. Éviter de suspendre tout type d'accessoire ou de support d'accessoire à cette prise. Les prises de courant auxiliaire sont conçues exclusivement pour les fiches d'alimentation des accessoires.**

Cendriers et allume-cigarette

Sur les véhicules qui en sont dotés, le cendrier est amovible et s'insère dans le porte-gobelet avant. Soulever le volet du cendrier pour l'ouvrir.

Remarque: **Si des papiers, des épingles, ou d'autres objets inflammables sont placés dans le cendrier, des cigarettes chaudes ou autres objets de fumeurs risqueraient de les allumer et éventuellement endommager le véhicule. Ne jamais mettre d'objets inflammables dans le cendrier.**

Pour enlever le cendrier, le retirer de la console. Pour réinstaller le cendrier, le glisser à nouveau dans sa position d'origine.

Pour utiliser l'allume-cigarette (selon l'équipement), l'enfoncer complètement et le relâcher. Dès qu'il est prêt à l'usage, il s'éjecte de lui-même.

Remarque: **Maintenir un allume-cigare enfoncé pendant qu'il chauffe l'empêche de s'éloigner de l'élément chauffant lorsqu'il est chaud. L'allume-cigare ou l'élément chauffant peuvent être endommagés en raison d'une surchauffe, ou bien un fusible peut griller. Ne pas bloquer un allume-cigarette en position enfoncée pendant qu'il chauffe.**

Horloge analogique

L'horloge analogique se trouve sur le panneau d'instruments, au-dessus de l'autoradio. L'horloge n'est connectée avec aucun autre système du véhicule et fonctionne seule. Pour régler l'horloge :

1. Localiser le bouton de réglage directement sous la façade de l'horloge.
2. Maintenir enfoncé le bouton de réglage pour avancer l'horloge. En maintenant le bouton abaissé, l'horloge avance rapidement. Relâcher le bouton avant d'atteindre l'heure désirée.
3. Appuyer sur le bouton et le relâcher pour avancer l'heure par intervalle d'une minute jusqu'à l'heure voulue.

Commandes de la climatisation

Commande de climatisation automatique à deux zones

Le chauffage, le refroidissement et la ventilation du véhicule peuvent être contrôlés par ce système. Le véhicule est également équipé d'un système de ventilation décrit plus loin dans la présente section.

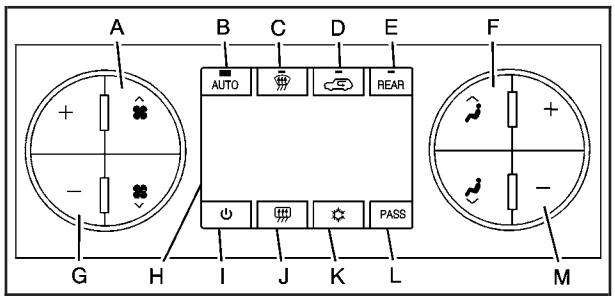

A. Commande du ventilateur
B. AUTO (automatique)
C. Dégivrage
D. Recyclage
E. REAR (arrière)
F. Bouton de mode de distribution d'air
G. Commande de la température côté conducteur
H. Affichage
I. Bouton d'alimentation
J. Désembueur de lunette arrière
K. Climatisation
L. PASS (réglage du passager)
M. Commande de la température côté passager

⏻ (en/hors fonction): Appuyer sur ce bouton pour mettre les commandes du climatiseur en fonction ou hors fonction. L'air extérieur continuera à entrer dans le véhicule et sera dirigé vers le plancher. On peut changer cette direction en appuyant sur le bouton de mode. Vous pouvez sélectionner le mode recirculation après avoir sélectionné le mode ventilation ou le mode à deux niveaux. La température peut également être ajustée avec l'un des boutons de température. Si vous changez le mode de distribution ou les réglages du mode température et que le système est éteint l'écran s'éclairera brièvement pour vous montrer les réglages et s'éteindra. Le système peut être réactivé en appuyant sur ⏻, ⊛, ⊛, ☼, le bouton de dégivrage ou le bouton AUTO (automatique).

Commandes de température côté conducteur et côté passager

Le bouton de réglage de la température du côté conducteur et du côté passager sert à régler la température de l'air qui sort du système du côté conducteur ou du côté passager de l'habitacle. La température peut être réglée même si le système est hors fonction. Ceci est possible parce que l'air extérieur circule toujours dans le système quand le véhicule avance, sauf si le réglage est en mode de recyclage. Se reporter à « Recirculation » plus loin dans cette section.

Appuyer sur les boutons + ou – pour augmenter ou diminuer la température de l'habitacle. L'écran de température du côté conducteur ou du côté passager indiquera l'augmentation ou la diminution du paramètre de température.

Les paramètres de la température des passagers peuvent être réglés pour correspondre à ceux du conducteur en pressant le bouton PASS (passager) et en éteignant le témoin PASS. Lorsque les paramètres de la température pour les passagers sont différents de ceux du conducteur, le témoin du bouton PASS s'allume et les affichages de température du conducteur et du passager sont affichés.

Fonctionnement automatique

AUTO (automatique): Lorsque le fonctionnement automatique est activé, le système contrôle la température intérieure, le soufflage et la vitesse du ventilateur.

Pour mettre le système au complet en mode automatique, procéder de la façon suivante :

1. Appuyer sur le bouton AUTO (automatique).

   Quand AUTO (automatique) est sélectionné, l'affichage change pour indiquer la température actuelle et AUTO s'allume sur l'écran. Le mode actuel de distribution sera aussi affiché pendant environ 5 secondes.

   Si vous avez sélectionné AUTO (automatique), le fonctionnement de la climatisation et de l'entrée d'air est contrôlé automatiquement. Le compresseur de climatisation se met en marche lorsque la température extérieure est supérieure à environ 4°C (40°F). L'entrée d'air est normalement réglée en fonction de l'air extérieur. S'il fait chaud à l'extérieur, l'entrée d'air peut automatiquement se modifier pour refaire circuler l'air intérieur, afin de pouvoir refroidir votre véhicule rapidement. Le témoin du bouton s'allume en mode de recirculation.

2. Régler la température du côté conducteur et du côté passager.

   Pour déterminer votre réglage de confort, commencer par un réglage de température de 23°C (74°F) et laisser le système se stabiliser pendant environ 20 minutes. Tourner le bouton de température côté conducteur ou passager pour ajuster les réglages de la température selon les besoins. Si vous choisissez le réglage de température de 15°C (60°F), le système reste au réglage de refroidissement maximum. Si vous choisissez le réglage de température de 32°C (90°F), le système reste au réglage de chauffage maximum. Le fait de choisir l'un des réglages maximum ne réchauffe et ne refroidit pas plus rapidement le véhicule.

Ne pas couvrir la sonde solaire placée au sommet du tableau de bord, près du pare-brise. Cette sonde régule la température de l'air sur base de la charge solaire et allume également les phares. Pour plus d'informations sur la sonde solaire, se reporter à « Capteurs », plus loin dans cette section.

Pour éviter le soufflage d'air froid par temps froid, le système retarde la mise en marche du ventilateur jusqu'à ce que de l'air chaud soit disponible. La durée du délai dépend de la température du liquide de refroidissement. Si vous appuyez sur le commutateur du ventilateur, ce délai sera annulé et le ventilateur sera modifié pour une vitesse sélectionnée.

Fonctionnement manuel

(commande de ventilateur): Appuyer sur ces boutons pour augmenter ou diminuer la vitesse du ventilateur.

Appuyer sur un bouton de ventilateur lorsque le système est en mode de contrôle automatique remet le ventilateur en mode de contrôle manuel. Le paramètre de réglage du ventilateur reste affiché et le témoin AUTO (automatique) s'éteint. La distribution d'air reste en mode de contrôle automatique.

(commande de mode de distribution d'air): Appuyer sur ces boutons pour modifier manuellement la direction du flux d'air dans l'habitacle. Presser répétitivement jusqu'à ce que le mode désiré apparaisse sur l'écran. Presser un bouton de mode quand le système est désactivé changera le mode de distribution de l'air sans activer le système. Presser l'un de ces boutons en mode de contrôle automatique fait passer le mode en contrôle manuel.

Le réglage du mode de répartition d'air s'affiche et le témoin AUTO (automatique) s'éteint. Le ventilateur reste en mode de contrôle automatique.

(ventilation): L'air est dirigé vers les bouches d'aération du tableau de bord.

(deux niveaux): L'air est réparti entre les bouches d'aération du tableau de bord et celles du plancher. Une partie de l'air est dirigée vers les bouches d'aération du pare-brise et des glaces latérales.

(plancher): L'air est dirigé vers les bouches d'aération du plancher, avec une partie vers le pare-brise, les bouches d'aération des glaces latérales, et les bouches d'aération au plancher du second rang. Dans ce mode, le système sélectionne automatiquement de l'air extérieur.

(désembuage): Ce mode permet d'éliminer la buée ou l'humidité sur les glaces. Ce mode dirige l'air vers le pare-brise, les bouches d'aération du plancher et celles des glaces latérales. Lorsque vous sélectionnez ce mode, le mode de circulation s'éteint et le compresseur de la climatisation se met en route, sauf si la température extérieure est proche de zéro. Le mode recirculation ne peut pas être sélectionné lorsque le mode de désembuage est activé.

(dégivrage): Ce mode élimine la buée ou le givre du pare-brise plus rapidement. Une partie de l'air est dirigé vers le pare-brise et vers les bouches des glaces latérales, avec une partie de l'air dirigé vers les bouches du plancher. Le système force automatiquement l'air extérieur dans le véhicule et fait fonctionner le compresseur de la climatisation sauf si la température extérieure est proche de zéro. Le mode recirculation ne peut pas être sélectionné lorsque le mode de dégivrage est activé.

Ne pas conduire le véhicule avant que toutes les glaces soient dégagées.

(climatisation): Appuyer sur ce bouton pour activer ou désactiver le climatiseur (A/C). Un témoin s'allume pour confirmer la mise en marche du climatiseur.

Si vous appuyez sur ce bouton alors que le climatiseur ne peut être activé, l'indicateur du climatiseur clignotera trois fois puis s'arrêtera pour vous signaler que le mode de climatisation n'est pas disponible. Si le climatiseur est en marche et que la température extérieure chute sous un niveau qui ne justifie pas le fonctionnement du climatiseur, l'indicateur du climatiseur s'éteint pour indiquer que le mode de climatisation a été désactivé.

Par temps chaud, abaisser les glaces suffisamment longtemps pour laisser l'air chaud s'échapper de l'habitacle. Ceci permet de diminuer le temps nécessaire pour rafraîchir votre véhicule. Cela aide aussi le système à fonctionner plus efficacement.

Le climatiseur déshumidifie l'air et un peu d'eau peut s'écouler sous votre véhicule lorsque le moteur est au ralenti ou une fois que le contact est coupé. Cette situation est normale.

(recyclage): Appuyer sur ce bouton pour activer ou désactiver la recirculation de l'air. Un témoin s'allume pour signaler que le mode recirculation est activé.

Ce mode recycle et rafraîchit plus rapidement l'air à l'intérieur du véhicule. Il peut être utilisé pour empêcher la pénétration d'air extérieur et d'odeurs dans le véhicule.

Le mode de recirculation ne peut pas marcher avec les modes plancher, désembuage ou dégivrage. Si la recirculation d'air est sélectionnée dans l'un de ces modes, le témoin clignotera trois fois puis s'éteindra.

Le compresseur du climatiseur s'allumera aussi lors de l'activation de ce mode. Les glaces peuvent s'embuer en mode de recirculation d'air si le temps est froid et humide. Pour éliminer la buée, sélectionner soit le mode désembuage soit le dégivrage et augmenter la vitesse des ventilateurs.

Le mode de recirculation peut également être désactivé en arrêtant le moteur.

(air extérieur, selon l'équipement): Presser pour activer le mode air extérieur. Un témoin s'allume pour indiquer que ce mode est activé. L'air extérieur circule dans tout le véhicule. Le mode air extérieur peut être utilisé en conjonction avec tous les modes, à l'exception du mode de recyclage.

REAR (arrière): Sur les véhicules à commande de climatisation et de chauffage arrière, appuyer sur ce bouton pour activer ou désactiver le système de climatisation arrière. Se reporter à *Climatiseur et chauffage arrière avec régulation électronique de la climatisation à la page 3-30*.

Désembueur de lunette arrière

Le désembueur de lunette arrière utilise un réseau de fils chauffants pour éliminer la buée de la lunette.

(désembueur de lunette arrière): Appuyer sur ce bouton pour activer ou désactiver le désembuage des glaces arrière. Le système s'arrêtera automatiquement plusieurs minutes après son activation. Le désembuage peut également être désactivé en arrêtant le moteur. Ne pas rouler avant que les glaces ne soient désembuées.

Remarque: **Ne pas utiliser de lame de rasoir ou d'objet tranchant pour nettoyer l'intérieur de la lunette. Ne pas faire adhérer quoi que ce soit sur les résistances du désembueur de la lunette. Ceci pourrait endommager le désembueur de lunette. Les réparations ne seraient pas couvertes par votre garantie.**

Rétroviseurs chauffants: Si le véhicule est équipé de rétroviseurs extérieurs chauffants, ces derniers chauffent pour éliminer la buée ou le givre de leur surface lorsque l'on appuie sur le bouton de désembuage de lunette arrière. Se reporter à *Rétroviseurs extérieurs chauffants à la page 2-58*.

Capteurs

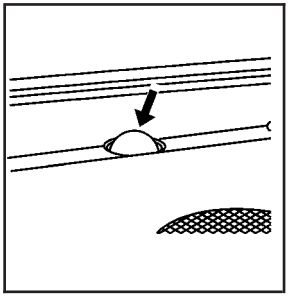

La sonde solaire placée dans la grille de dégivrage, au milieu du tableau de bord, surveille la chaleur solaire. Ne pas couvrir la sonde solaire au risque de panne du système.

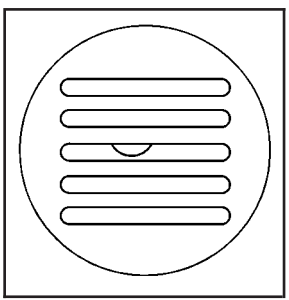

Les sondes de température intérieure, placée dans la garniture de pavillon au-dessus du siège du côté conducteur, mesure la température de l'air dans l'habitacle.

Une sonde de température extérieure est aussi logée derrière la calandre du véhicule. Cette sonde lit la température de l'air extérieur et aide à maintenir la température à l'intérieur du véhicule. Toute obstruction à l'avant du véhicule peut fausser la température affichée.

Le système de commande de climatisation utilise l'information de ces sondes pour maintenir votre réglage de confort en réglant la température de sortie, le régime du ventilateur et le mode de délivrance d'air. Le système peut également fournir plus de l'air de refroidisseur vers le côté du véhicule qui fait face au soleil. Le mode de recirculation peut également être utilisé selon les besoins pour maintenir la température des bouches d'aération.

Réglage de bouche de sortie

Le véhicule est doté de bouches d'air réglables qui peuvent régler l'orientation et le débit de l'air dans l'habitacle. Utiliser les molettes situées à côté des bouches d'air pour diriger le flux vers le haut ou le bas. Utiliser les molettes situées sous les bouches d'air pour diriger le flux vers la gauche ou la droite.

Conseils d'utilisation

- Dégager le capot et la prise d'air avant de glace, de neige ou de toute autre obstruction des feuilles, par exemple. Le système de chauffage et de dégivrage fonctionnera beaucoup mieux, ce qui réduira les risques de buée sur la surface intérieure des glaces.
- Ne rien mettre sous les sièges avant. Cela permettra à l'air de circuler dans tout le véhicule.
- L'ajout d'équipement extérieur à l'avant du véhicule, comme des déflecteurs d'air de capot, peut affecter la performance du système de chauffage et de climatisation. Consulter le concessionnaire avant d'ajouter un équipement extérieur au véhicule.

Climatiseur et chauffage arrière avec régulation électronique de la climatisation

Sur les véhicules disposant de commandes de chauffage et de climatisation arrière, celles-ci sont intégrées avec les commandes audio des sièges arrière dans la console centrale. Ce système peut se commander depuis l'avant comme depuis l'arrière.

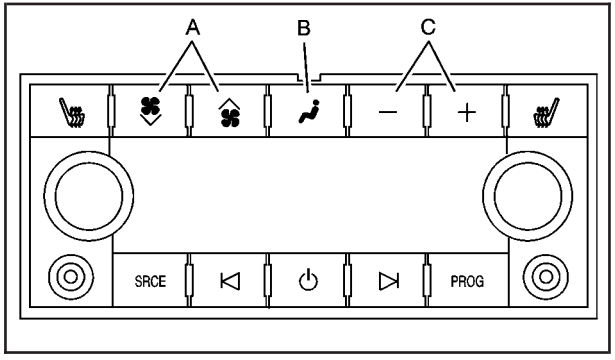

Climatisation arrière avec commandes audio de siège arrière

A. Commande du ventilateur
B. Bouton de mode de distribution d'air
C. Contrôle de la température

REAR (arrière): Presser le bouton REAR (arrière) du système de climatisation avant pour activer ou désactiver le système de climatisation arrière. Un témoin s'allume lorsque le système arrière est activé. L'orientation, la température et la vitesse du débit d'air de l'arrière du véhicule seront identiques à celles de l'avant du véhicule.

Les commandes arrière peuvent commander le débit de l'air pour l'arrière du véhicule indépendamment de celui de l'avant. Pour activer le système depuis les sièges arrière, presser un des boutons de commande de la climatisation arrière, sauf le bouton ⁂. Pour désactiver le système de climatisation arrière presser et maintenir le bouton ⁂.

Fonctionnement manuel

⁂ ⁂ (commande de ventilateur): Presser ces boutons sur le panneau de commande audio des sièges arrière pour augmenter ou diminuer le débit de l'air.

+/– (réglage de température): Presser ces boutons pour régler la température de l'air qui circule dans la zone passager. Presser le bouton + pour un air plus chaud et le bouton – pour un air plus frais. Les réglages de température s'affichent sur une échelle de 0 à 12, du plus frais (0) au plus chaud (12).

(commande de mode de distribution d'air): Appuyer sur le bouton mode pour changer la direction du flux d'air dans le véhicule. Presser le bouton de façon répétée jusqu'à ce que le mode désiré apparaisse sur l'écran. Les pressions répétées permettent de passer par les fonctions de distribution.

Sélectionner l'un des réglages suivants :

(ventilation): L'air est dirigé vers les bouches d'aération du pavillon.

(deux niveaux): L'air est dirigé vers les bouches d'aération du plancher et celles du pavillon. La bouche d'aération arrière du plancher se trouve sur le panneau de garniture de custode arrière côté passager.

(plancher): L'air est dirigé vers les bouches d'aération du plancher. Les bouches d'aération du plancher arrière se trouvent sous les sièges.

Feux de détresses, jauges et témoins

Les témoins et les indicateurs peuvent signaler une défaillance avant qu'elle ne devienne assez grave pour nécessiter une réparation ou un remplacement coûteux. Vous pouvez réduire les risques de blessures en prêtant attention à ces témoins et indicateurs.

Les témoins s'allument en cas de défaillance potentielle ou réelle d'une des fonctions du véhicule. Certains témoins s'allument brièvement au démarrage du moteur simplement pour indiquer qu'ils fonctionnent.

Les indicateurs peuvent signaler une défaillance potentielle ou réelle de l'une des fonctions du véhicule. Les indicateurs et les témoins fonctionnent souvent de concert pour indiquer une défaillance dans le véhicule.

Quand l'un des témoins s'allume et demeure allumé en roulant ou que l'un des indicateurs signale une défaillance possible, se reporter à la section expliquant quoi faire. Suivre les instructions indiquées dans ce guide. Il peut être coûteux – et même dangereux – de tarder à faire réparer votre véhicule.

Ensemble d’instruments

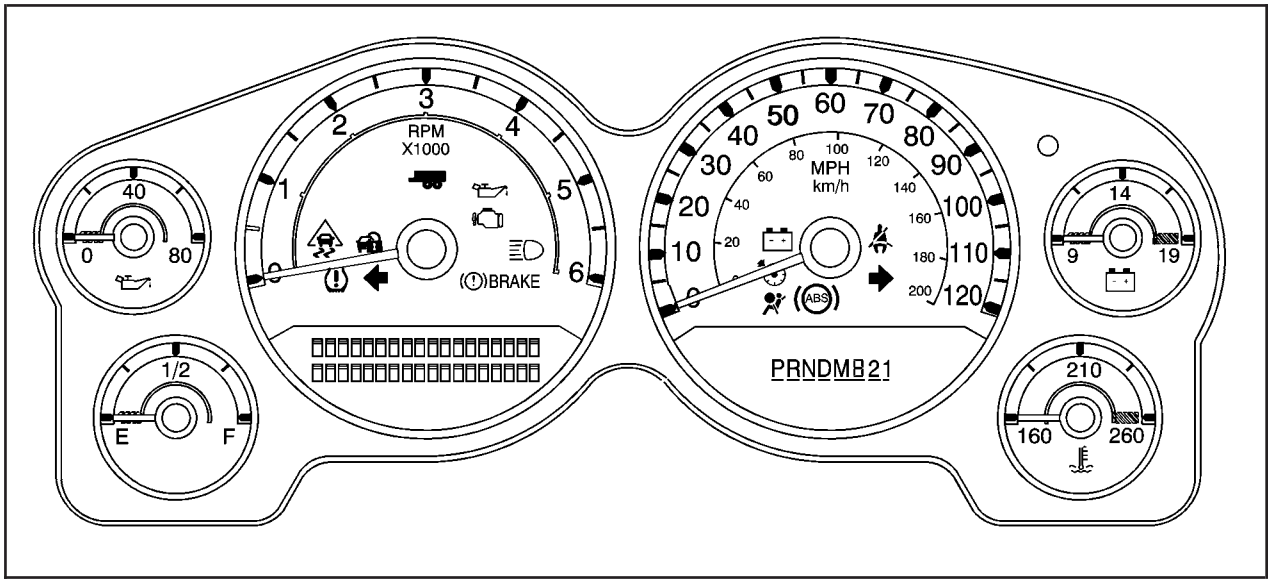

Version américaine illustrée, version canadienne similaire

Le tableau de bord est conçu pour afficher l’état de fonctionnement du véhicule. Il indique la vitesse du véhicule, la quantité de carburant restant dans le réservoir et de nombreux autres éléments utiles à une conduite sure et économique.

Indicateur de vitesse et compteur kilométrique

L'indicateur de vitesse indique la vitesse du véhicule en kilomètres à l'heure (km/h) et en milles à l'heure (mi/h).

Le compteur kilométrique du véhicule fonctionne de pair avec le centralisateur informatique de bord (CIB). Vous pouvez régler le compteur kilométrique.
Se reporter à « Compteur journalier » de la rubrique *Fonctionnement et affichages du centralisateur informatique de bord (Utilisation des boutons du CIB) à la page 3-50* ou *Fonctionnement et affichages du centralisateur informatique de bord (Remise à zéro du compteur journalier) à la page 3-57* pour de plus amples informations.

Le kilométrage du compteur kilométrique peut être vérifié même si le véhicule n'est pas en marche. Appuyer simplement sur la tige du compteur dans le groupe d'instruments du tableau de bord.

Si votre véhicule nécessite l'installation d'un nouveau compteur kilométrique, il sera réglé au kilométrage qu'affichait l'ancien compteur kilométrique.

Totalisateur partiel

Le compteur journalier peut afficher la distance parcourue par le véhicule depuis la dernière remise à zéro du compteur.

Presser la tige du compteur journalier pour basculer entre compteur journalier et compteur kilométrique normal. Maintenir la tige enfoncée pendant une seconde environ lorsque le compteur journalier est affiché pour le remettre à zéro.

Pour afficher le compteur kilométrique lorsque le contact est coupé, appuyer sur la tige du compteur journalier.

Tachymètre

Le tachymètre indique le régime du moteur en tours/minute (tr/min).

Rappels de ceinture de sécurité

Témoins de rappel des ceintures de sécurité

Lorsque le moteur a démarré, un carillon retentit pendant plusieurs secondes pour rappeler aux passagers de boucler leurs ceintures, à moins que la ceinture du conducteur ne soit déjà bouclée.

Le témoin de rappel des ceintures de sécurité s'allume également et reste allumé quelques secondes, puis il clignote quelques secondes supplémentaires.

Le déclenchement du carillon et du témoin se répète si le conducteur ne boucle pas sa ceinture de sécurité alors que le véhicule est en mouvement. Si la ceinture du conducteur est déjà bouclée, le carillon et le témoin ne se déclenchent pas.

Témoin de sac gonflable prêt à fonctionner (AIRBAG)

La console centrale de pavillon comporte un témoin d'état du système de sacs gonflables, qui affiche le symbole de sac gonflable. Le système vérifie le circuit électrique des sacs gonflables pour repérer les défaillances. Le témoin signale un problème électrique. Le système vérifie les détecteurs et les modules de sacs gonflables, le câblage, le détecteur de chocs et le module de diagnostic. Se reporter à *Système de sac gonflable à la page 1-72* pour plus de renseignements sur le système de sacs gonflables.

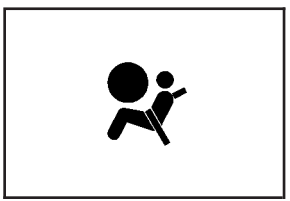

Ce témoin s'allume lorsque le véhicule démarre puis clignote quelques secondes. Le témoin doit s'éteindre pour signaler que le système est prêt.

Si le témoin de sac gonflable reste allumé après le démarrage du véhicule ou s'allume en cours de route, il se peut que le système de sacs gonflables ne fonctionne pas correctement. Faire réparer immédiatement le véhicule par votre concessionnaire.

⚠ ATTENTION:

Si le témoin de disponibilité des sacs gonflables reste allumé après le démarrage du véhicule, le système de sac gonflable ne fonctionne peut-être pas de manière correcte. Les sacs gonflables du véhicule risquent de ne pas se gonfler lors d'une collision ou même de se gonfler sans collision. Afin d'éviter toute blessure, faire réparer le véhicule immédiatement.

Témoin de désactivation du sac gonflable

Si le véhicule est équipé d'un commutateur de mise en/hors fonction de sac gonflable, il possède également un témoin de statut de sac gonflable de passager placé dans la console au pavillon.

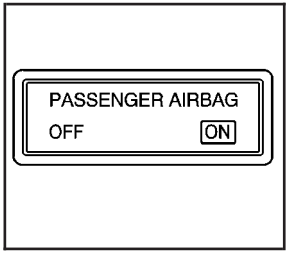

États-Unis

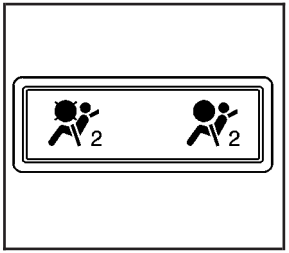

Canada

Quand vous démarrez le véhicule, le témoin de statut de sac gonflable de passager ON ou OFF (en/hors fonction) ou le pictogramme de mise en/hors fonction s'allume pendant quelques secondes à titre de vérification du système. Puis, quelques secondes plus tard, le témoin statut en/hors fonction ou le pictogramme de ON ou OFF s'allume pour vous signaler le statut du sac gonflable frontal du passager avant droit.

Lorsque le sac gonflable de passager avant droit est désactivé manuellement à l'aide du commutateur d'activation/désactivation de sac gonflable placé dans la boîte à gants, le témoin ou le pictogramme de désactivation s'allume et reste allumé pour rappeler que le sac gonflable a été désactivé. Ce témoin s'éteint quand le sac gonflable est réactivé. Se reporter à *Interrupteur de désactivation de sac gonflable à la page 1-82* pour plus d'informations à ce sujet, notamment d'importantes informations relatives à la sécurité.

États-Unis

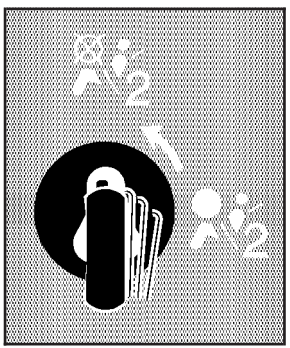

Canada

⚠ ATTENTION:

Si le sac gonflable du passager avant droit est désactivé en présence d'une personne qui ne fait pas partie du groupe pour lequel le gouvernement fédéral considère que les sacs gonflables peuvent être dangereux, cette personne ne bénéficie pas de la protection supplémentaire du sac gonflable. Lors d'une collision, le sac gonflable ne se déploiera pas et n'offrira aucune protection pour cette personne.

Ne pas désactiver le sac gonflable du passager à moins que ce passager ne fasse partie du groupe à risque identifié par le gouvernement fédéral. Se reporter à *Interrupteur de désactivation de sac gonflable à la page 1-82* pour plus d'information, y compris des renseignements importants sur la sécurité.

⚠ ATTENTION:

Si le témoin de disponibilité de sac gonflable s'allume après avoir désactivé le sac gonflable, cela signifie que le système de sac gonflable peut être défectueux. Par exemple, le sac gonflable du passager avant droit pourrait se déployer même si le commutateur d'activation/désactivation est en position désactivation.

Pour éviter de vous blesser ou de blesser d'autres personnes, faire réparer au plus vite le véhicule. Se reporter à *Témoin de sac gonflable prêt à fonctionner (AIRBAG) à la page 3-34* pour de plus amples informations, y compris des informations importantes relatives à la sécurité.

Si le mot ON (activé) ou le pictogramme d'activation est allumé, ceci signifie que le sac gonflable de passager avant droit est activé (peut se gonfler). Se reporter à *Interrupteur de désactivation de sac gonflable à la page 1-82* pour de plus amples informations, notamment d'importantes informations relatives à la sécurité.

Si, quelques secondes plus tard, les deux témoins d'état restent allumés ou s'ils sont tous éteints, cela peut indiquer l'existence d'un problème relatif aux témoins ou au commutateur de mise en/hors fonction de sac gonflable. Consulter votre concessionnaire pour obtenir une intervention.

Témoin du système de charge

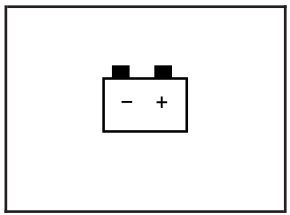

Ce témoin s'allume brièvement lorsque la clé de contact est tournée en position START (démarrage) sans que le moteur ne tourne, pour indiquer son bon fonctionnement.

Si tel n'est pas le cas, le véhicule doit être contrôlé par le concessionnaire.

Le témoin devrait s'éteindre lorsque le moteur démarre. S'il reste allumé ou s'allume en cours de route, il peut s'agir d'un problème au niveau du système de charge.

Un message de système de charge peut également s'afficher au centralisateur informatique de bord (CIB). Se reporter à *Centralisateur informatique de bord - Avertissements et messages à la page 3-63* pour de plus amples informations. Ce témoin peut indiquer un problème au niveau de la courroie d'entraînement de la génératrice ou un autre problème électrique. Faire vérifier immédiatement le système de charge. Si vous devez parcourir une courte distance alors que ce témoin est allumé, désactiver tous les accessoires tels que la radio et le climatiseur.

Indicateur de voltmètre

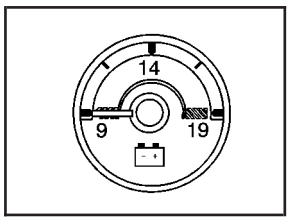

Lorsque le moteur ne tourne pas mais que le contact est mis, cet indicateur affiche l'état de charge de la batterie en tension continue.

Lorsque le moteur tourne, l'indicateur présente l'état du système de charge. Le système de charge régule la tension en fonction de l'état de la batterie, de manière à consommer moins de carburant et à prolonger la durée de vie de la batterie. Il est possible que l'aiguille du voltmètre passe d'un niveau plus élevé à un niveau plus bas ou inversement. Cela est normal. Lorsque l'aiguille se situe entre les zones d'avertissement de basse et haute tension, le circuit fonctionne normalement. La jauge peut également indiquer une tension faible lorsque le véhicule est en mode de consommation réduite de carburant.

L'aiguille peut se trouver dans la zone d'avertissement de basse tension lorsque de nombreux accessoires électriques fonctionnent à l'intérieur du véhicule et que le moteur tourne au ralenti pendant une période prolongée. Cette situation est normale, car le système de charge ne peut pas fournir la puissance maximale lorsque le moteur tourne au ralenti. À mesure que le régime du moteur augmente, cette situation doit se corriger d'elle-même, car un régime de moteur élevé permet au système de charge de produire une puissance maximale. En cas de problème avec le système de charge de la batterie, ce témoin s'allume ou le message SERVICE BATTERY CHARGING SYSTEM (faire réparer le circuit de charge de la batterie) apparaît au CIB. Pour plus d'informations, se reporter aux rubriques *Centralisateur informatique de bord - Avertissements et messages à la page 3-63* et *Témoin du système de charge à la page 3-37*.

Témoin du système de freinage

Si le contact est mis, le témoin du système de freinage s'allume lorsque vous serrez le frein de stationnement. Si vous essayez de conduire après avoir serré le frein de stationnement, un carillon retentit lorsque la vitesse du véhicule dépasse 8 km/h (5 mi/h).

Le système de freinage hydraulique du véhicule comporte deux parties. Si l'une d'elles ne fonctionne pas, l'autre peut encore fonctionner et arrêter le véhicule. Pour un bon freinage, il faut que les deux parties fonctionnent normalement.

Si le témoin d'avertissement s'allume et que le carillon sonne, il pourrait y avoir un problème de frein. Faire inspecter immédiatement votre système de freinage.

Ce témoin peut également s'allumer en cas de bas niveau du liquide de frein. Pour plus d'informations, se reporter à la rubrique *Freins à la page 5-44*.

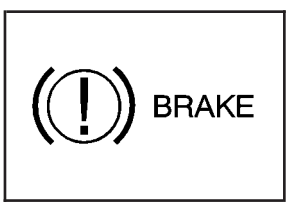

États-Unis

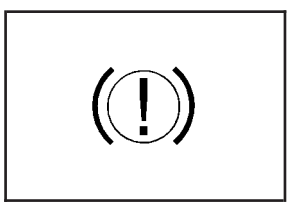

Canada

Ce témoin devrait s'allumer brièvement lorsque le contact est à la position ON/RUN (marche). S'il ne s'allume pas à ce moment-là, le faire réparer de façon à pouvoir être averti en cas de problème.

⚠ ATTENTION:

Le système de freinage peut ne pas fonctionner correctement si le témoin du système de freinage est allumé. Conduire avec ce témoin allumé peut causer une collision. Si le témoin est toujours allumé après le rangement et l'arrêt du véhicule, faire remorquer celui-ci pour intervention.

Si le témoin s'allume en cours de route, quitter la voie de circulation et immobiliser prudemment le véhicule. La pédale peut être plus difficile à enfoncer ou être plus proche du plancher. Il se peut que le véhicule s'immobilise moins rapidement. Si le témoin reste allumé, faire remorquer et réparer le véhicule.
Se reporter à la rubrique *Remorquage du véhicule à la page 4-52*.

Témoin de système de freinage antiblocage

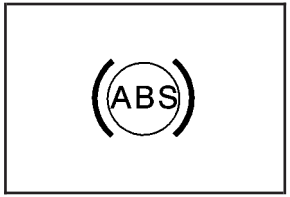

Sur les véhicules équipés du système de freinage antiblocage (ABS), ce témoin s'allume brièvement au démarrage du moteur.

Si ce n'est pas le cas, faire réparer le véhicule par votre concessionnaire. Si le système fonctionne de manière correcte, le témoin s'éteint.

Si le témoin ABS reste allumé, couper le contact. Si le témoin s'allume en roulant, s'arrêter dès que possible et couper le contact. Puis, redémarrer le moteur pour réinitialiser le système. Si le témoin ABS reste encore allumé ou s'allume en roulant, cela signifie que votre véhicule doit être réparé. Si le témoin du système de freinage normal n'est pas allumé, les freins fonctionnent toujours, mais la fonction antiblocage ne peut être utilisée. Si le témoin du système de freinage normal est allumé aussi, les freins antiblocage ne fonctionnent pas et les freins ordinaires présentent une défectuosité. Se reporter à la rubrique *Témoin du système de freinage à la page 3-39*.

Si le véhicule est équipé d'un centralisateur informatique de bord (CIB), voir *Centralisateur informatique de bord - Avertissements et messages à la page 3-63* pour les messages du CIB au sujet des freins.

Témoin StabiliTrak^{MD}

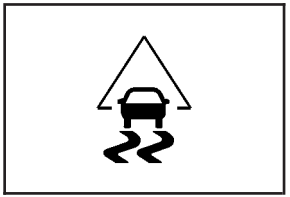

Sur les véhicules équipés du système StabiliTrak^{MD}, ce témoin s'allume brièvement au démarrage du moteur.

Si ce n'est pas le cas, faire réparer le véhicule par votre concessionnaire. Si le système fonctionne de manière correcte, le témoin s'éteint.

S'il s'allume et reste allumé en cours de route, il est possible que le système StabiliTrak^{MD} soit défectueux et que le véhicule ait besoin d'une réparation. Lorsque ce témoin est allumé, le système StabiliTrak^{MD} est désactivé et ne limite pas le patinage des roues.

Le témoin clignote si le système est activé et qu'il aide activement le conducteur à maîtriser la direction du véhicule dans des conditions de conduite difficiles.

Se reporter à *Système StabiliTrak^{MD} à la page 4-6* pour plus de renseignements.

Indicateur de température du liquide de refroidissement du moteur

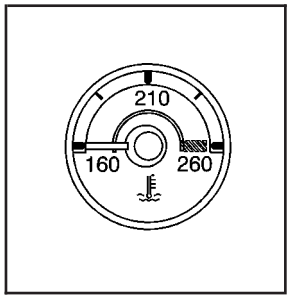

États-Unis

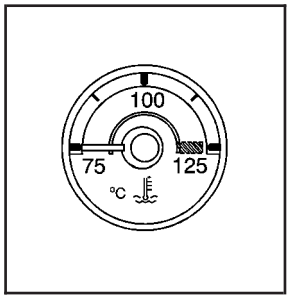

Canada

Cet indicateur donne la température du liquide de refroidissement du moteur.

Il fournit également une indication de la charge imposée au moteur du véhicule. Pendant une grande partie de son fonctionnement, l'aiguille se trouve à 100°C (210°F) ou au-dessous. Si le véhicule tire une charge ou monte une côte, il est normal que la température varie et qu'elle se rapproche du repère de 122°C (250°F). Si l'indicateur atteint le repère de 125°C (260°F), c'est une indication que le système de refroidissement fonctionne au-delà de sa capacité.

Se reporter à *Surchauffe du moteur à la page 5-39*.

Témoin de pression des pneus

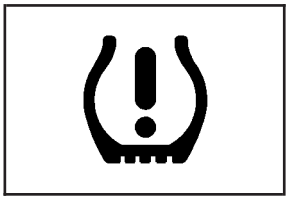

Sur les véhicules dotés d'un témoin de pression des pneus, ce témoin s'allume brièvement lorsque le moteur démarre.

Il fournit de l'information concernant les pressions des pneus et le système de surveillance de la pression des pneus (TPMS).

Si le témoin reste allumé

Ceci indique qu'un ou plusieurs pneus sont fortement sous-gonflés.

Un message de pression des pneus du centralisateur informatique de bord (CIB) peut accompagner le témoin. Se reporter à *Centralisateur informatique de bord - Avertissements et messages à la page 3-63* pour de plus amples informations. S'arrêter au plus vite dans un emplacement sûr et contrôler la pression des pneus. S'ils sont sous-gonflés, les gonfler à la pression correcte. Se reporter à *Pneus à la page 5-65* pour de plus amples informations.

Lorsque le témoin commence par clignoter puis reste allumé

Ceci indique qu'il pourrait y avoir un problème de système de surveillance de la pression des pneus. Le témoin clignote pendant une minute environ puis reste constamment allumé pour le restant du cycle d'allumage. Cette séquence se répète à chaque cycle d'allumage. Se reporter à *Système de surveillance de la pression des pneus à la page 5-73* pour de plus amples informations.

Témoin d'anomalie

Témoin de vérification du moteur

Un système informatisé appelé OBD II (diagnostics embarqués de deuxième génération) surveille le fonctionnement des systèmes de commande d'alimentation, d'allumage et de contrôle des émissions. Il garantit que les niveaux d'émissions sont acceptables pendant toute la durée de vie du véhicule, ce qui contribue à créer un environnement plus propre.

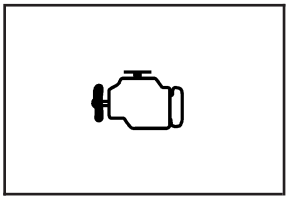

Ce témoin devrait s'allumer lorsque le contact est mis mais que le moteur ne tourne pas, comme indication de son bon fonctionnement.

S'il ne s'allume pas, faire réparer le véhicule par votre concessionnaire.

Si le témoin de vérification du moteur s'allume et reste allumé alors que le moteur tourne, cela signale un problème d'OBD II et la nécessité d'une intervention.

Les pannes sont souvent signalées par le système avant qu'un problème apparaisse. L'attention que vous portez au témoin peut protéger le véhicule contre des dégâts plus graves. Ce système aide le technicien à diagnostiquer correctement toute défaillance.

Remarque: **Si le véhicule roule continuellement avec ce témoin allumé, au bout d'une certaine période le dispositif antipollution risque de ne plus fonctionner comme il se doit, la consommation de carburant peut augmenter et le moteur risque de ne plus tourner de manière optimale. Ceci pourrait entraîner des réparations coûteuses qui ne sont pas forcément couvertes par la garantie du véhicule.**

Remarque: **Les modifications apportées au moteur, à la boîte de vitesses ou aux systèmes d'échappement, d'admission ou d'alimentation du véhicule, ou le remplacement des pneus d'origine par des pneus dont les caractéristiques (TPC) ne sont pas identiques peuvent avoir un effet sur le dispositif antipollution du véhicule et provoquer l'allumage de ce témoin. Les modifications effectuées sur ces systèmes pourraient entraîner des réparations coûteuses non couvertes par la garantie du véhicule. De plus, ceci peut faire échouer un test obligatoire d'inspection/d'entretien du dispositif antipollution. Se reporter à la rubrique *Accessoires et modifications à la page 5-4*.**

Ce témoin s'allume d'une des deux façons suivantes en cas de défectuosité :

Clignotement du témoin: Des ratés de moteur ont été détectés. Les ratés augmentent les gaz d'échappement du véhicule et peuvent endommager le dispositif antipollution. Le véhicule a peut-être besoin d'un diagnostic et d'un entretien.

Pour protéger le véhicule contre des dégâts plus graves :

- Réduire la vitesse du véhicule.
- Éviter les accélérations brusques.
- Éviter la montée de pentes raides.
- En cas de traction d'une remorque, diminuer la charge de la remorque dès que possible.

Si le témoin continue de clignoter, arrêter le véhicule lorsque vous pouvez le faire en toute sécurité. Rechercher un endroit sûr pour stationner le véhicule. Couper le contact, attendre au moins 10 secondes et redémarrer le moteur. Si le témoin clignote toujours, suivre les étapes précédentes et se rendre dès que possible chez le concessionnaire pour faire réparer le véhicule.

Le témoin reste allumé: Une défaillance dans le dispositif antipollution a été détectée dans le véhicule. Le véhicule a peut-être besoin d'un diagnostic et d'une réparation.

Une défaillance du système antipollution peut être résolue comme suit :

- Vérifier si le bouchon du réservoir de carburant est bien en place. Se reporter à la rubrique *Remplissage du réservoir à la page 5-12*.
  Le système de diagnostic peut déterminer si le bouchon du réservoir n'est plus là ou s'il a été mal posé. Un bouchon de réservoir de carburant manquant ou desserré permet au carburant de s'évaporer dans l'atmosphère. Quelques trajets avec un bouchon bien posé devraient éteindre le témoin.
- Si le véhicule a traversé une flaque d'eau profonde, le système électrique du véhicule peut être humide. Cette condition se corrige normalement une fois que le système électrique est sec. Quelques trajets devraient éteindre le témoin.
- S'assurer de faire le plein avec du carburant de qualité. L'utilisation d'un carburant de qualité inférieure entraînera un fonctionnement moins efficace du moteur et peut causer : un calage du moteur après le démarrage ou lors de l'engagement d'un rapport, des ratés du moteur, des hésitations ou des décélérations momentanées au cours des accélérations. Ces conditions peuvent disparaître lorsque le moteur s'est réchauffé.

  Si une ou plusieurs de ces conditions se produisent, utiliser un carburant d'une autre marque. La consommation d'un plein réservoir de carburant approprié sera requise pour éteindre le témoin.

  Se reporter à *Indice d'octane à la page 5-7*.

Si aucune des actions précédentes n'a permis d'éteindre le témoin, faire vérifier le véhicule par le concessionnaire. Celui-ci possède l'équipement d'essai et les outils de diagnostic adéquats pour réparer tout problème électrique ou mécanique qui a pu survenir.

Programmes d’inspection de dispositifs antipollution et d’entretien

Certains gouvernements d’états/provinciaux et régionaux ont mis sur pied ou sont en train de mettre sur pied des programmes d’inspection du dispositif antipollution du véhicule. Si le véhicule échoue à cette inspection, vous risquez de ne pouvoir immatriculer le véhicule.

Voici certaines choses à savoir afin d’assurer que le véhicule n’échoue pas à l’inspection :

- Le véhicule échouera à l’inspection si le témoin de vérification du moteur est allumé alors que le moteur tourne, ou s’il est éteint alors que la clé est à la position ON/RUN (marche).
- Le véhicule échouera à l’inspection si le système de diagnostic embarqué (OBD II) détermine que les systèmes principaux du dispositif antipollution n’ont pas été complètement diagnostiqués par le système. Le véhicule sera considéré comme n’étant pas prêt pour l’inspection. Ceci peut se produire si la batterie a récemment été remplacée ou si elle est déchargée. Le système de diagnostic est conçu pour évaluer les systèmes principaux du dispositif antipollution pendant une conduite normale. Ceci peut exiger plusieurs jours de conduite normale. Si ceci a été fait et que le véhicule ne satisfait toujours pas à la vérification d’état de marche du système de diagnostic embarqué (OBD II), le concessionnaire peut se charger de préparer votre véhicule pour l’inspection.

Manomètre à huile

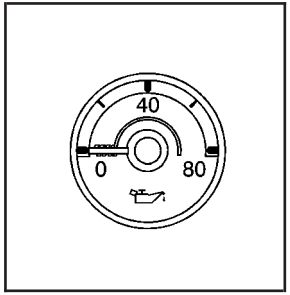

États-Unis

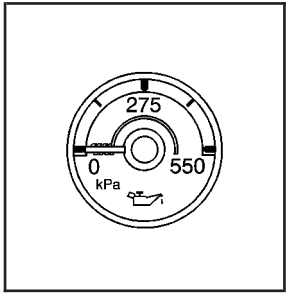

Canada

⚠ ATTENTION:

Ne pas continuer à rouler si la pression d'huile est faible. Le moteur peut devenir tellement chaud qu'il peut prendre feu. Quelqu'un pourrait être brûlé. Vérifier l'huile dès que possible et faire réparer le véhicule.

Remarque: **Le manque d'entretien correcte de l'huile moteur peut endommager le moteur. Les réparations ne seront pas couvertes par la garantie du véhicule. Toujours respecter le programme d'entretien de ce manuel pour les vidanges d'huile moteur.**

L'indicateur de pression d'huile montre la pression d'huile-moteur en lb/po^2 (livres par pouce carré) lorsque le moteur tourne. Les véhicules destinés au marché canadien montrent la pression en kPa (kilopascals).

La pression d'huile peut varier en fonction du régime du moteur, de la température extérieure et de la viscosité de l'huile. Cependant, la présence de l'aiguille au-dessus de la zone de basse pression indique une plage de fonctionnement normale. Lorsque la pression d'huile atteint la zone de basse pression, le message OIL PRESSURE LOW STOP ENGINE (pression d'huile basse, arrêter le moteur) apparaît sur le centralisateur informatique de bord (CIB). Pour plus d'informations, se reporter aux rubriques *Centralisateur informatique de bord - Avertissements et messages à la page 3-63* et *Huile à moteur à la page 5-19*.

Une lecture dans la zone de basse pression peut être causée par un niveau d'huile dangereusement bas ou un autre problème causant une basse pression d'huile. Vérifier le niveau d'huile dès que possible.

Témoin de pression d'huile

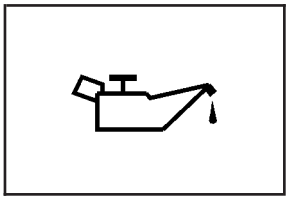

⚠ ATTENTION:

Ne pas continuer à rouler si la pression d'huile est faible. Le moteur peut devenir tellement chaud qu'il peut prendre feu. Quelqu'un pourrait être brûlé. Vérifier l'huile dès que possible et faire réparer le véhicule.

Remarque: **Le manque d'entretien correcte de l'huile moteur peut endommager le moteur. Les réparations ne seront pas couvertes par la garantie du véhicule. Toujours respecter le programme d'entretien de ce manuel pour les vidanges d'huile moteur.**

Ce témoin s'allume brièvement au démarrage du moteur. Si ce n'est pas le cas, faire réparer le véhicule par votre concessionnaire. Si le système fonctionne de manière correcte, le témoin s'éteint.

Si le témoin s'allume et reste allumé, cela signifie que l'huile ne circule pas correctement dans le moteur. Il n'y a peut-être pas assez d'huile ou il y a un autre problème dans le système.

Témoin de sécurité

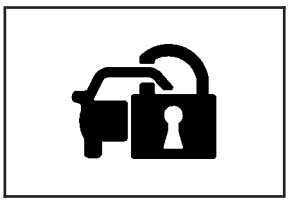

Pour obtenir des renseignements sur ce témoin et le système antivol du véhicule, se reporter à *Système anti-cambriolage à la page 2-26*.

Indicateur du régulateur de vitesse automatique

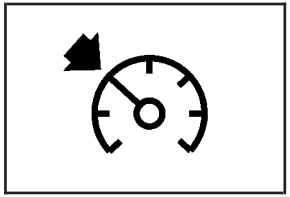

Le témoin du régulateur automatique de vitesse s'allume chaque fois que celui-ci est activé.

Le témoin s'éteint lorsque le régulateur est désactivé. Se reporter à la rubrique *Régulateur de vitesse automatique à la page 3-12* pour obtenir de plus amples informations.

Témoin de feux de route

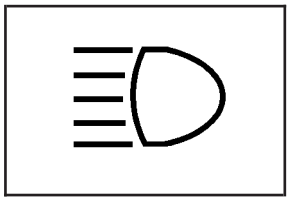

Ce témoin s'allume lorsque les feux de route sont utilisés.

Se reporter à *Commande de feux de route et feux de croisement à la page 3-8* pour plus de renseignements.

Témoin de mode de remorquage/transport

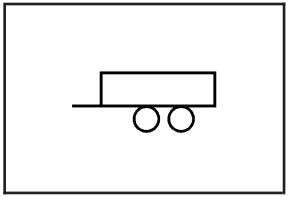

Ce témoin s'allume lorsque le mode de remorquage est activé.

Pour obtenir de plus amples renseignements, se reporter à la rubrique *Mode de remorquage à la page 2-41*.

Jauge de carburant

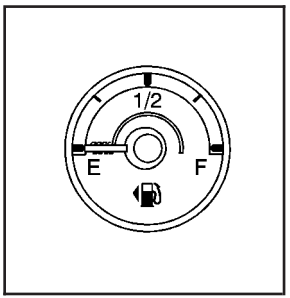

États-Unis

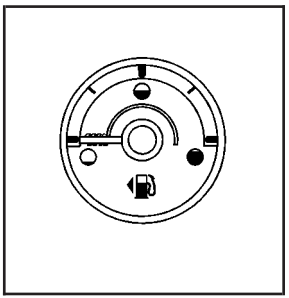

Canada

La jauge de carburant indique la quantité approximative de carburant restant quand le contact est mis.

Une flèche sur l'indicateur de carburant indique le côté où se trouve la trappe de carburant du véhicule.

L'indicateur signale que le réservoir est vide avant qu'il ne le soit complètement et que le réservoir devra être rempli rapidement.

Quand le niveau du réservoir à carburant est bas, le message FUEL LEVEL LOW (bas niveau de carburant) s'affiche au centralisateur informatique de bord (CIB). Se reporter à *Centralisateur informatique de bord - Avertissements et messages à la page 3-63* pour plus d'informations.

Voici quelques situations qui pourraient se produire en rapport avec l'indicateur de niveau de carburant. Aucune de ces situations n'indique un problème d'indicateur.

- À la station-service, la pompe s'arrête avant que l'aiguille n'indique que le réservoir est plein.
- Il faut un peu plus ou un peu moins de carburant pour remplir le réservoir que ne le montre l'indicateur de niveau de carburant. Par exemple, l'aiguille indique que le réservoir est à moitié plein, mais en réalité pour faire le plein il faut ajouter un peu plus ou un peu moins de carburant que la moitié de la capacité du réservoir.
- L'indicateur revient à vide lorsque le contact est coupé.

Témoin de bas niveau de carburant

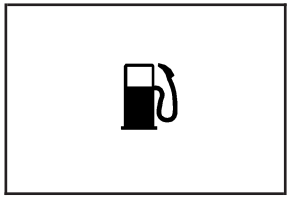

Ce témoin, situé sous la jauge de carburant, s'allume brièvement lorsque le moteur a démarré.

Ce témoin s'allume et un carillon retentit lorsque le niveau de carburant dans le réservoir est bas. Le message « FUEL LEVEL LOW » (niveau de carburant bas) apparaît également sur le centralisateur informatique de bord. Pour plus d'informations, se reporter à la rubrique *Centralisateur informatique de bord - Avertissements et messages à la page 3-63*. Lorsque vous ajoutez du carburant, ce témoin doit s'éteindre et le message disparaître. Dans le cas contraire, faire réparer le véhicule par votre concessionnaire.

Centralisateur informatique de bord (CIB)

Votre véhicule est équipé d'un centralisateur informatique de bord (CIB).

Le CIB affiche des informations sur votre véhicule. Il peut aussi afficher des messages d'avertissement si un problème est détecté dans le système.

Tous les messages s'afficheront au panneau d'instruments du tableau de bord, sur l'écran du CIB se trouvant sous le tachymètre.

Le CIB entre en fonction lorsque le contact est mis. Après un court laps de temps, il affiche les données qui étaient affichées avant l'arrêt du moteur.

Pour les affichages disponibles en utilisant les boutons du CIB, consulter « Fonctionnement et affichages du CIB (en utilisant les boutons du CIB) », plus loin dans cette section et *Personnalisation du véhicule - centralisateur informatique de bord (CIB) à la page 3-73*.

Pour les affichages disponibles en utilisant la tige de réinitialisation du compteur journalier, se reporter à « Fonctionnement et affichages du CIB (en utilisant la tige de réinitialisation du compteur journalier) », plus loin dans cette section.

Fonctionnement et affichages du centralisateur informatique de bord (Utilisation des boutons du CIB)

Le CIB peut afficher différentes informations accessibles en pressant des boutons du CIB se trouvant sur le tableau de bord, près du volant.

Le CIB affiche la distance, le carburant et les informations sur le fonctionnement du véhicule, et les messages d'avertissement lorsqu'un problème a été détecté sur le système.

Le CIB permet également la personnalisation de certaines fonctions. Se reporter à la rubrique *Personnalisation du véhicule - centralisateur informatique de bord (CIB) à la page 3-73* pour de plus amples renseignements.

Vous pouvez utiliser la tige remise à zéro du totalisateur partiel pour consulter certains messages du CIB. Consulter « Fonctionnement et affichage du CIB (en utilisant la tige de réinitialisation du totalisateur partiel) », plus loin dans cette section.

Boutons du CIB

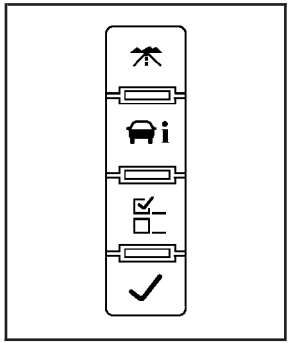

Il s'agit des boutons de trajet/carburant, d'information sur le véhicule, de personnalisation et de réglage/remise à zéro. Leurs fonctions sont détaillées un peu plus loin.

(trajet/carburant): Appuyer sur ce bouton pour afficher le compteur de vitesse, le compteur de trajet, l'autonomie, la consommation moyenne, le carburant consommé, la minuterie et la température de la boîte de vitesses. La boussole et la température extérieure s'y afficheront aussi à l'écran. La température est indiquée en °C ou en °F selon l'unité choisie.

(information sur le véhicule): Appuyer sur ce bouton pour afficher la durée de vie de l'huile, les unités de mesure, la pression des pneus sur les véhicules équipés du système de surveillance de la pression des pneus (TPMS), les heures de fonctionnement du moteur, la programmation de l'émetteur de télédéverrouillage (RKE), le réglage de zone et l'étalonnage de la boussole.

(personnalisation): Appuyer sur ce bouton pour personnaliser les paramètres de fonctions de votre véhicule. Se reporter à la rubrique *Personnalisation du véhicule - centralisateur informatique de bord (CIB) à la page 3-73* pour de plus amples renseignements.

(réglage/remise à zéro): Appuyer sur ce bouton pour régler ou réinitialiser certaines fonctions et désactiver ou accuser réception des messages du CIB.

Options du menu Trajet/Carburant

(trajet/carburant): Appuyer sur ce bouton pour faire défiler les éléments de menu suivants :

Compteur kilométrique

Appuyer sur le bouton de trajet/carburant jusqu'à ce que ODOMETER (compteur kilométrique) s'affiche. Cet écran indique la distance parcourue par le véhicule soit en milles (mi) soit en kilomètres (km). Une pression sur la commande de réinitialisation du compteur kilométrique affichera aussi le nombre de kilomètres parcourus.

Pour passer des mesures anglaises à métriques, se reporter à « Unités de mesure » plus loin dans cette section.

Compteur journalier

Appuyer sur le bouton de trajet/carburant jusqu'à ce que TRIP (trajet) s'affiche. Cet écran indique la distance actuellement parcourue soit en milles (mi) soit en kilomètres (km) depuis la dernière remise à zéro du totalisateur partiel. Une pression sur la commande du compteur journalier affichera également le compteur journalier.

Le compteur journalier peut être remis à zéro en pressant le bouton réglage/remise à zéro pendant l'affichage du compteur journalier. Vous pouvez également réinitialiser le compteur journalier pendant qu'il est affiché en maintenant appuyée la commande de remise à zéro du compteur journalier.

Le totalisateur partiel possède une fonction appelée remise à zéro rétroactive. Elle peut être utilisée pour ajuster le totalisateur partiel sur le nombre de kilomètres (milles) parcourus depuis la dernière fois que le contact a été mis. Elle peut être utilisée si le totalisateur partiel n'a pas été remis à zéro au début du trajet.

Pour utiliser la fonction de remise à zéro rétroactive, maintenir enfoncé le bouton de réglage/remise à zéro pendant au moins quatre secondes. Le totalisateur partiel affichera le nombre de kilomètres (km) ou de milles (mi) parcourus depuis la dernière fois que le contact a été mis et que le véhicule a roulé. Le totalisateur partiel cumule le kilométrage dès que le véhicule commence à rouler. Par exemple, s'il a parcouru 8 km (5 milles) avant de redémarrer et que la fonction de remise à zéro rétroactive est activée, l'affichage indiquera 8 km (5 milles). Quand il recommencera à rouler, l'affichage passera 8,2 km (5,1 milles), 8,4 km (5,2 milles), etc.

Si la fonction de remise à zéro rétroactive est activée après le démarrage du véhicule, mais avant qu'il ne commence à bouger, l'affichage indiquera le nombre de kilomètres (km) ou de milles (mi) parcourus lors du précédent cycle d'allumage.

Autonomie en carburant

Appuyer sur le bouton de trajet/carburant jusqu'à ce que FUEL RANGE (autonomie en carburant) s'affiche. Cet écran indique le nombre restant de milles (mi) ou de kilomètres (km) que le véhicule peut parcourir sans refaire le plein. L'écran indiquera LOW (bas) si le niveau de carburant est bas.

L'estimation de l'autonomie s'appuie sur la consommation moyenne de carburant du véhicule dans le passé récent et sur la quantité de carburant restant dans le réservoir. Elle change avec les conditions de route. Par exemple, si vous conduisez en pleine circulation et que vous faites de fréquents arrêts, cet écran affichera une certaine valeur.

Mais si vous roulez sur autoroute, l'estimation de l'autonomie sera différente, même s'il vous reste une quantité égale de carburant. En effet, la consommation de carburant dépend des conditions de route.
En général, la conduite sur autoroute entraîne une plus faible consommation que la conduite en ville.
Vous ne pouvez pas remettre à zéro la valeur de l'autonomie.

Consommation moyenne

Appuyer sur le bouton trajet/carburant jusqu'à ce que AVG ECONOMY (consommation moyenne) s'affiche. Cet affichage indique le nombre moyen approximatif de milles par gallon (mpg) ou le nombre de litres aux 100 kilomètres (L/100 km). Ce chiffre est calculé à partir du nombre de kilomètres parcourus par litre (L/100 km) enregistrés depuis la dernière fois que cet élément du menu a été réinitialisé. Pour réinitialiser l'AVG ECONOMY, maintenir appuyé le bouton de réglage/réinitialisation.

Carburant utilisé

Appuyer sur le bouton trajet/carburant jusqu'à ce que FUEL USED (carburant utilisé) s'affiche. Cet écran indique le nombre de litres (L) ou gallons (gal) de carburant utilisés depuis la dernière réinitialisation de cet élément du menu. Pour réinitialiser les renseignements sur le carburant utilisé, maintenir appuyé le bouton de réglage/réinitialisation pendant l'affichage du FUEL USED.

Chronomètre

Appuyer sur le bouton trajet/carburant jusqu'à ce que TIMER (chronomètre) s'affiche. Cet écran peut servir de chronomètre.

Pour démarrer le chronomètre, appuyer sur le bouton réglage/réinitialisation pendant l'affichage du TIMER (chronomètre). L'écran indiquera le temps écoulé depuis la dernière réinitialisation du chronomètre, non compris le temps où le contact était coupé. Le temps écoulé est compté tant que le contact est mis, même si un autre écran a été affiché sur le CIB. Le chronomètre enregistrera jusqu'à 99 heures 59 minutes et 59 secondes (99 :59 :59) au bout desquelles le chronomètre se remettra à zéro.

Pour arrêter le chronomètre, presser brièvement le bouton réglage/réinitialisation pendant que TIMER (chronomètre) est affiché.

Pour remettre le chronomètre à zéro, maintenir appuyé le bouton réglage/réinitialisation pendant que TIMER (chronomètre) est affiché.

Température de la boîte de vitesses

Appuyer sur le bouton trajet/carburant jusqu'à ce que TRANS TEMP (température de la boîte de vitesses) s'affiche. Cet écran indique la température du liquide de boîte de vitesses automatique soit en degrés Fahrenheit (°F) soit en degrés Celsius (°C).

Écran vierge

Cet écran n'affiche rien.

Options du menu d'information sur le véhicule

(information sur le véhicule): Appuyer sur ce bouton pour faire défiler les éléments de menu suivants :

Durée de vie de l'huile moteur

Appuyer sur le bouton d'information sur le véhicule jusqu'à ce que OIL LIFE REMAINING (durée de vie restante de l'huile moteur) apparaisse. Cet affichage présente une estimation de la durée de vie utile restante de l'huile. Si 99% OIL LIFE REMAINING (durée de vie de l'huile moteur 99%) apparaît, cela signifie que la durée de vie restante de l'huile moteur actuelle est de 99%. L'indicateur d'usure d'huile vous prévient de vidanger l'huile selon un calendrier qui tient compte de vos conditions de conduite.

Lorsque la durée de vie restante de l'huile est faible, le message CHANGE ENGINE OIL SOON (vidanger l'huile moteur sous peu) s'affiche. Se reporter à la section « CHANGE ENGINE OIL SOON », sous la rubrique *Centralisateur informatique de bord - Avertissements et messages à la page 3-63*. Vidanger l'huile le plus tôt possible.

Se reporte à la rubrique *Huile à moteur à la page 5-19*. En plus de la surveillance de la durée de vie de l'huile moteur, le programme d'entretien de ce guide recommande d'autres opérations d'entretien. Se reporter à la section *Entretien prévu à la page 6-4* pour de plus amples renseignements.

Ne pas oublier de réinitialiser l'écran OIL LIFE (durée de vie de l'huile moteur) après chaque vidange, car il ne se réinitialise pas tout seul. Veiller également à ne pas réinitialiser l'écran OIL LIFE par accident à un moment autre que celui de la vidange. Il ne peut pas être réinitialisé précisément jusqu'à la prochaine vidange d'huile moteur. Pour réinitialiser l'indicateur d'usure d'huile à moteur, se reporter à la rubrique *Indicateur d'usure d'huile à moteur à la page 5-22*.

Unités

Appuyer sur le bouton d'informations sur le véhicule jusqu'à l'affichage de UNITS (unités de mesure). Cet écran vous permet de sélectionner des unités de mesure anglaises ou métriques. Une fois que vous êtes dans cet écran, appuyer sur le bouton réglage/réinitialisation pour choisir entre ENGLISH (mesures anglaises) ou METRIC (système métrique). Toutes les informations sur le véhicule s'afficheront alors dans l'unité de mesure sélectionnée.

Pression des pneus

Si votre véhicule est équipé d'un système de surveillance des pneus (TPMS), la pression de chaque pneu peut être consultée sur le CIB. La pression des pneus sera affichée soit en livres par pouces carré (psi) soit en kilopascals (kPa). Appuyer sur le bouton des informations sur le véhicule jusqu'à ce que FRONT TIRES PSI (kPa) LEFT (pression (en kPa) du pneu avant gauche) ## RIGHT (droit) ## s'affiche sur le CIB. Appuyer à nouveau sur le bouton des informations sur le véhicule jusqu'à ce que le CIB affiche REAR TIRES PSI (kPa) LEFT (pression (en kPa) du pneu arrière gauche) ## RIGHT (droit) ##.

Si une pression insuffisante ou excédentaire est détectée sur un pneu en cours de route, un message vous conseillant de vérifier sa pression apparaît sur l'afficheur. Se reporter aux rubriques *Gonflement - Pressions des pneus à la page 5-72* et *Centralisateur informatique de bord - Avertissements et messages à la page 3-63* pour de plus amples renseignements.

Si l'écran de la pression des pneus affiche des tirets au lieu d'une valeur, il se peut qu'il y ait un problème avec votre véhicule. Si cela arrive de façon persistante, consulter votre concessionnaire pour une révision.

Heures de fonctionnement du moteur

Appuyer sur le bouton des informations sur le véhicule jusqu'à ce que ENGINE HOURS (heures de fonctionnement du moteur) s'affiche. Cet écran indique le nombre total des heures pendant lesquelles le moteur à tourné.

Réapprentissage de l'émetteur de télédéverrouillage

Cet écran vous permet d'apparier les émetteurs de télédéverrouillage (RKE) à votre véhicule. Pour effectuer l'appariement :

1. Appuyer sur le bouton d'information sur le véhicule jusqu'à l'affichage de PRESS √ TO RELEARN REMOTE KEY (appuyer pour réapprendre l'émetteur de télédéverrouillage).
2. Appuyer sur le bouton réglage/réinitialisation jusqu'à ce que REMOTE KEY LEARNING ACTIVE (programmation de l'émetteur de télédéverrouillage active) s'affiche.
3. Maintenir enfoncés en même temps les boutons de verrouillage et de déverrouillage du premier émetteur durant environ 15 secondes.

Sur les véhicules à sièges à rappel des réglages mémorisés, le premier émetteur programmé correspondra au conducteur 1 et le second au conducteur 2.

Un carillon sonne pour indiquer que l'appariement a été effectué.

4. Pour apparier d'autres émetteurs, répéter l'étape 3.

   Chaque véhicule peut être apparié à huit émetteurs.

5. Pour quitter le mode de programmation, tourner la clé de contact en position LOCK/OFF (verrouillage/arrêt).

Réglage de zone de boussole

Cet écran permet de régler la zone de la boussole. Se reporter à *Boussole de centralisateur informatique de bord à la page 3-59* pour de plus amples informations.

Étalonnage de la boussole

Cet écran permet détalonner la boussole. Se reporter à *Boussole de centralisateur informatique de bord à la page 3-59* pour de plus amples informations.

Écran vierge

Cet écran n'affiche rien.

Fonctionnement et affichages du centralisateur informatique de bord (Remise à zéro du compte)

Le centralisateur informatique de bord (CIB) dispose de plusieurs écrans auxquels vous pouvez accéder en appuyant sur la commande de remise à zéro du totalisateur partiel située sur le groupe d'instruments du tableau de bord. Pour désactiver ou accuser réception des messages du CIB, appuyer également sur la commande de remise à zéro du totalisateur partiel.

Vous pouvez utiliser la tige de réinitialisation du totalisateur partiel, pour afficher les écrans suivants : le compteur kilométrique, le compteur horaire du moteur, le totalisateur partiel, le réglage de zone et l'étalonnage de la boussole et la langue d'affichage.

Éléments du menu de la commande de remise à zéro du totalisateur partiel

Compteur kilométrique

Appuyer sur la commande de remise à zéro du totalisateur partiel jusqu'à ce que ODOMETER (compteur kilométrique) s'affiche. Cet écran indique la distance que le véhicule a parcouru, en kilomètres (km) ou en milles (mi).

Heures de fonctionnement du moteur

Pour afficher ENGINE HOURS (heures de fonctionnement du moteur), placer le commutateur d'allumage en position LOCK (verrouillage) ou ACCESSORY (accessoires), puis appuyer sur la commande de remise à zéro du compteur journalier pendant quatre secondes tout en observant le compteur kilométrique. Cet écran affiche le nombre total d'heures pendant lequel le moteur a tourné.

Compteur journalier

Appuyer sur la commande de remise à zéro du compteur journalier jusqu'à ce que TRIP (trajet) s'affiche. Cet écran indique la distance parcourue en kilomètres (km) ou en milles (mi) depuis la dernière remise à zéro du compteur journalier.

Pour réinitialiser le compteur journalier, vous pouvez appuyer sur la commande de remise à zéro du compteur journalier et la maintenir enfoncée pendant l'affichage du compteur journalier.

Le totalisateur partiel possède une fonction appelée remise à zéro rétroactive. Elle peut être utilisée pour ajuster le totalisateur partiel sur le nombre de kilomètres (milles) parcourus depuis la dernière fois que le contact a été mis. Elle peut être utilisée si le totalisateur partiel n'a pas été remis à zéro au début du trajet.

Pour utiliser la fonction de remise à zéro rétroactive, maintenir enfoncé la commande de remise à zéro du totalisateur partiel au moins quatre secondes. Le totalisateur partiel affichera le nombre de kilomètres (km) ou de milles (mi) parcourus depuis la dernière fois que le contact a été mis et que le véhicule a roulé. Le totalisateur partiel cumule le kilométrage dès que le véhicule commence à rouler. Par exemple, s'il a parcouru 8 km (5 milles) avant d'être redémarré et que la fonction de remise à zéro rétroactive est actionnée, l'affichage indiquera 8 km (5 milles). Quand il recommencera à rouler, l'affichage passera 8,2 km (5,1 milles), 8,4 km (5,2 milles), etc.

Réglage de zone de boussole

Cet écran permet de régler la zone de la boussole. Se reporter à *Boussole de centralisateur informatique de bord à la page 3-59* pour de plus amples informations.

Étalonnage de la boussole

Cet écran permet détalonner la boussole. Se reporter à *Boussole de centralisateur informatique de bord à la page 3-59* pour de plus amples informations.

Langue

Cet écran vous permet de choisir la langue d'affichage des messages sur le centralisateur informatique de bord. Pour choisir une langue :

1. Appuyer sur la commande de remise à zéro du compteur journalier jusqu'à ce que ODOMETER (compteur kilométrique) s'affiche.
2. Lorsque l'écran ODOMETER (compteur kilométrique) est affiché, appuyer sur la commande de remise à zéro du compteur journalier et la maintenir enfoncée pendant trois secondes jusqu'à ce que la langue actuellement définie s'affiche.
3. Continuer d'appuyer sur la commande de remise à zéro du totalisateur partiel pour faire défiler toutes les langues disponibles.

   Les langues disponibles sont ENGLISH (Anglais) (par défaut), FRANÇAIS, ESPANOL (Espagnol) et NO CHANGE (pas de changement).
4. Dès que la langue désirée apparaît, relâcher la commande de remise à zéro du totalisateur partiel pour la sélectionner.

Boussole de centralisateur informatique de bord

Votre véhicule peut posséder une boussole dans le centralisateur informatique de bord (CIB).

Zone de la boussole

La zone préréglée est la zone huit à la sortie d'usine. Votre concessionnaire réinitialisera la zone correcte pour votre emplacement.

Dans certains cas, notamment au cours d'une longue traversée du pays ou en se déplaçant vers un nouvel état ou une nouvelle province, il sera nécessaire de compenser la déclinaison de la boussole et de réinitialiser la zone au moyen du CIB, si celle-ci n'est pas correctement paramétrée.

La déclinaison de la boussole est la différence entre le nord magnétique de la terre et le nord vrai géographique. Si la boussole n'est pas paramétrée pour la zone où vous vivez, elle peut donner de faux relevés. La boussole doit être réinitialisée à la zone de déclinaison que le véhicule traverse.

Pour régler la déclinaison de la boussole, procéder comme suit :

Procédure de réglage de (zone de) déclinaison de la boussole

1. Ne pas paramétrer la zone de déclinaison de la boussole lorsque le véhicule se déplace. Ne procéder à cette opération que lorsque le véhicule est en position de stationnement (P).

   Appuyer sur le bouton d'information sur le véhicule jusqu'à ce que PRESS ✓ TO CHANGE COMPASS ZONE (appuyer pour changer de zone de boussole) soit affiché. Si le véhicule n'est pas équipé de boutons CIB, appuyer sur la commande de remise à zéro du totalisateur partiel jusqu'à ce que CHANGE COMPASS ZONE (changer de zone de boussole) s'affiche.

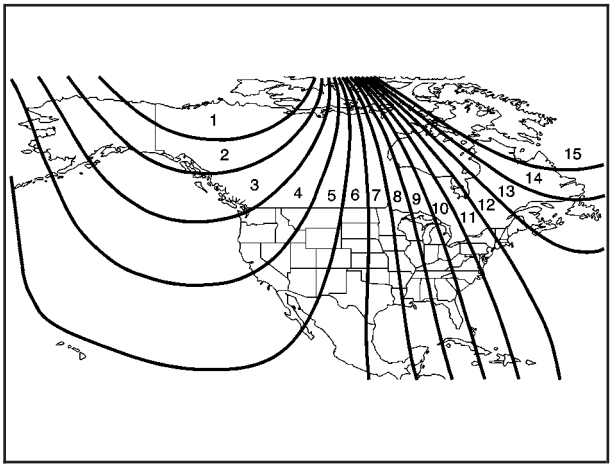

2. Repérer l'emplacement actuel du véhicule et le numéro de zone de déclinaison sur la carte.

   Les zones 1 à 15 sont disponibles.

3. Appuyer sur le bouton de réglage/remise à zéro pour faire défiler, et sélectionner la zone de déclinaison appropriée.
4. Appuyer sur le bouton trajet/carburant pour afficher la direction (N pour le nord, par exemple). Ou, si le véhicule n'est pas équipé de boutons CIB, appuyer sur la commande de remise à zéro du totalisateur partiel pendant deux secondes pour choisir la prochaine zone disponible. Répéter cette étape jusqu'à ce que la zone souhaitée s'affiche.
5. Étalonner la boussole au besoin. Voir « Étalonnage de la boussole » plus loin.

Étalonnage de la boussole

La boussole peut être étalonnée manuellement. Étalonner uniquement a boussole dans un endroit sûr non soumis à des perturbations magnétiques, comme une aire de stationnement à ciel ouvert, où vous pouvez effectuer des cercles sans danger. Il est conseillé d'étalonner si possible la boussole à l'écart de grands bâtiments, de câbles électriques, de plaques d'égouts ou autres structures industrielles.

Si CAL (étalonnage) devait apparaître à l'écran du CIB, la boussole doit être étalonnée.

Si l'écran du CIB n'affiche pas un cap, par exemple N pour Nord, ou si le cap ne se modifie pas après un virage, c'est peut-être qu'un champ magnétique important interfère avec la boussole. Des interférences de ce type peuvent être causées par une fixation magnétique d'antenne CB ou radio, un gyrophare à base magnétique, un support de bloc-notes magnétique ou tout autre élément magnétique. Couper le contact, déplacer l'élément magnétique, remettre le contact et étalonner la boussole.

Pour étalonner la boussole, procéder comme suit :

Procédure d’étalonnage de la boussole

1. Avant d’étalonner la boussole, s’assurer que la boussole est réglée sur la zone de déclinaison dans laquelle se trouve le véhicule. Se reporter à « Procédure de réglage de (zone de) déclinaison de la boussole » plus haut dans cette section.

   Ne pas actionner les commutateurs de lève-glace, de toit ouvrant, de climatisation, des sièges, etc. pendant la procédure d’étalonnage.

2. Appuyer sur le bouton d’information sur le véhicule jusqu’à ce que PRESS ✓ TO CALIBRATE COMPAS (appuyer pour étalonner la boussole) soit affiché. Si le véhicule n’est pas équipé de boutons CIB, appuyer sur la commande de remise à zéro du totalisateur partiel jusqu’à ce que CALIBRATE COMPASS (étalonner la boussole) s’affiche.

3. Appuyer sur le bouton de réglage/réinitialisation pour lancer l’étalonnage de la boussole. Ou, si le véhicule n’est pas équipé de boutons CIB, appuyer sur la commande de remise à zéro du totalisateur partiel pendant deux secondes pour étalonner la boussole.

4. Le CIB affichera CALIBRATING : DRIVE IN CIRCLES (étalonnage : rouler en cercle). Rouler en cercles serrés, à au moins 8 km/h (5 mi/h) pour l’étalonnage. Le CIB affichera CALIBRATION COMPLETE (étalonnage terminé) pendant quelques secondes à l’issue de l’étalonnage. Ensuite l’affichage du CIB retourne au menu précédent.

Centralisateur informatique de bord - Avertissements et messages

Des messages sont affichés sur le centralisateur informatique de bord pour indiquer au conducteur que l'état du véhicule a changé et que des actions doivent être entreprises par le conducteur pour corriger la condition. Plusieurs messages peuvent apparaître l'un après l'autre.

Quelques messages ne nécessitent pas une intervention immédiate, mais vous pouvez appuyer sur n'importe quel bouton CIB au tableau de bord, ou sur la commande de remise à zéro du totalisateur partiel, pour accuser réception des messages et les effacer de l'écran.

Certains messages ne peuvent pas être effacés de l'écran car ils sont plus urgents. Ces messages exigent d'agir avant de pouvoir les effacer.

Vous devez prendre au sérieux tous les messages apparaissant à l'écran et vous souvenir que la suppression des messages entraîne seulement leur disparition de l'affichage, mais ne corrige pas le problème.

Les messages suivants peuvent apparaître ainsi que certaines informations s'y rapportant.

CHANGE ENGINE OIL SOON (vidanger l'huile moteur sous peu)

Ce message s'affiche lorsque l'huile moteur a besoin d'être vidangée. Lorsque vous vidangez l'huile moteur, s'assurer de remettre à zéro le message CHANGE ENGINE OIL SOON (vidanger l'huile moteur sous peu). Se reporter à *Indicateur d'usure d'huile à moteur à la page 5-22* pour plus de renseignements sur la façon de réinitialiser le message. Pour de plus amples renseignements, se reporter aux rubriques *Huile à moteur à la page 5-19* et *Entretien prévu à la page 6-4*.

CHECK TIRE PRESSURE (vérifier la pression des pneus)

Sur les véhicules dotés du système de surveillance de pression des pneus (TPMS), ce message s'affiche lorsque la pression d'un ou de plusieurs pneus du véhicule doit être vérifiée. L'indication LEFT FRONT (avant gauche), RIGHT FRONT (avant droit), LEFT REAR (arrière gauche) ou RIGHT REAR (arrière droit) apparaît également pour signaler le pneu concerné. Vous pouvez recevoir plusieurs messages de pression des pneus en même temps. Pour lire les autres messages, appuyer sur le bouton de réglage/remise à zéro. Si un message de pression de pneu s'affiche sur le centralisateur informatique de bord (CIB), s'arrêter dès que possible. Faire vérifier la pression des pneus et la faire régler à la valeur indiquée sur l'étiquette d'information sur les pneus et le chargement. Se reporter aux rubriques *Pneus à la page 5-65*, *Chargement du véhicule à la page 4-45* et *Gonflement - Pression des pneus à la page 5-72*. Le CIB affiche également la pression des pneus. Se reporter à « Fonctionnement et affichages du CIB (en utilisant les boutons du CIB) » plus haut dans cette section. Si la pression des pneus est faible, le témoin de basse pression des pneus s'allume. Se reporter à la rubrique *Témoin de pression des pneus à la page 3-41*.

DRIVER DOOR OPEN (porte du conducteur ouverte)

Ce message s'affiche et un carillon retentit si la porte du conducteur n'est pas complètement fermée et si le véhicule n'est pas en position de stationnement (P). Arrêter le véhicule et arrêter le moteur. Rechercher des obstructions de la porte et refermer la porte. Confirmer la disparition du message au CIB.

ENGINE HOT A/C TURNED OFF (moteur chaud - la climatisation a été coupée)

Ce message s'affiche lorsque la chaleur du liquide de refroidissement du moteur devient plus élevée que la température de fonctionnement normale. Voir *Indicateur de température du liquide de refroidissement du moteur à la page 3-41*. Pour éviter une contrainte accrue sur un moteur chaud, le compresseur du climatiseur se désactive automatiquement. Lorsque la température du liquide de refroidissement redevient normale, le compresseur du climatiseur est réactivé. Vous pouvez continuer à conduire votre véhicule.

Si ce message continue d'apparaître, faire réparer le système par votre concessionnaire dès que possible pour éviter d'endommager le moteur.

ENGINE OVERHEATED IDLE ENGINE (surchauffe moteur - faire tourner au ralenti)

Remarque: **Si vous conduisez votre véhicule alors que le moteur est en surchauffe, ce dernier risque de subir des dommages sévères. Si un avertissement de surchauffe apparaît sur le groupe d'instruments du tableau de bord et/ou sur le centralisateur informatique de bord, arrêter le véhicule dès que possible. Pour plus d'informations, se reporter à la rubrique *Surchauffe du moteur à la page 5-39*.**

Ce message apparaît lorsque la température du liquide de refroidissement du moteur est trop élevée. Arrêter le véhicule et laisser le moteur tourner au ralenti jusqu'à ce qu'il refroidisse. Voir *Indicateur de température du liquide de refroidissement du moteur à la page 3-41*.

Se reporter à la rubrique *Mode de fonctionnement de protection du moteur surchauffé à la page 5-41* pour obtenir des informations sur la conduite du véhicule en lieu sûr en cas d'urgence.

ENGINE POWER IS REDUCED (puissance moteur réduite)

Ce message s'affichera et un carillon retentira si la température du circuit de refroidissement devient trop élevée et que le moteur se met ensuite en mode de protection du liquide de refroidissement. Se reporter à *Surchauffe du moteur à la page 5-39* pour plus d'informations.

Ce message apparaît lorsque la puissance du moteur du véhicule est réduite. Une puissance de moteur réduite peut affecter la capacité d'accélération du véhicule. Si ce message apparaît sans qu'il y ait réduction des performances, se rendre à la destination. Les performances pourront être réduites la prochaine fois que vous conduirez le véhicule. Vous pouvez conduire le véhicule à vitesse réduite lorsque ce message est affiché mais l'accélération et la vitesse peuvent être limitées. Chaque fois que ce message reste affiché, amener votre véhicule chez votre concessionnaire pour le faire réparer dans les meilleurs délais.

FUEL LEVEL LOW (niveau de carburant bas)

Ce message s'affiche et un carillon retentit si le niveau de carburant est bas. Faire l'appoint dès que possible. Se reporter à *Jauge de carburant à la page 3-48* et à *Carburant à la page 5-7* pour plus d'informations.

HEATED WASHER FLUID SYSTEM OFF (système de liquide de lave-glace chauffé hors fonction)

Ce message s'affiche quand le système de chauffage de liquide de lave-glace avant a été désactivé. Se reporter à *Lave-glace de pare-brise à la page 3-10* pour plus d'informations.

HEATING WASH FLUID WASH WIPES PENDING (système de liquide de lave-glace chauffé en fonction)

Ce message s'affiche quand le système de chauffage de liquide de lave-glace avant chauffe le liquide de lave-glace. Se reporter à *Lave-glace de pare-brise à la page 3-10* pour plus d'information.

HOOD OPEN (capot ouvert)

Ce message s'affichera et un carillon retentira si le capot n'est pas complètement fermé. Arrêter le véhicule et arrêter le moteur. Rechercher des obstructions à la fermeture du capot et refermer le capot. Confirmer la disparition du message au CIB.

ICE POSSIBLE DRIVE WITH CARE (possibilité de glace - conduire avec prudence)

Ce message s'affiche en cas de gel.

LEFT REAR DOOR OPEN (porte arrière gauche ouverte)

Ce message s'affiche et un carillon retentit si la porte arrière côté conducteur n'est pas complètement fermée et si le véhicule n'est pas en position de stationnement (P). Arrêter le véhicule et arrêter le moteur. Rechercher des obstructions de la porte et refermer la porte. Confirmer la disparition du message au CIB.

OIL PRESSURE LOW STOP ENGINE (pression d'huile basse/couper le moteur)

Remarque: **Si vous conduisez votre véhicule alors que la pression d'huile moteur basse, des dommages sévères peuvent être causés au moteur. Si un avertissement de pression d'huile basse apparaît sur le centralisateur informatique de bord (CIB), arrêter le véhicule dès que possible. Ne pas conduire le véhicule jusqu'à ce que la cause de la baisse de pression d'huile soit corrigée. Pour plus d'informations, se reporter à la rubrique *Huile à moteur à la page 5-19*.**

Ce message s'affichera en cas de bas niveau de pression d'huile. Arrêter le véhicule en lieu sûr et ne plus le faire fonctionner avant d'avoir résolu le problème de basse pression d'huile. Vérifier l'huile dès que possible et faire réparer votre véhicule par votre concessionnaire. Se reporter à *Huile à moteur à la page 5-19*.

PASSENGER DOOR OPEN (porte du passager ouverte)

Ce message s'affichera et un carillon retentira si la porte de passager n'est pas complètement fermée et si le véhicule quitte la position de stationnement (P). Arrêter le véhicule et arrêter le moteur. Rechercher des obstructions de la porte et refermer la porte. Confirmer la disparition du message au CIB.

REAR ACCESS OPEN (accès arrière ouvert)

Sur le SUV, ce message s'affiche et un carillon retentit si le hayon est ouvert alors que le commutateur d'allumage est en position ON/RUN (marche). Couper le contact et vérifier le hayon. Redémarrer le véhicule et vérifier si le message apparaît encore sur l'écran du CIB.

Sur le SUT, ce message s'affiche si le hayon central est ouvert ou si l'un des loquets du hayon central est mal fermé. Couper le contact et vérifier si le hayon central et les loquets sont fermés. Redémarrer le véhicule et vérifier si le message apparaît à l'écran du CIB.

REMOTE KEY LEARNING ACTIVE (mémorisation de l'émetteur de télédéverrouillage active)

Ce message s'affiche pendant que vous associez un émetteur de télédéverrouillage (RKE) à votre véhicule. Se reporter à « Association d'émetteurs de télédéverrouillage à votre véhicule » sous la rubrique *Fonctionnement du système de télédéverrouillage à la page 2-5* et à « Fonctionnement et affichage du CIB (en utilisant les boutons du CIB) », plus haut dans cette section, pour plus d'information.

REPLACE BATTERY IN REMOTE KEY (remplacer la pile de l'émetteur de télédéverrouillage)

Ce message s'affichera si la pile d'un émetteur de télédéverrouillage (RKE) est faible. La pile doit être remplacée. Se reporter à « Remplacement de la pile », sous la rubrique *Fonctionnement du système de télédéverrouillage à la page 2-5*.

RIGHT REAR DOOR OPEN (porte arrière droite ouverte)

Ce message s'affiche et un carillon retentit si la porte arrière côté passager n'est pas complètement fermée et si le véhicule n'est pas en position de stationnement (P). Arrêter le véhicule et arrêter le moteur. Rechercher des obstructions de la porte et refermer la porte. Confirmer la disparition du message au CIB.

SERVICE 4 WHEEL DRIVE (réparer transmission à quatre roues motrices en prise permanente)

Ce message s'affiche s'il y a un problème dans le système de transmission à quatre roues motrices en prise permanente. Si ce message s'affiche, arrêter le véhicule dès que possible et couper le moteur. Redémarrer le véhicule et vérifier si le message est affiché à l'écran du CIB. Si le message est toujours affiché, ou s'il s'affiche de nouveau lorsque vous commencez à rouler, le système de transmission à quatre roues motrices en prise permanente présente un problème. Consulter votre concessionnaire pour faire réparer le système.

SERVICE AIR BAG (réparer le système de sacs gonflables)

Ce message s'affichera en cas de problème de sacs gonflables. Faire réviser le système par votre concessionnaire. Se reporter à *Témoin de sac gonflable prêt à fonctionner (AIRBAG) à la page 3-34* et *Système de sac gonflable à la page 1-72* pour plus d'informations.

SERVICE BATTERY CHARGING SYSTEM (faire réparer le circuit de charge de la batterie)

Sur certains véhicules, ce message s'affichera en cas de problème du circuit de charge de la batterie. Dans certaines conditions, le témoin de charge s'allume également au tableau de bord. Se reporter à *Témoin du système de charge à la page 3-37*. La poursuite du trajet peut décharger la batterie. Mettre hors fonction tous les accessoires inutiles. Faire vérifier le circuit électrique dès que possible. Consulter votre concessionnaire.

SERVICE BRAKE SYSTEM (réparer le système de freinage)

Ce message s'affiche et le témoin du circuit de freinage s'allume en cas de problème de frein. Se reporter à *Témoin du système de freinage à la page 3-39*. Si ce message s'affiche, arrêter dès que possible puis arrêter le moteur. Redémarrer et vérifier la disparition du message au centralisateur informatique de bord (CIB). Si le message est toujours affiché ou s'affiche à nouveau quand vous recommencez à rouler, le circuit de freinage doit être réparé dès que possible. Consulter votre concessionnaire.

SERVICE BRAKES SOON (faire réparer les freins rapidement)

Ce message s'affichera en cas d'anomalie du circuit de freinage. Arrêter le véhicule dès que possible et arrêter le moteur. Redémarrer et vérifier la disparition du message au centralisateur informatique de bord (CIB). Si le message est toujours affiché ou s'il s'affiche à nouveau quand vous recommencez à conduire, le circuit de freinage doit être réparé. Consulter votre concessionnaire.

SERVICE STABILITRAK (réparer la stabilisation)

Ce message s'affiche s'il peut y avoir un problème de système StabiliTrak^{MD}. Si vous voyez ce message, essayer de réinitialiser le système. Se garer et arrêter le moteur pendant au moins 15 secondes, puis redémarrer à nouveau le moteur. Si ce message apparaît toujours, cela signifie qu'un problème est présent. Vous devez consulter votre concessionnaire pour réparer.
Le véhicule n'est pas dangereux à conduire, cependant, vous ne bénéficiez plus du StabiliTrak, il convient de réduire votre vitesse et de conduire en conséquence.

SERVICE SUSPENSION SYSTEM (faire réparer le système de suspension)

Sur certains modèles, ce message s'affiche en cas de problème dans le système de suspension. Si ce message s'affiche, arrêter le véhicule dès que possible et couper le moteur. Redémarrer le véhicule et vérifier si le message est affiché à l'écran du CIB.
Si le message est toujours affiché, ou s'il s'affiche de nouveau lorsque vous commencez à rouler, le système de suspension pneumatique présente un problème. Consulter votre concessionnaire pour réparer.

SERVICE THEFT DETERRENT SYSTEM (réparer le système antivol)

Ce message s'affiche si un problème survient au système anticambriolage. Le véhicule pourrait ne pas redémarrer et vous pourriez avoir besoin de l'amener chez votre concessionnaire avant d'éteindre le moteur. Se reporter à *Fonctionnement de système d'immobilisation électronique PASS-Key^{MD} III+ à la page 2-28* pour plus d'informations.

SERVICE TIRE MONITOR SYSTEM (faire vérifier le système de surveillance de la pression des pneus)

Sur les véhicules à système de surveillance de la pression des pneus (TPMS), ce message s'affiche si une partie du TPMS ne fonctionne pas correctement. Le témoin de pression des pneus clignote également puis reste allumé pendant ce cycle d'allumage.
Se reporter à *Témoin de pression des pneus à la page 3-41*. Plusieurs situations peuvent provoquer l'apparition de ce message. Se reporter à *Fonctionnement du dispositif de surveillance de la pression de pneu à la page 5-75* pour de plus amples informations. Si le témoin d'avertissement s'allume et reste allumé, ce peut être l'indication d'un problème de TPMS. Consulter votre concessionnaire.

SERVICE TRACTION CONTROL (réparer la traction asservie)

Ce message s'affiche en cas de problème de traction asservie (TCS). Quand ce message est affiché, le système ne limite plus le patinage des roues. Adapter sa conduite en conséquence. Consulter votre concessionnaire pour la réparation. Se reporter à *Système de traction asservie (TCS) à la page 4-9* et *Système StabiliTrak^{MD} à la page 4-6* pour plus d'information.

STABILITRAK OFF (StabiliTrak^{MD} désactivé)

Ce message apparaît lorsque vous désactivez StabiliTrak ou si le contrôle de stabilité a été désactivé automatiquement. Pour limiter le patinage des roues et bénéficier pleinement du système d'amélioration de la stabilité, vous devriez normalement laisser le système StabiliTrak en fonction. Toutefois, vous devez le désactiver si vous êtes pris dans le sable, la boue, la glace ou la neige et que vous voulez donner à votre véhicule un mouvement de va-et-vient pour le dégager, ou si vous roulez dans des conditions hors-route extrêmes qui requièrent davantage de patinage des roues. Se reporter à *Si le véhicule est coincé dans le sable, la boue ou la neige à la page 4-40*.
Pour activer et désactiver le système StabiliTrak, se reporter à *Système StabiliTrak^{MD} à la page 4-6*.

Ce message peut s'afficher pour plusieurs raisons.

- Le message s'affichera en cas de problème du moteur ou du véhicule exigeant une réparation. Consulter votre concessionnaire.
- Le message s'affichera également si la traction sur quatre roues en gamme basse (4LO) est sélectionnée.

Ce message s'effacera dès que les conditions ayant causé l'affichage du message ne seront plus présentes.

TIGHTEN GAS CAP (resserrer le bouchon de réservoir de carburant)

Ce message s'affichera et le témoin de vérification du moteur du tableau de bord s'allumera si le bouchon du réservoir de carburant du véhicule n'est pas serré correctement. Se reporter à *Témoin d'anomalie à la page 3-42*. Serrer complètement le bouchon du réservoir de carburant. Se reporter à *Remplissage du réservoir à la page 5-12*. Le système de diagnostic peut déterminer si le bouchon du réservoir de carburant manque ou est mal placé. Un bouchon manquant ou desserré laisse le carburant s'évaporer dans l'atmosphère. Quelques trajets avec le bouchon serré correctement éteindront le témoin et le message.

TIRE LEARNING ACTIVE (mémorisation des pneus active)

En cas de système de surveillance de la pression des pneus (TPMS), ce message s'affiche lorsque le TPMS est en train de remémoriser la position des pneus de votre véhicule. La position des pneus doit être remémorisée après une permutation ou après le remplacement d'un pneu ou d'un capteur. Se reporter à *Inspection et permutation des pneus à la page 5-79*, *Système de surveillance de la pression des pneus à la page 5-73* et *Gonflement - Pression des pneus à la page 5-72* pour plus d'informations.

TRACTION CONTROL OFF (traction asservie désactivée)

Ce message s'affiche quand vous désactivez le système de traction asservie (TCS) ou lorsque le TCS est automatiquement désactivé. Adapter sa conduite en conséquence. Se reporter à *Système de traction asservie (TCS) à la page 4-9* et *Système StabiliTrak^{MD} à la page 4-6* pour plus d'informations.

Le TCS peut être automatiquement désactivé à la suite d'une surchauffe, qui peut se produire si le TCS est continuellement actif pendant une longue période.

TRANSMISSION HOT IDLE ENGINE (surchauffe de la boîte de vitesses - faire tourner le moteur au ralenti)

Remarque: **Si vous conduisez votre véhicule alors que le liquide de boîte de vitesses surchauffe et que le temoin de température de la boîte de vitesses s'allume au tableau de bord ou au centralisateur informatique de bord (CIB), vous pourriez endommager la boîte de vitesses. Cette situation pourrait entraîner des réparations coûteuses non couvertes par la garantie. Ne pas conduire votre véhicule lorsque le liquide de boîte de vitesses surchauffe ou que le témoin de température de la boîte de vitesses est affiché.**

Ce message s'affichera et un carillon continu retentira si le liquide de la boîte de vitesses est trop chaud. Conduire avec le liquide de la boîte de vitesses trop chaud peut endommager le véhicule. Arrêter le véhicule et laisser tourner le moteur au ralenti jusqu'au refroidissement de la boîte de vitesses. Le message disparaîtra et le carillon s'arrêtera quand la température du liquide aura atteint un niveau de sécurité.

TURN SIGNAL ON (clignotant activé)

Ce message s'affichera et un carillon retentira si un clignotant est maintenu en fonction pendant 1,2 km (3/4 mille). Déplacer le levier de clignotant/ multifonction en position hors fonction.

WASHER FLUID LOW ADD FLUID (liquide lave-glace bas - ajouter du liquide)

Ce message s'affiche lorsque le niveau de lave-glace du pare-brise est bas. Remplir le réservoir de lave-glace du pare-brise dès que possible. Pour connaître l'emplacement du réservoir de lave-glace de pare-brise, se reporter à la rubrique *Aperçu du compartiment moteur à la page 5-18*. Pour plus d'informations, se reporter également à la rubrique *Liquide de lave-glace à la page 5-43*.

Personnalisation du véhicule - centralisateur informatique de bord (CIB)

Votre véhicule peut être permet la personnalisation, c'est-à-dire la programmation de certaines fonctions selon vos préférences. Les fonctions de personnalisation peuvent être programmées uniquement avec les paramètres du véhicule et pour un conducteur seulement.

Il est possible que votre véhicule ne soit pas équipé de toutes les options de personnalisation. Seules les options disponibles sont affichées sur votre centralisateur informatique de bord (CIB).

Les paramètres par défaut des fonctions de personnalisation ont été configurés à l'usine, mais ont peut-être été modifiés depuis.

Les préférences de personnalisation sont rappelées automatiquement.

Pour changer les préférences, procéder de la manière suivante.

Entrer dans le menu des réglages de fonctions

1. Mettre le contact et placer le véhicule en position de stationnement (P).

   Il est conseillé d'éteindre les phares pour ne pas décharger la batterie.

2. Appuyer sur le bouton de personnalisation pour parcourir les options personnalisables disponibles.

Options du menu des paramètres de fonctions

Les éléments suivants sont des fonctions de personnalisation vous permettant de programmer des paramètres sur le véhicule :

DISPLAY IN ENGLISH (affichage en anglais)

Ce message s'affiche uniquement si une langue autre que l'anglais a été sélectionnée. Il permet de changer la langue d'affichage du centralisateur informatique de bord (CIB) pour l'anglais.

Appuyer sur le bouton de personnalisation jusqu'à ce que PRESS √ TO DISPLAY IN ENGLISH (appuyer pour afficher en anglais) apparaisse sur l'afficheur du centralisateur informatique de bord (CIB). Appuyer une fois sur le bouton de réglage/remise à zéro pour afficher tous les messages du centralisateur informatique de bord en anglais.

DISPLAY LANGUAGE (langue d'affichage)

Cette fonction vous permet de sélectionner la langue d'affichage du centralisateur informatique de bord (CIB).

Appuyer sur le bouton de personnalisation jusqu'à ce que l'écran DISPLAY LANGUAGE (langue d'affichage) apparaisse sur l'afficheur du centralisateur informatique de bord (CIB). Appuyer une fois sur le bouton de réglage/remise à zéro pour accéder aux paramètres de cette fonction. Appuyer de nouveau sur le bouton de personnalisation pour parcourir les options suivantes :

ENGLISH (anglais) (par défaut): Tous les messages apparaîtront en anglais.

FRANCAIS (français): Tous les messages apparaîtront en français.

ESPANOL (espagnol): Tous les messages apparaîtront en espagnol.

NO CHANGE (aucune modification): Aucune modification ne sera apportée à cette fonction. Les paramètres actuels seront conservés.

Pour sélectionner un paramètre, appuyer sur le bouton de réglage/remise à zéro lorsque le paramètre désiré est affiché au CIB.

Vous pouvez également changer la langue en appuyant sur la commande de remise à zéro du totalisateur partiel. Pour plus d'informations, se reporter à « Langue » sous la rubrique Utilisation et écrans du CIB (sans boutons CIB) plus haut dans cette section.

AUTO DOOR LOCK (verrouillage automatique des portes)

Cette fonction vous permet de sélectionner le verrouillage automatique des portes. Se reporter à *Verrouillage automatique programmable des portes à la page 2-12* pour plus de renseignements.

Appuyer sur le bouton de personnalisation jusqu'à ce que AUTO DOOR LOCK (verrouillage automatique des portes) apparaisse sur l'afficheur du centralisateur informatique de bord (CIB). Appuyer sur le bouton une fois de réglage/remise à zéro pour accéder aux paramètres de cette fonction. Appuyer ensuite sur le bouton de personnalisation pour parcourir les options suivantes :

SHIFT OUT OF PARK (verrouillage quand la position de stationnement est quittée) (par défaut): Les portes se verrouillent automatiquement lorsque le levier de vitesse est déplacé hors de la position de stationnement (P).

AT VEHICLE SPEED (verrouillage à une certaine vitesse): Les portes se verrouillent automatiquement quand la vitesse du véhicule dépasse 13 km/h (8 mi/h) pendant trois secondes.

NO CHANGE (aucune modification): Aucune modification ne sera apportée à cette fonction. Les paramètres actuels seront conservés.

Pour sélectionner un paramètre, appuyer sur le bouton de réglage/remise à zéro lorsque le paramètre désiré est affiché au CIB.

AUTO DOOR UNLOCK (déverrouillage automatique des portes)

Cette fonction vous permet de choisir si vous voulez ou pas désactiver le déverrouillage automatique des portes. Elle vous permet également de sélectionner les portes qui seront automatiquement déverrouillées et le moment du déverrouillage. Se reporter à la rubrique *Verrouillage automatique programmable des portes à la page 2-12* pour de plus amples renseignements.

Appuyer sur le bouton de personnalisation jusqu'à ce que AUTO DOOR UNLOCK (déverrouillage automatique des portes) apparaisse sur l'afficheur du centralisateur informatique de bord (CIB). Appuyer sur le bouton de réglage/remise à zéro pour accéder aux paramètres de cette fonction. Appuyer ensuite sur le bouton de personnalisation pour parcourir les options suivantes :

OFF (désactivée): Aucune des portes ne sera automatiquement déverrouillée.

DRIVER AT KEY OUT (conducteur au retrait de la clé): Seule la porte du conducteur sera déverrouillée lorsque la clé sera retirée du commutateur d'allumage.

DRIVER IN PARK (conducteur en position de stationnement): Seule la porte du conducteur sera déverrouillée lorsque le levier de vitesses sera placé à la position de stationnement (P).

ALL AT KEY OUT (toutes au retrait de la clé): Toutes les portes se déverrouillent lorsque vous retirez la clé de contact.

ALL IN PARK (toutes en position de stationnement) (par défaut): Toutes les portes se déverrouillent lorsque le levier de vitesses est placé à la position de stationnement (P).

NO CHANGE (aucune modification): Aucune modification ne sera apportée à cette fonction. Les paramètres actuels seront conservés.

Pour sélectionner un paramètre, appuyer sur le bouton de réglage/remise à zéro lorsque le paramètre désiré est affiché au CIB.

REMOTE DOOR LOCK (verrouillage à distance des portes)

Cette fonction vous permet de sélectionner le type de rétroaction que vous recevrez lors du verrouillage du véhicule avec l'émetteur de télédéverrouillage (RKE). Il n'y aura toutefois aucune rétroaction si une porte est restée ouverte. Se reporter à la rubrique *Fonctionnement du système de télédéverrouillage à la page 2-5* pour de plus amples informations.

Appuyer sur le bouton de personnalisation jusqu'à ce que REMOTE DOOR LOCK (verrouillage à distance des portes) apparaisse sur l'afficheur du centralisateur informatique de bord (CIB). Appuyer sur le bouton de réglage/remise à zéro pour accéder aux paramètres de cette fonction. Appuyer ensuite sur le bouton de personnalisation pour parcourir les options suivantes :

OFF (désactivée): Vous ne recevrez aucune rétroaction lorsque vous appuierez sur le bouton de l'émetteur RKE.

LIGHTS ONLY (feux uniquement): Les feux extérieurs clignotent lorsque vous appuyez sur le bouton de verrouillage de l'émetteur RKE.

HORN ONLY (klaxon uniquement): Le klaxon retentit à la seconde pression sur le bouton de verrouillage de l'émetteur RKE.

HORN & LIGHTS (klaxon et feux) (par défaut): Les feux extérieurs clignotent lorsque vous appuyez sur le bouton de verrouillage de l'émetteur RKE et le klaxon retentit lorsque vous appuyez de nouveau sur le bouton de verrouillage dans les cinq secondes suivantes.

NO CHANGE (aucune modification): Aucune modification ne sera apportée à cette fonction. Les paramètres actuels seront conservés.

Pour sélectionner un paramètre, appuyer sur le bouton de réglage/remise à zéro lorsque le paramètre désiré est affiché au CIB.

REMOTE DOOR UNLOCK (déverrouillage automatique des portes)

Cette fonction vous permet de sélectionner le type de rétroaction que vous recevrez lors du déverrouillage du véhicule avec l'émetteur de télédéverrouillage (RKE). Il n'y aura toutefois aucune rétroaction si une porte est restée ouverte. Se reporter à la rubrique *Fonctionnement du système de télédéverrouillage à la page 2-5* pour de plus amples informations.

Appuyer sur le bouton de personnalisation jusqu'à ce que REMOTE DOOR UNLOCK (déverrouillage automatique des portes) apparaisse sur l'afficheur du centralisateur informatique de bord. Appuyer sur le bouton de réglage/remise à zéro pour accéder aux paramètres de cette fonction. Appuyer ensuite sur le bouton de personnalisation pour parcourir les options suivantes :

LIGHTS OFF (feux désactivés): Les feux extérieurs ne clignotent pas lorsque vous appuyez sur le bouton de verrouillage de l'émetteur RKE.

LIGHTS ON (feux activés) (par défaut): Les feux extérieurs clignotent lorsque vous appuyez sur le bouton de déverrouillage de l'émetteur RKE.

NO CHANGE (aucune modification): Aucune modification ne sera apportée à cette fonction. Les paramètres actuels seront conservés.

Pour sélectionner un paramètre, appuyer sur le bouton de réglage/remise à zéro lorsque le paramètre désiré est affiché au CIB.

DELAY DOOR LOCK (verrouillage temporisé des portes)

Cette fonction vous permet de sélectionner si le verrouillage des portières et du hayon doit être temporisé. Si une portière ou le hayon sont restés ouverts pendant leur fermeture avec l'interrupteur électrique ou bien avec l'émetteur de télédéverrouillage, cette fonction retardera le verrouillage des portières ou du hayon jusqu'à cinq secondes après la fermeture de la dernière portière. Vous entendrez trois carillons indiquant que la temporisation du verrouillage est active. La clé doit être retirée du contact pour que cette fonction puisse opérer. Vous pouvez annuler momentanément la temporisation du verrouillage en appuyant une seconde fois sur l'interrupteur électrique de fermeture des portières ou sur l'émetteur de télédéverrouillage. Se reporter à *Verrouillage temporisé à la page 2-11* pour plus de renseignements.

Appuyer sur le bouton de personnalisation jusqu'à ce que DELAY DOOR LOCK (verrouillage temporisé des portes) apparaisse sur l'afficheur du centralisateur informatique de bord (CIB). Appuyer sur le bouton de réglage/remise à zéro pour accéder aux paramètres de cette fonction. Appuyer ensuite sur le bouton de personnalisation pour parcourir les options suivantes :

OFF (désactivée): Il n'y aura pas de verrouillage temporisé des portes du véhicule.

ON (activé) (par défaut): Les portes ne seront pas verrouillées jusqu'à cinq secondes après la fermeture de la dernière porte ou du hayon.

NO CHANGE (aucune modification): Aucune modification ne sera apportée à cette fonction. Les paramètres actuels seront conservés.

Pour sélectionner un paramètre, appuyer sur le bouton de réglage/remise à zéro lorsque le paramètre désiré est affiché au CIB.

EXIT LIGHTING (éclairage de sortie)

Dans l'obscurité, cette fonction permet de choisir la durée de fonctionnement des feux après avoir déplacé la clé de la position ON/RUN (marche) à LOCK/OFF (verrouillage/arrêt).

Appuyer sur le bouton de personnalisation jusqu'à ce que EXIT LIGHTING (éclairage de sortie) apparaisse sur l'afficheur du centralisateur informatique de bord (CIB). Appuyer sur le bouton de réglage/remise à zéro pour accéder aux paramètres de cette fonction. Puis appuyer sur le bouton de personnalisation pour parcourir les options suivantes :

OFF (désactivée): L'éclairage extérieur ne s'allumera pas.

30 SECONDS (30 secondes) (par défaut): L'éclairage extérieur restera allumé pendant 30 secondes.

1 MINUTE: L'éclairage extérieur restera allumé pendant une minute.

2 MINUTES: L'éclairage extérieur restera allumé pendant deux minutes.

NO CHANGE (aucune modification): Aucune modification ne sera apportée à cette fonction. Les paramètres actuels seront conservés.

Pour sélectionner un paramètre, appuyer sur le bouton de réglage/remise à zéro lorsque le paramètre désiré est affiché au CIB.

APPROACH LIGHTING (feux d'approche)

Cette fonction vous permet de déterminer si l'éclairage extérieur s'allumera brièvement ou pas lorsqu'il fait sombre, une fois que vous aurez déverrouillé le véhicule au moyen de l'émetteur de télédéverrouillage (RKE).

Appuyer sur le bouton de personnalisation jusqu'à ce que APPROACH LIGHTING (feux d'approche) apparaisse sur l'afficheur du centralisateur informatique de bord (CIB). Appuyer sur le bouton de réglage/remise à zéro pour accéder aux paramètres de cette fonction.

Puis appuyer sur le bouton de personnalisation pour parcourir les options suivantes :

OFF (désactivée): L'éclairage extérieur ne s'allumera pas lorsque vous déverrouillerez le véhicule au moyen de l'émetteur RKE.

ON (activé) (par défaut): S'il fait assez sombre dehors, l'éclairage extérieur s'allumera brièvement lorsque vous déverrouillerez le véhicule au moyen de l'émetteur de télédéverrouillage.

L'éclairage restera allumé durant 20 secondes ou jusqu'à ce que vous ayez appuyé sur le bouton de verrouillage de l'émetteur de télédéverrouillage, ou encore jusqu'à ce que vous démarriez. Se reporter à la rubrique *Fonctionnement du système de télédéverrouillage à la page 2-5* pour de plus amples renseignements.

NO CHANGE (aucune modification): Aucune modification ne sera apportée à cette fonction. Les paramètres actuels seront conservés.

Pour sélectionner un paramètre, appuyer sur le bouton de réglage/remise à zéro lorsque le paramètre désiré est affiché au CIB.

CHIME VOLUME (volume du carillon)

Cette fonction vous permet de sélectionner le volume sonore du carillon.

Appuyer sur le bouton de personnalisation jusqu'à ce que CHIME VOLUME (volume du carillon) apparaisse sur l'afficheur du centralisateur informatique de bord (CIB). Appuyer sur le bouton de réglage/remise à zéro pour accéder aux paramètres de cette fonction. Puis appuyer sur le bouton de personnalisation pour parcourir les options suivantes :

NORMAL: Le volume du carillon est réglé au niveau normal.

LOUD (fort): Le volume du carillon est réglé à un niveau élevé.

NO CHANGE (aucune modification): Aucune modification ne sera apportée à cette fonction. Les paramètres actuels seront conservés.

Il n'y a pas de volume par défaut du carillon. Celui-ci reste au dernier niveau de volume paramétré.

Pour sélectionner un paramètre, appuyer sur le bouton de réglage/remise à zéro lorsque le paramètre désiré est affiché au CIB.

PARK TILT MIRRORS (inclinaison des rétroviseurs en stationnement)

Si votre véhicule possède cette fonction, vous pouvez activer/désactiver la fonction d'inclinaison automatique des rétroviseurs extérieurs quand le véhicule est mis en position de marche arrière (R). Se reporter à *Rétroviseur extérieur à gradation automatique à la page 2-57* pour plus de renseignements.ents.

Appuyer sur le bouton de personnalisation jusqu'à ce que PARK TILT MIRRORS (inclinaison des rétroviseurs en stationnement) apparaisse sur l'afficheur du centralisateur informatique de bord. Appuyer sur le bouton de réglage/remise à zéro pour accéder aux paramètres de cette fonction. Appuyer ensuite sur le bouton de personnalisation pour parcourir les options suivantes :

OFF (désactivé) (par défaut): Aucun des rétroviseurs extérieurs ne s'incline vers le bas lorsque le levier de vitesses est placé en marche arrière (R).

DRIVER MIRROR (rétroviseur du conducteur): Le rétroviseur extérieur du conducteur s'incline vers le bas lorsqu'il passe le levier de vitesses en marche arrière (R).

PASSENGER MIRROR (rétroviseur du passager): Le rétroviseur extérieur du passager s'incline vers le bas lorsque le levier de vitesses est placé en marche arrière (R).

BOTH MIRRORS (les deux rétroviseurs): Les rétroviseurs extérieurs du conducteur et du passager s'inclinent vers le bas lorsque le levier de vitesses est placé en marche arrière (R).

NO CHANGE (aucune modification): Aucune modification ne sera apportée à cette fonction. Les paramètres actuels seront conservés.

Pour sélectionner un paramètre, appuyer sur le bouton de réglage/remise à zéro lorsque le paramètre désiré est affiché au CIB.

EASY EXIT RECALL (siège à recul automatique)

Si votre véhicule possède cette fonction, elle vous permet d'enregistrer vos préférences pour le siège à recul automatique. Se reporter à *Rétroviseurs et siège à mémoire à la page 1-7* pour plus de renseignements.

Appuyer sur le bouton de personnalisation jusqu'à ce que EASY EXIT RECALL (siège à recul automatique) apparaisse sur l'afficheur du centralisateur informatique de bord (CIB). Appuyer sur le bouton une fois de réglage/remise à zéro pour accéder aux paramètres de cette fonction. Appuyer ensuite sur le bouton de personnalisation pour parcourir les options suivantes :

DOOR BUTTON ONLY (bouton de porte uniquement): Aucun rappel du recul automatique du siège n'aura lieu. Le rappel n'a lieu qu'une fois un bouton de sortie facilitée du siège actionné.

BUTTON & KEY OUT (bouton et retrait de la clé de contact) (par défaut): Si les fonctions sont activées via le menu EASY EXIT SETUP (configuration du siège à recul automatique), le siège du conducteur recule. Si le véhicule dispose de la fonction volant inclinable et colonne de direction télescopique à commande électrique, la colonne de direction électrique va se déplacer vers le haut et vers l'avant au moment de retirer la clé de contact ou après avoir actionné le bouton de sortie facilitée du siège.

Le recul automatique du siège fonctionne une seule fois après que la clé est retirée du contact. Si le déplacement automatique a déjà eu lieu et si vous replacez la clé dans le contact puis que vous la retirez à nouveau, le siège et la colonne de direction restent à l'emplacement de sortie d'origine, sauf en cas de rappel de mémoire avant d'avoir retiré la clé à nouveau.

NO CHANGE (aucune modification): Aucune modification ne sera apportée à cette fonction. Les paramètres actuels seront conservés.

Pour sélectionner un paramètre, appuyer sur le bouton de réglage/remise à zéro lorsque le paramètre désiré est affiché au CIB.

EASY EXIT SETUP (configuration du siège à recul automatique)

Si votre véhicule dispose de cette fonction, vous pouvez choisir quels instruments devront appliquer automatiquement la fonction de sortie facilitée du siège. Cela vous permet également de désactiver la fonction automatique de sortie facilitée. Se reporter à la rubrique *Rétroviseurs et siège à mémoire à la page 1-7* et précédemment à « EASY EXIT RECALL » (siège à recul automatique) pour plus d'informations.

Appuyer sur le bouton de personnalisation jusqu'à l'affichage de EASY EXIT SETUP (configuration du siège à recul automatique) sur l'écran du CIB. Appuyer une fois sur le bouton de réglage/réinitialisation pour accéder aux paramètres de cette fonction. Appuyer ensuite sur le bouton de menu vers le haut/vers le bas pour faire défiler les options suivantes :

OFF (désactivée): Aucun rappel de recul automatique du siège n'a lieu.

SEAT ONLY (siège uniquement): Le siège du conducteur va se reculer.

TILT ONLY (uniquement inclinaison): Rappel de la fonction d'inclinaison du volant.

ALL (toutes les portes) (par défaut): Rappel de la fonction inclinaison du siège côté conducteur et du volant.

NO CHANGE (aucune modification): Aucune modification ne sera apportée à cette fonction. Les paramètres actuels seront conservés.

Pour sélectionner un paramètre, appuyer sur le bouton de réglage/remise à zéro lorsque le paramètre désiré est affiché au CIB.

MEMORY SEAT RECALL (rappel de siège à mémoire)

Si votre véhicule possède cette fonction, vous pouvez sélectionner vos préférences pour le rappel à distance des positions mémorisées du siège. Se reporter à *Rétroviseurs et siège à mémoire à la page 1-7* pour plus de renseignements.

Appuyer sur le bouton de personnalisation jusqu'à l'affichage de MEMORY SEAT RECALL (rappel de siège à mémoire).

Appuyer une fois sur le bouton de réglage/réinitialisation pour accéder aux paramètres de cette fonction. Appuyer ensuite sur le bouton de personnalisation pour faire défiler les options suivantes :

OFF (désactivé) (par défaut): Aucun rappel de position de siège mémorisée n'aura lieu.

ON (activé): Le siège du conducteur et, sur certains véhicules, les rétroviseurs extérieurs se déplacent automatiquement à la position de conduite mémorisée quand la touche de déverrouillage de l'émetteur de télédéverrouillage (RKE) est pressée. Se reporter à « Réapprentissage de l'émetteur de télédéverrouillage » sous *Fonctionnement et affichages du centralisateur informatique de bord (Utilisation des boutons du CIB) à la page 3-50* ou *Fonctionnement et affichages du centralisateur informatique de bord (Remise à zéro du compteur journalier) à la page 3-57* pour plus d'informations sur l'appariement des émetteurs aux numéros d'identification de conducteur.

NO CHANGE (aucune modification): Aucune modification ne sera apportée à cette fonction. Les paramètres actuels seront conservés.

Pour sélectionner un paramètre, appuyer sur le bouton de réglage/remise à zéro lorsque le paramètre désiré est affiché au CIB.

REMOTE START (démarrage à distance)

Si votre véhicule est équipé de cette fonction, vous pouvez activer ou désactiver le démarrage à distance. La fonction de démarrage à distance vous permet de démarrer le moteur depuis l'extérieur du véhicule à l'aide de l'émetteur de télédéverrouillage. Pour plus d'informations, se reporter à *Démarrage à distance du véhicule à la page 2-8*.

Appuyer sur le bouton de personnalisation jusqu'à ce que REMOTE START (démarrage à distance) apparaisse sur l'écran du centralisateur informatique de bord (CIB). Appuyer sur le bouton de réglage/remise à zéro pour accéder aux paramètres de cette fonction. Puis appuyer sur le bouton de personnalisation pour parcourir les options suivantes :

OFF (désactivée): La fonction de démarrage à distance est désactivée.

ON (activé) (par défaut): La fonction de démarrage à distance est activée.

NO CHANGE (aucune modification): Aucune modification ne sera apportée à cette fonction. Les paramètres actuels seront conservés.

Pour sélectionner un paramètre, appuyer sur le bouton de réglage/remise à zéro lorsque le paramètre désiré est affiché au CIB.

FACTORY SETTINGS (paramètres d'usine)

Cette fonction vous permet de définir toutes les fonctions de personnalisation selon les paramètres par défaut définis en usine.

Appuyer sur le bouton de personnalisation jusqu'à ce que FACTORY SETTINGS (paramètres d'usine) apparaisse sur l'afficheur du centralisateur informatique de bord (CIB). Appuyer sur le bouton de réglage/remise à zéro pour accéder aux paramètres de cette fonction. Puis appuyer sur le bouton de personnalisation pour parcourir les options suivantes :

RESTORE ALL (tout rétablir) (par défaut): Les fonctions de personnalisation seront programmées selon les paramètres par défaut définis en usine.

DO NOT RESTORE (ne pas rétablir): Les fonctions de personnalisation ne seront pas réglées selon les paramètres par défaut définis en usine.

Pour sélectionner un paramètre, appuyer sur le bouton de réglage/remise à zéro lorsque le paramètre désiré est affiché au CIB.

EXIT FEATURE SETTINGS (quitter les paramètres de fonctions)

Cette fonction vous permet de quitter le menu des paramètres de fonctions.

Appuyer sur le bouton de personnalisation jusqu'à ce que PRESS ✓ TO EXIT FEATURE SETTINGS (appuyer pour quitter les paramètres de fonctions) apparaisse sur l'afficheur du CIB. Appuyer une fois sur le bouton de réglage/remise à zéro pour quitter le menu.

Si vous ne quittez pas le menu et que vous appuyez de nouveau sur le bouton de personnalisation, vous retournerez au début du menu paramètres de fonctions.

Sortie du menu de Paramètres de fonctions

Le menu des paramètres de fonctions se ferme automatiquement dans l'une des situations suivantes :

- Le véhicule n'est plus en position ON/RUN (marche).
- Les boutons de trajet/carburant ou d'information sur le véhicule du centralisateur informatique de bord (CIB) sont pressés.
- Vous quittez le menu des paramètres de fonctions après en avoir atteint la fin.
- Aucune sélection n'a été effectuée depuis 40 secondes.

Systèmes audio

Déterminer le type de radio équipant le véhicule et lire les pages suivantes pour se familiariser avec ses fonctions.

⚠ ATTENTION:

Ne pas garder les yeux sur la route pendant une période prolongée peut entraîner un accident pouvant vous blesser ou blesser d'autres personnes. Ne pas prêter une attention prolongée à la manipulation des dispositifs de divertissement en roulant.

Ce système donne accès à de nombreux menus audio et non audio.

Pour éviter de quitter la route des yeux en roulant, effectuer les opérations suivantes lorsque le véhicule est en stationnement :

- Se familiariser avec le fonctionnement et les commandes du système audio.
- Régler la tonalité, ajuster les haut-parleurs et prérégler les stations de radio.

Pour obtenir de plus amples renseignements, se reporter à la rubrique *Conduite défensive à la page 4-2*.

Remarque: **Contacter le concessionnaire avant d'ajouter un équipement.**

L'ajout d'équipements audio ou de communication peut interférer avec le fonctionnement du moteur, de la radio ou d'autres systèmes du véhicule et éventuellement les endommager. Suivre les règlementations fédérales relatives aux équipements mobiles de radio et de téléphonie.

Le véhicule est doté d'une fonction de prolongation de l'alimentation des accessoires (RAP). Grâce à cette fonction, le système audio peut fonctionner même après avoir coupé le contact. Se reporter à *Prolongation d'alimentation des accessoires à la page 2-32* pour plus de renseignements.

Réglage de l’horloge

Radio MP3 avec lecteur CD monodisque et DVD

Si le véhicule est équipé d’une radio avec un lecteur monodisque CD et DVD, un bouton ◷ de la date et de l’heure figure sur la radio.

Pour régler l’heure et la date :

1. Appuyer sur le bouton ◷ pour afficher HR, MIN, MM, DD, YYYY (heure, minutes, mois, jour et année).
2. Appuyer sur le bouton-poussoir placé sous chacune des indications à modifier. Chaque fois que le bouton-poussoir est poussé à nouveau, l’heure ou la date (selon la sélection) augmente d’une unité.
   - Un autre manière d’avancer l’heure ou la date consiste à appuyer sur la flèche droite ⊳| SEEK (recherche) ou sur le bouton ▷▷ FWD (avance rapide).
3. Pour retarder l’heure, appuyer sur la flèche gauche |⊲ SEEK (recherche) ou le bouton ◁◁ REV (arrière), ou tourner le bouton ♫ placé dans la partie supérieure droite de l’autoradio, pour régler l’élément sélectionné.

Modification du réglage par défaut d’heure ou de la date

Pour modifier les paramètres par défaut de l’heure de 12 à 24 heures ou changer le paramètre par défaut de la date de mois/jour/année à jour/mois/année.

Pour modifier les paramètres par défaut de date et d’heure :

1. Appuyer sur le bouton ◷ puis sur la touche placée sous la flèche avant actuellement affichée à l’écran de l’autoradio jusqu’à ce que 12H (heures) et 24H (heures) et la date MM/DD (mois et jour) et DD/MM (jour et mois) s’affichent.
2. Appuyer sur le bouton-poussoir placé sous l’option désirée.
3. Appuyer à nouveau sur le bouton ◷ pour valider l’option par défaut sélectionnée, ou laisser l’écran s’éteindre.

Radio MP3 avec lecteur CD pour six disques

Si le véhicule est doté d'une radio avec un lecteur de CD à six disques, il y a un bouton MENU à la place du bouton ◷ pour régler la date et l'heure.

Pour régler l'heure et la date :

1. Appuyer sur le bouton MENU. Après l'affichage des options ◷, appuyer sur le bouton poussoir qui se trouve sous ce menu. HR, MIN, MM, DD, YYYY (heure, minute, mois, jour, et année) s'affiche.
2. Appuyer sur le bouton-poussoir placé sous chacune des indications à modifier. Chaque fois que le bouton-poussoir est poussé à nouveau, l'heure ou la date (selon la sélection) augmente d'une unité.
   - Un autre manière d'avancer l'heure ou la date consiste à appuyer sur la flèche droite ⊳| SEEK (recherche) ou sur le bouton ▷▷ FWD (avance rapide).
   - Pour retarder l'heure, appuyer sur la flèche gauche |⊲ SEEK (recherche) ou le bouton ◁◁ REV (arrière), ou tourner le bouton ♫ placé dans la partie supérieure droite de l'autoradio, pour régler l'élément sélectionné.

Modification du réglage par défaut d'heure ou de la date

Pour modifier les paramètres par défaut de l'heure de 12 à 24 heures ou changer le paramètre par défaut de la date de mois/jour/année à jour/mois/année.

Pour modifier les paramètres par défaut de date et d'heure :

1. Appuyer sur le bouton MENU. Après l'affichage des options ◷, appuyer sur la touche placée sous la flèche avant actuellement affichée à l'écran de l'autoradio jusqu'à ce que 12H (heures) et 24H (heures) et la date MM/DD (mois et jour) et DD/MM (jour et mois) s'affichent.
2. Appuyer sur le bouton-poussoir placé sous l'option désirée.
3. Appuyer à nouveau sur le bouton MENU pour valider l'option par défaut sélectionnée, ou laisser l'écran s'éteindre.

Autoradio(s)

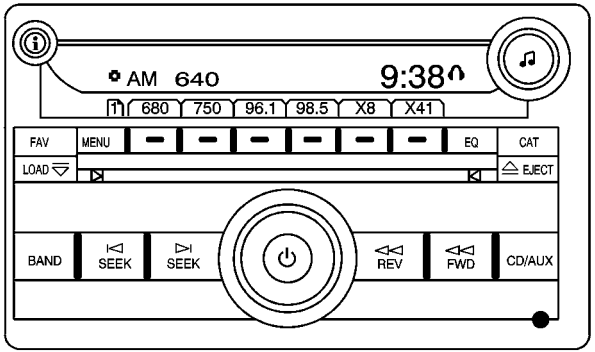

Radio avec lecteur six CD

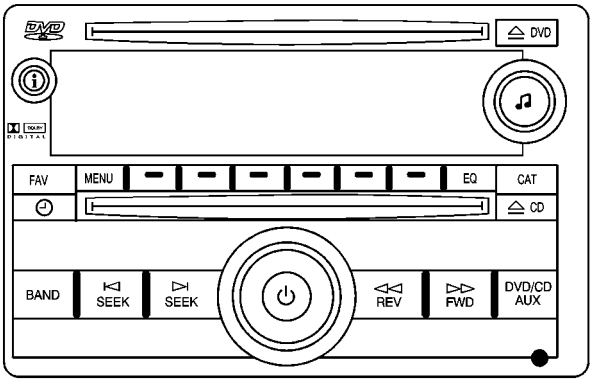

Radio avec lecteurs de CD et de DVD

Le système audio du véhicule comprend l'une de ces radios.

Radio avec lecteurs de CD et de DVD

Les radios avec lecteurs de CD et de DVD disposent du système Bose[MD] Cabin Surround[MD]. Certaines de ses fonctions sont expliquées plus loin dans cette section, sous « Réglage des haut-parleurs (équilibre gauche/droite et avant/arrière) ».

Si le véhicule est équipé d'un centre de divertissement de siège arrière (RSE), il possède un autoradio CD/DVD. Se reporter à *Système de divertissement au siège arrière à la page 3-136* pour plus d'informations sur le système RSE du véhicule.

Le lecteur de DVD présente la fente supérieure de la façade de l'autoradio. Le lecteur peut lire les disques DTS de DVD vidéo ou audio. (DTS et DTS Digital Surround sont des marques déposées de Digital Theater Systems, inc.).

Produit sous licence des Dolby Laboratories. Dolby et le double D sont des marques déposées des Dolby Laboratories.

Système de radiocommunication de données (RDS)

Le système audio est muni d'un système de radiocommunication de données (RDS). La fonction RDS est disponible uniquement sur les stations FM diffusant des informations RDS. Ce système repose sur la réception d'informations spécifiques depuis ces stations et fonctionne uniquement lorsque les informations sont disponibles. Lorsque la radio est syntonisée sur une station FM-RDS, le nom ou l'indicatif d'appel de la station apparaît à l'écran. Dans de rares cas, une station de radio peut diffuser des informations incorrectes provoquant un mauvais fonctionnement de la radio. Dans ce cas, contacter la station de radio.

Service de radio par satellite XM[MC]

XM est un service de radiodiffusion par satellite couvrant les 48 états contigus des États-Unis et 10 provinces canadiennes. Les radios satellite XM proposent, avec un son de qualité numérique, un vaste éventail de programmes et musiques exempts de coupures publicitaires, et ce d'une côte à l'autre. Au cours de votre période d'essai ou lorsque vous vous y abonnez, vous bénéficierez d'un accès illimité à XM Radio Online (radio XM en ligne) lorsque vous n'êtes pas dans le véhicule. Des frais de service sont requis pour la réception des services XM. Pour plus d'informations, contacter XM via xmradio.com ou appeler le 1-800-929-2100 aux États-Unis et xmradio.ca ou appeler le 1-877-438-9677 au Canada.

Fonctionnement de la radio

⏻ **(alimentation/volume):** Appuyer sur ce bouton pour allumer et éteindre le système audio.

Faire tourner ce bouton (volume) dans le sens des aiguilles d'une montre ou dans l'autre sens pour augmenter ou diminuer le volume.

Volume autoréglable (SCV) (radio avec lecteur six CD): La fonction de volume autoréglable (SCV) ajuste automatiquement le volume de la radio pour compenser le bruit de la route et du vent lorsque le véhicule accélère ou ralentit. Le volume doit paraître égal durant la conduite du véhicule.

Pour activer le SCV :

1. Régler le volume de la radio selon le niveau souhaité.
2. Appuyer sur le bouton MENU pour afficher le menu de configuration de la radio.
3. Appuyer sur le bouton-poussoir situé sous la mention AUTO VOLUM (volume automatique) de l'écran de la radio.
4. Appuyer sur le bouton-poussoir situé sous le volume autoréglable désiré OFF (arrêt), Low (bas), Med (moyen) ou High (élevé)) pour sélectionner le niveau de compensation du volume radio. L'écran s'éteint au bout de 10 secondes environ. Plus le réglage est élevé, plus la compensation du volume radio sera élevée à haute vitesse.

Technologie de compensation de bruit (radio avec CD et DVD): Les radios dotées du système audio Bose^{MD} comprennent la technologie de compensation de bruit Bose AudioPilot^{MD}. Lorsqu'il est en fonction, AudioPilot^{MD} règle en permanence l'égalisation du système audio afin de neutraliser les bruits de fond, de sorte que vous entendiez le son à une puissance uniforme.

Cette fonction est plus efficace aux réglages de volume plus faibles de la radio, pour lesquels les bruits de fond peuvent affecter la qualité d'écoute de la musique. À un volume plus élevé, lorsque la musique est beaucoup plus forte que les bruits de fond, le réglage effectué par AudioPilot^{MD} peut être minime ou nul.

Pour activer AudioPilot^{MD} :

1. Régler le volume de la radio selon le niveau souhaité.
2. Appuyer sur le bouton MENU pour afficher le menu de configuration de la radio.
3. Appuyer sur le bouton-poussoir situé sous l'option AUTO VOLUM (volume automatique) sur l'écran de la radio.
4. Appuyer sur la touche placée sous l'étiquette ON (en fonction). L'affichage sera différé pendant environ 10 secondes.

Pour plus d'informations sur la fonction AudioPilot^{MD}, visiter le site bose.com/audiopilot.

Recherche d'une station

BAND (bande): Appuyer sur ce bouton pour basculer entre les mode AM, FM ou XM (selon l'équipement). La sélection s'affiche.

♫ (syntonisation): Tourner ce bouton pour syntoniser les stations.

⊲ SEEK ⊳ (recherche): Appuyer sur les flèches SEEK (recherche) pour passer à la station précédente ou suivante et y rester.

Pour explorer les stations, appuyer sur l'une des flèches SEEK (recherche) pendant quelques secondes jusqu'à ce qu'un signal sonore retentisse. La radio passe à une station, la joue pendant quelques secondes, puis passe à la station suivante. Appuyer de nouveau sur l'une des flèches SEEK pour mettre fin à l'exploration.

La radio ne recherche et explore que les stations préréglées se trouvant sur la bande sélectionnée et dont le signal est puissant.

i (information) (système de radiodiffusion par satellite XM, MP3 et fonctions RDS): Presser pour passer de l'affichage de la fréquence de station radio à l'affichage de l'heure et vice-versa. Lorsque le contact est coupé, presser i pour afficher l'heure. Sur les véhicules dotés de fonctions XM, MP3, WMA ou RDS, presser i pour afficher des informations textuelles additionnelles relatives à la station FM-RDS ou XM, au CD ou à la chanson MP3 ou WMA. Si des informations sont disponibles au cours d'une retransmission XM, CD, MP3 ou WMA, le titre de la chanson s'affiche sur la ligne supérieure de l'écran et les informations relatives à l'artiste sur la ligne inférieure. Si aucune information n'est disponible, « NO INFO » (aucune information) s'affiche.

Enregistrement d'une station de radio comme station préférée

Nous encourageons les conducteurs à configurer leurs stations de radio préférées lorsque leur véhicule est stationné. Syntoniser les stations préférées à l'aide des boutons de préréglage des stations, le bouton des préférées et des commandes au volant, si le véhicule dispose de ce dispositif. Se reporter à la rubrique *Conduite défensive à la page 4-2*.

FAV (favoris): Un maximum de 36 stations peuvent être programmées comme stations préférées à partir des six boutons-poussoirs situés sous les options de fréquence de station radio et à l'aide du bouton de la page des stations de radio préférées (bouton FAV). Appuyer sur le bouton FAV (favoris) pour naviguer à l'intérieur de six pages de radios préférées au maximum, chaque page comportant six stations préférées. Chaque page de radios préférées peut comporter une combinaison de stations AM, FM ou XM (selon l'équipement).

Les réglages d'équilibre droite-gauche et avant-arrière et de tonalité précédents sont mémorisés avec les stations préférées.

Pour mémoriser une station comme station préférée, procéder comme suit :

1. Syntoniser la station de radio désirée.
2. Appuyer sur le bouton FAV (favoris) pour indiquer où l'émetteur doit être enregistré.
3. Appuyer sur l'un des six boutons-poussoirs et le maintenir enfoncé jusqu'à ce qu'un signal sonore retentisse. Chaque pression de ce bouton permet de revenir à la station sélectionnée.
4. Répéter ces étapes pour chaque présélection de radio à enregistrer.

Vous pouvez définir le nombre de pages préférées à partir du bouton MENU. Pour configurer le nombre de pages préférées, exécuter les étapes suivantes :

1. Appuyer sur le bouton MENU pour afficher le menu de configuration de la radio.
2. Appuyer sur le bouton-poussoir situé sous l'option FAV 1-6.
3. Pour sélectionner le nombre désiré de pages favorites, appuyer sur le bouton-poussoir situé sous les numéros de page affichés.
4. Appuyer sur le bouton FAV (favoris) ou bien attendre que le menu disparaisse pour pouvoir afficher l'écran radio principal d'origine présentant les étiquettes de fréquence de station radio et commencer le processus de programmation de vos stations préférées pour le nombre de pages numérotées désiré.

Réglage de la tonalité (graves/moyens/aigus)

BASS/MID/TREB (graves, moyens ou aigus): Pour régler les graves, les moyens et les aigus, appuyer sur le bouton ♫ jusqu'à ce que les options de commande de tonalité s'affichent. Continuer d'appuyer pour sélectionner l'option désirée ou bien appuyer sur le bouton-poussoir situé sous l'option désirée. Tourner le bouton ♫ vers la droite ou vers la gauche pour procéder au réglage sélectionné. Vous pouvez également procéder au réglage sélectionné en appuyant sur l'une des flèches SEEK (recherche), le bouton ▷▷ FWD (avance) ou le bouton ◁◁ REV (retour) jusqu'à obtention des niveaux désirés. En cas de mauvaise réception de la fréquence d'une station ou de parasites, diminuer les sons aigus.

Pour régler rapidement les sons graves, moyens ou aigus en position moyenne, appuyer sur le bouton-poussoir situé sous l'option BASS (graves), MID (moyens) ou TREB (aigus) pendant plus de deux secondes. Un signal sonore retentit et le volume est réglé en position moyenne.

Pour régler rapidement toutes les commandes de tonalité et de haut-parleur en position moyenne, appuyer sur le bouton ♫ pendant plus de 2 secondes.

EQ (égalisation) (radio avec lecteur six CD): Appuyer sur ce bouton pour choisir les paramètres des basses et des aigus conçus pour des musiques différentes. La sélection de MANUAL (manuel) ou la modification des basses ou des aigus ramène EQ (égalisation) aux réglages manuels des basses et des aigus.

EQ (égalisation) (radio avec CD et DVD): Presser pour modifier le paramétrage du traitement de signal numérique (DSP) (systèmes audio Bose^{MD} uniquement). Les paramètres DSP permettent un choix de différents types d'écoute.

Les paramètres DSP (traitement de signal numérique) suivants sont disponible :

- **Normal** — Sélectionner ce paramétrage pour régler l'audio en mode normal. Ceci offre la meilleure qualité sonore à toutes les positions d'assise.
- **Driver (conducteur)** — sélectionner ce réglage pour favoriser l'écoute par le conducteur.
- **Rear (arrière)** — sélectionner ce réglage pour favoriser l'écoute aux sièges arrière.
- **Surround (Centerpoint^{MD})** — Sélectionner ce paramétrage pour activer la fonction Bose Centerpoint^{MD}. Le traitement du signal Centerpoint^{MD} produit un son enveloppant à partir d'une source audio numérique stéréo CD ou XM. Centerpoint^{MD} alimente cinq canaux audio indépendants depuis des enregistrements stéréo conventionnels sur deux canaux. (Indisponible dans les gammes AM, et FM.)

Réglage des haut-parleurs (équilibre gauche/droite et avant/arrière)

BAL/FADE (équilibre gauche-droite et avant-arrière): Pour régler l'équilibre gauche-droite ou l'équilibre avant-arrière, appuyer sur le bouton ♫ jusqu'à ce que les options de commande des haut-parleurs s'affichent. Continuer d'appuyer pour sélectionner l'option désirée ou bien appuyer sur le bouton-poussoir situé sous l'option désirée. Tourner le bouton ♫ vers la droite ou vers la gauche pour procéder au réglage sélectionné, ou appuyer sur l'une des flèches SEEK (recherche), le bouton ▷▷ FWD (avance) ou le bouton ◁◁ REV (retour) jusqu'à obtention des niveaux désirés.

Pour régler rapidement l'équilibre gauche-droite ou l'équilibre avant-arrière en position moyenne, appuyer sur le bouton-poussoir situé sous l'option BAL (équilibre gauche-droite) ou FADE (équilibre avant-arrière) pendant plus de deux secondes. Un signal sonore retentit et le niveau est réglé en position moyenne.

Pour régler rapidement toutes les commandes de tonalité et de haut-parleur en position moyenne, appuyer sur le bouton ♫ pendant plus de 2 secondes.

Sélection d'une station CAT (catégorie)

CAT (catégorie): Le bouton CAT (catégorie) permet de rechercher des stations XM lorsque la radio est en mode XM. Pour rechercher des canaux XM au sein d'une catégorie désirée, procéder comme suit :

1. Appuyer sur le bouton BAND (bande) jusqu'à ce que la fréquence XM s'affiche. Appuyer sur le bouton CAT (catégorie) pour afficher les options de catégorie. Continuer d'appuyer sur le bouton CAT jusqu'à ce que le nom de la catégorie désirée s'affiche.
   - Vous pouvez également parcourir la liste de catégories sur une radio avec lecteurs de CD et DVD en appuyant sur le bouton ◁◁ REV (retour) ou sur le bouton ▷▷ FWD (advance).
2. Appuyer sur l'un des deux boutons situés sous l'option de la catégorie désirée pour syntoniser immédiatement la première station XM associée à cette catégorie.
3. Tourner le bouton ♫, appuyer sur les boutons situés sous les flèches droite et gauche affichées ou bien appuyer sur l'une des flèches SEEK (recherche) pour passer à la station XM suivante ou revenir à la station XM précédente au sein de la catégorie sélectionnée.
4. Pour quitter le mode de recherche de catégorie, presser le bouton FAV (favoris) ou BAND (bande) pour afficher à nouveau les stations préférées.

Vous pouvez retirer les catégories XM que vous ne désirez pas à partir du menu de configuration.
Pour retirer une catégorie non désirée, exécuter les étapes suivantes :

1. Appuyer sur le bouton MENU pour afficher le menu de configuration de la radio.
2. Appuyer sur le bouton-poussoir situé sous l'option XM CAT (catégorie XM).
3. Faire tourner le bouton ♫ pour afficher la catégorie à retirer.

4. Appuyer sur le bouton-poussoir situé sous l'option Remove (retirer) jusqu'à ce que le nom de la catégorie ainsi que le mot Removed (retiré) apparaissent à l'écran.
5. Pour retirer davantage de catégories, répéter ces étapes.

Pour restaurer les catégories retirées, appuyer sur le bouton-poussoir situé sous l'option Ajouter lorsqu'une catégorie retirée est affichée ou appuyer sur le bouton-poussoir situé sous l'option Restore All (tout restaurer).

Les catégories ne peuvent être supprimées ou ajoutées lorsque le véhicule roule à plus de 8 km/h (5 mi/h).

Messages radio

Calibration Error (erreur d'étalonnage): Votre système audio a été étalonné en usine en fonction du véhicule. Si l'indication Calibration Error (erreur d'étalonnage) s'affiche, cela signifie que la radio n'a pas été correctement configurée pour le véhicule et qu'il faut la renvoyer à votre concessionnaire pour corriger la situation.

Locked (verrouillé): Ce message s'affiche lorsque la radio est verrouillée par le système THEFTLOCK^{MD} (dispositif antivol). Conduire le véhicule chez le concessionnaire pour le faire réparer.

Si une erreur se reproduit à plusieurs reprises ou ne peut être corrigée, s'adresser à votre concessionnaire.

Messages radio pour XM uniquement

Se reporter à *Messages autoradio XM à la page 3-122* plus loin dans cette section pour plus de détails.

Écoute de CD (lecteur six CD)

LOAD ▽ (chargement): Appuyer sur ce bouton pour charger des CD dans le lecteur. Vous pouvez y charger jusqu'à 6 CD.

Pour charger un CD, procéder de la façon suivante :

1. Appuyer sur le bouton LOAD ▽ (charger le disque), le relâcher : Insert Disc 1 (introduire le disque 1) s'affichera.
2. Introduire le disque partiellement dans la fente, étiquette vers le haut. Loading Disc 1 (chargement du disque 1) s'affichera quand le disque sera avalé par le lecteur.
3. Une fois le disque chargé, Disc 1 (disque 1) et Track 1 (piste 1) s'affichera au début de la lecture du disque.

Pour insérer plusieurs CD, procéder de la façon suivante :

1. Appuyer sur et maintenir le ⊽ bouton pendant deux secondes. Un bip retentit et Load All Discs (charger tous les disques) s'affiche.
2. Suivre les instructions affichées pour savoir quand insérer les disques. Le lecteur de disques peut recevoir jusqu'à six disques.
3. Réappuyer sur le bouton ⊽ pour annuler la fonction de chargement.

Si le contact ou la radio est éteint alors qu'un CD se trouve dans le lecteur, celui-ci y restera. Lorsque le contact ou la radio sera rallumé, la lecture reprendra où elle a été interrompue, si le CD était la dernière source sélectionnée.

Lorsqu'un CD est inséré, le symbole CD apparaît. Au début de chaque piste, le numéro de piste est affiché.

Le lecteur CD peut lire des minidisques de 8 cm (3 po) insérés dans un adaptateur. Les CD standard et les minidisques sont insérés de la même façon.

Lire un CD (soit dans le lecteur de DVD ou de CD)

Introduire un CD partiellement dans la fente, étiquette vers le haut. Le lecteur le tirera vers l'intérieur et le CD devrait commencer à jouer (après leur chargement dans le lecteur, selon le type de média et le format, cela peut prendre de 5 à 20 secondes pour un CD, et jusqu'à 30 secondes pour un DVD pour commencer à jouer).

Si le contact ou la radio sont coupés avec un CD encore dans le lecteur, celui-ci restera dans le lecteur. En mettant le contact ou en allumant la radio, le CD reprendra sa lecture là où elle en était, si il était la dernière source audio a avoir été sélectionnée. On peut contrôler le CD par les boutons de la façade ou par le système audio arrière (RSA). Se reporter à *Système sonore arrière à la page 3-146* pour plus d'informations. Les platines DVD/CD, (la fente du haut est celle de l'unité DVD et la fente du bas est celle de l'unité CD) de la radio sont compatibles avec la plus part des CD audio, CD-R, CD-RW, et MP3.

Lorsqu'un CD est inséré, la mention DVD ou le symbole de CD apparaît sur le côté gauche de l'écran de la radio. Le numéro de la piste lue s'affiche au début de la lecture de chaque nouvelle piste.

Le lecteur CD peut lire des minidisques de 8 cm (3 po) insérés dans un adaptateur. Les CD standard et les minidisques sont insérés de la même façon.

Entretien des CD et des DVD

La qualité sonore d'un CD-R peut être réduite en raison de la qualité du disque CD-R ou CD-RW lui-même, de la méthode d'enregistrement, de la qualité de la musique enregistrée et de la façon dont le disque a été manipulé. Manipuler les disques avec soin. Ranger les CD-R ou CD-RW dans leurs boîtiers d'origine ou dans d'autres boîtiers de protection et à l'écart des rayons du soleil et de la poussière. Le lecteur de CD ou DVD explore la surface inférieure du disque. Si la surface d'un CD est endommagée, notamment fendue, brisée ou rayée, le CD ne pourra pas être lu correctement, voire pas du tout. Ne pas toucher le côté inférieur d'un CD lors de sa manipulation. Vous risqueriez d'endommager la surface. Saisir les CD par les bords extérieurs ou par l'ouverture centrale et le bord extérieur.

Si la surface d'un CD est souillée, utiliser un tissu doux et non pelucheux ou bien humecter un tissu doux et propre dans une solution détergente neutre et douce pour la nettoyer. S'assurer de procéder à l'essuyage en partant du centre pour revenir vers le bord.

Entretien du lecteur de CD et de DVD

Ne pas ajouter d'étiquette sur un CD, car elle pourrait rester accrochée dans le lecteur. Si un CD est enregistré sur un ordinateur et qu'une étiquette s'avère nécessaire, utiliser plutôt un stylo feutre pour inscrire les informations directement sur le dessus du disque.

L'utilisation de nettoyeurs de lentille de lecteur CD n'est pas recommandée à cause du risque de contamination de la lentille par les lubrifiants du mécanisme interne du lecteur CD et DVD.

S'il n'y a pas de dommages apparents, essayer un CD en bon état.

Remarque: **Si vous collez une étiquette sur un CD, insérez plusieurs CD à la fois dans la fente ou tentez de lire des CD rayés ou endommagés, vous risquez d'endommager le lecteur de CD. Lorsque vous faites fonctionner le lecteur de CD, utiliser uniquement des CD en bon état et non munis d'étiquette, charger un CD à la fois et éloigner tous corps étrangers, liquides et débris du lecteur de CD et de la fente de chargement.**

Si un message d'erreur s'affiche, se reporter à « Messages du lecteur CD » plus loin dans cette section.

⏏ **EJECT ou CD (éjection):** Appuyez sur ce bouton puis le relâcher pour éjecter le disque en cours de lecture. Dans une radio avec lecteurs de CD et DVD, le CD est éjecté de la fente inférieure. Un bip retentit et Ejecting Disc (disque en cours d'éjection) s'affiche. Après l'éjection du disque, Remove Disc (retirer le disque) s'affiche. Le disque peut être retiré. Si le disque n'a pas été retiré au bout de quelques secondes, il est automatiquement rétracté à l'intérieur du lecteur.

En cas de lecteur pour 6 disques, appuyer sur ce bouton et le maintenir enfoncé pendant deux secondes pour éjecter tous les disques.

⏏ **DVD (éjection):** Presser et relâcher ce bouton pour éjecter le disque actuellement lu dans la fente supérieure. Un bip retentit et Ejecting Disc (disque en cours d'éjection) s'affiche.

Si le chargement et la lecture d'un disque ne marchent pas, par exemple à cause d'un format inconnu, etc., et que le disque ne peut pas être éjecté, maintenir appuyé ce bouton pendant plus de cinq secondes pour forcer le disque à s'éjecter.

♫ **(syntonisation):** Tourner ce bouton pour sélectionner les pistes du disque dont la lecture est en cours.

⏮ **SEEK** ⏭ **(recherche):** Appuyer sur la flèche SEEK (recherche) gauche pour aller au début de la piste actuelle, si sa lecture a démarré depuis plus de dix secondes. Appuyer sur la flèche SEEK droite pour passer à la piste suivante.

Pour les radios avec lecteurs de CD et DVD, presser la flèche gauche SEEK (recherche) pour aller au début de la piste actuelle si elle a été lue pendant plus de 5 secondes. Si elle a été lue pendant moins de 5 secondes, la piste précédente sera lue. Appuyer sur la flèche droite SEEK pour aller à la piste suivante.

Si l'une des flèches SEEK (recherche) est maintenue ou pressée plusieurs fois, le lecteur continue à passer aux pistes précédentes ou suivantes du CD.

◁◁ **REV (recul):** Appuyer sur ce bouton REV (recul) et le maintenir enfoncé pour reculer rapidement dans une piste. Le son est émis à volume réduit. Relâcher le bouton-poussoir pour reprendre la lecture de la piste. Le temps écoulé de la piste s'affiche.

▷▷ **FWD (avance rapide):** Appuyer sur ce bouton et le maintenir enfoncé pour avancer rapidement dans une piste. Le son est émis à volume réduit. Relâcher le bouton pour reprendre la lecture de la piste. Le temps écoulé de la piste s'affiche.

RDM (accès aléatoire): Avec la fonction aléatoire, vous pouvez écouter les pistes dans un ordre aléatoire plutôt que séquentiel, sur un disque ou sur tous les disques d'un lecteur de 6 disques. Pour utiliser la lecture aléatoire, effectuer l'une des opérations suivantes :

- Appuyer sur le bouton CD/AUX (CD/auxiliaire) ou maintenir enfoncé le bouton ▽. Un signal sonore retentit et « Load All Discs » (charger tous les disques) s'affiche. Introduire un ou plusieurs disques partiellement dans la fente du lecteur de disques.

  Pour lire dans un ordre aléatoire les pistes de tous les disques chargés dans le lecteur de 6 disques, appuyer sur le bouton-poussoir placé sous l'option RDM (accès aléatoire) jusqu'à l'affichage de Randomize All Discs (lecture aléatoire de tous les disques). Réappuyer sur le bouton-poussoir pour quitter la fonction de lecture aléatoire.

  Pour lire les pistes d'un CD chargé dans une radio avec lecteurs de CD et DVD, appuyer sur le bouton DVD/CD AUX (DVD/CD auxiliaire) lorsque la source n'est pas le CD, ou insérer partiellement un disque dans la fente. L'option RDM (accès aléatoire) s'affiche.

  Pour lire les pistes du disque dans un ordre aléatoire, appuyer sur le bouton-poussoir placé sous l'étiquette RDM (accès aléatoire) jusqu'à l'affichage de Random Current Disc (lecture aléatoire du disque actuel). Réappuyer sur le bouton-poussoir pour quitter la fonction de lecture aléatoire.

BAND (bande): Appuyer sur ce bouton pour écouter la radio lors de la lecture d'un disque compact. Le CD reste dans le lecteur jusqu'à la prochaine lecture.

Pour les radios avec lecteurs de CD et DVD, appuyer ce bouton pour passer à l'écoute de la radio pendant la lecture d'un CD ou d'un DVD. Le CD ou le DVD restera dans la radio pour une future écoute ou projection.

CD/AUX (CD/auxiliaire): Appuyer sur ce bouton pour lire un disque en écoutant la radio. L'icône CD et un message indiquant le numéro de disque et/ou le numéro de piste s'affiche quand un CD se trouve dans le lecteur. Réappuyer sur ce bouton et le système recherche automatiquement un dispositif d'entrée auxiliaire, tel qu'un lecteur audio portable. Si aucun lecteur audio portable n'est connecté, « No Input Device Found » (aucun appareil connecté) s'affiche.

DVD/CD AUX (DVD/CD auxiliaire): Appuyer sur ce bouton pour faire défiler DVD, CD, ou Auxiliary (auxiliaire) tout en écoutant la radio. Le texte DVD/CD et un message indiquant la piste ou le numéro du chapitre apparaissent à l'écran lorsqu'un disque se trouve dans l'une des fentes. Appuyer sur à nouveau sur ce bouton et le système recherche automatiquement un dispositif d'entrée auxiliaire tel qu'un lecteur audio portable.

S'il n'y a pas de lecteur audio connecté, « No Aux Input Device » (aucun appareil auxiliaire connecté) s'affiche. S'il y a un disque dans la fente du CD et dans celle du DVD, le bouton DVD/CD AUX (DVD/CD auxiliaire) bascule entre les deux sources et « No Aux Input Device » n'est pas affiché. Si un appareil auxiliaire avant est connecté, le bouton DVD/CD AUX bascule entre toutes les options possibles, telles que : fente du DVD, fente du CD, AUX (auxiliaire) avant et AUX arrière (si disponible). Se reporter à « Utilisation des prises d'entrée auxiliaires » plus loin dans cette section, ou *Système de divertissement au siège arrière à la page 3-136*, « Prises audio/vidéo (A/V) » pour plus d'informations.

Lorsqu'un disque est déjà inséré dans la fente pour DVD, l'utilisateur des sièges arrière peut allumer l'écran vidéo et se servir de la commande à distance pour naviguer entre les pistes du CD (pistes uniquement).

Sortie audio des radios avec lecteurs de CD et de DVD

Une seule source audio peut être entendue à la fois dans les haut-parleurs. Une source audio se définit par fente du DVD, fente du CD, XM, FM/AM, Prise auxiliaire avant, ou prise auxiliaire arrière.

Appuyer sur le ⏻ bouton pour allumer la radio. La radio est entendue par tous les haut-parleurs du véhicule.

Les passagers des sièges de l'avant peuvent écouter la radio (AM, FM, ou XM) en appuyant sur le bouton BAND (bande) ou sur le bouton DVD/CD AUX (DVD/CD auxiliaire) pour sélectionner la fente du CD, la fente du DVD, l'entrée auxiliaire avant et arrière (si disponible).

Si un appareil de lecture est branché dans la prise auxiliaire avant ou la prise auxiliaire arrière, les passagers des sièges avant pourront entendre la lecture de cette source par les haut-parleurs du véhicule. Se reporter à « Utilisation des prises auxiliaires » plus loin dans cette section, ou, « Prises audio/vidéo (A/V) » sous *Système de divertissement au siège arrière à la page 3-136* pour plus d'informations.

Dans certains véhicules, selon les options audio, les haut-parleurs arrière peuvent se mettre en sourdine lorsque le RSA est alimenté. Se reporter à *Système sonore arrière à la page 3-146* pour plus d'informations.

Lecture d’un disque MP3 CD-R ou CD-RW

La radio à lecteur six CD peut lire les MP3 CD-R ou CD-RW. Pour plus d’informations sur la lecture de ces disques, se reporter à « Utilisation d’un MP3 » dans l’index.

Lecture d’un MP3/WMA CD-R ou CD-RW

La radio à lecteur CD et DVD peut lire les MP3/WMA CD-R ou CD-RW. Pour plus d’informations sur la lecture de ces disques, se reporter à « Utilisation d’un MP3 » dans l’index.

Messages du lecteur CD

CHECK DISC (vérification du disque): Les radios à lecteur de CD monodisque ou les radios à lecteur six CD affichent CHECK DISC (vérifier le disque) et/ou éjectent le CD en cas d’erreur.

Les radios avec lecteurs de CD et DVD peuvent afficher d’autres messages lorsqu’une erreur se produit :

Optical Error (erreur optique): Si le disque a été inséré à l’envers.

Disk Read Error (erreur de lecture du disque): Si un disque de format inconnu ou non valide a été inséré.

Player Error (erreur du lecteur): En cas de problèmes de chargement ou d’éjection de disque.

- La température est très élevée. Lorsqu’elle reviendra à la normale, la lecture devrait reprendre.
- La route est très irrégulière. Lorsqu’elle sera plus douce, la lecture devrait reprendre.
- Le CD est sale, rayé, mouillé ou inséré à l’envers.
- Le taux d’humidité de l’air est très élevé. Attendre environ une heure et essayer de nouveau.
- Un problème s’est produit lors de la gravure du CD.
- L’étiquette peut être coincée dans le lecteur.

Si le CD n’est pas lu correctement pour toute autre raison, essayer un disque que vous savez être en bon état de fonctionnement.

Affichages de radios avec lecteurs de CD et de DVD.

Si une erreur se produit à maintes reprises ou si elle ne peut pas être corrigée, contacter votre concessionnaire. Si la radio affiche un message d’erreur, noter celui-ci et le transmettre au concessionnaire.

Utilisation du lecteur de DVD

Le lecteur de DVD est commandé par les boutons de la télécommande, par le système RSA, ou par les boutons en façade de la radio. Se reporter à « Télécommande », sous les rubriques *Système de divertissement au siège arrière à la page 3-136* et *Système sonore arrière à la page 3-146* pour plus d'informations.

Le lecteur de DVD n'est compatible qu'avec les DVD du code de la région appropriée qui est imprimé sur la jaquette de la plus part de DVD.

La fente de DVD de la radio est compatible avec la plus part des CD audio, CD-R, CD-RW, DVD-Vidéo, DVD-Audio, DVD-R/RW, DVD+R/RW media ainsi que les formats MP3 et WMA.

Si un message d'erreur apparaît sur l'écran vidéo ou sur la radio, se reporter à « Messages d'erreur de l'afficheur du lecteur de DVD » sous la rubrique *Système de divertissement au siège arrière à la page 3-136*, et à « Messages d'erreur du lecteur de DVD » dans cette section pour plus d'informations.

Lecture d'un DVD

DVD/CD AUX (DVD/CD auxiliaire): Appuyer sur ce bouton pour faire défiler DVD, CD, ou Auxiliary (auxiliaire) tout en écoutant la radio. Le texte DVD/CD et un message indiquant la piste ou le numéro du chapitre apparaissent à l'écran lorsqu'un disque se trouve dans l'une des fentes. Appuyer à nouveau sur ce bouton et le système recherche automatiquement un dispositif d'entrée auxiliaire tel qu'un lecteur audio portable. S'il n'y a pas de lecteur audio connecté, « No Aux Input Device » (aucun appareil auxiliaire connecté) s'affiche. S'il y a un disque dans la fente du CD et dans celle du DVD, le bouton DVD/CD AUX (DVD/CD auxiliaire) bascule entre les deux sources et « No Aux Input Device » n'est pas affiché. Si un appareil auxiliaire avant est connecté, le bouton DVD/CD AUX bascule entre toutes les options possibles, telles que : fente du DVD, fente du CD, AUX (auxiliaire) avant et AUX arrière (si disponible). Se reporter à « Utilisation des prises d'entrée auxiliaires » plus loin dans cette section, ou *Système de divertissement au siège arrière à la page 3-136*, « Prises audio/vidéo (A/V) » pour plus d'informations.

⏻ **(mise sous tension):** Appuyer sur ce bouton pour mettre en/hors fonction l'autoradio. Faire tourner ce bouton dans un sens ou dans l'autre pour augmenter/diminuer le volume. Maintenir le bouton enfoncé pendant plus de deux secondes pour mettre hors fonction l'ensemble de l'autoradio et le système de divertissement de siège arrière (RSE) ainsi que pour lancer le dispositif de contrôle parental. Le contrôle parental empêche les occupants de siège arrière d'utiliser le système audio de siège arrière (RSA) ou la télécommande.

Un pictogramme de serrure s'affiche près de l'écran de l'horloge. Le dispositif de contrôle parental reste en fonction jusqu'à ce que ce bouton soit maintenu enfoncé pendant plus de deux secondes à nouveau ou que le conducteur coupe le contact et quitte le véhicule.

♫ **(syntonisation):** Tourner ce bouton pour changer de piste sur un CD ou un DVD, pour syntoniser manuellement une station de radio ou changer les paramètres de l'horloge ou de la date tout en étant en mode de paramétrage de l'horloge et de la date.
Se reporter à « Réglage de l'horloge » dans l'index pour régler l'heure et la date.

⏮ **SEEK (recherche) (piste/chapitre précédent):** Appuyer sur la flèche SEEK (recherche) gauche pour retourner au début de la piste ou du chapitre en cours. Appuyer de nouveau sur la flèche SEEK gauche pour passer à la piste ou au chapitre précédent. Ce bouton peut ne pas fonctionner lorsque le DVD présente les renseignements relatifs aux droits d'auteur ou les bandes-annonces.

SEEK ⏭ (recherche) (piste/chapitre suivant): Appuyer sur la flèche SEEK (recherche) droite pour avancer jusqu'à la prochaine piste ou au prochain chapitre. Ce bouton peut ne pas fonctionner lorsque le DVD diffuse les renseignements relatifs aux droits d'auteur ou les bandes-annonces.

◁◁ **REV (recul):** Appuyer sur ce bouton pour reculer sur le DVD ou le CD à une vitesse cinq fois supérieure à la vitesse normale. La radio affiche le temps écoulé pendant le retour rapide. Pour arrêter le retour rapide, appuyer de nouveau sur le bouton. Il se peut que ce bouton ne fonctionne pas pendant la lecture des renseignements relatifs aux droits d'auteur ou des bandes annonces.

▷▷ FWD (avance rapide): Appuyer sur ce bouton pour avancer sur le DVD ou le CD à une vitesse cinq fois supérieure à la vitesse de lecture. La radio affiche le temps écoulé et avance à une vitesse cinq fois supérieure à la normale. Pour arrêter l'avance rapide, appuyer de nouveau sur le bouton. Il se peut que ce bouton ne fonctionne pas pendant la lecture du message relatif aux droits d'auteur ou des bandes annonces du DVD.

⏏ (éjection): Appuyer sur ce bouton pour éjecter un CD ou un DVD. Si le CD ou le DVD est éjecté mais laissé dans l'appareil, il se rechargera au bout de 15 secondes.

En cas d'impossibilité de chargement et de lecture d'un disque CD, pour un problème de format inconnu ou autre et que le disque ne peut être éjecté, maintenir pendant plus de 5 secondes pour forcer l'éjection.

Boutons de l'affichage du DVD-V (Vidéo)

Une fois un DVD-V inséré, le menu de l'affichage de la radio indiquera plusieurs options marqueurs pour lire le DVD. Appuyer sur le bouton-poussoir situé sous l'option marqueurs voulue durant la reprise de la lecture du DVD. Se reporter aux options marqueurs énumérées ci-dessous pour plus d'informations.

Les passagers des sièges arrière peuvent effectuer une navigation dans les menus DVD-V et les diverses commandes avec la télécommande. Se reporter à « Télécommande », sous la rubrique *Système de divertissement au siège arrière à la page 3-136* pour plus d'informations. L'écran vidéo s'allume automatiquement lorsqu'un DVD est inséré dans la fente.

▶ / ❚❚ (lecture/pause): Appuyer sur les icônes lecture ou pause affichées sur la radio passer de mettre en pause à redémarrer la lecture du DVD. Si la flèche orientée vers la droite apparaît sur l'écran, le système est en mode pause. Si l'icône de pause apparaît sur l'écran, le système est en mode de lecture. Si l'écran du DVD est éteint, appuyer sur le bouton lecture pour l'allumer.

Sur certains DVD, le film commence à la fin des bandes annonces, bien qu'il puisse y avoir un délai allant jusqu'à 30 secondes. Si le film ne commence pas automatiquement, appuyer sur le bouton-poussoir situé sous le symbole de lecture/pause affiché sur la radio. Si rien ne se passe, se reporter aux instructions affichées à l'écran, le cas échéant.

(arrêt): Appuyer sur ce bouton pour interrompre la lecture, le recul, ou l'avance rapide d'un DVD.

(entrer): Appuyer sur ce bouton pour sélectionner les choix mis en évidence dans n'importe quel menu.

(menu): Appuyer ce bouton pour accéder au menu DVD. Ce menu est différent d'un DVD à l'autre. Utiliser les boutons-poussoirs situés sous les flèches de navigation pour déplacer le curseur entre les options du menu DVD. Après avoir effectué votre choix, appuyer sur ce bouton. Ce bouton ne fonctionne qu'avec les DVD.

Nav (navigation): Appuyer sur ce bouton pour afficher les flèches directionnelles permettant de naviguer à l'intérieur des menus.

(retour): Appuyer sur ce bouton pour quitter le menu en cours et retourner au menu précédent. Ce bouton ne fonctionne que lorsqu'un DVD est en cours de lecture et qu'un menu est affiché.

Bouton d'affichage DVD-A (Audio)

Une fois un DVD-A inséré, un menu comportant plusieurs options s'affiche à l'écran. Appuyer sur le bouton-poussoir situé sous l'option voulue durant la lecture du DVD. Pour de plus amples renseignements, se reporter aux options présentées plus loin.

L'utilisateur des sièges arrière peut effectuer une navigation dans les menus DVD-A et les diverses commandes avec la télécommande. Se reporter à « Télécommande », sous la rubrique *Système de divertissement au siège arrière à la page 3-136* pour plus d'informations. L'écran vidéo ne s'allume pas automatiquement lors de l'introduction d'un DVD-A dans la fente pour DVD. Il doit être allumé manuellement par les occupants des sièges arrière avec le bouton de commande de l'alimentation.

/ (lecture/pause): Appuyer sur le symbole de lecture ou de pause affiché sur la radio pour basculer entre l'interruption et la reprise de la lecture du DVD. Si la flèche orientée vers la droite apparaît à l'écran, le système est en pause. Si le symbole de pause s'affiche, le système est en cours de lecture.

Groupe : Appuyer sur ce bouton pour parcourir les différents groupements musicaux sur le disque DVD-A.

Nav (navigation): Appuyer sur ce bouton pour afficher les flèches directionnelles permettant de naviguer à l'intérieur des menus.

♪ **(flux audio):** Presser ce bouton pour parcourir les formats de flux audio du disque DVD-A. L'écran vidéo affiche les modifications de flux audio.

Insertion d'un disque

Pour lire un disque, l'insérer doucement avec l'étiquette sur le dessus dans la fente de chargement. Le lecteur de DVD peut ne pas accepter les étiquettes de certains médias. Le lecteur commence par charger le disque dans le lecteur et afficher « Loading Disc » (chargement du disque) sur l'écran de la radio. Au même instant, la radio affiche un menu d'options. Certains disques lisent automatiquement le film, d'autres passent par défaut à l'écran du menu des options pour lequel il est nécessaire de presser les touches programmables Play (lecture), Enter (entrée) ou Navigation soit directement sur les touches programmables, soit depuis les sièges arrière avec la télécommande.

Le chargement d'un disque, selon le type de média et son format, peut prendre de 5 à 20 secondes pour un CD, et jusqu'à 30 secondes pour un DVD.

Arrêter et reprendre la lecture

Pour interrompre la lecture d'un DVD sans éteindre le système, appuyer sur le ■ bouton de la télécommande, ou appuyer sur le bouton poussoir se trouvant sous le bouton de stop ou les marqueurs des symboles lecture/pause affichés sur la radio. Si la source de la radio provient d'autre chose que le lecteur de DVD-V, appuyer sur le bouton DVD/CD AUX (DVD/CD auxiliaire) pour qu'il soit la source active.

Pour reprendre la lecture du DVD, appuyer sur le bouton ▶/❚❚ de la télécommande ou sur le bouton-poussoir situé sous le symbole de lecture/pause affiché sur la radio. Si le disque n'a pas été éjecté et que le bouton d'arrêt de la télécommande n'a pas été enfoncé deux fois, la lecture devrait reprendre là où elle s'est interrompue. Sinon, elle reprendra au début du disque.

Éjecter un disque

Appuyer sur le ⏏ bouton de la radio pour éjecter le disque. Si un disque est éjecté de la radio, mais non retiré, la radio recharge le disque après un court laps de temps. Le disque reste stocké dans la radio.

La radio ne reprend pas la lecture du disque automatiquement. Si la source du système RSA est le DVD, la lecture du film, lorsqu'il est rechargé dans le lecteur de DVD, recommence. Au cas où le chargement/rechargement du DVD ou CD ne peut pas se faire (format inconnu, etc.), et que le disque ne veut pas s'éjecter, presser le bouton DVD ⏏ pendant plus de 5 secondes pour forcer l'éjection du disque.

Messages d'erreur du lecteur de DVD

Player Error (erreur du lecteur): Ce message s'affiche en cas de problème de chargement ou d'éjection d'un disque.

Disc Format Error (erreur de format de disque): Ce message s'affiche lorsque vous insérez le disque avec l'étiquette en bas, ou si le disque est endommagé.

Disc Region Error (erreur de zone): Ce message s'affiche si le disque n'est pas conçu pour votre zone.

No Disc Inserted (aucun disque inséré): Ce message s'affiche si le lecteur ne contient aucun disque lorsque vous appuyez sur le bouton ⏏ ou DVD/CD AUX (DVD/CD auxiliaire) de la radio.

Utilisation de la prise d'entrée auxiliaire

Le système radio possède une prise d'entrée auxiliaire située sur le côté inférieur droit de la façade. Ce n'est pas une sortie audio; ne pas brancher le casque dans la prise d'entrée auxiliaire avant. Un dispositif audio externe, tel un iPod, un ordinateur portable, un lecteur MP3, un changeur de CD ou un lecteur de cassettes peut être connecté à la prise d'entrée auxiliaire pour l'utiliser comme autre source audio.

Les conducteurs sont invités à paramétrer les dispositifs auxiliaires quand le véhicule est à la position de stationnement (P). Se reporter à *Conduite défensive à la page 4-2* pour plus d'informations.

Pour utiliser un lecteur audio portable, connecter un câble de 3,5 mm (1/8 po) à la prise d'entrée auxiliaire avant de la radio. Lorsqu'un appareil est connecté, appuyer sur le bouton CD/AUX (CD/auxiliaire) de la radio pour commencer l'écoute via les hauts-parleurs du véhicule.

Pour une qualité sonore optimale, augmenter le volume du dispositif audio externe au niveau maximal.

Il vaut toujours mieux alimenter le dispositif audio externe par sa propre batterie lors de son utilisation.

⏻ **(alimentation/volume):** Tourner ce bouton dans le sens des aiguilles d'une montre pour augmenter le volume du lecteur portable ou dans l'autre sens pour le diminuer. Des réglages de volume supplémentaires du dispositif portable peuvent s'avérer nécessaires si le volume est excessif ou insuffisant.

BAND (bande): Appuyer pour écouter la radio quand un lecteur audio portable fonctionne. Celui-ci continue sa lecture.

CD/AUX (CD/auxiliaire): Appuyer sur ce bouton pour lire un CD quand un dispositif audio portatif fonctionne. Appuyer à nouveau sur ce bouton pour que le système commence à reproduire le son du lecteur audio portatif connecté. Si aucun lecteur audio portatif n'est connecté, le message « No Input Device Found » (aucun appareil connecté) s'affiche.

DVD/CD AUX (CD/auxiliaire) (DVD/CD auxiliaire): Appuyer sur ce bouton pour faire défiler DVD, CD, ou Auxiliary (auxiliaire) tout en écoutant la radio. Le texte DVD/CD et un message indiquant la piste ou le numéro du chapitre apparaissent à l'écran lorsqu'un disque se trouve dans l'une des fentes. Appuyer à nouveau sur ce bouton et le système recherche automatiquement un dispositif d'entrée auxiliaire tel qu'un lecteur audio portable. S'il n'y a pas de lecteur audio connecté, « No Aux Input Device » (aucun appareil auxiliaire connecté) s'affiche. S'il y a un disque dans la fente du CD et dans celle du DVD, le bouton DVD/CD AUX (DVD/CD auxiliaire) bascule entre les deux sources et « No Aux Input Device » n'est pas affiché. Si un appareil auxiliaire avant est connecté, le bouton DVD/CD AUX bascule entre toutes les options possibles, telles que : fente du DVD, fente du CD, AUX (auxiliaire) avant et AUX arrière (si disponible). Se reporter à « Utilisation des prises d'entrée auxiliaires » plus loin dans cette section, ou *Système de divertissement au siège arrière à la page 3-136*, « Prises audio/vidéo (A/V) » pour plus d'informations.

À l’aide d’un MP3 (Radio avec changeur pour six disques)

Disque MP3 CD-R ou CD-RW

La radio lit les fichiers MP3 enregistrés sur un disque CD-R ou CD-RW. Les fichiers peuvent être enregistrés selon les débits binaires fixes suivants : 32 kbps, 40 kbps, 56 kbps, 64 kbps, 80 kbps, 96 kbps, 112 kbps, 128 kbps, 160 kbps, 192 kbps, 224 kbps, 256 kbps et 320 kbps ou à un débit variable. Le titre de la chanson, le nom de l’artiste ainsi que le titre de l’album sont disponibles si l’enregistrement est effectué avec les versions 1 et 2 de l’identificateur ID3.

Audio compressé

La radio lit également des disques qui contiennent à la fois des CD audio non compressés (fichiers .CDA) et des fichiers MP3. La radio indique MP3 à gauche de l’écran mais lit les deux formats de fichiers dans l’ordre d’enregistrement sur le disque.

Format MP3

Gravure d’un disque MP3 sur un ordinateur personnel :

- S’assurer que les fichiers MP3 sont enregistrés sur un disque CD-R ou CD-RW.
- Ne pas mélanger des fichiers audio standard et des fichiers MP3 sur un seul disque.
- S’assurer que le CD ne contient pas plus de 50 dossiers, 50 listes de lecture et 255 fichiers.
- Créer une structure de dossiers qui facilite la recherche des chansons en roulant. Organiser les chansons par album en utilisant un fichier pour chaque album. Chaque fichier ou album devrait contenir un maximum de 18 chansons.
- Éviter les sous-dossiers. Le système peut accepter jusqu’à 8 niveaux de sous-dossiers; cependant, éviter de multiplier les dossiers afin de réduire la complexité et les risques de confusion lors de la recherche d’un dossier particulier au cours de la lecture.
- S’assurer que les listes de lecture comportent une extension .m3u. D’autres extensions de fichier pourraient ne pas fonctionner.

- Minimiser la longueur des noms de fichiers, de répertoires ou de listes de lecture. Les longs noms de fichiers, de répertoires ou de listes de lecture ou une combinaison d'un grand nombre de fichiers et de répertoires ou de listes de lecture peuvent rendre le lecteur incapable de reproduire le nombre maximum de fichiers, répertoires, listes de lecture ou sessions. Pour lire un grand nombre de fichiers, répertoires, listes de lecteur ou sessions, minimiser la longueur du nom de fichier, répertoire ou liste de lecture. Les longs noms prennent également plus d'espace sur l'écran et peuvent de ce fait être coupés.
- Finaliser le disque audio avant de le graver. Essayer d'ajouter de la musique à un disque existant peut causer un non-fonctionnement du lecteur.

Modifier les listes de lecture en utilisant les boutons de répertoire précédent et suivant, le bouton ♫ de syntonisation ou les flèches de recherche ⊲ SEEK ⊳ (recherche).

La lecture d'un MP3 CD-R ou d'un CD-RW qui a été enregistré sans répertoires de fichiers est également possible. Si un CD-R ou un CD-RW contient plus que le maximum de 50 répertoires, 50 listes de lecture et 255 fichiers, le lecteur permet d'accéder au nombre maximum de fichiers autorisé, mais tous les éléments supérieurs à ce nombre maximum ne sont pas accessibles.

Répertoire racine

Le répertoire racine du CD-R ou CD-RW est traité comme un dossier. Si le répertoire racine contient des fichiers audio compressés, le répertoire s'affiche comme indiqué sur l'étiquette du CD. Tous les fichiers contenus directement dans le répertoire racine sont lus avant tous les dossiers du répertoire racine. Toutefois, les listes de lecture (Px) sont toujours lues avant les dossiers ou fichiers racine.

Si un disque contient à la fois des fichiers CD audio (.CDA) et des fichiers MP3, un dossier dans le répertoire racine appelé CD accédera à toutes les pistes audio du disque.

Répertoire ou dossier vide

Lorsque la structure de fichiers contient un répertoire racine ou un dossier renfermant uniquement des dossiers ou sous-dossiers sans fichier compressé directement sous eux, le lecteur passe directement au dossier suivant contenant des fichiers audio compressés. Le dossier vide n'est pas affiché.

Absence de dossier

Lorsqu'un CD ne renferme que des fichiers compressés, ces fichiers seront placés dans le dossier racine. Les fonctions < 🗀 (précédent) et 🗀 > (suivant) ne s'affichent pas sur un CD qui a été enregistré sans fichiers ni listes de lecture.

Lorsque le CD ne contient que des listes de lecture et des fichiers audio compressés, mais aucun dossier, tous les fichiers sont situés dans le dossier racine. Les boutons de dossier suivant et précédent recherchent en premier les listes de lecture (Px) et passent ensuite au dossier racine.

Ordre de lecture

Les pistes enregistrées sur le CD-R ou CD-RW sont lues dans l'ordre suivant :

- Le lecteur lit d'abord la première piste de la première liste de lecture et poursuit de façon séquentielle pour toutes les pistes de chaque liste de lecture. Lorsque la dernière piste de la dernière liste de lecture est lue, la lecture reprend à la première piste de la première liste de lecture.
- Le lecteur lit d'abord la première piste du premier dossier et poursuit de façon séquentielle pour toutes les pistes de chaque dossier. Lorsque la dernière piste du dernier dossier est lue, la lecture reprend à la première piste du premier dossier.

Lorsque la lecture d'un nouveau dossier débute, l'écran n'affiche pas automatiquement le nouveau nom de dossier sauf si le mode dossier a été choisi comme affichage par défaut. Le nouveau nom de piste s'affiche.

Système de fichiers et noms

Le titre de chanson affiché sera celui contenu dans l'identificateur ID3. Si le titre de la chanson est absent de l'identificateur ID3, l'écran de la radio sera vide à côté de l'indicateur de piste.

Listes de lecture préprogrammées

Les listes préprogrammées créées en utilisant WinAmp[MC], MusicMatch[MC] ou Real Jukebox[MC] sont accessibles mais elles ne peuvent être modifiées en utilisant la radio. Ces listes sont traitées comme des dossiers spéciaux contenant des fichiers audio compressés.

Lecture d'un MP3

Attendre le message pour introduire un disque, étiquette vers le haut. Le lecteur le rétracte et la lecture du CD-R ou CD-RW devrait débuter.

Si le contact ou la radio est coupé alors qu'un CD-R ou CD-RW se trouve dans le lecteur, celui-ci y reste. Lorsque le contact ou la radio est rétabli, la lecture reprend où elle a été interrompue, si le CD-R ou CD-RW était la dernière source sélectionnée.

Lorsque la lecture d'une nouvelle piste commence, son numéro s'affiche avec le titre de la chanson.

⏏ **EJECT (éjection):** Appuyer sur ce bouton pour éjecter les CD-R ou CD-RW. Pour éjecter le disque en cours de lecture, appuyer sur ce bouton puis le relâcher. Un bip retentit et Ejecting Disc (éjection de disque) s'affiche. Une fois le disque éjecté, Remove Disc (retirer le disque) s'affiche. Le disque peut alors être retiré.

Si après quelques secondes, le CD-R ou CD-RW n'est pas retiré, il rentre dans le lecteur et la lecture débute. Dans le cas d'un lecteur multidisques, appuyer sur ce bouton et le maintenir enfoncé pendant deux secondes pour éjecter tous les disques.

♫ **(syntonisation):** Tourner ce bouton pour sélectionner les fichiers MP3 du CD-R ou CD-RW en cours de lecture.

⏮ **SEEK** ⏭ **(recherche):** Appuyer sur la flèche SEEK (recherche) de gauche pour aller au début du fichier MP3 en cours, si plus de 10 secondes de lecture se sont écoulées. Appuyer sur la flèche SEEK de droite pour aller au fichier MP3 suivant. Si l'une des flèches SEEK est maintenue enfoncée ou si elle est pressée plusieurs fois, le lecteur poursuivra son déplacement vers l'arrière ou l'avant à travers les fichiers MP3 du disque.

< 🗀 **(dossier précédent):** Appuyer sur le bouton-poussoir placé sous l'étiquette Folder (dossier) pour aller à la première piste du dossier précédent.

🗀 > **(dossier suivant):** Appuyer sur le bouton-poussoir placé sous l'option Folder (dossier) pour aller à la première piste du dossier suivant.

REV (recul): Appuyer sur ce bouton et le maintenir enfoncé pour reculer rapidement dans un fichier MP3. Vous entendrez le son à volume réduit. Relâcher ce bouton pour reprendre la lecture du fichier. Le temps écoulé du fichier s'affiche.

FWD (avance rapide): Appuyer sur ce bouton et le maintenir enfoncé pour avancer rapidement dans un fichier MP3. Vous entendrez le son à volume réduit. Relâcher ce bouton pour reprendre la lecture du fichier. Le temps écoulé du fichier s'affiche.

RDM (accès aléatoire): Avec la fonction aléatoire, vous pouvez écouter les fichiers MP3 du CD-R ou CD-RW dans un ordre aléatoire plutôt que séquentiel, sur un CD-R/CD-RW ou sur tous les disques d'un lecteur de 6 disques. Pour utiliser la lecture aléatoire, effectuer l'une des opérations suivantes :

1. Pour lire les fichiers MP3 du CD-R ou CD-RW dans un ordre aléatoire, appuyer sur le bouton-poussoir placé sous l'étiquette RDM (accès aléatoire) jusqu'à l'affichage de Random Current Disc (lecture aléatoire du disque actuel). Réappuyer sur le même bouton-poussoir pour quitter la fonction de lecture aléatoire.
2. Pour écouter les chansons de tous les disques chargés dans un ordre aléatoire, appuyer sur le bouton-poussoir, placé sous l'étiquette RDM (accès aléatoire) jusqu'à l'affichage de Randomize All Discs (lecture aléatoire de tous les disques). Réappuyer sur le même bouton-poussoir pour quitter la fonction de lecture aléatoire.

(navigateur musical): Utiliser la fonction de navigateur de musique pour écouter les fichiers MP3 du CD-R ou CD-RW dans l'ordre des artistes ou des albums. Appuyer sur le bouton-poussoir placé sous l'option du navigateur de musique. Le lecteur parcourt le disque pour trier les fichiers par indicateur ID3 d'artiste et d'album. Le parcours du disque peut prendre plusieurs minutes en fonction du nombre de fichiers MP3 enregistrés sur le CD-R ou CD-RW. La radio peut commencer la lecture pendant le balayage du disque en arrière-plan. Quand le balayage est terminé, le CD-R ou CD-RW recommence la lecture.

Quand le disque a été parcouru, le lecteur lira par défaut les fichiers MP3 par ordre d'artiste. Le nom de l'artiste dont le morceau est en cours de lecture s'affiche à la seconde ligne de l'écran entre les flèches.

Quand tous les morceaux de cet artiste ont été lus, le lecteur passe à l'artiste suivant dans l'ordre alphabétique du CD-R ou CD-RW et commence la lecture des fichiers MP3 de cet artiste. Si vous désirez écouter des fichiers MP3 d'un autre artiste, appuyer sur le bouton-poussoir placé sous l'une des flèches. Vous passerez à l'artiste suivant ou précédent dans l'ordre alphabétique. Continuer à appuyer sur l'un des boutons jusqu'à l'affichage du nom de l'artiste désiré.

Pour passer d'une sélection par artiste à une sélection par album, appuyer sur le bouton-poussoir placé sous l'étiquette Sort By (trié par). Depuis l'écran de tri, appuyer sur l'un des boutons sous le bouton d'album. Appuyer sur le bouton-poussoir sous l'étiquette Back (retour) pour retourner à l'écran principal du navigateur de musique. Le nom d'album s'affiche à la seconde ligne entre les flèches et les morceaux de l'album en cours sont lus. Quand tous les morceaux de cet album ont été lus, le lecteur passe à l'album suivant dans l'ordre alphabétique du CD-R ou CD-RW et commence à lire les fichiers MP3 de cet album.

Pour quitter le mode navigateur de musique, appuyer sur le bouton-poussoir sous l'option Back (retour) pour retourner à lecture MP3 normale.

BAND (bande): Appuyer sur ce bouton pour écouter la radio lors de la lecture d'un CD. Le CD reste en sécurité dans le lecteur jusqu'à la prochaine lecture.

CD/AUX (CD/auxiliaire): Appuyer sur ce bouton pour lire un disque en écoutant la radio. L'icône CD et un message indiquant le numéro de disque et/ou le numéro de piste s'affiche quand un CD se trouve dans le lecteur. Réappuyer sur ce bouton et le système recherche automatiquement un dispositif d'entrée auxiliaire, tel qu'un lecteur audio portable. Si aucun lecteur audio portable n'est connecté, « No Input Device Found » (aucun dispositif d'entrée trouvé) s'affiche.

À l’aide d’un MP3 (Radio avec lecteur de CD et de DVD)

MP3/WMA CD-R ou CD-RW

Disques audio compressés ou aux modes mélangés

La radio lit également des disques contenant des fichiers audio non compressés (fichiers .CDA) et des fichiers MP3/WMA selon la fente dans laquelle le disque est chargé. Par défaut, la radio ne lit que les fichiers audio non compressés (fichiers .CDA) et ignore les fichiers MP3/WMA sur la plateforme de DVD. Sur la plateforme de CD, appuyer sur le bouton CAT (catégorie) permet de passer des formats audio compressés à non compressés, le format par défaut étant le format non compressé (.CDA).

Format MP3/WMA

Gravure d’un disque MP3/WMA sur un ordinateur personnel :

- S’assurer que les fichiers MP3/WMA sont enregistrés sur un disque CD-R ou CD-RW.
- Ne pas mélanger des fichiers audio standard et des fichiers MP3/WMA sur un seul disque.
- Le lecteur de CD (fente du bas) peut lire et jouer une combinaison maximum de 512 fichiers et dossiers. Le lecteur de DVD (fente du haut) peut lire 255 dossiers, 15 listes de lecture et 40 sessions.
- Créer une structure de dossiers qui facilite la recherche des chansons en roulant. Organiser les chansons par album en utilisant un fichier pour chaque album. Chaque fichier ou album devrait contenir un maximum de 18 chansons.
- Éviter les sous-répertoires. Le système peut accepter jusqu’à huit niveaux de sous-répertoires; cependant, éviter de multiplier les répertoires afin de réduire la complexité et les risques de confusion lors de la recherche d’un répertoire particulier au cours de la lecture.

- S’assurer que les listes de lecture comportent une extension .m3u. D’autres extensions de fichier pourraient ne pas fonctionner.
- Minimiser la longueur des noms de fichiers, de répertoires ou de listes de lecture. Les longs noms de fichiers, de répertoires ou de listes de lecture ou une combinaison d’un grand nombre de fichiers et de répertoires ou de listes de lecture peuvent rendre le lecteur incapable de reproduire le nombre maximum de fichiers, répertoires, listes de lecture ou sessions. Si vous désirez lire un grand nombre de fichiers, répertoires, listes de lecteur ou sessions, minimiser la longueur du nom de fichier, répertoire ou liste de lecture. Les longs noms prennent également plus d’espace sur l’écran et peuvent de ce fait être coupés.
- Finaliser le disque audio avant de le graver. Essayer d’ajouter de la musique à un disque existant peut causer un non-fonctionnement du lecteur.

Répertoire racine

Le répertoire racine du CD-R ou CD-RW est traité comme un dossier. Si le répertoire racine contient des fichiers audio compressés, le répertoire est affiché comme F1 ROOT (racine). Tous les fichiers contenus directement dans le répertoire racine sont lus avant ceux des dossiers créés dans le répertoire racine. Toutefois, les listes de lecture (Px) sont toujours lues avant les dossiers ou fichiers du répertoire racine.

Répertoire ou dossier vide

Lorsque la structure de fichiers contient un répertoire racine ou un dossier renfermant uniquement des dossiers ou sous-dossiers sans fichier compressé directement sous eux, le lecteur passe directement au dossier suivant contenant des fichiers audio compressés. Le dossier vide n’est pas affiché.

Absence de dossier

Si le disque renferme uniquement des fichiers compressés, ces fichiers sont situés dans le dossier racine. Si un CD a été enregistré sans dossiers ni liste de lecture, les fonctions suivante et précédente de dossier sont indisponibles. La radio affiche ROOT (racine) comme nom du dossier.

Lorsque le CD ne comporte pas de dossiers mais uniquement des listes de lecture et de fichiers audio compressés, tous les fichiers seront situés dans le dossier racine. Les boutons bas et haut de dossier rechercheront d'abord les listes de pièces (Px) pour ensuite passer au dossier racine. Lorsque la radio affiche le nom du dossier, ROOT (racine) apparaît sur l'afficheur.

Ordre de lecture

Les pistes enregistrées sur le CD-R ou CD-RW sont lues dans l'ordre suivant :

- Le lecteur lit d'abord la première piste de la première liste de lecture et poursuit de façon séquentielle pour toutes les pistes de chaque liste de lecture. Lorsque la dernière piste de la dernière liste de lecture est lue, la lecture reprend à la première piste de la première liste de lecture.
- Le lecteur lit d'abord la première piste du premier dossier et poursuit de façon séquentielle pour toutes les pistes de chaque dossier. Lorsque la dernière piste du dernier dossier est lue, la lecture reprend à la première piste du premier dossier.

Lorsque la lecture d'un nouveau dossier débute, l'écran n'affiche pas automatiquement le nouveau nom de dossier sauf si le mode dossier a été choisi comme affichage par défaut. Le nouveau nom de piste s'affiche.

Système de fichiers et noms

Le nom de la chanson affiché sera celui indiqué sur l'identificateur ID3. Lorsque l'identificateur ID3 ne fournit aucun nom, la radio affiche le nom de fichier sans son extension (par exemple .mp3) comme nom de piste.

Les noms de piste de plus de 32 caractères ou quatre pages sont raccourcis. Les parties de mots de la dernière page de texte et l'extension des noms de fichier s'affichent.

Listes de lecture préprogrammées

Les listes préprogrammées créées en utilisant WinAmp^{MC}, MusicMatch^{MC} ou Real Jukebox^{MC} sont accessibles mais elles ne peuvent être modifiées en utilisant la radio. Ces listes sont traitées comme des dossiers spéciaux contenant des fichiers audio compressés.

Lire un MP3/WMA (dans la fente de DVD ou de CD)

Introduire partiellement un CD-R ou CD-RW soit dans la fente du haut ou dans celle du bas, étiquette sur le dessus. Le lecteur le prend et devrait commencer à le lire.

Selon le format du disque, un menu à touches apparaît pour permettre de naviguer sur le disque. Le menu lira de gauche à droite en RDM (accès aléatoire), l'icône d'un dossier avec une flèche vers gauche et vers la droite (pour aller vers le haut et le bas dans les dossiers disponibles), un identificateur PL si le lecteur a une liste de lecture disponible, et un identificateur de navigateur de musique. Si un identificateur de liste de lecture est affiché, passer d'une flèche à l'autre amènera une touche pour le dossier seulement, ou le menu comme décrit précédemment.

Si le contact ou la radio est coupé alors qu'un CD-R ou CD-RW se trouve dans le lecteur, celui-ci y reste. Lorsque le contact ou la radio est rétabli, la lecture reprend où elle a été interrompue, si le CD-R ou CD-RW était la dernière source sélectionnée.

Lorsque la lecture d'une nouvelle piste commence, son numéro s'affiche avec le titre de la chanson.

⏏ **CD (éjection):** Presser et relâcher ce bouton pour éjecter le CD-R ou CD-RW en cours de lecture dans la fente inférieure. Un bip retentit et Ejecting Disc (disque en cours d'éjection) s'affiche. Après l'éjection du disque, Remove Disc (retirer le disque) apparaît à l'écran. Le CD-R ou CD-RW peut être retiré. Si le CD-R ou CD-RW n'a pas été retiré au bout de quelques secondes, il est automatiquement rétracté à l'intérieur du lecteur.

Si le chargement et la lecture d'un CD ne marchent pas, par exemple à cause d'un format inconnu, etc., et que le disque ne peut pas être éjecté, maintenir appuyé ce bouton pendant plus de cinq secondes pour forcer le disque à s'éjecter.

⏏ **DVD (éjection):** Presser et relâcher ce bouton pour éjecter le CD-R ou CD-RW en cours de lecture dans la fente supérieure. Un signal sonore retentit et Ejecting Disc (disque en cours d'éjection) s'affiche. Après l'éjection du disque, Remove Disc (retirer le disque) apparaît à l'écran. Le CD-R ou CD-RW peut être retiré. Si le CD-R ou CD-RW n'a pas été retiré au bout de quelques secondes, il est automatiquement rétracté à l'intérieur du lecteur. Si le chargement et la lecture d'un CD ne marchent pas, par exemple à cause d'un format inconnu, etc., et que le disque ne peut pas être éjecté, presser et maintenir ce bouton pendant plus de 5 secondes pour forcer l'éjection du disque.

♫ **(syntonisation):** Tourner ce bouton pour sélectionner les fichiers MP3/WMA du CD-R ou CD-RW en cours de lecture.

⏮ **SEEK** ⏭ **(recherche):** Appuyer sur la flèche SEEK (recherche) gauche pour aller au début du fichier MP3/WMA actuel s'il a été lu pendant plus de 5 secondes. S'il a été lu pendant moins de 5 secondes, le fichier MP3/WMA précédent sera lu. Appuyer sur la flèche SEEK droite pour aller au fichier MP3/WMA suivant. Si l'une ou l'autre flèche SEEK est maintenue ou pressée plusieurs fois, le lecteur continue à passer aux fichiers MP3/WMA précédents ou suivants du CD.

< 🗀 **(dossier précédent):** Appuyer sur le bouton-poussoir placé sous l'étiquette Folder (dossier) pour aller à la première piste du dossier précédent.

🗀 > **(dossier suivant):** Appuyer sur le bouton-poussoir placé sous l'option Folder (dossier) pour aller à la première piste du dossier suivant.

◁◁ **REV (recul):** Appuyer sur ce bouton et le maintenir enfoncé pour reculer rapidement dans un fichier MP3/WMA. Vous entendrez le son à volume réduit. Relâcher ce bouton pour reprendre la lecture du fichier. Le temps écoulé du fichier s'affiche.

▷▷ **FWD (avance rapide):** Appuyer sur ce bouton et le maintenir enfoncé pour avancer rapidement dans un fichier MP3. Vous entendrez le son à volume réduit. Relâcher ce bouton pour reprendre la lecture du fichier. Le temps écoulé du fichier s'affiche.

RDM (accès aléatoire): Avec la lecture aléatoire, vous pouvez écouter les fichiers MP3/WMA du CD-R ou CD-RW en ordre aléatoire au lieu de séquentiel. Pour lire les fichiers MP3/WMA du CD-R ou CD-RW en ordre aléatoire, appuyer sur le bouton poussoir sous le menu RDM (accès aléatoire) jusqu'à ce que Random Current Disc (lecture aléatoire du disque actuel) s'affiche. Appuyer à nouveau sur ce bouton poussoir pour interrompre la lecture aléatoire.

(navigateur musical): Utiliser la fonction navigateur de musique pour lire les fichiers MP3/WMA du CD-R ou CD-RW par artiste ou par album. Appuyer sur le bouton poussoir situé sous l'affichage du navigateur de musique. Le lecteur parcourt le disque pour classer les marqueurs d'informations ID3 des fichiers par artiste et album. Le parcours du disque peut prendre plusieurs minutes selon le nombre de fichiers MP3/WMA enregistrés sur le CD-R ou CD-RW.

Pour annuler le navigateur de musique, alors que le lecteur est en train de parcourir le CD, appuyer sur le bouton poussoir qui se trouve sous l'affichage du navigateur de musique ou éjecter le disque.

La radio peut commencer la lecture pendant qu'elle parcourt le disque en tâche de fond. Lorsqu'elle a fini de le parcourir, la lecture du CD-R ou CD-RW reprend à nouveau.

Après avoir parcouru le disque, le lecteur lit par défaut les fichiers MP3/WMA classées par artiste. Le nom de l'artiste actuellement lu est indiqué sur la seconde ligne de l'écran entre les flèches. Pour écouter les fichiers MP3/WMA d'un autre artiste, appuyer sur le bouton poussoir se trouvant sous l'un des boutons fléchés. Vous passerez à l'artiste précédent ou suivant par ordre alphabétique Continuer d'appuyer jusqu'à l'affichage de l'artiste choisi.

Pour passer d'une sélection par artiste à une sélection par album, appuyer sur le bouton-poussoir placé sous l'étiquette Sort By (trier par). Depuis l'écran de tri, appuyer sur l'un des boutons sous le bouton d'album. Appuyer sur le bouton-poussoir sous l'étiquette Back (retour) pour retourner à l'écran principal du navigateur de musique. Le nom d'album s'affiche à la seconde ligne entre les flèches et les morceaux de l'album en cours sont lus. Quand tous les morceaux de cet album ont été lus, le lecteur passe à l'album suivant dans l'ordre alphabétique du CD-R ou CD-RW et commence à lire les fichiers MP3/WMA de cet album.

Pour quitter le mode navigateur de musique, appuyer sur le bouton-poussoir sous l'option Back (retour) pour retourner à lecture MP3/WMA normale.

BAND (bande): Appuyer sur ce bouton pour passer à l'écoute de la radio pendant la lecture d'un CD ou d'un DVD. Le CD ou le DVD restera dans la radio pour une future écoute ou projection.

DVD/CD AUX (DVD/CD auxiliaire): Appuyer sur ce bouton pour faire défiler DVD, CD, ou Auxiliary (auxiliaire) tout en écoutant la radio. Le texte DVD/CD et un message indiquant la piste ou le numéro du chapitre apparaissent à l'écran lorsqu'un disque se trouve dans l'une des fentes. Appuyer sur à nouveau sur ce bouton et le système recherche automatiquement un dispositif d'entrée auxiliaire tel qu'un lecteur audio portable. S'il n'y a pas de lecteur audio connecté, « No Aux Input Device » (aucun appareil auxiliaire connecté) s'affiche. S'il y a un disque dans la fente du CD et dans celle du DVD, le bouton DVD/CD AUX (DVD/CD auxiliaire) bascule entre les deux sources et « No Aux Input Device » n'est pas affiché. Si un appareil auxiliaire avant est connecté, le bouton DVD/CD AUX bascule entre toutes les options possibles, telles que : fente du DVD, fente du CD, AUX (auxiliaire) avant et AUX arrière (si disponible). Se reporter à « Utilisation des prises d'entrée auxiliaires » ci-dessus, ou *Système de divertissement au siège arrière à la page 3-136*, « Prises audio/vidéo (A/V) » pour plus d'informations.

Lorsqu'un disque MP3/WMA est déjà inséré dans la fente pour DVD, l'utilisateur des sièges arrière peut allumer l'écran vidéo et se servir de la commande à distance pour naviguer entre les pistes du CD (pistes uniquement).

Messages autoradio XM

XL (stations en langage explicite): Un client peut demander le blocage de ces stations ou de toute autre station en composant le 1-800-852-XMXM (1-800-852-9696).

XM Updating (mise à jour XM): Le code de chiffrement de votre récepteur est en cours de mise à jour et vous n'avez pas à intervenir. Cette opération ne dure pas plus de 30 secondes.

No XM Signal (aucun signal XM): Le système fonctionne correctement, mais le véhicule se trouve à un endroit où la réception du signal XM^{MC} est bloquée. Le signal devrait revenir lorsque vous aurez quitté cet endroit.

Loading XM (chargement XM): Les données audio et texte sont en cours d'acquisition et de traitement par votre système audio. Vous n'avez pas à intervenir. Ce message disparaîtra sous peu.

Channel Off Air (canal hors service): Cette station n'est pas actuellement en service. Vous devez en syntoniser un autre.

Channel Unauth (canal non autorisé): Ce canal est bloqué ou ne peut être reçu dans votre abonnement XM.

Channel Unavail (canal indisponible): Ce canal auparavant accessible, ne l'est plus. Syntoniser une autre station. Si vous aviez mémorisé cette station, vous pourriez en assigner une autre à ce bouton de préréglage.

No Artist Info (aucune information sur l'artiste): Aucune information sur l'artiste n'est disponible en ce moment sur cette station. Votre système fonctionne correctement.

No Title Info (aucune information sur le titre): Aucune information sur le titre de la chanson n'est disponible en ce moment sur cette station. Votre système fonctionne correctement.

No CAT Info (aucune information sur la catégorie): Aucune information sur la catégorie n'est disponible en ce moment sur cette station. Votre système fonctionne correctement.

No Information (aucune information): Aucun message texte ou informatif n'est diffusé en ce moment sur cette station. Votre système fonctionne correctement.

CAT Not Found (catégorie introuvable): Aucun canal n'est disponible pour la catégorie sélectionnée. Le système fonctionne correctement.

XM Theftlocked (XM verrouillé): Le récepteur XM^{MC} du véhicule a peut-être déjà été installé dans un autre véhicule. Pour des raisons de sécurité, les récepteurs XM^{MC} ne peuvent pas être changés de véhicule. Si ce message apparaît après un entretien de votre véhicule, consulter votre concessionnaire.

XM Radio ID (identification de radio XM): Si le canal 0 est sélectionné, ce message alterne avec l'étiquette d'identification à 8 chiffres de la radio XM^{MC}. Cette étiquette est nécessaire pour activer le système.

Unknown (inconnu): Si vous recevez ce message alors que vous avez sélectionné le canal 0, le récepteur a un problème. Consulter votre concessionnaire.

Check XM Receivr (vérification du récepteur XM): Si ce message ne s'efface pas rapidement, votre récepteur est peut-être défectueux. Consulter votre concessionnaire.

XM Not Available (XM non disponible): Si ce message ne s'efface pas rapidement, votre récepteur est peut-être défectueux. Consulter votre concessionnaire.

Système de navigation/radio

En cas de système de navigation, se reporter au manuel consacré au système de navigation pour plus d'information.

Bluetooth[MD]

Les véhicules dotés d'un système Bluetooth peuvent utiliser un téléphone cellulaire à fonction Bluetooth et un profil mains libres pour passer et recevoir des appels téléphoniques. Le système peut être utilisé lorsque la clé est en position ON/RUN (marche) ou ACC/ACCESSORY (accessoires). La portée du système Bluetooth peut atteindre 9,1 m (30 pi). Toutes les fonctions ne sont pas supportées par tous les téléphones, et il n'est pas garanti que tous les téléphones fonctionnent avec le système Bluetooth embarqué. Consulter le site gm.com/bluetooth pour de plus amples informations sur les téléphones compatibles.

Reconnaissance vocale

Le système Bluetooth utiliser la reconnaissance vocale pour interpréter les commandes vocales de numéros à composer ou de noms.

Bruit: Maintenir le niveau sonore à l'intérieur de l'habitacle au minimum. Le système vocal peut ne pas reconnaître les commandes vocales si le bruit de fond est trop important.

Quand parler: Un signal sonore court est émis après la réponse du système pour indiquer que celui-ci attend une commande vocale. Attendre le signal sonore, puis parler.

Comment parler: Parler calmement, d'une voix calme et naturelle.

Système audio

Lorsque le système Bluetooth embarqué est utilisé, le son est émis via les haut-parleurs avant du système audio et recouvre celui de ce système. Utiliser le bouton de volume sonore au cours d'un appel pour modifier le niveau du volume. Le niveau choisi reste en mémoire pour les prochains appels. Pour éviter de rater un appel, un niveau minimum est utilisé si le réglage de volume est trop faible.

Commandes Bluetooth

Utiliser les boulons du volant pour utiliser le système Bluetooth embarqué. Se reporter à *Commandes audio intégrées au volant de direction à la page 3-149* pour de plus amples informations.

(presser pour parler): Presser pour répondre aux appels entrants, confirmer une information du système ou lancer la reconnaissance vocale.

(raccrocher): Presser pour mettre fin à un appel, rejeter un appel ou annuler une opération.

Jumelage

Un téléphone cellulaire Bluetooth doit être d'abord jumelé au système Bluetooth embarqué puis connecté au véhicule avant de pouvoir être utilisé. Se référer au guide d'utilisation du fabricant du téléphone cellulaire pour les fonctions Bluetooth avant de jumeler le téléphone. Si un téléphone Bluetooth n'est pas connecté, les appels peuvent être passés via le système d'appel mains libres OnStar^{MD}, si celui-ci est disponible. Se référer au guide du propriétaire OnStar pour de plus amples informations.

Informations de jumelage :

- Jusqu'à cinq téléphones cellulaires peuvent être jumelés au système Bluetooth embarqué.
- Le processus de jumelage est interrompu lorsque le véhicule se déplace.
- Le système Bluetooth embarqué se relie automatiquement au premier téléphone cellulaire jumelé dans l'ordre de jumelage des téléphones.
- Seul un téléphone jumelé peut être connecté à la fois au système Bluetooth embarqué.
- Le jumelage ne doit être accompli qu'une seule fois, sauf lorsque des modifications ont été apportées aux informations de jumelage ou si le téléphone a été supprimé.

Pour relier un téléphone jumelé différent, se référer à Liaison à autre téléphone plus loin dans cette section.

Jumelage d’un téléphone

1. Presser et maintenir ✆ pendant deux secondes. Le système répond par « Prêt » suivi d’un signal sonore.
2. Prononcer « Bluetooth ». Le système répond par « Bluetooth prêt » suivi d’un signal sonore.
3. Prononcer « Jumeler ». Le système répond par des instructions et un numéro NIP à quatre chiffres. Le numéro NIP sera utilisé à l’étape 4.
4. Entamer le processus de jumelage sur le téléphone devant être jumelé au véhicule. Se reporter au guide de l’utilisateur du fabricant du téléphone cellulaire pour les informations relatives à ce processus.

   Localiser l’appareil nommé « General Motors » dans la liste du téléphone cellulaire et suivre les instructions affichées sur le téléphone pour saisir le numéro NIP à quatre chiffres fourni à l’étape 3.
5. Le système demande un nom pour le téléphone. Utiliser un nom qui décrive au mieux celui-ci. Ce nom sera utilisé pour indiquer quel téléphone est connecté. Le système confirme ensuite le nom fourni.
6. Le système répond par « Jumelage de <nom du téléphone> réussi » lorsque le processus de jumelage est terminé.
7. Répéter les étapes 1 à 7 pour les téléphones additionnels à jumeler.

Liste de tous les téléphones jumelés et connectés

1. Presser et maintenir ✆ pendant deux secondes. Le système répond par « Prêt » suivi d’un signal sonore.
2. Prononcer « Bluetooth ». Le système répond par « Bluetooth prêt » suivi d’un signal sonore.
3. Prononcer « Liste ». Le système liste tous les appareils Bluetooth jumelés. Si un téléphone est connecté au véhicule, le système ajoute « Est connecté » après le téléphone connecté.

Suppression d’un téléphone jumelé

1. Presser et maintenir ✆ pendant deux secondes. Le système répond par « Prêt » suivi d’un signal sonore.
2. Prononcer « Bluetooth ». Le système répond par « Bluetooth prêt » suivi d’un signal sonore.

3. Prononcer « Supprimer ». Le téléphone demande le nom du téléphone à supprimer suivi d'un signal sonore.
4. Énoncer le nom du téléphone à supprimer. Si le nom du téléphone est inconnu, utiliser la commande « Liste » pour une liste de tous les téléphones jumelés. Le système répond par « Voulez-vous supprimer le nom, oui ou non? » suivi d'un signal sonore.
5. Prononcer « Oui » pour supprimer le téléphone. Le système répond par « D'accord, supprimer <nom du téléphone> ».

Liaison à un autre téléphone

1. Presser et maintenir ✆ pendant deux secondes. Le système répond par « Prêt » suivi d'un signal sonore.
2. Prononcer « Bluetooth ». Le système répond par « Bluetooth prêt » suivi d'un signal sonore.
3. Prononcer « Changer de téléphone ». Le système répond par « Veuillez attendre pendant que je cherche un autre téléphone ».
   - Si un autre téléphone est trouvé, la réponse sera « <Nom du téléphone> est maintenant connecté ».
   - Si aucun autre téléphone n'est trouvé, le téléphone original reste connecté.

Mémorisation de noms

Le système peut mémoriser jusqu'à trente numéros de téléphone comme étiquettes de nom partagés par les systèmes Bluetooth et OnStar.

Le système utilise les commandes suivantes pour mémoriser et retrouver les numéros de téléphone :

- Enregistrer
- Enregistrer chiffres
- Répertoire

Utilisation de la commande Enregistrer

La commande de mémorisation permet de mémoriser un numéro de téléphone sans saisir les chiffres un par un.

1. Presser et maintenir ✆ pendant deux secondes. Le système répond par « Prêt » suivi d'un signal sonore.
2. Prononcer « Enregistrer ». Le système répond par « Enregistrer, numéro s'il vous plaît » suivi d'un signal sonore.

3. Énoncer le numéro de téléphone complet d'une traite, sans pauses.
   - Si le système reconnaît le numéro, il répond par « D'accord. Enregistrement. » et répète le numéro de téléphone.
   - Si le système ne reconnaît pas à coup sûr le numéro de téléphone, il répond par « Enregistrer » et répète le numéro suivi de « Veuillez répondre oui ou non ». Si le numéro est correct, prononcer « Oui ». Dans le cas contraire, prononcer « Non ». Le système demandera de prononcer à nouveau le numéro.
4. Après avoir mémorisé le numéro de téléphone, le système répond par « Veuillez dire le nom » suivi d'un signal sonore.
5. Énoncer une étiquette de nom pour le numéro de téléphone. Celui-ci est enregistré et le système répond par « Enregistrement proposé de <nom>. Enregistrement, oui ou non? ».
   - Si l'étiquette de nom n'est pas correct, prononcer « Non » et répéter l'étape 5.
   - Si l'étiquette de nom est correct, prononcer « Oui » et ce nom est mémorisée. Lorsque le numéro est mémorisé, le système revient au menu principal.

Utilisation de la commande Enregistrer chiffres

La commande de mémorisation de chiffres permet de mémoriser un numéro de téléphone en saisissant les chiffres un par un.

1. Presser et maintenir pendant deux secondes. Le système répond par « Prêt » suivi d'un signal sonore.
2. Prononcer « Enregistrer chiffres ». Le système répond par « Veuillez dire le premier chiffre à enregistrer » suivi d'un signal sonore.
3. Énoncer le premier chiffre à mémoriser. Le système répète le chiffre entendu suivi d'un signal sonore. Continuer à saisir les chiffres jusqu'à ce que le numéro à mémoriser soit complet.
   - Si un mauvais chiffre est reconnu par le système, prononcer « Effacer » à n'importe quel moment pour effacer le dernier chiffre.
   - Pour écouter tous les chiffres reconnus par le système, prononcer « Vérifier » à n'importe quel moment et le système les répétera.

4. Après avoir saisi tout le numéro, prononcer « Enregistrer ». Le système répond par « Veuillez dire le nom » suivi d'un signal sonore.
5. Énoncer une étiquette de nom pour le numéro de téléphone. Celui-ci est enregistré et le système répond par « Enregistrement proposé de <nom>. Enregistrement, oui ou non? ».
   - Si l'étiquette de nom n'est pas correct, prononcer « Non » et répéter l'étape 5.
   - Si l'étiquette de nom est correct, prononcer « Oui » et ce nom est mémorisée. Lorsque le numéro est mémorisé, le système revient au menu principal.

Utilisation de la commande Répertoire

La commande de répertoire liste tous les étiquettes de nom mémorisées par le système. Pour utiliser cette commande :

1. Presser et maintenir ✆ pendant deux secondes. Le système répond par « Prêt » suivi d'un signal sonore.
2. Prononcer « Répertoire ». Le système répond par « Répertoire » et énonce la liste de tous les étiquettes de nom mémorisées. Lorsque la liste est terminée, le système revient au menu principal.

Effacement d'étiquettes de nom

Le système utilise les commandes suivantes pour effacer les étiquettes de nom :

- Supprimer
- Supprimer tous les noms

Utilisation de la commande Supprimer

La commande de suppression permet de supprimer des étiquettes de nom spécifiques.

Pour utiliser la commande de suppression :

1. Presser et maintenir ✆ pendant deux secondes. Le système répond par « Prêt » suivi d'un signal sonore.
2. Prononcer « Supprimer ». Le système répond par « Supprimer. Veuillez dire le nom » suivi d'un signal sonore.
3. Énoncer l'étiquette de nom à supprimer. Le système répond par « Voulez-vous supprimer <nom>? Veuillez répondre oui ou non ».
   - Si l'étiquette de nom est correcte, prononcer « Oui » pour effacer cette étiquette de nom. Le système répond par « D'accord, supprimer <nom>, retour au menu principal ».
   - Si l'étiquette de nom est incorrecte, prononcer « Non ». Le système répond par « Non. Essayons de nouveau. Veuillez dire le nom ».

Utilisation de la commande Supprimer tous les noms

La commande de suppression de tous les noms supprime tous les étiquettes de nom mémorisées pour OnStar (si ce système est présent) dans le répertoire téléphonique.

Pour utiliser la commande de suppression de tous les noms :

1. Presser et maintenir ✆ pendant deux secondes. Le système répond par « Prêt » suivi d'un signal sonore.
2. Prononcer « Supprimer tous les noms ». Le système répond par « Vous êtes sur le point de supprimer tous les noms que vous avez mis en mémoire dans le répertoire. Êtes-vous sûr que c'est ce que vous voulez faire? Veuillez répondre oui ou non ».
   - Prononcer « Oui » pour supprimer tous les étiquettes de nom.
   - Prononcer « Non » pour annuler la fonction et revenir au menu principal.

Passer un appel

Les appels peuvent être effectués à l'aide des commandes suivantes :

- Composer
- Composer chiffres
- Appeler
- Recomposer

Utilisation de la commande Composer

1. Presser et maintenir ✆ pendant deux secondes. Le système répond par « Prêt » suivi d'un signal sonore.
2. Prononcer « Composer ». Le système répond par « Composer. Utiliser <nom du téléphone>. Numéro s'il vous plaît » suivi d'un signal sonore.
3. Énoncer l'ensemble du numéro sans pause.
   - Si le système reconnaît le numéro, il répond par « D'accord. Composition » et compose le numéro.
   - Si le système ne reconnaît pas le numéro, il confirme le numéro suivi d'un signal sonore. Si le numéro est correct, prononcer « Oui ». Le système répond par « D'accord. Composition » et compose le numéro. Si le numéro est incorrect, prononcer « Non ». Le système demandera d'énoncer à nouveau le numéro.

Utilisation de la commande Composer chiffres

1. Presser et maintenir ✆ pendant deux secondes. Le système répond par « Prêt » suivi d'un signal sonore.
2. Prononcer « Composer chiffres ». Le système répond par « Composer chiffres. Utiliser <nom du téléphone>. Veuillez dire le premier chiffre à composer » suivi d'un signal sonore.
3. Énoncer un par un les chiffres formant le numéro à composer. Après chaque chiffre le système répète le chiffre entendu suivi d'un signal sonore.
4. Continuer à énoncer les chiffres jusqu'à ce que le numéro à composer soit complet. Lorsque tout le numéro a été saisi, prononcer « Composer ». Le système répond par « D'accord. Composition » et compose le numéro.
   - Si un mauvais chiffre est reconnu par le système, prononcer « Effacer » à n'importe quel moment pour effacer le dernier chiffre.
   - Pour écouter tous les chiffres reconnus par le système, prononcer « Vérifier » à n'importe quel moment et le système les répétera.

Utilisation de la commande Appeler

1. Presser et maintenir ✆ pendant deux secondes. Le système répond par « Prêt » suivi d'un signal sonore.
2. Prononcer « Appeler ». Le système répond par « Appeler. Utiliser <nom du téléphone>. Veuillez dire le nom » suivi d'un signal sonore.
3. Énoncer l'étiquette de nom de la personne à appeler.
   - Si le système reconnaît clairement l'étiquette de nom, il répond par « D'accord. Appel <nom> » et compose le numéro.
   - Si le système ne reconnaît pas l'étiquette de nom, il confirme celle-ci suivie d'un signal sonore. Si le nom est correct, prononcer « Oui ». Le système répond par « D'accord. Appel <nom> » et compose le numéro. Si le nom est incorrect, prononcer « Non ». Le système demandera d'énoncer à nouveau l'étiquette de nom.

Lorsque la connexion est établie, la voix de la personne appelée est retransmise via les haut-parleurs du système audio.

Utilisation de la commande Recomposer

1. Presser et maintenir ✆ pendant deux secondes. Le système répond par « Prêt » suivi d'un signal sonore.
2. Après le signal sonore, prononcer « Recomposer ». Le système répond par « Recomposer. Utiliser <nom du téléphone> » et compose le dernier numéro appelé à partir du téléphone Bluetooth connecté.

Lorsque la connexion est établie, la voix de la personne appelée est retransmise via les haut-parleurs du système audio.

Réception d'un appel

Quand un appel entrant est reçu, le système audio est mis en sourdine et une sonnerie se fait entendre dans le véhicule.

- Presser ✆ et commencer à parler pour répondre à l'appel.
- Presser ▽ pour ignorer un appel.

Appel en attente

La fonction d'appel en attente doit être supportée par le téléphone Bluetooth et activée par le fournisseur de services sans fil pour pouvoir fonctionner.

- Presser ✆ pour répondre à un appel entrant lorsqu'un autre appel est en cours. Le premier appel sera mis en attente.
- Presser une nouvelle fois ✆ pour revenir au premier appel.
- Pour ignorer l'appel entrant, poursuivre le premier appel sans effectuer quoi que ce soit.
- Presser ▽ pour déconnecter l'appel actuel et passer à l'appel en attente.

Conversation à trois

La fonction de conversation à trois doit être supportée par le téléphone Bluetooth et activée par le fournisseur de services sans fil pour pouvoir fonctionner.

1. Au cours d'un appel presser ✆. Le système répond par « Prêt » suivi d'un signal sonore.
2. Prononcer « Appel conférence ». Le système répond par « Appel conférence. Dites Composer ou Appeler ».

3. Utiliser la commande de composition ou d'appel pour composer le numéro du tiers à appeler.
4. Une fois connecté, presser pour relier tous les participants à la conversation.

Fin d'un appel

Presser pour mettre fin à un appel.

Mise en sourdine d'un appel

Au cours d'un appel, tous les sons provenant de l'intérieur du véhicule peuvent être mis en sourdine de manière à ce que le correspondant ne puisse les entendre.

Pour mettre en sourdine un appel

1. Presser . Le système répond par « Prêt » suivi d'un signal sonore.
2. Prononcer « Sourdine appel ». Le système répond par « Appel mis en sourdine ».

Pour annuler la mise en sourdine

1. Presser . Le système répond par « Prêt » suivi d'un signal sonore.
2. Après le signal sonore, prononcer « Sourdine appel ». Le système répond par « Reprise d'appel ».

Transfert d'un appel

Le son peut être transféré entre le système Bluetooth embarqué et le téléphone cellulaire.

Pour transférer le son au téléphone cellulaire

Au cours d'un appel via le système audio du véhicule :

1. Presser . Le système répond par « Prêt » suivi d'un signal sonore.
2. Prononcer « Transférer l'appel ». Le système répond par « Transfert de l'appel en cours » et la retransmission du son passe du système audio du véhicule au téléphone cellulaire.

Pour transférer le son au système Bluetooth embarqué

Le téléphone cellulaire doit être jumelé et connecté au système Bluetooth avant qu'un appel puisse être transféré. Le processus de connexion peut prendre jusqu'à deux minutes après avoir tourné la clé en position ON/RUN (marche) ou ACC/ACCESSORY (accessoires).

Au cours d'un appel via le téléphone cellulaire, presser et maintenir pendant plus de deux secondes. Le système audio passe du téléphone cellulaire au véhicule.

Dérivation vocale

La dérivation vocale permet l'accès aux commandes de reconnaissance vocale sur le téléphone cellulaire. Se reporter au guide de l'utilisateur du fabricant du téléphone cellulaire pour voir si le téléphone supporte cette fonction. Celle-ci peut être utilisée pour accéder verbalement aux contacts mémorisés dans le téléphone.

1. Presser et maintenir pendant deux secondes. Le système répond par « Prêt » suivi d'un signal sonore.
2. Prononcer « Bluetooth ». Le système répond par « Bluetooth prêt » suivi d'un signal sonore.
3. Prononcer « Vocal ». Le système répond par « D'accord. Connexion <nom du téléphone> ».
   - Les messages d'invites normaux du téléphone cellulaire sont affichés en fonction des instructions d'utilisation du téléphone.

Signaux multifréquence à double tonalité (DTMF)

Le système Bluetooth embarqué peut envoyer des chiffres et des nombres mémorisés comme étiquette de nom au cours d'un appel. Ceci est utilisé lors d'un appel vers un central téléphonique contrôlé par menu. Des numéros de comptes peuvent être programmés dans le répertoire téléphonique pour être récupérés lors d'un appel contrôlé par menu.

Envoi d'un chiffre au cours d'un appel

1. Presser . Le système répond par « Prêt » suivi d'un signal sonore.
2. Prononcer « Composer ». Le système répond par « Dites un numéro pour transmettre des tonalités » suivi d'un signal sonore.
3. Énoncer le chiffre à transmettre.
   - Si le système reconnaît clairement le chiffre, il répond par « D'accord, envoi du numéro », les signaux sonores correspondants sont transmis et l'appel se poursuit.
   - Si le système ne reconnaît pas clairement le chiffre, il répond « Composer numéro, Veuillez dire oui ou non » suivi d'un signal sonore. Si le chiffre est correct, prononcer « Oui ». Le système répond par « D'accord, envoi du numéro », les signaux sonores correspondants sont transmis et l'appel se poursuit.

Envoi d'un nom au cours d'un appel

1. Presser . Le système répond par « Prêt » suivi d'un signal sonore.
2. Prononcer « Envoyer un nom. ». Le système répond par « Dites un nom pour transmettre des tonalités » suivi d'un signal sonore.

3. Énoncer l'étiquette de nom à transmettre.
   - Si le système reconnaît clairement le nom, il répond par « D'accord. Envoyé <nom> », les signaux sonores correspondants sont transmis et l'appel se poursuit.
   - Si le système ne reconnaît pas clairement le nom, il répond « Composer <nom>, Veuillez dire oui ou non » suivi d'un signal sonore. Si l'étiquette de nom est correcte, prononcer « Oui ». Le système répond par « D'accord. Envoyé <nom> », les signaux sonores correspondants sont transmis et l'appel se poursuit.

Effacement du système

Tant que les informations ne sont pas supprimées du système Bluetooth embarqué, elles sont conservées indéfiniment. Ceci inclut tous les noms sauvegardés dans le répertoire téléphonique et les informations de jumelage de téléphone. Pour de plus amples informations sur la manière de supprimer ces informations, se reporter aux sections Suppression d'un téléphone jumelé et Effacement de noms.

Autres informations

La marque et les logos Bluetooth^{MD} sont propriété de Bluetooth^{MD} SIG, Inc. et toute utilisation de ceux-ci par General Motors s'effectue sous licence. Les autres marques commerciales et noms commerciaux appartiennent à leurs propriétaires respectifs.

Cet appareil est conforme à l'article 15 des règlements de la FCC. Le fonctionnement est sujet aux deux conditions suivantes :

1. Ce dispositif ne doit causer aucune interférence dangereuse.
2. Ce dispositif doit accepter toute interférence reçue y compris celles pouvant entraîner un dysfonctionnement.

Cet émetteur est conforme à la norme CNR-210 d'Industrie Canada. Le fonctionnement est soumis aux deux conditions suivantes :

1. Ce dispositif ne doit causer aucune interférence.
2. Cet appareil doit accepter toute interférence reçue dont celles pouvant causer un fonctionnement intempestif.

Des changements ou des modifications à ce système effectués par un autre établissement qu'un centre de réparation agréé risquent d'annuler le droit d'utiliser cet équipement.

Système de divertissement au siège arrière

Le véhicule peut être équipé d'un centre de divertissement de siège arrière (RSE). Le système RSE fonctionne avec le système audio du véhicule. Le lecteur de DVD fait partie de la radio avant. Le système RSE comprend une radio avec lecteur de DVD, un écran d'affichage vidéo, prises audio vidéo, deux casques d'écoute sans fil, et une télécommande. Se reporter à *Autoradio(s) à la page 3-88* pour plus d'informations sur le système audio/DVD du véhicule.

Avant de conduire

Le RSE est destiné uniquement aux passagers arrière. Le conducteur ne peut pas regarder l'écran vidéo en toute sécurité pendant qu'il conduit et ne devrait pas essayer de le faire.

Dans des conditions météorologiques particulièrement mauvaises, il se peut que votre centre de divertissement de siège arrière ne fonctionne pas tant que la température n'a pas atteint sa plage de fonctionnement, soit entre –20°C (–4°F) et 60°C (140°F). Si la température à l'intérieur du véhicule se situe en dehors de cette plage, réchauffer ou refroidir l'habitacle jusqu'à ce qu'elle l'atteigne.

Contrôle parental

Le système RSE peut être doté d'une fonction de contrôle parental, en fonction de la radio équipant le véhicule. Pour activer le contrôle parental, presser et maintenir le bouton d'alimentation de la radio pendant plus de deux secondes pour arrêter toutes les fonctions du système telles que radio, écran vidéo, RSA, DVD et/ou CD. Lorsque le contrôle parental est activé, une icône de cadenas s'affiche.

La radio peut être réactivée d'une simple pression du bouton d'alimentation, mais le système RSE restera sous contrôle parental.

Pour désactiver le contrôle parental, presser le bouton d'alimentation de la radio pendant plus de deux secondes. Le RSE revient à l'endroit où il était auparavant et l'icône de cadenas disparaît de l'écran de la radio.

Le contrôle parental peut aussi être interrompu en insérant ou en éjectant un des disques,en pressant l'icône de lecture de l'écran de la radio DVD ou en changeant la position du commutateur d'allumage.

Casques d’écoute

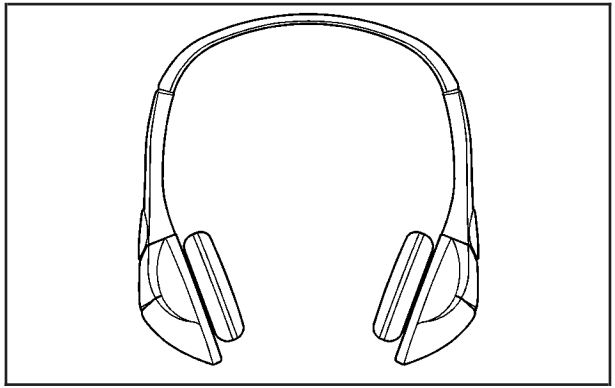

Le RSE comprend deux casques d’écoute sans fil et 2 canaux qui lui sont dédiés. Le canal 1 est dédié au lecteur DVD et le canal 2 aux sélections RSA. Ces casques d’écoute peuvent servir à écouter des médias tels que la radio, des CD, des DVD, des MP3, des DVDA ou toute autre source auxiliaire branchée aux prises A/V ou à la prise auxiliaire, selon l’équipement du véhicule. Les casques d’écoute sans fil sont dotés d’un bouton de marche/arrêt, d’un commutateur de canal 1/2 et une commande de volume.

Appuyer sur le bouton d’alimentation pour mettre les casques d’écoute en fonction. Un témoin lumineux sur les casques s’allume. Si le témoin lumineux s’allume mais que le son des casques est intermittent et/ou parasité, ou si le témoin ne s’allume pas, les piles doivent peut-être être remplacées. Se reporter à « Remplacement des piles » plus loin dans cette section pour plus d’informations. Mettre les casques hors fonction lorsqu’ils ne servent pas.

Les émetteurs infrarouges sont situés à l’arrière de la console de pavillon du RSE. Les casques sont automatiquement désactivés pour économiser les piles si les systèmes RSE et RSA sont hors fonction ou si les casques se trouvent hors de portée des émetteurs pendant plus de trois minutes. Si vous vous éloignez trop ou si vous descendez du véhicule, les casques d’écoute perdront le signal audio.

Les casques d’écoute s’éteignent automatiquement au bout de quatre heures d’écoute continue.

Pour régler la puissance sonore des casques d'écoute, utiliser la commande de volume située du côté droit.

Pour optimiser les performances audio, il faut porter les casques correctement. Le symbole L (gauche) figure sur le côté supérieur gauche, au dessus de l'écouteur et doit être positionné sur l'oreille gauche. Le symbole R (droit) figure sur le côté supérieur droit de l'écouteur et doit être positionné sur l'oreille droite.

Remarque: **N'exposer les casques d'écoute ni à la chaleur ni aux rayons directs du soleil. Ils pourraient être endommagés et leur réparation ne serait pas couverte par la garantie. Les ranger dans un endroit extrêmement froid peut affaiblir les piles. Ranger les casques d'écoute en lieu sec et frais.**

Si les patins de mousse des casques d'écoute sont usés ou endommagés, ils peuvent être remplacés séparément du casque. Consulter votre concessionnaire pour plus d'information.

Remplacement de pile

Pour remplacer les piles des casques, agir comme suit :

1. Tourner la vis pour desserrer le volet du boîtier des piles sur le côté gauche des casques. Faire glisser le volet pour ouvrir.
2. Remplacer les deux piles qui se trouvent dans le compartiment à piles. S'assurer d'installer les piles correctement selon le diagramme qui se trouve à l'intérieur du compartiment.
3. Replacer le couvercle du compartiment des piles et resserrer la vis.

Si vous comptez ranger les casques d'écoute pendant une période prolongée, retirer les piles et les garder dans un endroit frais et sec.

Prises audio/vidéo (A/V)

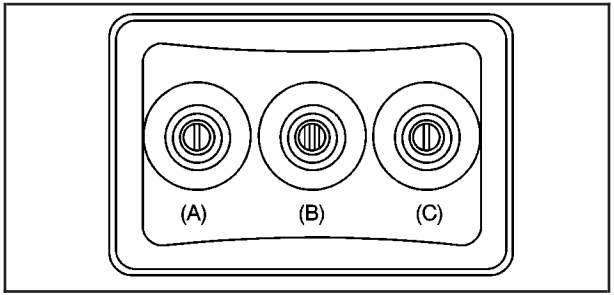

Les prises A/V se trouvent à l'arrière de la console au plancher. Elles permettent la connexion au système RSE de signaux audio et vidéo d'un dispositif auxiliaire, tel qu'un caméscope ou une console de jeu vidéo. Il peut cependant être nécessaire de recourir à des adaptateurs de connecteurs ou à des câbles (non inclus) pour raccorder les appareils auxiliaires aux prises A/V. Pour une utilisation correcte, se reporter aux instructions du fabricant.

Les prises A/V ont des codes de couleur pour correspondre à ceux des chaînes audiovisuelles domestiques les plus courantes. La prise jaune (A) est destinée à l'entrée vidéo. La prise blanche (B) sert à l'entrée audio de gauche. La prise rouge (C) sert à l'entrée audio de droite.

L'alimentation des dispositifs auxiliaires n'est pas fournie par le système radio.

Pour utiliser les entrées auxiliaires, ou le système RSE, brancher un appareil auxiliaire externe aux prises de couleur et allumer à la fois l'appareil auxiliaire et l'écran vidéo. Si l'écran vidéo est en mode lecture de DVD, appuyer sur le bouton AUX (auxiliaire) de la télécommande pour faire passer l'écran vidéo du mode lecture de DVD au mode appareil auxiliaire. Vous pouvez écouter un appareil auxiliaire avec la radio si elle est paramétrée pour prendre sa source sur auxiliaire. Se reporter à *Autoradio(s) à la page 3-88* pour plus d'informations.

Comment modifier les paramètres d'écran vidéo RSE

Le mode d'affichage d'écran (normal, plein format et zoom), la luminosité de l'écran et la langue du menu de paramétrage peuvent être modifiés à partir du menu configuration de l'écran. Pour modifier un paramètre, agir comme suit :

1. Presser le bouton ▢ (menu d'affichage) de la télécommande.
2. Utiliser les flèches de navigation ▲, ▼, ◀, ▶ du menu de commande à distance et le bouton de saisie pour utiliser le menu de configuration.
3. Presser de nouveau le bouton ▢ pour effacer le menu de configuration de l'écran.

Sortie audio

Vous pouvez écouter le signal audio du lecteur de DVD ou d'un dispositif auxiliaire au moyen des sources possibles suivantes :

- Casques d'écoute sans fil
- Haut-parleurs du véhicule
- Prise pour casque sur système RSA des sièges arrière de votre véhicule, si le véhicule en est équipé.

Le système RSE transmet toujours le signal audio aux casques d'écoute sans fil s'il existe un signal audio. Pour plus de renseignements, se reporter à la rubrique « Casques d'écoute » plus haut dans cette section.

Si le véhicule en est équipé, le lecteur de DVD peut fournir une sortie audio pour les prises de casques d'écoute du système RSA. Il faut sélectionner le lecteur de DVD en tant que source audio du système RSA. Se reporter à *Système sonore arrière à la page 3-146* pour plus d'informations.

Lorsqu'un appareil est branché aux prises A/V, ou à la prise d'entrée auxiliaire de radio, si le véhicule en est équipé, les passagers de siège arrière pourront entendre la source auxiliaire à travers les casques avec ou sans fil. Les passagers de siège avant pourront écouter cet appareil par les haut-parleurs du véhicule en sélectionnant AUX (auxiliaire) en tant que source de la radio.

Écran vidéo

L'écran vidéo est situé dans la console de pavillon.

Pour utiliser l'écran vidéo, procéder comme suit :

1. Appuyer sur le bouton de déblocage qui se trouve sur la console de pavillon.
2. Placer l'écran dans la position voulue.

Lorsque vous n'utilisez pas l'écran vidéo, vous devez le pousser vers le haut à sa position bloquée.

Si un DVD est lu et si l'écran est levé en position de verrouillage, l'écran reste allumé. Ceci est normal. Le DVD poursuit la lecture via la source audio antérieure. Utiliser le bouton d'alimentation de la commande à distance ou éjecter le disque pour éteindre l'écran.

Les récepteurs émetteurs infrarouge pour les casques d'écoute sans fil se trouvent dans la console de pavillon, avec les récepteurs à infrarouge de la télécommande. Ils se trouvent à l'arrière de la console.

Remarque: **Éviter de toucher directement l'écran vidéo, au risque de dégâts. Se reporter à Nettoyage de l'écran vidéo, plus loin dans cette section, pour plus d'information.**

Télécommande

Pour utiliser la télécommande, la diriger vers la fenêtre du récepteur, à l'arrière de la console de pavillon du RSE, et appuyer sur le bouton désiré. La lumière directe du soleil ou une lumière très vive peuvent réduire la réception des signaux de la télécommande. Si celle-ci semble ne pas fonctionner, il se peut que les piles soient à remplacer. Se reporter à « Remplacement des piles » plus loin dans cette section. Des objets obstruant le trajet de la visée de la télécommande peuvent aussi en affecter le fonctionnement.

Si un CD ou DVD se trouve dans la fente de la radio, on peut se servir du bouton de la télécommande pour allumer l'écran vidéo et commencer la lecture du disque. L'écran vidéo peut également être allumé par la radio. Se reporter à *Autoradio(s) à la page 3-88* pour plus d'informations.

Remarque: **Le rangement de la télécommande dans un lieu chaud ou exposé directement au soleil peut endommager la télécommande et sa réparation ne serait pas couverte par la garantie. La ranger dans un endroit extrêmement froid peut affaiblir les piles. Conserver la télécommande en lieu sec et frais.**

Si la télécommande est perdue ou endommagée, une nouvelle télécommande universelle peut être achetée. Dans ce cas, elle doit utiliser les codes Toshiba[MD].

Boutons de la télécommande

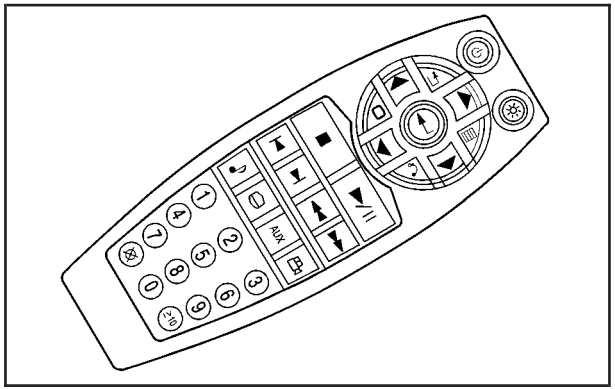

(mise sous tension): Appuyer sur ce bouton pour allumer ou éteindre l'écran vidéo.

(éclairage): Appuyer sur ce bouton pour activer le rétroéclairage de la télécommande. Le rétroéclairage s'éteint automatiquement après 7 à 10 secondes si aucun autre bouton n'est pressé pendant que le rétroéclairage est allumé.

(titre): Appuyer sur ce bouton pour revenir au menu principal du DVD. Cette fonction peut être différente pour chaque disque.

(menu principal): Appuyer sur ce bouton pour accéder au menu DVD. Ce menu est différent d'un DVD à l'autre. Utiliser les flèches de navigation pour déplacer le curseur dans le menu DVD. Après avoir effectué votre choix, appuyer sur le bouton d'entrée. Ce bouton ne fonctionne qu'avec les DVD.

▲, ▼, ◄, ► (flèches de navigation dans les menus): Utiliser les flèches pour naviguer dans un menu.

(entrer): Appuyer sur ce bouton pour sélectionner l'option mise en surbrillance dans un menu.

(menu d'affichage): Appuyer sur ce bouton pour régler la luminosité, le mode d'affichage de l'écran (normal, plein ou zoom), et afficher la langue du menu.

(retour): Appuyer sur ce bouton pour quitter le menu en cours et retourner au menu précédent. Ce bouton ne fonctionne que lorsque le menu d'un DVD est affiché.

(arrêt): Appuyer sur ce bouton pour interrompre la lecture, le recul ou l'avance rapide d'un DVD. Appuyer sur ce bouton à deux reprises pour retourner au début du DVD.

(lecture/pause): Appuyer sur ce bouton pour commencer la lecture d'un DVD. Appuyer sur ce bouton pour mettre la lecture d'un DVD en pause. Appuyer à nouveau sur ce bouton pour poursuivre la lecture du DVD.

Pendant la lecture d'un DVD, vous pouvez ralentir la lecture en appuyant sur le bouton lecture/pause puis sur le bouton d'avance rapide. La lecture du DVD se poursuit au ralenti. Vous pouvez aussi faire une lecture à reculons au ralenti en appuyant sur le bouton lecture/pause et en appuyant ensuite sur la bouton de retour rapide. Pour annuler la lecture au ralenti, appuyer sur le bouton lecture/pause.

(piste/chapitre précédent): Appuyer sur ce bouton pour retourner au début de la piste ou du chapitre en cours. Appuyer de nouveau sur ce bouton pour passer à la piste ou au chapitre précédent. Ce bouton peut ne pas fonctionner lorsque le DVD présente les renseignements relatifs aux droits d'auteur ou les bandes-annonces.

(piste suivante ou chapitre suivant): Appuyer sur ce bouton pour avancer jusqu'au début du chapitre ou de la piste suivants. Ce bouton peut ne pas fonctionner lorsque le DVD diffuse les renseignements relatifs aux droits d'auteur ou les bandes-annonces.

(recul rapide): Appuyer sur ce bouton pour revenir rapidement en arrière sur le DVD ou le CD. Pour interrompre le retour rapide d'un DVD vidéo, appuyer sur le bouton de lecture/pause. Pour interrompre le retour rapide, d'un DVD audio ou d'un CD, relâcher le bouton de retour rapide. Ce bouton peut ne pas fonctionner lorsque le DVD diffuse les informations relatives aux droits d'auteur ou les bandes-annonces.

(avance rapide): Appuyer sur ce bouton pour avancer rapidement sur le DVD ou le CD. Pour interrompre l'avance rapide d'une DVD vidéo, appuyer sur le bouton de lecture/pause. Pour interrompre l'avance rapide, d'un DVD audio ou d'un CD, relâcher le bouton d'avance rapide. Ce bouton peut ne pas fonctionner lorsque le DVD diffuse les informations relatives aux droits d'auteur ou les bandes-annonces.

(audio): Pendant la lecture d'un DVD, appuyer sur ce bouton pour changer de piste audio sur les DVD disposant de cette fonction. Le format et le contenu de cette fonction varient selon chaque disque.

(sous-titres): Appuyer sur ce bouton pour afficher ou éteindre les sous-titres et se déplacer entre les options de sous-titrage en cours de lecture. Le format et le contenu de cette fonction varient selon les disques.

AUX (auxiliaire): Appuyer sur ce bouton pour passer du lecteur de disques vidéonumériques à une source auxiliaire.

(caméra): Ce bouton permet de changer l'angle de caméra de certaines scènes contenues sur le disque vidéonumérique, si le disque offre cette fonction. Le format et le contenu de cette fonction varient selon les disques.

1 à 0 (clavier numérique): Le clavier numérique vous permet de sélectionner directement le numéro de chapitre ou de piste.

(effacer): Appuyer sur ce bouton dans les trois secondes suivant l'entrée d'une sélection numérique afin d'effacer toutes les entrées numériques.

≧ 10 (numéros à deux chiffres): Appuyer sur ce bouton pour sélectionner un numéro de chapitre ou de piste supérieur à 9. Appuyer sur ce bouton avant d'entrer le chiffre.

Remplacement de pile

Pour remplacer les piles de la télécommande, effectuer ceci :

1. Glisser le couvercle du dos de la télécommande vers l'arrière.
2. Remplacer les deux piles qui se trouvent dans le compartiment à piles. S'assurer d'installer les piles correctement selon le diagramme qui se trouve à l'intérieur du compartiment.
3. Remettre le couvercle de batterie en place.

Si vous comptez ranger la télécommande pendant une période prolongée, retirer les piles et les garder dans un endroit frais et sec.

Problème	Action recommandée
Aucune alimentation.	Le contact peut ne pas être mis sur ON/RUN (marche) ou ACC/ACCESSORY (accessoires).
L'image ne remplit pas l'écran. Il y a des bordures noires sur le haut et le bas ou sur les deux côtés de l'écran ou l'image semble étirée.	Vérifier les paramètres de mode d'affichage au menu de configuration en appuyant sur le bouton de menu d'affichage de la télécommande.

Problème	Action recommandée
En mode auxiliaire, l'image bouge ou défile.	Vérifier les connexions des entrées auxiliaires des deux appareils.
La télécommande ne fonctionne pas.	S'assurer qu'il n'y pas d'obstruction entre la télécommande et la fenêtre de l'émetteur. S'assurer que les piles ne sont pas mortes ou qu'elles sont installées correctement.
Après avoir arrêté le lecteur, j'appuie sur Play (lecture), mais parfois, le DVD commence à l'endroit où j'avais arrêté et parfois il recommence du début.	Si vous appuyez une fois sur le bouton d'arrêt, le lecteur de DVD reprend la lecture à l'endroit où elle s'était arrêtée. Si vous appuyez à deux reprises sur le bouton d'arrêt, le lecteur de DVD recommence la lecture depuis le début du DVD.
Le lecteur est en mode auxiliaire, mais il n'y a pas d'image ni de son.	Vérifier que l'écran vidéo RSE est en mode auxiliaire. Vérifier les connexions des entrées auxiliaires des deux appareils.

Problème	Action recommandée
Parfois, le son du casque sans fil se coupe ou le casque grésille.	S'assurer qu'il n'y a pas d'obstruction, que les piles ne sont pas faibles, que la portée utile est bonne et qu'il n'y a pas d'interférence provenant d'une station cellulaire ou de l'usage d'un téléphone cellulaire à l'intérieur du véhicule. Vérifier si les casques fonctionnent correctement en utilisant les canaux gauche (L) et droit (R) des casques.
La télécommande ou les casques d'écoute ont été égarés.	Consulter le concessionnaire.
Le DVD est lu, mais il n'y a pas d'image ni de son.	Vérifier que l'écran vidéo RSE a pour source le lecteur de DVD.

Messages d’erreur de l’afficheur DVD

L’affichage du message d’erreur du DVD dépend du type de radio du véhicule. L’écran vidéo peut afficher l’un des messages suivants :

Disc Load/Eject Error (erreur de chargement/éjection de disque): Ce message s’affiche en cas de problème de chargement ou d’éjection d’un disque.

Disc Format Error (erreur de format de disque): Ce message s’affiche lorsque vous insérez le disque avec l’étiquette en bas, ou si le disque est endommagé.

Disc Region Error (erreur de zone): Ce message s’affiche si le disque n’est pas conçu pour votre zone.

No Disc Inserted (aucun disque inséré): Ce message s’affiche si le lecteur ne contient aucun disque lorsque vous appuyez sur les boutons ⏏ EJECT (éjection) ou DVD AUX (DVD/auxiliaire) de la radio.

Distorsion du DVD

L’image vidéo peut être brouillée si vous utilisez un téléphone cellulaire, un scanner, une radio BP, un système GPS*, un télécopieur mobile ou un émetteur-récepteur fixe ou portatif.

Si vous utilisez l’un de ces appareils dans l’habitacle ou près du véhicule, vous pourriez devoir éteindre le lecteur DVD.

*À l’exception du système OnStar[MD].

Nettoyage de la console du RSE

N’utiliser qu’un chiffon humidifié avec de l’eau claire pour nettoyer la console de pavillon du RSE.

Nettoyage de l’écran vidéo

Pour nettoyer l’écran vidéo, utiliser uniquement un chiffon propre imbibé d’eau. Prendre ses précautions lorsqu’on doit toucher directement l’écran ou le nettoyer, car il est facile de l’endommager.

Système sonore arrière

Sur les véhicules équipés de cette fonction, les passagers arrière peuvent écouter et contrôler la musique provenant de l’une des sources suivantes : radio, lecteurs de CD et de DVD ou d’autres sources auxiliaires. Toutefois, les passagers arrière ne peuvent contrôler que les sources musicales que les passagers avant n’écoutent pas (à l’exception de certaines radios où la commande double est permise).
Par exemple, les passagers arrière peuvent écouter et contrôler un CD à l’aide d’un casque d’écoute pendant que le conducteur écoute la radio par les haut-parleurs. Les passagers arrière peuvent contrôler le volume de chaque casque d’écoute branché.

Les fonctions RSA fonctionnent même quand la radio principale est hors fonction. Le système audio avant affiche le pictogramme de casque quand la fonction RSA est utilisée et l'efface quand la fonction RSA est désactivée.

Vous pouvez entendre le son à partir d'un casque d'écoute (non fourni) branché dans les prises du système audio de siège arrière (RSA). Si le véhicule est équipé de cette fonction, vous pouvez également écouter le son sur le canal 2 du casque d'écoute sans fil.

Pour écouter un iPod ou un dispositif audio portable à travers la fonction RSA (audio des sièges arrière), fixer l'iPod ou le dispositif audio portable à l'entrée auxiliaire avant (option), placée sur le système audio avant. Mettre l'iPod en fonction puis choisir l'entrée auxiliaire avant au moyen du bouton RSA SRCE (source).

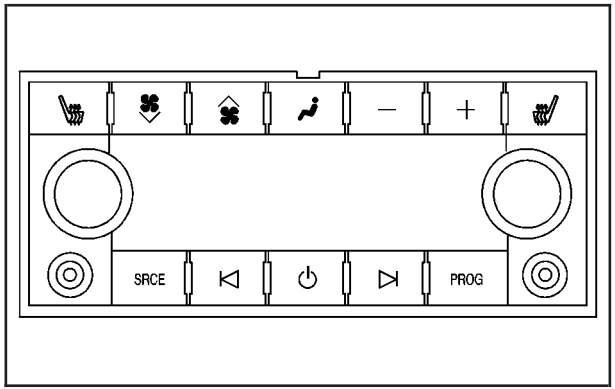

Système audio des sièges arrière avec commandes de climatisation arrière illustré

⏻ (mise sous tension): Appuyer sur le bouton ⏻ pour allumer ou éteindre le système audio des sièges arrière (RSA).

Volume: Tourner ce bouton pour augmenter ou réduire le volume du casque d'écoute branché. Le bouton gauche contrôle l'écouteur de gauche et le bouton droit contrôle l'écouteur de droite.

SRCE (source): Appuyer sur ce bouton pour basculer entre la radio (AM/FM), le service XM^{MC} (si monté), le CD et, si le véhicule est équipé de ces fonctions, le DVD, l'auxiliaire avant et l'auxiliaire arrière.

⊲ ⊳ **(recherche):** Lorsque vous écoutez les stations FM, AM, ou XM^{MC} (selon l'équipement), appuyer sur la flèche de recherche gauche ⊲ ou droite ⊳ pour passer à la station suivante ou revenir à la station précédente et y rester. Cette fonction est inactive sur certaines radios si les passagers avant écoutent la radio.

Presser et maintenir la flèche gauche ⊲ ou droite ⊳ jusqu'à ce que l'écran clignote pour syntoniser sur une station particulière. L'écran cesse de clignoter si vous n'appuyez sur aucun bouton pendant plus de deux secondes. Cette fonction est inactive sur certaines radios si les passagers avant écoutent la radio.

Lors de la lecture d'un disque, presser la flèche de recherche ⊲ pour retourner au début de la piste ou du chapitre en cours (si sa lecture a démarré depuis plus de 10 secondes). Presser la flèche de recherche ⊳ pour passer à la piste ou au chapitre suivant du disque. Cette fonction est inopérante si les passagers avant écoutent un disque.

Lorsque le menu d'un DVD vidéo est affiché, presser la flèche de recherche gauche ⊲ ou droite ⊳ pour déplacer le curseur vers le haut ou le bas dans le menu. Maintenir la flèche de recherche gauche ⊲ ou droite ⊳ enfoncée pour déplacer le curseur vers la gauche ou la droite dans le menu.

PROG (programme): Appuyer sur ce bouton pour passer à la station de radio ou au canal préréglé(e) suivant(e) réglé(e) sur la radio principale. Cette fonction est inopérante sur certaines radios si les passagers avant écoutent la radio.

Lors de la lecture d'un disque CD ou DVD audio, appuyer sur ce bouton pour retourner au début du disque. Cette fonction est inactive avec certaines radios si les passagers avant écoutent le disque.

Lors de la lecture d'un disque à partir du changeur de CD ou de DVD, appuyer sur ce bouton pour sélectionner le disque suivant si plusieurs disques sont chargés. Cette fonction est inopérante si les passagers des sièges avant écoutent ce disque.

Lorsqu'un menu de DVD vidéo est affiché, appuyer sur le bouton PROG (programme) pour entrer dans la fonction du menu.

Dispositif antivol

Le système THEFTLOCK^{MD} (dispositif antivol) est conçu pour décourager le vol de la radio du véhicule par mémorisation d'une partie du numéro d'identification du véhicule (NIV). La radio ne fonctionne pas si elle est volée ou déplacée dans un autre véhicule.

Commandes audio intégrées au volant de direction

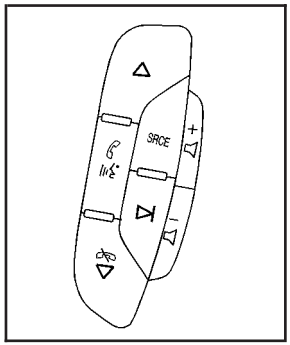

Les commandes audio intégrées au volant peuvent varier suivant les options du véhicule. Certaines commandes audio peuvent être réglées à partir du volant.

△ **(suivant):** Presser pour passer à l'émetteur de radio suivant mémorisé en tant que favori, ou à la piste suivante en cours de lecture d'un CD/DVD.

▽ **(précédent/fin):** Presser pour passer à l'émetteur de radio précédent mémorisé en tant que favori, ou à la piste précédente en cours de lecture d'un CD/DVD, pour rejeter un appel entrant ou pour mettre fin à un appel.

(sourdine/presser pour parler): Presser pour couper le son des haut-parleurs du véhicule uniquement. Presser de nouveau pour rétablir le son.

Sur les véhicules avec systèmes OnStar^{MD} ou Bluetooth^{MD}, presser et maintenir plus de deux secondes pour interagir avec ces systèmes. Se reporter à *Système OnStar^{MD} à la page 2-64* et *Bluetooth^{MD} à la page 3-124* dans ce manuel pour de plus amples informations.

SRCE (source/reconnaissance vocale): Appuyer sur ce bouton pour basculer entre la radio (AM, FM, XM), le CD et, si votre véhicule est équipé de ces fonctions, le DVD, l'auxiliaire avant et l'auxiliaire arrière.

En cas de système de navigation, presser et maintenir plus d'une seconde pour lancer la reconnaissance vocale. Se reporter à « Reconnaissance vocale » dans le manuel du système de navigation pour plus d'information.

+ ◁ – ◁ (volume): Presser pour augmenter ou diminuer le volume de la radio.

⊳| (recherche): Presser pour passer à la station radio suivante en mode AM, FM ou XM^{MC}. Presser ⊳| pour passer à la piste ou au chapitre suivant(e) après avoir inséré un disque dans la fente de CD ou DVD. Presser ⊳| pour passer au disque suivant si plusieurs disques sont insérés dans le lecteur de CD.

Réception radio

Des interférences de fréquence et des parasites lors de la réception normale de la radio peuvent se produire si des éléments tels que des chargeurs de téléphones cellulaires, des accessoires de confort pour le véhicule et des dispositifs électroniques externes sont branchés à la prise électrique pour accessoires. En cas d'interférence ou de parasites, débrancher le dispositif en cause de la prise électrique pour accessoire.

AM

La portée de la plupart des stations AM est supérieure à celle des stations FM, en particulier la nuit.
Une portée plus importante peut provoquer des interférences entre les stations. Pour une meilleure réception de la radio, la plupart des stations radio AM augmentent les niveaux de puissance en journée, puis les réduisent la nuit. Des parasites peuvent également se produire lorsque des tempêtes et lignes électriques interfèrent avec la réception radio. Dans ce cas, essayer de réduire le niveau des aigus sur la radio.

FM stéréo

Les signaux FM n'ont qu'une portée d'environ 16 à 65 km (10 à 40 milles). Bien que la radio soit dotée de circuits électroniques destinés à réduire automatiquement les interférences, des parasites peuvent se produire, particulièrement aux abords de grands bâtiments ou de collines, entraînant une fluctuation du son.

Service de radio par satellite XM^{MC}

Le service de radio par satellite XM vous offre une réception radio numérique d'un océan à l'autre dans les 48 états contigus des États-Unis et au Canada. Tout comme pour les stations FM, les grands édifices et les collines peuvent interférer avec les signaux radio par satellite, atténuant ainsi la réception à certains moments. Par ailleurs, le fait de voyager ou de se trouver sous des feuillages épais, des ponts, des garages ou des tunnels peut entraîner une perte du signal XM pendant une certaine durée.

Téléphone cellulaire

L'usage d'un téléphone cellulaire peut causer des interférences avec la radio du véhicule. Ces interférences peuvent se produire lorsque vous faites ou recevez des appels, lorsque vous rechargez la batterie du téléphone ou tout simplement lorsque le téléphone est en fonction. Ces interférences se manifestent sous la forme d'un accroissement des parasites pendant que vous écoutez la radio. Si vous entendez de telles perturbations, débrancher le téléphone cellulaire et le mettre hors fonction.

Antenne fixe

L'antenne à mât fixe peut passer dans la plupart des stations de lavage automatique sans dommage, pour autant qu'elle soit fermement fixée à sa base. Si le mât est légèrement plié, le redresser à la main. Si la pliure est accentuée, le remplacer.

S'assurer occasionnellement que l'antenne est bien serrée sur sa base. Si un serrage s'avère nécessaire, le faire à la main en ajoutant un quart de tour.

Système d'antenne autoradio satellite XM^{MC}

L'antenne radio satellite XM se trouve sur le toit du véhicule. Éliminer toute obstruction de l'antenne pour conserver la qualité de la réception.

Si le véhicule est équipé d'un toit ouvrant, les performances du système XM peuvent être affectées si le toit ouvrant est ouvert.

✍ NOTES

Section 4 Conduite de votre véhicule

Votre conduite, la route et le véhicule 4-2
Conduite pour une meilleure économie de carburant 4-2
Conduite défensive 4-2
Conduite en état d'ébriété 4-3
Contrôle du véhicule 4-4
Freinage 4-4
Système de freinage antiblocage (ABS) 4-5
Freinage d'urgence 4-6
Système Stabilitrak[MD] 4-6
Système de traction asservie (TCS) 4-9
Essieu arrière verrouillable 4-10
Direction 4-11
Contrôle d'un dérapage sur l'accotement 4-13
Manoeuvre de dépassement 4-13
Perte de contrôle 4-13
Conduite tout terrain 4-15
Marchepieds 4-33
Conduite de nuit 4-34
Conduite sous la pluie et sur routes mouillées 4-35
Avant de partir pour un long trajet 4-36
Hypnose de la route 4-36
Routes onduleuses et de montagne 4-37
Conduite hivernale 4-38
Si le véhicule est coincé dans le sable, la boue ou la neige 4-40
Va-et-vient du véhicule pour le sortir 4-40
Boucles de récupération 4-41
Trousse de premiers soins et trousse à outils 4-43
Récepteur monté à l'avant 4-44
Plate-forme de treuil à commande électrique 4-44
Chargement du véhicule 4-45
Remorquage 4-52
Remorquage du véhicule 4-52
Remorquage d'un véhicule récréatif 4-52
Suspension arrière à hauteur étendue réglable 4-55
Système de suspension à air commandé électroniquement 4-56
Traction d'une remorque 4-58
Recommandations relatives à une remorque 4-71

Votre conduite, la route et le véhicule

Conduite pour une meilleure économie de carburant

Les habitudes de conduite peuvent affecter la consommation. Voici quelques conseils de conduite permettant de diminuer au mieux la consommation.

- Éviter les départs rapides et accélérer en douceur.
- Freiner progressivement et éviter les arrêts brusques.
- Éviter de faire tourner le moteur au ralenti pendant de longues périodes.
- Lorsque les conditions routières et météorologiques le permettent, utiliser le régulateur de vitesse, si le véhicule en est doté.
- Respecter toujours les limitations de vitesse ou rouler plus lentement lorsque les conditions l'exigent.
- Maintenir les pneus à la pression correcte.
- Combiner plusieurs trajets en un seul.
- Remplacer les pneus du véhicule par des pneus de même spécification TPC, qui figure sur la paroi du pneu, à côté de la taille.
- Respecter les programmes d'entretien préconisés.

Conduite défensive

Une conduite défensive signifie « toujours s'attendre à l'imprévu ». La première étape d'une conduite défensive consiste à porter la ceinture de sécurité — Se reporter à *Ceintures de sécurité : Pour tous à la page 1-20*.

⚠ ATTENTION:

Toujours s'attendre à ce que les autres usagers de la route (piétons, cyclistes et autres conducteurs) soient imprudents et fassent des erreurs. Anticiper ce qu'ils pourraient faire et être prêt à faire face à leurs erreurs. En outre :

- Laisser suffisamment d'espace entre le véhicule et le véhicule précédent.
- Se concentrer sur la conduite.

La distraction du conducteur peut entraîner des accidents graves, voire mortels. Ces techniques défensives simples peuvent vous sauver la vie.

Conduite en état d’ébriété

⚠ ATTENTION:

Il est très dangereux de conduire après avoir bu. Même une petite quantité d’alcool peut affecter vos réflexes, vos perceptions, votre concentration et votre discernement. Si vous conduisez après avoir bu, vous pouvez avoir un accident sérieux, ou même fatal. Ne pas conduire après avoir bu et ne pas accepter d’être le passager d’un conducteur qui a bu. Rentrer à la maison en taxi ou, si vous sortez en groupe, choisir un conducteur qui s’abstiendra de boire.

La mort et les blessures associées à la conduite en état d’ébriété constituent une tragédie globale.

La consommation d’alcool prive un conducteur de quatre facultés dont il a besoin pour conduire un véhicule : le jugement, la coordination musculaire, la vision et l’attention.

Les archives de la police montrent que l’alcool est la cause de presque 40 pour cent des accidents mortels de la route. Dans la plupart des cas, c’est la conduite en état d’ébriété qui cause l’accident fatal. Ces dernières années, les accidents de la route associés à l’alcool ont causé quelque 17 000 morts et environ 250 000 blessés annuellement.

Aux États-Unis, il est illégal de consommer de l’alcool avant 21 ans. Ces lois existent pour de bonnes raisons médicales, psychologiques, ou liées à la croissance.

La façon la plus évidente de résoudre ce problème important de sécurité routière est de ne pas boire d’alcool avant de conduire.

La recherche médicale révèle que la gravité des blessures peut augmenter s’il y a de l’alcool dans le sang des victimes. Ceci est particulièrement vrai dans les cas de blessures au cerveau, à la moelle épinière et au coeur. Cela veut dire qu’en cas d’accident, quiconque a bu de l’alcool — le conducteur ou un passager — risque de perdre la vie ou d’être invalide pour le reste de ses jours comparativement à quelqu’un qui n’a pas bu.

Contrôle du véhicule

Les trois systèmes suivants vous aident à contrôler le véhicule en cours de route — les freins, la direction et l'accélérateur. Mais parfois, par exemple en cas de neige ou de verglas, on peut demander à ces systèmes de contrôle plus que ce que les pneus ou les conditions de circulation peuvent permettre. Dans ce cas, vous pouvez perdre le contrôle du véhicule. Se reporter à *Système de traction asservie (TCS) à la page 4-9*.

L'ajout d'accessoires ne provenant pas du concessionnaire peut affecter les performances de votre véhicule. Se reporter à *Accessoires et modifications à la page 5-4*

Freinage

Se reporter à *Témoin du système de freinage à la page 3-39*.

Un freinage implique un temps de perception et un temps de réaction. La décision d'appuyer sur la pédale de frein correspond au temps de perception. Le faire réellement correspond au temps de réaction.

Le temps de réaction moyen est d'environ 3/4 de seconde. Mais cela n'est qu'une moyenne. Ce temps peut être inférieur pour certains conducteurs et atteindre jusqu'à deux ou trois secondes pour d'autres conducteurs. L'âge, l'état physique, la vivacité d'esprit, la coordination et la vision jouent tous un rôle à cet égard. Tout comme l'alcool, les drogues et la frustration. Mais, même en 3/4 de seconde, un véhicule se déplaçant à 100 km/h (60 mi/h) parcourra 20 m (66 pi). Cela pourrait représenter une distance considérable en cas d'urgence. Il est donc important de garder une distance suffisante entre le véhicule et les autres.

Et, évidemment, les distances réelles d'arrêt varient considérablement selon la surface de la route, qu'elle soit pavée ou gravillonnée; l'état de la chaussée, qu'elle soit mouillée, sèche ou verglacée; la bande de roulement du pneu, l'état de les freins; le poids du véhicule et la force de freinage appliquée.

Il faut éviter de freiner très fort inutilement. Certaines personnes conduisent par à-coups — des accélérations importantes suivies de freinage important — plutôt que de suivre le flot de la circulation. C'est une erreur. Les freins pourraient ne pas avoir le temps de refroidir entre les arrêts brusques. Les freins s'useront beaucoup plus rapidement en cas de freinages puissants. S'adapter à la circulation et conserver des distances appropriées entre les véhicules permet d'éliminer beaucoup de freinages inutiles. Il en résultera un meilleur freinage et une plus longue durée de vie des freins.

L'ajout d'accessoires ne provenant pas du concessionnaire peut affecter les performances de votre véhicule. Se reporter à *Accessoires et modifications à la page 5-4*

Système de freinage antiblocage (ABS)

Ce véhicule est équipé du système de freinage antiblocage (ABS). Ce système de freinage antiblocage est un système perfectionné de freinage électronique contribuant à éviter un dérapage à la suite d'un freinage.

Lorsque le moteur a démarré et que le véhicule commence à rouler, l'ABS se vérifie par lui-même. Un bruit de moteur ou un déclic momentané peut se faire entendre pendant cette vérification. Ceci est normal.

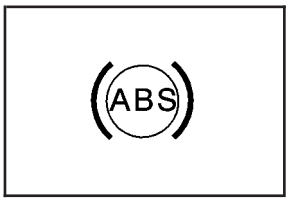

En cas de défaillance de l'ABS, ce témoin restera allumé. Se reporter à *Témoin de système de freinage antiblocage à la page 3-40*.

Supposons que la chaussée est mouillée et que vous conduisez de façon sécuritaire. Soudain, un animal surgit devant vous. Vous enfoncez la pédale de frein et continuez à freiner. Voici ce qui se produit grâce au système de freinage antiblocage :

Un ordinateur perçoit que les roues tournent moins vite. Si l'une des roues va s'arrêter de tourner, l'ordinateur enclenchera séparément les freins de chacune des roues avant et des deux roues arrière.

L'ABS peut modifier la pression des freins sur chaque roue, selon les besoins, plus vite que ne pourrait le faire le conducteur. Ceci peut aider le conducteur à contourner un obstacle tout en freinant fort.

Lors d'un freinage, l'ordinateur continue à recevoir des mises à jour sur la vitesse des roues et contrôle la pression de freinage en fonction de ces données.

Se rappeler que l'ABS ne modifie pas le temps nécessaire à la pose du pied sur la pédale de frein et ne diminue pas toujours la distance d'arrêt. Si vous suivez de trop près le véhicule devant vous, vous n'aurez pas le temps de freiner si ce véhicule ralentit ou s'arrête soudainement. La distance séparant votre véhicule des autres doit être suffisante pour vous permettre de vous arrêter, même si votre véhicule est équipé d'un ABS.

Utilisation de l’ABS

Ne pas pomper les freins. Maintenir simplement la pédale de frein fermement pressée et laisser le dispositif d’antiblocage travailler. Les freins peuvent vibrer ou émettre du bruit, mais c’est tout à fait normal.

Freinage d’urgence

L’ABS permet au conducteur de braquer les roues et freiner en même temps. Dans de nombreuses situations d’urgence, le fait de pouvoir diriger le véhicule sera plus utile que le meilleur des freinages.

Système Stabilitrak^{MD}

Le véhicule est doté du système StabiliTrak, lequel combine les avantages d’un système de freinage antiblocage, d’un système de traction asservie et de contrôle de stabilité du véhicule, afin de conserver un contrôle directionnel du véhicule dans la plupart des conditions de conduite.

Lorsque le véhicule démarre et commence à rouler, le système effectue plusieurs vérifications de diagnostic pour s’assurer qu’il n’y a pas de problème. Le fonctionnement du système peut être entendu ou ressenti. Ceci est normal et ne signifie pas qu’il y a un problème. Le système doit s’initialiser avant que la vitesse du véhicule n’atteigne 32 km/h (20 mi/h). Dans certains cas, il faut parcourir environ 3,2 km (2 milles) avant que le système ne s’initialise.

Si le système n’est pas mis en fonction ou n’est pas activé, le témoin StabiliTrak ainsi que l’un des messages suivants s’allumeront au centralisateur informatique de bord (CIB) : TRACTION CONTROL OFF (traction asservie désactivée), SERVICE TRACTION CONTROL (réparer la traction asservie), STABILITRAK OFF (StabiliTrak désactivé), SERVICE STABILITRAK (réparer StabiliTrak). Si ces messages s’affichent au CIB, vérifier si le système StabiliTrak n’a pas été mis hors fonction au moyen du bouton de mise en/hors fonction StabiliTrak. Si ceci efface les messages, le véhicule ne requiert pas d’intervention. Sinon, arrêter le véhicule, attendre 15 secondes puis le remettre en fonction pour réinitialiser le système. Si l’un des messages s’affiche toujours au CIB, le véhicule exige une intervention. Pour plus d’information sur les messages du CIB, se reporter à *Centralisateur informatique de bord (CIB) à la page 3-50*.

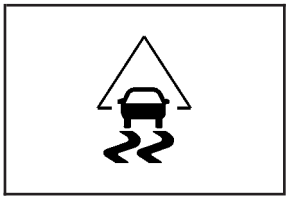

Le témoin StabiliTrak clignotera au tableau de bord lorsque le système est à la fois allumé et activé.

Vous pouvez ressentir ou entendre le système fonctionner. Ceci est normal.

La commande de désactivation du StabiliTrak se trouve sur le tableau de bord sous les commandes de climatisation.

La partie traction asservie du StabiliTrak peut être désactivée en pressant puis relâchant le bouton du StabiliTrak si les deux systèmes (traction asservie et StabiliTrak) étaient déjà en fonction. Pour désactiver la traction asservie et le StabiliTrak, presser et maintenir enfoncé le bouton jusqu'à ce que STABILITRAK OFF (StabiliTrak désactivé) s'affiche au CIB et que le témoin StabiliTrak s'allume au tableau de bord.

La traction asservie et le StabiliTrak peuvent être éteints en appuyant et relâchant le bouton du StabiliTrak s'il n'a pas été éteint automatiquement par une autre cause.

Lorsque le système de traction asservie ou le StabiliTrak est désactivé, le témoin StabiliTrak et le message de désactivation de traction asservie ou de StabiliTrak adéquat s'afficheront au CIB pour avertir le conducteur. Le véhicule disposera du contrôle de freinage/traction lorsque la traction asservie sera désactivée, mais ne bénéficiera pas du système de gestion du régime du moteur. Se reporter à « Fonctionnement du système de traction asservie » plus loin pour plus d'informations.

Une fois le système StabiliTrak[MD] désactivé, des bruits de fonctionnement peuvent encore être perçus suite à l'entrée en fonction du système de freinage/traction asservie.

Il est conseillé de laisser le système activé dans des conditions normales de conduite, mais il peut être nécessaire de le désactiver si le véhicule s'enlise dans le sable, la boue, la glace ou la neige et que vous voulez effectuer un « va-et-vient » pour tenter de le dégager. Il peut également être nécessaire de désactiver le système dans des conditions de conduite hors route extrêmes où le patinage rapide des roues est présent. Se reporter à *Si le véhicule est coincé dans le sable, la boue ou la neige à la page 4-40*.

Lorsque la boîte de transfert est à la position quatre roues motrices gamme basse verrouillée, le système de stabilité est automatiquement désactivé. Le témoin du StabiliTrak s'allume et le message STABILITRAK OFF (StabiliTrak désactivé) s'affiche sur le CIB. Dans ce cas, la commande de traction asservie et le StabiliTrak sont automatiquement désactivés.

Fonctionnement du système de traction asservie

Le système de traction asservie fait partie du système Stabilitrak. Le système de traction asservie limite le patinage des roues en réduisant la puissance du moteur transmise aux roues (gestion du régime moteur) et par l'application des freins de chacune des roues (freinage/traction asservie) au besoin.

Le système de traction asservie est activé automatiquement lorsque le véhicule démarre. Il s'activera et le témoin lumineux du StabiliTrak clignotera s'il détecte que l'une des roues patine ou commence à perdre de l'adhérence lors de la conduite. Si la traction asservie est désactivée, seule la partie freinage/traction du système de traction asservie fonctionnera. La gestion du régime moteur sera désactivée. Dans ce mode, la puissance du moteur n'est pas réduite automatiquement et les roues motrices peuvent patiner plus librement. Cela peut provoquer l'activation continue de la commande freinage/traction.

Remarque: **Si vous laissez la(les) roue(s) d'un essieu patiner de manière excessive alors que les témoins StabiliTrak, de l'ABS et des freins sont allumés et que les messages CIB correspondants sont affichés, vous risquez de détériorer la boîte de transfert. Les réparations ne seraient pas couvertes par votre garantie. Réduire la puissance du moteur et ne pas faire patiner les roues de manière excessive lorsque ces témoins sont allumés et que ces messages sont affichés.**

Le système de traction asservie peut s'activer sur une chaussée sèche ou déformée ou dans des certaines conditions, comme une forte accélération en virage ou lors de passages ascendants ou rétrogradations brusques de la boîte de vitesses. Lorsque cela se produit, il se peut que vous remarquiez une réduction de l'accélération ou entendiez un bruit ou une vibration. Ceci est normal.

Si le régulateur automatique de vitesse est en fonction lorsque StabiliTrak s'active, le régulateur de vitesse se désactive automatiquement. Il peut être remis en fonction lorsque les conditions routières le permettent. Se reporter à la rubrique *Régulateur de vitesse automatique à la page 3-12*.

Le StabiliTrak peut aussi se désactiver automatiquement s'il détecte une anomalie du système. Si l'anomalie persiste après le redémarrage du véhicule, consulter le concessionnaire pour faire réparer le système.

Système de traction asservie (TCS)

Le véhicule est équipé d'un système de traction asservie (TCS) qui limite le patinage des roues. Ceci est particulièrement utile dans des conditions de routes glissantes. Le système fonctionne uniquement s'il détecte qu'une roue patine, ou qu'elle commence à perdre son adhérence. Lorsque ceci se produit, le système applique les freins pour limiter le patinage des roues et réduit également la puissance du moteur. On peut entendre ou ressentir le système fonctionner, ceci est normal.

Dans certaines conditions, le TCS peut fonctionner sur une chaussée sèche. Lorsque cela se produit, on peut constater une réduction de l'accélération ou un bruit de fonctionnement. Cela est normal et ne signifie pas que le véhicule présente un problème. Ces conditions peuvent comprendre une forte accélération dans un virage, un passage ascendant ou descendant brusque de la boîte de vitesses ou une conduite sur route cahoteuse.

Si le régulateur automatique de vitesse est en fonction lorsque le TCS commence à limiter le patinage des roues, le régulateur de vitesse se désactive automatiquement. Il peut être remis en fonction lorsque les conditions routières le permettent. Se reporter à la rubrique *Régulateur de vitesse automatique à la page 3-12*.

Le message SERVICE TRACTION CONTROL (réparer la traction asservie) apparaît au centralisateur informatique de bord (CIB) lorsqu'un problème de système de traction asservie ou de système antiblocage des freins a été détecté et que le véhicule doit être réparé. Se reporter à *Centralisateur informatique de bord - Avertissements et messages à la page 3-63*. Lorsque ce message est affiché, le système ne limite plus le patinage des roues. Adapter votre conduite en conséquence.

Le système de traction asservie est automatiquement activé lorsque le véhicule démarre. Pour limiter le patinage des roues, principalement sur des chaussées glissantes, le système doit toujours être activé. Le système de traction asservie peut toutefois être désactivé au besoin. Ce peut être le cas si le véhicule reste pris dans le sable, la boue ou la neige et qu'un va-et-vient du véhicule est requis. Se reporter à *Si le véhicule est coincé dans le sable, la boue ou la neige à la page 4-40*.

Pour désactiver le système, presser puis relâcher le bouton TCS.

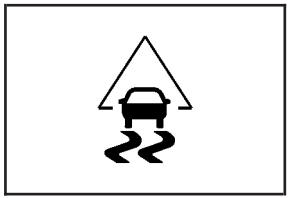

Ce témoin s'allume constamment lorsque le système de traction asservie est désactivé. Ce témoin clignote lorsque le système de traction asservie est activé.

Si le bouton TCS est pressé, le système de traction asservie se désactive et un message TRACTION CONTROL OFF (traction asservie désactivée) s'affiche au CIB. Presser de nouveau le bouton TCS pour remettre le système en fonction. Le message TRACTION CONTROL OFF disparaît alors. Le système de traction asservie se réinitialise lors de chaque cycle d'allumage.

L'ajout d'accessoires ne provenant pas du concessionnaire peut affecter les performances du véhicule. Se reporter à *Accessoires et modifications à la page 5-4*.

Essieu arrière verrouillable

L'essieu arrière à verrouillage peut donner au véhicule plus de traction provenant des roues arrière, en conduite tout-terrain, comme dans la boue, la neige, le sable, sur des pentes abruptes ou un terrain inégal.

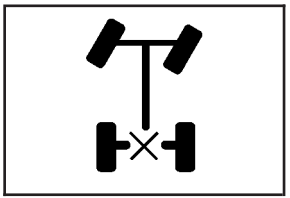

Le bouton utilisé pour activer ou désactiver la fonction est situé sous les boutons de la boîte de transfert, à droite du volant.

Pour verrouiller l'essieu arrière :

1. Placer la boîte de transfert en mode quatre roues motrices basse vitesse verrouillé. Seul ce mode permet de verrouiller l'essieu arrière. Pour plus de renseignements sur la boîte de transfert et le mode quatre roues motrices basse vitesse verrouillé se reporter à la rubrique *Transmission à quatre roues motrices en prise permanente à la page 2-42*.
2. Enfoncer le bouton lorsque le véhicule est arrêté ou se déplace à une vitesse inférieure à 3 km/h (2 mi/h).

Le témoin du bouton doit cesser de clignoter et demeurer allumé avant que l'essieu arrière se verrouille.

Remarque: **Si l'on essaie de verrouiller le pont arrière alors que le véhicule est coincé et que les roues tournent, la transmission du véhicule peut être endommagée. Les réparations ne seraient pas couvertes par la garantie du véhicule. Toujours verrouiller le pont arrière avant de se lancer dans des situations et/ou de parcourir du terrain où le véhicule risque de s'enliser.**

L'essieu arrière à verrouillage sera désengagé lorsque la vitesse du véhicule est supérieure à 64 km/h (40 mi/h), si la batterie du véhicule est faible et (ou) si la boîte de transfert est sortie du mode 4 roues motrices, gamme basse, verrouillé.

Remarque: **Si le pont du véhicule est verrouillé sur une chaussée, la transmission du véhicule peut être endommagée. Les réparations ne seraient pas couvertes par la garantie du véhicule. Ne pas utiliser le verrouillage de pont sur chaussée. Si la traction intégrale est nécessaire sur chaussée, utiliser uniquement la position Quatre roues motrices haute vitesse.**

Direction

Direction assistée

Si l'assistance de la direction assistée est interrompue en raison de l'arrêt du moteur ou d'une panne du système, le véhicule peut quand même être dirigé, mais ceci demandera beaucoup plus d'efforts.

Conseils en matière de direction

Il est important de prendre les virages à une vitesse raisonnable.

La traction en virage dépend de l'état des pneus et de la surface de la route, de l'angle d'inclinaison du virage, ainsi que de la vitesse du véhicule. Dans un virage, la vitesse constitue le seul facteur qui peut être contrôlé.

Si un ralentissement s'avère nécessaire, le faire avant d'entrer dans le virage, lorsque les roues avant sont en ligne droite.

Essayer d'ajuster la vitesse de manière à pouvoir conduire dans le virage. Garder une vitesse raisonnable et constante. Attendre d'être sorti du virage avant d'accélérer et le faire en douceur, une fois en ligne droite.

Manipulation du volant en situations d'urgence

Il y a des moments où un coup de volant peut être plus efficace que le freinage. Par exemple, vous passez le sommet d'une colline et vous vous apercevez qu'un camion est arrêté dans votre voie, une voiture sort soudainement de nulle part ou un enfant surgit entre deux voitures stationnées et s'immobilise directement devant vous. Ces problèmes peuvent être évités en freinant — si vous pouvez vous arrêter à temps. Mais parfois, cela est impossible, par manque d'espace. Voilà le moment de faire appel aux mesures d'évitement — se servir du volant pour éviter les obstacles.

Le véhicule peut très bien se comporter dans de telles situations d'urgence. Commencer par freiner. Se reporter à *Freinage à la page 4-4*. Il est préférable de réduire au maximum la vitesse à l'approche d'une éventuelle collision. Contourner ensuite l'obstacle, vers la droite ou la gauche, selon l'espace disponible.

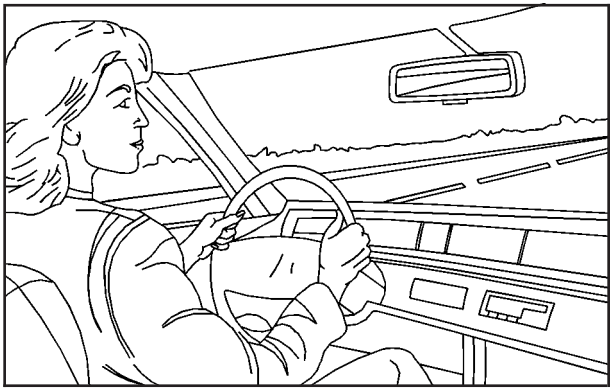

Une telle situation d'urgence nécessite une grande attention et une prise de décision rapide. Le volant pourra tourner très rapidement de 180 degrés sans en retirer les mains s'il est tenu aux positions recommandées de 9 et de 3 heures. Mais vous devez agir vite, tourner le volant rapidement et le faire revenir tout aussi rapidement en ligne droite une fois que vous avez évité l'obstacle.

Le fait que de telles situations d'urgence sont toujours possibles constitue une bonne raison pour adopter un style de conduite préventif en tout temps et pour bien attacher sa ceinture de sécurité.

Contrôle d'un dérapage sur l'accotement

Les roues droites du véhicule peuvent se déporter du bord de la route sur l'accotement en roulant.

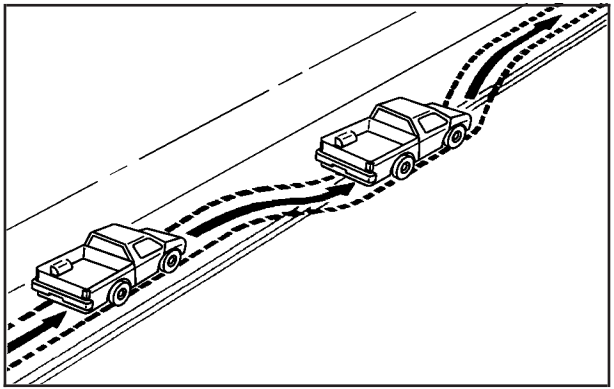

Si le niveau de l'accotement ne se trouve que légèrement sous la chaussée, vous devez pouvoir récupérer le véhicule relativement facilement. Relâcher la pédale d'accélérateur puis, si aucun obstacle n'est en vue, diriger le véhicule de sorte qu'il saute le bord de la chaussée. Tourner le volant de 3 à 5 po, 8 à 13 cm (un huitième de tour environ) jusqu'à ce que le pneu avant droit entre en contact avec le bord de la chaussée. Tourner ensuite le volant pour rouler en ligne droite sur la route.

Manoeuvre de dépassement

Le dépassement sur une route à deux voies est une manoeuvre dangereuse. Pour réduire les risques encourus lors d'un dépassement :

- Vérifier attentivement, sur la chaussée, les côtés et les voies transversales, l'absence de situations pouvant entraver la réussite du dépassement. Dans le doute, patienter.
- Surveiller les signaux, les marques et lignes au sol pouvant indiquer un virage ou une intersection. Ne jamais traverser une ligne ou une double ligne continue située de votre côté de la chaussée.
- Ne pas se rapprocher trop près du véhicule à dépasser, sous peine de réduire la visibilité.
- Attendre son tour pour dépasser un véhicule lent.
- Lorsque le véhicule est dépassé, se rabattre vers la droite.

Perte de contrôle

Il peut arriver que le point de contact des pneus avec la chaussée ne soit pas suffisant pour que les trois systèmes de commande — freins, direction et accélération — puissent réagir aux manoeuvres du conducteur. Voici ce que nous conseillent les experts de l'industrie automobile dans ces cas-là.

Peu importe la situation d'urgence, ne pas désespérer. Essayer de contrôler le volant et chercher continuellement une voie de sortie ou un chemin moins dangereux.

Dérapage

Lors d'un dérapage, le conducteur risque de perdre le contrôle du véhicule. Les conducteurs qui conduisent sur la défensive sont en mesure d'éviter la plupart des dérapages en adaptant leur conduite aux conditions existantes et en n'« abusant » pas de ces conditions. Toutefois, les dérapages sont quand même possibles.

Les trois types de dérapages correspondent aux trois systèmes de commande du véhicule. Lors d'un dérapage au freinage, les roues ne tournent pas. Dans un dérapage en virage, une trop grande vitesse dans une courbe fait que les pneus glissent ou perdent leur force de virage. En outre, dans un dérapage en accélération, une trop grande accélération fait que les roues motrices patinent.

Si le véhicule se met à glisser, enlever votre pied de l'accélérateur et orienter rapidement le véhicule dans la direction désirée. Si vous tournez le volant assez rapidement, le véhicule peut se redresser. Être toujours prêt à manoeuvrer le véhicule au cas où le dérapage se reproduit.

Évidemment, la traction est réduite en présence d'eau, de neige, de glace, de gravier ou d'autres matériaux sur la route. Par sécurité, ralentir et ajuster la conduite en fonction de ces conditions. Il est important de ralentir sur les surfaces glissantes puisque la distance de freinage du véhicule sera plus longue et que le contrôle du véhicule sera réduit.

Sur une chaussée dont la traction est réduite, éviter au maximum les coups de volant, les accélérations ou les freinages brusques y compris la réduction de la vitesse du véhicule au moyen d'une rétrogradation. Tout changement brusque pourrait entraîner le glissement des pneus. Il est possible que vous ne réalisiez pas que la surface est glissante avant que le véhicule ne commence à déraper. Apprendre à reconnaître les signes d'avertissement — s'il y a suffisamment d'eau, de glace ou de neige tassée sur la route pour créer une surface réfléchissante — et à ralentir lorsque vous avez des doutes.

Se rappeler que tout système de freinage antiblocage (ABS) ne vous aide à éviter que le dérapage au freinage.

Conduite tout terrain

Le système de sac gonflable est conçu pour fonctionner comme il faut dans plusieurs conditions, incluant la conduite tout terrain. Toujours porter votre ceinture de sécurité, conduire à des vitesses sécuritaires, surtout sur terrain accidenté.

La conduite en état d'ébriété peut être très dangereuse sur n'importe quelle route. C'est aussi certainement vrai pour la conduite tout terrain. Au moment où vous avez besoin d'être particulièrement vigilant et capable de démontrer une grande compétence de conduite, vos réflexes, votre perception, et votre discernement peuvent être affectés même par une petite quantité d'alcool. Vous risquez d'avoir un accident grave — ou même mortel — si vous conduisez en état d'ébriété ou si vous voyagez avec un conducteur qui a consommé de l'alcool.

La conduite tout terrain peut être amusasnte mais présente des dangers. Le plus grand danger provient du terrain lui-même. Hors des routes, les bandes de circulation ne sont pas indiquées, les courbes ne sont pas relevées et aucun panneau n'est présent. Les surfaces peuvent être glissantes, accidentées, en montée ou descente raide.

Eviter les virages serrés et les manoeuvres soudaines. Une erreur de conduite en tout terrain peut entraîner la perte de contrôle ou des tonneaux.

La conduite tout terrain fait appel à de nouvelles compétences. C'est pourquoi il importe de lire ces astuces et suggestions de conduite, pour que votre conduite tout-terrain soit plus sûre et agréable.

Préparation pour la conduite tout terrain

- Procéder aux réparations et entretiens nécessaires.
- S'assurer qu'il y a suffisamment de carburant, que les niveaux de liquide sont où il le faut et que la roue de secours est complètement gonflée.
- S'assurer de lire tous les renseignements relatifs aux véhicules tout terrain du présent manuel.
- S'assurer que tout équipement nécessaire — trousse de premiers soins, cellulaire, lampe de poche, etc. — est rangé correctement dans le véhicule.
- Retirer toute marche latérale amovible. Se reporter à *Marchepieds à la page 4-33*.
- S'assurer que tous les écrans sous la carrosserie, si le véhicule en a, sont correctement fixés.
- Prendre connaissance des lois locales s'appliquant à la conduite tout terrain ou se renseigner auprès des autorités locales.
- S'assurer de disposer de la permission nécessaire pour les terrains privés.

Chargement du véhicule pour la conduite tout terrain

⚠ ATTENTION:

- Un chargement empilé sur le plancher plus haut que les dossiers peut être projeté en avant lors d'un arrêt brusque. Vous ou vos passagers risquez d'être blessés. Charger en dessous de la hauteur des dossiers.
- Un chargement mal fixé sur le plancher peut être secoué en conduisant sur un terrain accidenté. Vous ou vos passagers peuvent être frappés par des objets projetés. Accrocher correctement le chargement.
- Des chargements lourds sur le toit augmentent la hauteur du centre de gravité du véhicule, ce qui risque de le renverser. Vous risquez d'être sérieusement blessé ou tué si le véhicule se renverse. Ne pas mettre les chargements lourds sur le toit mais dans le compartiment utilitaire. Garder le chargement dans le compartiment utilitaire le plus en avant et le plus bas possible.

Voici quelques points importants dont vous devez vous rappeler lorsque vous chargez le véhicule :

- Les articles lourds doivent être placés sur le plancher de chargement devant le pont arrière. Mettre les articles les plus lourds le plus à l'avant possible.
- S'assurer que le chargement est bien fixé, de sorte que les choses ne sont pas déplacées.

Vous trouverez d'autres renseignements importants aux rubriques *Chargement du véhicule à la page 4-45* et *Pneus à la page 5-65*.

Questions environnementales

La conduite tout terrain peut être une activité saine et amusante. Cependant, elle soulève aussi quelques questions environnementales. Nous comprenons bien ces questions et encourageons fortement les adeptes de la conduite tout terrain à suivre les règles de base suivantes afin de protéger l'environnement :

- Toujours conduire dans des régions, sur des pistes, des routes, réservées à la conduite tout terrain récréative. Obéir aux règlements affichés.
- Éviter de conduire d'une manière qui pourrait endommager la flore, arbustes, fleurs, arbres, régions herbagères, ou déranger la faune. Cela inclut le patinage des roues, le bris d'arbres, ou le passage inutile dans les ruisseaux et sur des sols mous.

- Toujours avoir en sa possession un sac pour les déchets et veiller à toujours ramasser tous les déchets avant de quitter le campement.
- Être extrêmement prudent lorsque vous faites un feu (là où il est permis d'en faire) et lorsque vous utilisez un réchaud de camping, et des lanternes.
- Ne jamais stationner votre véhicule au-dessus de l'herbe sèche ou d'autres matières inflammables qui pourraient prendre feu à cause de la chaleur dégagée par le système d'échappement du véhicule.

Voyages en régions isolées

Il est logique de préparer votre voyage à l'avance surtout si vous envisagez de voyager en régions isolées. S'assurer de connaître le terrain et bien planifier son itinéraire. Se procurer des cartes précises des pistes et du terrain. Se renseigner pour savoir s'il y aura des routes bloquées ou fermées.

C'est aussi une bonne idée de voyager en équipe avec au moins un autre véhicule, au cas où l'un des véhicules vient à présenter un problème.

Pour les véhicules équipés d'un treuil, s'assurer de lire les directives qui l'accompagnent. Dans une région isolée, un treuil peut être bien pratique pour vous dépanner. Cependant, il vous faut savoir comment l'utiliser correctement.

Caractéristiques de haute mobilité

Le véhicule présente une garde au sol en marche (A) de 25,4 cm (10 po) et une garde au sol à l'essieu (B) de 22,8 cm (9 po) tout en conservant une silhouette et un centre de gravité bas.

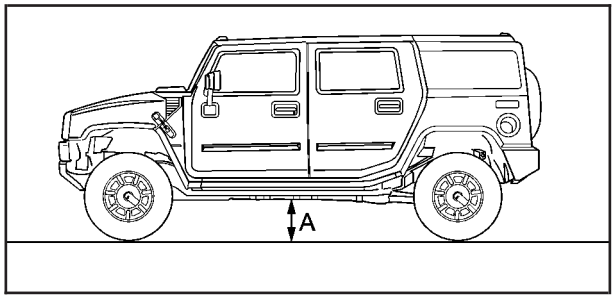

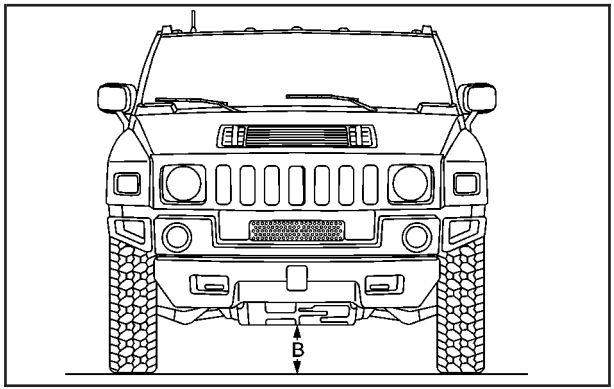

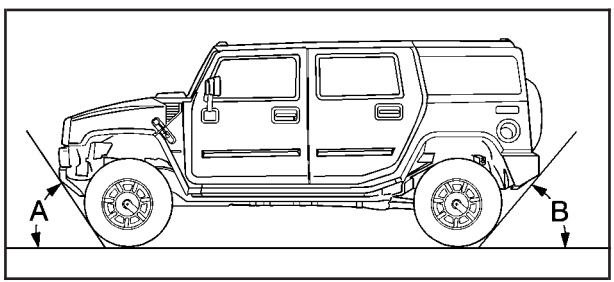

Le véhicule présente un angle d'approche (A) de 42° et un angle de départ (B) de 37°.

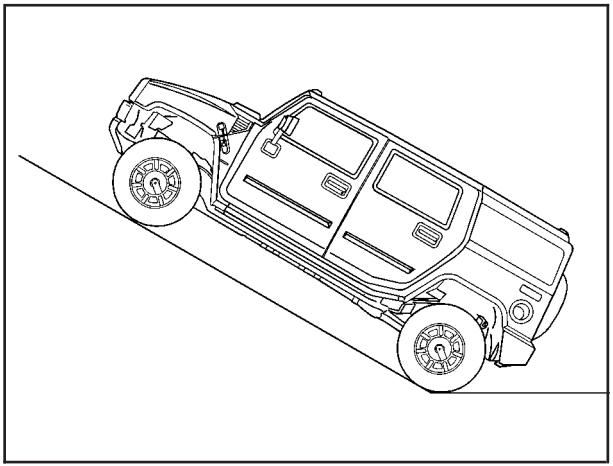

Les caractéristiques techniques de conception demandaient une pente minimale de 60% (31°), le véhicule étant complètement chargé, sur une surface à friction élevée, à une vitesse de 9,7 km/h (6 mi/h). D'après sa conception, le véhicule peut gravir cette pente que sur une courte durée. Ne jamais arrêter le véhicule, le faire tourner au ralenti ou le stationner sur cette pente.

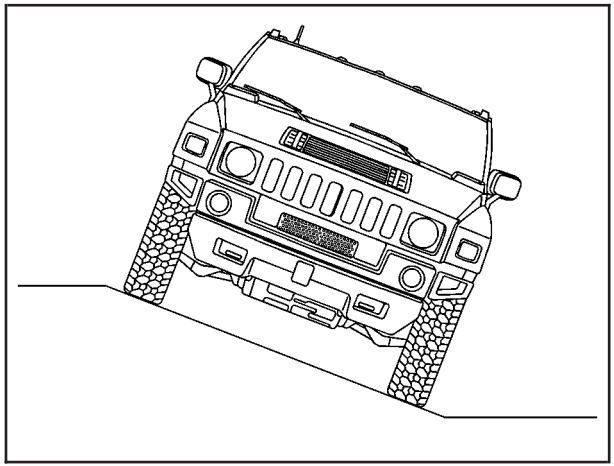

Le véhicule doit pouvoir traverser latéralement une pente de 40% (22°) à une vitesse de 9,7 km/h (6 mi/h) alors que le véhicule est complètement chargé sur une surface à friction élevée.

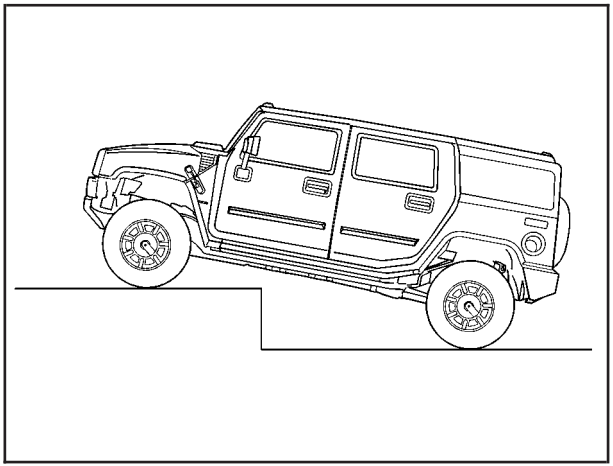

Le véhicule peut monter une marche de 40,6 cm (16 po) de haut. Il est préférable de monter une marche en l'approchant de côté plutôt qu'en ligne droite.

Techniques de fonctionnement des freins et de l'accélération pour la conduite tout-terrain

Pour les rondins, murs, roches, fossés très creux, collines, le sable, etc.

1. Arrêter complètement le véhicule. Ne pas faire monter le moteur à une vitesse au-dessus de la moyenne.
2. Sélectionner la gamme de vitesse adéquate de la boîte de vitesses et de la boîte de transfert; habituellement la première vitesse (1), quatre roues motrices gamme basse verrouillée pour de tels obstacles.
3. En cas de patinage des roues, conserver une accélération régulière, sans appliquer les freins, afin de permettre au système de traction asservie (TCS) de maîtriser le patinage des roues. Le TCS peut ne pas fonctionner si les freins sont appliqués.
4. Si le patinage des roues ne peut être maîtrisé par le TCS, enfoncer complètement la pédale de freinage du pied gauche afin d'arrêter le patinage.
5. S'éloigner de l'obstacle afin d'essayer une nouvelle approche.
6. Lorsque la première roue passe l'obstacle, se préparer à moduler le freinage et l'accélération pour conserver la maîtrise et éviter la chute d'un pneu causé par les obstacles. Suivre de nouveau cette procédure dans le cas des autres roues.

Pour les buttes, les ravinements, les versants qui se détachent, les fossés, etc.

En cas de patinage de roue lorsque le véhicule se déplace, le conducteur peut sentir de légères secousses du véhicule. Cela doit être cessé dès que possible pour éviter d'endommager les composants du véhicule. C'est une indication qu'une perte de traction se produit sur ce terrain. Le conducteur doit prendre les mesures suivantes :

1. Réduire la vitesse et freiner.
2. Bien évaluer le terrain et adapter la vitesse du véhicule et les gammes de vitesses en conséquence : 4HI (4 roues motrices gamme haute) pour une vitesse plus élevée et 4LO LOCK (4 roues motrices gamme basse verrouillée) pour un couple plus élevée et une vitesse plus basse. Il est habituellement recommandé d'engager la première vitesse (1) de la boîte de vitesses.
3. Appliquer une légère pression sur les freins au moment de sentir des secousses et continuer de maîtriser le véhicule en déplacement.
4. Se préparer à moduler le freinage et l'accélération en terrain difficile.

Familiarisation avec la conduite tout terrain

Vous avez intérêt à pratiquer la conduite tout terrain dans un endroit sûr et près de chez vous avant de vous aventurer dans les régions sauvages. La conduite tout terrain exige des techniques différentes.

Il faut être réceptif aux divers avertissements. Vos yeux, par exemple, doivent constamment scruter le terrain pour repérer les obstacles imprévus. Prêter l'oreille aux bruits anormaux des pneus ou du moteur. Vos bras, vos mains, vos pieds et tout votre corps devront réagir aux vibrations et aux rebondissements du véhicule.

Le contrôle du véhicule assure le succès de la conduite tout terrain. Une des meilleures façons de contrôler votre véhicule est d'en contrôler la vitesse. Lorsque vous conduisez vite :

- Vous avancez plus rapidement vers les objets et vous avez moins de temps pour réagir.
- Vous avez moins de temps pour scruter le terrain et repérer les obstacles.
- Le véhicule rebondit plus fortement lorsqu'il franchit des obstacles.
- Une distance de freinage plus longue est nécessaire, en particulier sur une surface non pavée.

⚠ ATTENTION:

Lorsque vous faites du hors route, les cahots et changements de direction rapides peuvent facilement vous projeter hors de votre siège. Ceci peut vous faire perdre le contrôle du véhicule et entraîner un accident. Aussi, que vous conduisiez sur la route ou hors de la route, vous et vos passagers devez attacher vos ceintures de sécurité.

Exploration du terrain

La conduite tout terrain peut vous mener sur des terrains de tout genre. Vous devez bien connaître le terrain et ses particularités.

État du terrain: La conduite tout terrain vous conduira peut-être sur de la terre durcie, du gravier, des roches, de l'herbe, du sable, de la boue, de la neige, ou de la glace. Chacune de ces surfaces affecte la direction, l'accélération, et le freinage de votre véhicule de diverses manières. Selon la surface, il se pourrait que le véhicule dérape ou glisse, que les roues patinent, que l'accélération soit retardée, que l'adhérence soit mauvaise, et que vous ayez besoin d'une plus grande distance pour freiner.

Obstacles sur le terrain: Les obstacles inaperçus ou cachés peuvent être dangereux. Une pierre, une bûche, un trou, une ornière, ou une bosse peuvent vous surprendre si vous ne vous y attendez pas. Ces obstacles sont souvent cachés par de l'herbe, des buissons, de la neige, ou même par les inégalités du terrain.

Tenir compte des points suivants :

- Le chemin devant vous est-il libre?
- Est-ce que le relief du terrain change brusquement plus loin devant?
- La conduite vous mène-t-elle en haut ou en bas d'une pente?
- Devrez-vous vous arrêter soudainement ou changer de direction rapidement?

Lorsque vous conduisez sur des obstacles ou sur un terrain accidenté, tenir fermement le volant. Les ornières, les fossés, ou autres inégalités du terrain peuvent vous faire lâcher le volant.

Lorsque vous conduisez sur des bosses, des roches ou d'autres obstacles, les roues peuvent quitter le sol. Si cela se produit, même avec une ou deux roues, vous ne pouvez pas contrôler le véhicule aussi bien ou vous pouvez en perdre totalement le contrôle.

Puisque vous ne serez pas sur une surface pavée, il est particulièrement important d'éviter les accélérations, virages brusques, freinages brusques.

D'une certaine façon, la conduite tout terrain exige une vigilance différente de celle requise pour la conduite sur les routes goudronnées ou sur les autoroutes. Il n'y a ni panneaux de signalisation, ni panneaux de limites de vitesse autorisée, ni feux de circulation. Vous devrez juger ce qui est prudent et ce qui ne l'est pas.

Traverser des obstacles

Angle d'approche — un élément crucial à la mobilité

Si l'on rencontre une dépression importante sur le terrain, ne pas y pénétrer en ligne directe; approcher la dépression à un angle minimal de 15° minimum (A) et maximal de 75° (B). Pour les dépressions très importantes, les fossés ou petits ravinements, rouler au débrayé en utilisant le moteur comme frein (vitesses les plus basses de la boîte de vitesses et de la boîte de transfert). Ensuite, utiliser les gammes de basses vitesses de la boîte de vitesses et de la boîte de transfert pour aller chercher de la puissance.

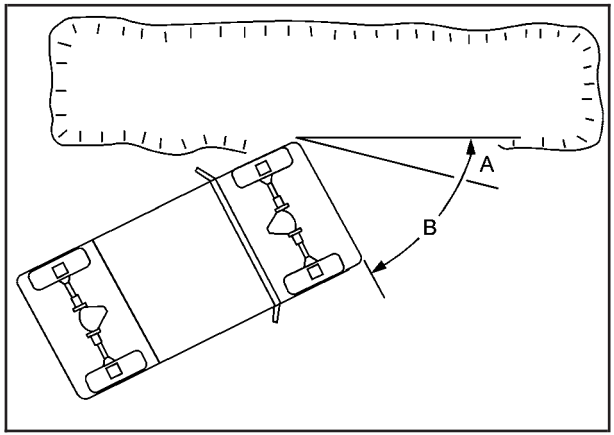

Diriger les pneus sur de grosses roches

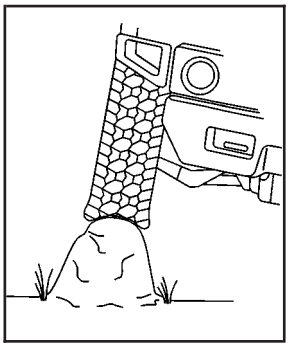

Ne pas passer entre les grosses roches; passer par-dessus et laisser le pneu couvrir la roche. La semelle du pneu est plus épaisse et résistante que sa paroi et elle est plus résiliente à l'impact que les composants du soubassement.

Traverser des rondins

En utilisant la technique appropriée, le véhicule peut traverser des rondins d'un diamètre de 25,4 cm (10 po) maximum. Approcher le rondin selon un angle de 15° environ (A) avec la boîte de vitesses en première (1), et la boîte de transfert en mode 4LO LOCK (quatre roues motrices gamme basse verrouillée) et « passer » le véhicule par-dessus, un pneu à la fois. Il sera peut être nécessaire de moduler la pédale de frein et l'accélérateur pour éviter un patinage. Ralentir le véhicule descendant du rondin à l'aide des freins.

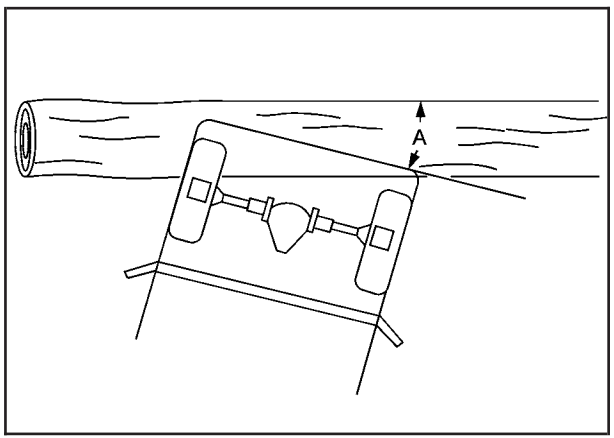

Conduite sur les côtes

Lors de la conduite tout terrain, vous devrez souvent monter, descendre, ou traverser une côte. Pour conduire prudemment sur les côtes, il faut faire preuve de jugement et bien connaître votre véhicule. Il est parfois impossible de gravir certaines côtes, peu importe la solidité de votre véhicule.

⚠ ATTENTION:

Beaucoup de pentes sont simplement trop raides pour les véhicules. Si vous les montez, vous calerez. Si vous les descendez, vous ne pourrez pas contrôler votre vitesse. Si vous les montez de biais, vous vous renverserez. Vous risquez d'être gravement blessé ou tué. En cas de doute sur l'importance de la pente, ne pas la monter.

Approche d’une côte

Quand vous vous approchez d’une côte, vous devez décider si elle est trop raide pour la monter, la descendre, ou la traverser. La pente peut être difficile à juger. Par exemple, une très petite côte peut avoir une pente constante et régulière avec une élévation si minime que vous pouvez en voir le sommet. Sur une grosse côte, la pente peut devenir de plus en plus raide au fur et à mesure que vous vous approchez du sommet, mais vous ne pourrez peut-être pas le voir, car votre vue du sommest bloquée par des buissons, de l’herbe, ou des arbustes.

Prendre ce qui suit en considération lorsque vous approchez d’une côte :

- La pente est-elle constante ou la côte devient-elle nettement plus raide à certains endroits?
- L’adhérence au flanc de la côte est-elle bonne ou est-ce que la surface fera glisser les pneus?
- Existe-t-il un chemin qui vous permettra de monter et de descendre la côte en ligne droite ou devrez-vous effectuer des manoeuvres de virage?
- Y a-t-il des obstacles sur la côte qui risquent de bloquer votre chemin (pierres, arbres, bûches ou ornières)?
- Qu’y a-t-il de l’autre côté de la côte? Y a-t-il un escarpement, un remblai, une descente ou une clôture? Si vous l’ignorez, descendre du véhicule et monter la pente à pied. C’est la meilleure façon de le découvrir.
- La côte est-elle simplement trop accidentée? Les côtes raides présentent souvent des ornières, des ravins, des trous et des roches exposées, parce qu’elles sont davantage soumises aux effets de l’érosion.

Ascension d’une côte

Lorsque vous décidez qu’il est sans danger de monter la côte :

- Utiliser la basse vitesse de la boîte de vitesses et de la boîte de transfert et bien tenir le volant.
- Conduire doucement en commençant à monter la côte et essayer de maintenir une vitesse constante. Ne pas utiliser plus de puissance qu’il ne faut afin que les roues ne commencent pas à patiner ou à glisser.
- Laisser le système de traction fonctionner pour maîtriser tout dérapage de roue. Le système de traction asservie est conçu pour modérer le patinage de roue grâce à une certaine capacité à s’enfoncer et à monter avec puissance le versant.
- Ne pas poursuivre si le véhicule éprouve des secousses ou si la suspension saute. Les organes de transmission et les composants de suspension risquent d’être endommagés. Une mauvaise technique de conduite n’est pas couverte par la garantie du véhicule.

⚠ ATTENTION:

Tourner ou conduire sur des pentes raides peut être dangereux. Vous pouvez perdre le contrôle, glissez latéralement et éventuellement vous retourner. Vous risquez d’être sérieusement blessé ou tué. Pour les conduites en pente, essayer toujours d’aller tout droit vers le haut.

- Si possible, essayer de monter la côte en ligne droite. Si la route est sinueuse, il serait sans doute préférable de trouver une autre route.
- Réduire légèrement la vitesse lorsque vous approchez du sommet.
- Attacher un drapeau sur votre véhicule pour qu’il soit plus visible pour la circulation venant en sens inverse sur les pistes ou les côtes.
- Klaxonner juste avant d’arriver au sommet de la côte afin de signaler votre présence aux véhicules venant en sens inverse.
- Allumer les phares même pendant la journée. Ils rendent votre véhicule plus visible pour les autres conducteurs.

⚠ ATTENTION:

La conduite sur les crêtes à vitesse rapide peut provoquer un accident. Il peut y avoir des trous, des talus, des falaises ou même un autre véhicule. Vous risquez d'être sérieusement blessé ou tué. Dès que vous approchez du haut d'une pente, ralentir et rester attentif.

Si le moteur cale ou est sur le point de caler et que le véhicule ne peut atteindre le sommet de la côte :

- Appuyer sur la pédale de freinage pour arrêter le véhicule et l'empêcher de reculer. Serrer aussi le frein de stationnement.
- Si le moteur tourne encore, déplacer le levier de vitesses à la position de marche arrière (R), desserrer le frein de stationnement et reculer lentement en marche arrière (R) vers le bas de la côte.
- Si le moteur a calé, il sera nécessaire de le remettre en marche. Pédale de frein enfoncée et frein de stationnement serré, passer à la position de stationnement (P) dans le cas d'une boîte de vitesses automatique. Faire redémarrer le moteur. Déplacer ensuite le levier de vitesses à la position de marche arrière (R), desserrer le frein de stationnement et reculer lentement en ligne aussi droite que possible vers le bas de la côte, en marche arrière (R).
- Pendant que vous reculez, placer la main gauche sur le volant à la position de midi. De cette façon, vous saurez si les roues sont en ligne droite et vous serez capable de diriger le véhicule lors de la descente. Il vaut mieux reculer avec les roues en ligne droite plutôt qu'avec les roues tournées vers la gauche ou la droite. Le risque de capotage augmente si vous tournez trop le volant vers la gauche ou vers la droite.

Voici ce qu'il ne faut pas faire si le moteur cale ou est sur le point de caler en montant une côte :

- Ne jamais essayer de prévenir le calage en passant au point mort (N) pour emballer le moteur et regagner l'élan vers l'avant. Cette manoeuvre ne fonctionnera pas. Votre véhicule reculera très rapidement et vous pourriez perdre le contrôle.
- Ne jamais essayer de faire demi-tour si le moteur est sur le point de caler lorsque vous montez une côte. Si la côte est assez raide pour que le moteur cale, elle est aussi assez raide pour faire capoter le véhicule si vous essayez de faire demi-tour. Si vous ne pouvez pas monter la côte, vous devez la descendre en reculant en ligne droite.

Si après avoir calé vous tentez de reculer dans la pente et décidez que vous ne pouvez pas le faire, serrer le frein de stationnement, passer à la position de stationnement (P) et arrêter le moteur. Quitter le véhicule et aller chercher de l'aide. Sortir du côté montée et rester à l'écart du trajet du véhicule s'il devait rouler vers le bas de la côte. Ne pas placer la boîte de transfert au point mort (N) lorsque vous quittez le véhicule. La laisser en prise.

⚠ ATTENTION:

Engager la boîte de transfert en position point mort (N) peut faire rouler votre véhicule même si la boîte de vitesses est en position de stationnement (P). C'est parce que la position de point mort (N) de la boîte de transfert a priorité sur la boîte de vitesses. Vous ou une autre personne pouvez être blessé. Avant de quitter le véhicule, appliquer le frein de stationnement et régler le levier de vitesses à la position de stationnement (P). Mais ne pas engager la boîte de transfert en position de point mort (N). Laisser la boîte de transfert à la position 4 HI (4 roues motrices, gamme haute), 4 HI Lock (4 roues motrices, gamme haute, verrouillé) ou 4LO Lock (4 roues motrices, gamme basse, verrouillé).

Descente d’une côte

Quand vous devez descendre une côte, considérer :

- Quelle est la raideur de la côte? Est-ce que je serai capable de garder le contrôle du véhicule?
- Comment est le terrain? Régulier? Inégal? Glissant? Est-il recouvert de terre durcie? De gravier?
- Est-ce qu’il y a des obstacles cachés? Des ornières? Des bûches? Des roches?
- Qu’y a-t-il au bas de la côte? Un bord de ruisseau caché, un fond de rivière rocailleux?

Si vous pensez pouvoir descendre une côte en toute sécurité, essayer de diriger votre véhicule en ligne droite et utiliser une position de basse vitesse. De cette façon, la résistance du moteur assistera les freins et ils n’auront pas à faire tout le travail. Descendre lentement, en gardant le contrôle de votre véhicule en tout temps.

⚠ ATTENTION:

Un freinage trop fort en descente peut provoquer une surchauffe de vos freins. Vous risquez de perdre le contrôle et de provoquer un grave accident. Serrer doucement les freins en descente et utiliser une petite vitesse pour contrôler la vitesse du véhicule.

Choses à éviter lors de la descente :

- Lorsque vous descendez une côte, éviter de prendre des virages qui vous feraient traverser la côte. Une côte qui n’est pas trop raide pour descendre peut être trop raide pour traverser. Votre véhicule risque de capoter.
- Ne jamais descendre une côte lorsque la boîte de vitesses est au point mort (N), c’est-à-dire ne pas « rouler en roue libre ». Les freins devront faire tout le travail, ce qui pourrait les faire surchauffer et leur faire perdre leur efficacité.

Le risque de calage est beaucoup plus important en montée, mais si le moteur cale en descente :

1. Arrêter votre véhicule en enfonçant la pédale de frein et serrer le frein de stationnement.
2. Passer à la position de stationnement (P). Redémarrer le moteur tout en maintenant la pédale de frein enfoncée.
3. Passer à une position de basse vitesse, desserrer le frein de stationnement et conduire en ligne droite vers le bas de la côte.
4. Si le moteur ne démarre pas, sortir du véhicule et aller chercher de l’aide.

Conduite en croisant une pente

Tôt ou tard, vous verrez probablement une piste qui croise la pente d'une côte. Si cela se produit, vous devrez décider si vous allez croiser la pente ou non. Considérer les points suivants :

⚠ ATTENTION:

Le fait de traverser une pente trop raide peut faire basculer le véhicule. Il y des risques de subir des blessures graves ou mortelles. En cas de doute sur la raideur d'une pente, ne pas la traverser. Essayer plutôt de trouver une autre voie.

- Une côte que l'on peut monter ou descendre en ligne droite peut être trop raide pour être croisée. Quand vous montez ou descendez directement une côte, l'empattement (la distance entre les roues avant et les roues arrière) réduit la probabilité que le véhicule déboule. Cependant, quand vous croisez une pente, la largeur de la voie (distance entre les roues de gauche et les roues de droite) est beaucoup plus étroite et pourrait ne pas empêcher le capotage du véhicule. De plus, la conduite en croisant une pente met plus de poids sur les roues qui sont vers le bas de la pente. Cela pourrait faire glisser le véhicule vers le bas ou le faire capoter.
- L'état du terrain peut aussi présenter un problème quand vous croisez une pente. En effet, le gravier meuble, la boue ou même l'herbe mouillée peuvent faire glisser les pneus de côté, vers le bas. Si le véhicule glisse de côté, il peut heurter quelque chose (une roche, une ornière, etc.) qui le fera capoter.
- Les obstacles cachés peuvent accentuer la raideur d'une pente. Si les roues du côté du haut de la pente roulent sur une roche ou si les roues du côté du bas tombent dans une ornière ou une dépression, votre véhicule peut pencher davantage.

C'est pour des raisons de ce genre que vous devez décider si vous essayerez de croiser une pente ou non. Même si une piste croise une pente, cela ne signifie pas que vous devez la suivre. Il se peut que le dernier véhicule qui a essayé de la croiser ait capoté.

Si vous sentez que votre véhicule commence à glisser de côté, le diriger vers le bas de la pente. Cela devrait redresser le véhicule et l'empêcher de glisser latéralement. Cependant, le meilleur moyen d'éviter que cela ne se produise, c'est de descendre du véhicule et de « parcourir à pied le trajet », afin de savoir de quoi a l'air la surface avant de rouler dessus.

Calage du moteur sur une pente

⚠ ATTENTION:

Sortir du véhicule du côté de la descente (vers le bas) si celui-ci est arrêté en travers d'une pente est dangereux. Si le véhicule se renverse, vous risquez d'être écrasé ou tué. Sortir toujours du côté de la montée (vers le haut) et rester à l'écart du passage où le véhicule risque de capoter.

Si le moteur de votre véhicule cale pendant que vous croisez une pente, s'assurer que vous (et vos passagers) sortez du véhicule du côté du haut de la pente, même si la porte de ce côté est plus difficile à ouvrir. Si vous sortez de l'autre côté et que le véhicule commence à capoter, vous serez directement dans sa voie.

Si vous devez descendre la côte, rester hors de la trajectoire du véhicule s'il capotait.

Conduite dans la boue, le sable, la neige ou sur la glace

Lorsque vous conduisez dans la boue, la neige ou le sable, les roues n'ont pas une bonne adhérence. Vous ne pouvez pas accélérer rapidement, les virages sont plus difficiles et les distances de freinage plus longues.

Il est préférable d'utiliser une position de basse vitesse lorsque vous conduisez dans la boue — plus la boue est profonde, plus la vitesse devrait être basse. Dans la boue très profonde, il est important que votre véhicule continue d'avancer pour éviter l'embourbement.

Quand vous conduisez sur le sable, la traction des roues change. Sur le sable meuble, comme sur les plages ou les dunes de sable, les pneus auront tendance à s'enfoncer dans le sable, ce qui affectera la direction, l'accélération, et le freinage. Conduire à une vitesse réduite et éviter les virages brusques et les manoeuvres rudes.

La neige durcie ainsi que la glace offrent la pire adhérence pour les pneus. Sur de telles surfaces, le contrôle est facilement perdu. Sur la glace mouillée, par exemple, l'adhérence est si mauvaise que vous aurez de la difficulté à accélérer. Si vous réussissez à rouler, la difficulté à diriger et à freiner peut vous faire glisser et perdre la maîtrise.

⚠ ATTENTION:

La conduite sur des lacs, étangs ou rivières gelés peut être dangereuse. Les sources sous-marines, les courants sous la glace ou les dégels soudains peuvent fragiliser la glace. Votre véhicule passerait à travers la glace et vous et vos passagers risqueraient de se noyer. Conduire uniquement votre véhicule sur des surfaces sûres.

Conduite dans l'eau

⚠ ATTENTION:

La conduite dans l'eau peut être dangereuse. L'eau profonde peut faire glisser le véhicule en aval et le conducteur et les passagers risquent de se noyer. S'il ne s'agit que d'une eau peu profonde, elle peut toujours rendre la terre boueuse de façon à faire déraper les pneus et vous faire perdre l'équilibre. Le véhicule risque de basculer. Ne pas rouler dans l'eau courante.

La pluie battante peut provoquer une inondation soudaine, ce qui exige des précautions extrêmes.

Connaître la profondeur de l'eau avant d'y pénétrer. Ne pas le tenter si l'eau est assez profonde pour recouvrir les moyeux de roues, les essieux ou le tuyau d'échappement — vous ne passerez probablement pas au travers. L'eau profonde peut endommager l'essieu et d'autres pièces du véhicule. Le véhicule peut traverser une eau dont la profondeur maximale est de 50 cm (20 po). Savoir évaluer si l'eau est plus profonde que ceci avant d'y pénétrer.

Si l'eau n'est pas trop profonde, la traverser lentement. À grande vitesse, l'eau éclabousse le système d'allumage et le moteur peut caler. Le véhicule peut aussi caler si le tuyau d'échappement se retrouve submergé. Tant que le tuyau d'échappement sera sous l'eau, vous serez incapable de faire redémarrer le moteur. Quand vous traversez de l'eau, ne pas oublier que des freins mouillés peuvent faire augmenter la distance de freinage. Se reporter à *Conduite sous la pluie et sur routes mouillées à la page 4-35*.

Après la conduite tout terrain

Enlever toute broussaille ou les débris qui se seraient accumulés sous la carrosserie, le châssis, ou le capot. Ces éléments présentent un risque d'incendie.

Après avoir été dans la boue ou le sable, faire nettoyer et vérifier les garnitures de freins. Ces matières peuvent produire un glaçage, ce qui entraîne un freinage inégal. Vérifier le moteur et les refroidisseurs d'huile à la recherche d'une accumulation de boue. Bien nettoyer ces dispositifs afin d'assurer un bon refroidissement. Vérifier la structure de la carrosserie, la direction, la suspension, les roues, les pneus et le système d'échappement à la recherche de dommages. De plus, vérifier les conduites d'alimentation et le système de refroidissement à la recherche de fuites.

Votre véhicule aura besoin d'entretien plus fréquemment à cause de la conduite tout terrain. Se reporter au programme d'entretien pour obtenir plus de renseignements.

Marchepieds

Si votre véhicule est équipé de marches amovibles, les enlever avant de conduire hors route afin d'assurer une garde au sol accrue de votre véhicule et d'éviter d'endommager les marches latérales qui pourraient traîner ou heurter des obstacles.

Remarque: **Ne pas conduire en tout terrain si les marchepieds sont attachés sur le véhicule. Vous risquez d'endommager les marchepieds et/ou le châssis de votre véhicule s'ils s'accrochent ou traînent contre un obstacle. Ces dommages ne seraient pas couverts par la garantie du véhicule. Toujours retirer les marchepieds avant de conduire le véhicule en tout terrain.**

Conduite de nuit

Il est plus dangereux de conduire la nuit que le jour parce que les facultés de certains conducteurs sont plus susceptibles d'être affaiblies par l'alcool, la drogue, la fatigue ou en raison d'une mauvaise vision nocturne.

Quelques conseils de conduite de nuit :

- Être prévoyant.
- Ne pas conduire en état d'ébriété.
- Réduire l'éblouissement provoqué par les phares en ajustant le rétroviseur intérieur.
- Ralentir et maintenir un espace plus important entre vous et les autres véhicules afin que les phares puissent éclairer une zone plus importante à l'avant du véhicule.
- Prendre garde aux animaux.
- En cas de fatigue, quitter la route.
- Ne pas porter de lunettes de soleil.
- Éviter de se diriger directement vers des phares en approche.
- Maintenir la propreté du pare-brise et de toutes les glaces du véhicule — intérieures et extérieures.
- Conserver un regard mobile, particulièrement en virage.

Personne ne voit aussi bien la nuit que le jour. En outre, avec l'âge cette différence est encore plus marquée. La nuit, un conducteur âgé de 50 ans peut avoir besoin d'au moins deux fois plus de lumière pour voir la même chose qu'un conducteur âgé de 20 ans.

Conduite sous la pluie et sur routes mouillées

La pluie ou un sol mouillé peuvent diminuer l'adhérence du véhicule et sa capacité à s'arrêter et accélérer. Conduire toujours plus lentement dans ces conditions et éviter de traverser de grandes flaques, de profondes étendues d'eau ou des eaux vives.

⚠ ATTENTION:

Les freins humides peuvent causer des accidents. Ils peuvent fonctionner moins bien lors d'un arrêt rapide et peuvent entraîner une déviation d'un côté. Vous risqueriez de perdre le contrôle du véhicule.

Après avoir traversé une grande flaque d'eau ou une station de lavage automobile, enfoncer légèrement la pédale de frein jusqu'à ce que les freins fonctionnent normalement.

... /

ATTENTION: (suite)

Un courant d'eau vive génère une force importante. Il peut emporter votre véhicule et provoquer la noyade des occupants du véhicule. Ne pas ignorer les avertissements de la police et se montrer extrêmement prudent lors d'une tentative de traversée d'un courant d'eau vive.

Aquaplanage

L'aquaplanage est dangereux. De l'eau peut s'accumuler sous les pneus, au point que vous roulez en fait sur de l'eau. Une telle situation peut se produire si la route est assez mouillée et si vous conduisez suffisamment rapidement. En aquaplanage, il y a peu ou pas de contact entre votre véhicule et la route.

Il est impossible de toujours prévoir l'aquaplanage. Le meilleur conseil est de ralentir quand la route est mouillée.

Autres conseils pour la conduite sous la pluie

Outre le fait de ralentir, en cas de conduite sous la pluie il est toujours bon :

- D'accroître la distance entre les véhicules.
- De dépasser avec prudence.
- De maintenir les essuie-glaces en bon état.
- De remplir le réservoir de liquide lave-glace.
- Garder toujours les pneus en bon état, avec une semelle d'une profondeur adéquate. Se reporter à la rubrique *Pneus à la page 5-65*.
- Désactiver le régulateur de vitesse.

Avant de partir pour un long trajet

Pour préparer votre véhicule en vue d'un long trajet, penser à le faire contrôler par votre concessionnaire avant le départ.

Les points à vérifier de votre côté sont les suivants :

- *Liquide de lave-glaces :* le réservoir est-il plein? Les glaces sont-elles propres, à l'intérieur comme à l'extérieur?
- *Balais d'essuie-glaces :* sont-ils en bon état?
- *Carburant, huile moteur, autres liquides :* avez-vous vérifié tous les niveaux?
- *Lampes :* fonctionnent-elles toutes? Sont-elles propres?
- *Pneus :* en bon état? Gonflés à la pression recommandée?
- *Conditions climatiques et cartes :* est-il prudent de circuler? Les cartes sont-elles à jour?

Hypnose de la route

Toujours rester attentif à ce qui vous environne pendant que vous roulez. Si vous vous assoupissez, trouver un lieu sûr pour arrêter votre véhicule et vous reposer.

Autres conseils :

- Votre véhicule doit être bien ventilé.
- La température de l'habitacle doit être fraîche.
- Parcourir la route des yeux vers l'avant et sur les côtés.
- Vérifier souvent le rétroviseur et les instruments du véhicule.

Routes onduleuses et de montagne

La conduite sur des pentes abruptes ou des routes de montagne diffère de la conduite sur un terrain plat ou vallonné. Les conseils suivants sont d'application dans de telles conditions :

- Le véhicule doit être maintenu en bon état.
- Vérifier tous les niveaux, les freins, les pneus, le circuit de refroidissement et la boîte de vitesses.
- Dans les descentes ou les longues côtes, sélectionner un rapport inférieur.

⚠ ATTENTION:

Si vous ne rétrogradez pas, les freins peuvent devenir si chauds qu'ils ne fonctionneront pas bien. Le freinage sera de ce fait médiocre, voire inexistant. Ceci peut causer un accident. Rétrograder pour laisser le moteur assister les freins en cas de forte pente.

⚠ ATTENTION:

Descendre une pente en position N (point mort) ou contact coupé est dangereux. Les freins ont à supporter tout l'effort de ralentissement et peuvent tellement surchauffer qu'ils ne fonctionnent plus bien. Le freinage sera de ce fait médiocre, voire inexistant. Ceci peut causer un accident. Laisser toujours tourner le moteur et la boîte de vitesses en prise dans une descente.

- Rester dans votre voie. Ni prendre de larges virages, ni traverser la ligne médiane. Conduire à une vitesse qui vous permet de rester dans votre voie.
- Au sommet des côtes : rester vigilant du fait qu'un obstacle peut se trouver sur votre voie (voiture bloquée, accident).
- Rester attentif aux signaux routiers spéciaux (zone de chute de pierres, routes sinueuses, longues pentes, zones avec interdiction de dépassement) et s'y conformer.

Voir *Conduite tout terrain à la page 4-15* pour l'information au sujet de la conduite hors route.

Conduite hivernale

Conduite dans la neige ou sur la glace

Rouler prudemment aux endroits où de la neige ou de la glace s'accumule entre les pneus et la route, diminuant la traction ou l'adhérence. De la glace humide peut apparaître à 0°C (32°F) environ lorsque de la pluie verglaçante commence à tomber, ce qui diminue encore plus la traction. Éviter de rouler sur de la glace humide ou sous une pluie verglaçante jusqu'à ce que les roues puissent être salées ou sablées.

Rouler avec précaution, quelles que soient les conditions. Accélérer en douceur pour ne pas perdre de traction. Une accélération trop rapide provoque le patinage des roues et lisse la surface sous les pneus, ce qui diminue la traction.

Tenter de ne pas perdre le peu d'adhérence que vous avez. Si vous accélérez trop rapidement, les roues motrices patineront et poliront davantage la surface sous les pneus.

Le *Système de traction asservie (TCS) à la page 4-9* accroît la capacité d'accélération sur chaussée glissante, mais ralentir et adapter la conduite aux conditions routières. Dans la neige profonde, désactiver le système de traction asservie pour faciliter le maintien du véhicule en mouvement à basse vitesse.

Système de freinage antiblocage (ABS) à la page 4-5 améliore la stabilité du véhicule au cours d'un freinage brutal sur route glissante, mais applique les freins plus tôt que sur un revêtement sec.

Maintenir une distance plus grande par rapport au véhicule précédent sur toute surface glissante et être attentif aux endroits glissants. Même su une route dégagée des plaques de glace peuvent se former en des endroits ombragés. Une courbe ou un viaduc peut rester glacé alors que la zone environnante ne l'est plus. Éviter les manoeuvres et freinages brusques sur la glace.

Désactiver la régulation de vitesse, si le véhicule en est doté, sur surface glissante.

Tempête de neige

Se retrouver bloqué dans la neige peut être préoccupant. Rester près du véhicule jusqu'à ce que des secours soient à proximité. Utiliser si possible *Assistance routière à la page 7-7*. Pour obtenir de l'aide et maintenir la sécurité des occupants du véhicule :

- Activer *Feux de détresse à la page 3-6*.
- Accrocher un tissu rouge au rétroviseur extérieur.

⚠ ATTENTION:

La neige peut obturer l'échappement sous le véhicule. Ceci peut entraîner une pénétration de gaz d'échappement dans l'habitacle. Les gaz d'échappement du moteur peuvent pénétrer dans le véhicule. Ceux-ci contiennent du monoxyde de carbone (CO) invisible et inodore, qui peut entraîner une perte de conscience, voire la mort.

Si le véhicule est bloqué dans la neige:

- Éliminer la neige entourant la base du véhicule, particulièrement celle qui obstrue le tuyau d'échappement.
- Vérifier à nouveau de temps en temps si de la neige ne s'accumule pas là.
- Ouvrir d'environ 5 cm (2 po) la glace du côté qui se trouve à l'abri du vent pour faire entrer de l'air frais.
- Ouvrir complètement les bouches d'air sur ou sous le tableau de bord.
- Régler le système de climatisation de sorte qu'il n'amène que de l'air extérieur et régler le ventilateur à la vitesse maximale. Voir Système de climatisation dans l'index.

... /

ATTENTION: (suite)

Pour plus de renseignements sur le monoxyde de carbone, se reporter à *Échappement du moteur à la page 2-53*.

La neige peut obturer l'échappement sous le véhicule. Ceci peut entraîner une pénétration de monoxyde de carbone (CO) dans l'habitacle. Le CO peut entraîner une perte de conscience, voire la mort. Invisible et inodore, vous ne pouvez pas savoir s'il est présent dans le véhicule. Enlever la neige accumulée autour de votre véhicule, surtout celle qui bloque le tuyau d'échappement

Faire tourner le moteur pendant de courtes périodes uniquement pour maintenir un peu de chaleur, mais en restant prudent.

Pour préserver le carburant, ne faire tourner le moteur que pendant de courtes périodes pour réchauffer le véhicule, puis le couper et fermer presque complètement les glaces pour conserver la chaleur. Répéter ceci jusqu'à l'arrivée des secours, mais uniquement lorsque le froid devient vraiment insupportable. Bouger autour du véhicule pour se réchauffer est également utile.

S'il faut du temps pour que les secours arrivent, enfoncer de temps en temps légèrement la pédale d'accélérateur pour que le moteur tourne à un régime supérieur au ralenti. Ceci permet de maintenir la charge de la batterie afin de pouvoir redémarrer le véhicule et d'utiliser les phares pour demander de l'aide. Effectuer ceci le moins souvent possible pour économiser le carburant.

Si le véhicule est coincé dans le sable, la boue ou la neige

Faire patiner lentement et avec précaution les roues pour libérer le véhicule s'il est pris dans du sable, de la boue, de la glace ou de la neige. Se reporter à *Va-et-vient du véhicule pour le sortir à la page 4-40*.

Si le véhicule est équipé d'un système de traction asservie, celui-ci peut s'avérer utile pour dégager un véhicule embourbé. Se reporter à Système de traction asservie de votre véhicule dans l'index. Si le véhicule est trop embourbé pour que le système de traction asservie puisse dégager le véhicule, désactiver le système de traction asservie et utiliser la méthode du balancement.

⚠ ATTENTION:

Si vous faites patiner les pneus à grande vitesse, ils peuvent éclater et vous ou d'autres personnes pourriez être blessés. Le véhicule peut surchauffer, entraînant un incendie dans le compartiment moteur ou d'autres dommages. Éviter autant que possible le patinage des roues et éviter de dépasser 55 km/h (35 mi/h) au compteur de vitesse.

Pour plus d'informations sur l'utilisation de chaînes à neige sur le véhicule, se reporter à *Chaînes à neige à la page 5-89*.

Va-et-vient du véhicule pour le sortir

Faire tourner le volant à gauche et à droite pour dégager la zone entourant les roues avant. Le système de traction asservie s'active lorsqu'il détecte un patinage des roues. Passer d'avant en arrière entre les positions de marche arrière (R) et un rapport de marche avant, en faisant patiner les roues le moins possible.

Pour éviter l'usure de la boîte de vitesses, attendre la fin du patinage des roues pour changer de rapport. Relâcher la pédale d'accélérateur pendant les changements de rapport et appuyer légèrement sur la pédale d'accélérateur quand la boîte de vitesses est en prise. Un lent patinage des roues vers l'avant et l'arrière causera un mouvement de bascule qui pourra désembourber le véhicule. En cas d'échec, un remorquage peut s'avérer nécessaire. Vous pouvez également utiliser les boucles de récupération. Si le véhicule doit être remorqué, se reporter à *Remorquage du véhicule à la page 4-52*.

Boucles de récupération

⚠ ATTENTION:

Ces boucles, durant leur utilisation, subissent une forte pression. Tenir les personnes éloignées des boucles et des chaînes ou câbles durant leur utilisation. Toujours tirer le véhicule en ligne droite. Ne jamais tirer sur les boucles selon un angle transversal. Les boucles pourraient se détacher et vous ou d'autres personnes pourriez être blessés par le retour de la chaîne ou du câble.

Remarque: **Ne jamais remorquer le véhicule en utilisant des crochets de récupération. Le véhicule risquerait de subir des dommages, non couverts par la garantie.**

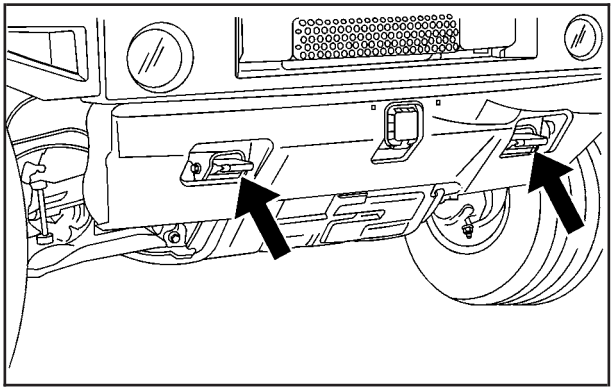

Devant du véhicule

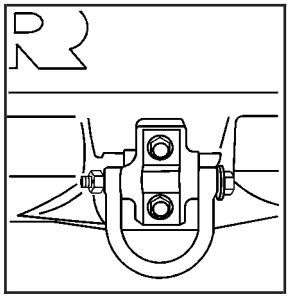

Arrière du véhicule

Votre véhicule peut être équipé de boucles de récupération qui se trouvent à l'avant et à l'arrière du véhicule. Vous devrez peut-être les utiliser si le véhicule est immobilisé hors route et qu'il doit être remorqué à un endroit où vous pourrez reprendre la route.

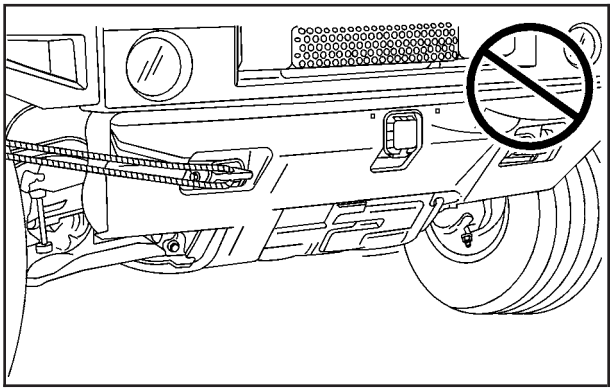

Trousse de premiers soins et trousse à outils

Si le véhicule en est équipé, la trousse de premiers soins et d'outils se trouve dans le compartiment de rangement derrière la roue de secours sur les modèles SUV. Elle est maintenue en place à l'aide d'un crochet et d'une courroie avec fixation à boucle.

Sur les modèles de camions utilitaires sport, la trousse se trouve dans le compartiment de chargement arrière, côté passager du véhicule.

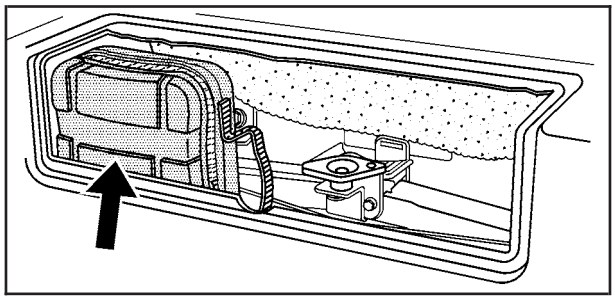

La trousse comprend une trousse de premiers soins, une lampe de poche, un manomètre et un jeu d'outils tout usage.

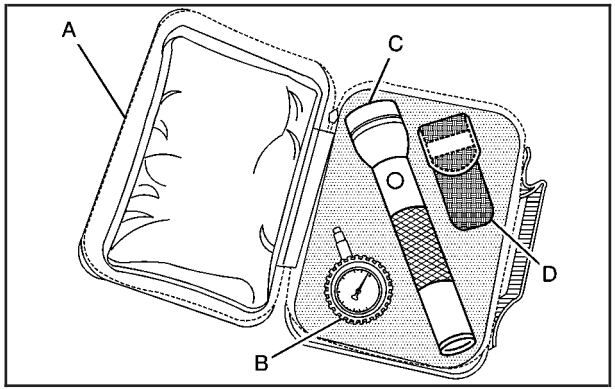

Le manomètre comporte un bouton de remise à zéro dans la tige du manomètre. Après avoir pris la lecture de pression, appuyer sur le bouton pour remettre à zéro le manomètre.

Récepteur monté à l’avant

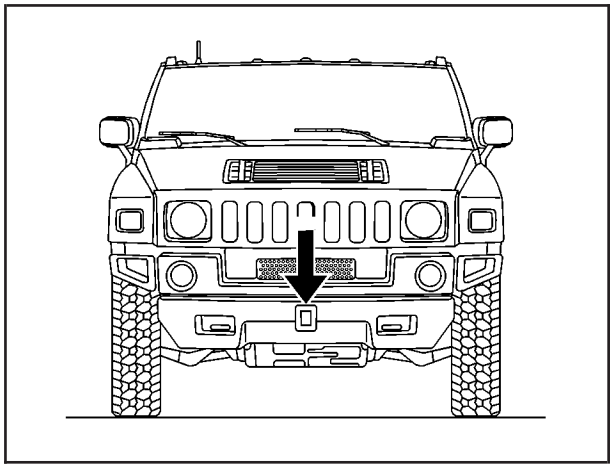

Ce véhicule est pourvu d’un attelage fixé à l’avant.

L’attelage peut être utilisé avec une plate-forme à treuil électrique (décrite plus loin dans cette section) ou avec d’autres accessoires.

Ne jamais utiliser un attelage fixé à l’avant pour tracter une remorque.

Plate-forme de treuil à commande électrique

Vous pouvez utiliser la plate-forme électrique à treuil (le cas échéant) avec un treuil après-vente. Raccorder le treuil à la plate-forme et le câblage au véhicule selon les directives du fabricant de treuil.

Remarque: **Ne pas utiliser la plate-forme du treuil pour tirer à une tension supérieure à 4 082 kg (9 000 livres). Le châssis du véhicule risquerait de subir des dommages. Ces dommages ne seraient pas couverts par la garantie du véhicule.**

Si un treuil est utilisé pour sortir un autre véhicule, suivre les directives du fabricant du treuil et observer les points suivants pour éviter d’endommager votre véhicule :

- Si possible, ancrer votre véhicule, sur le côté opposé au treuil, à un objet fixe et solide.

  Si le dépannage se fait à l’avant, utiliser les deux crochets de sauvetage arrière. Si le dépannage se fait à l’arrière, utiliser les deux crochets de sauvetage avant.
- Placer le levier sélecteur au point mort (N).
- Appliquer les freins pour immobiliser votre véhicule et bloquer les roues pour l’empêcher de se déplacer.

Remarque: **La transmission pourrait subir des dommages lorsque l'on utilise un treuil à moteur pour faire sortir un autre véhicule alors que la transmission se trouve dans une vitesse. Toujours laisser la transmission au point mort (N).**

Remarque: **Le fait de faire passer le véhicule dans un lave-auto automatique lorsque le véhicule est équipé d'un treuil peut endommager le véhicule et le lave-auto. Toujours retirer le treuil du véhicule avant d'utiliser un lave-auto automatique. Se reporter à *Lavage du véhicule à la page 5-119* pour de plus amples renseignements.**

Si un treuil est utilisé pour sortir votre véhicule, suivre les directives du fabricant du treuil pour une autorécupération et observer les points suivants pour éviter d'endommager votre véhicule :

- Ne pas récupérer votre véhicule en enroulant le câble de dépannage autour d'un objet (par exemple, un bloc de poulie ou un arbre) pour le rattacher aux crochets de sauvetage de votre véhicule.
- Attacher toujours le câble de dépannage directement à un dispositif d'ancrage solide situé devant le véhicule pour tirer en ligne droite.

Chargement du véhicule

Il est très important de connaître le poids que peut transporter le véhicule. Ce poids est appelé capacité nominale du véhicule et comprend le poids des occupants, du chargement et de tous les accessoires d'après-vente installés. Deux étiquettes affichées sur votre véhicule indiquent le poids qui peut être transporté de manière sécuritaire : l'étiquette d'information sur les pneus et le chargement et l'étiquette de conformité.

⚠ ATTENTION:

Ne pas dépasser ni le PNBV ni le PNBE tant pour l'essieu avant que pour le pont arrière. Autrement, il se peut que des pièces du véhicule brisent, ce qui peut modifier la tenue de route et provoquer une perte du maîtrise et causer une collision. De plus, la surcharge peut réduire la durée utile du véhicule.

Étiquette d’information sur les pneus et le chargement

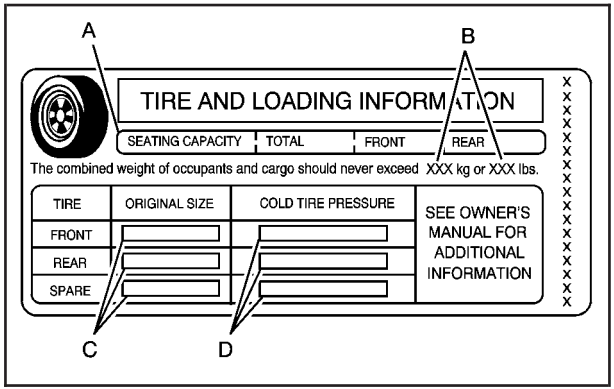

Exemple d’étiquette

L’étiquette d’information sur les pneus et le chargement concernant votre véhicule en particulier se trouve sur le montant central (montant B). Si vous ouvrez la porte du conducteur, vous trouverez cette étiquette sous le butoir du verrou de porte. Elle comporte le nombre de places assises (A), et le poids maximum du véhicule (B), en kilogrammes et en livres.

L’étiquette d’information sur les pneus et le chargement indique également les dimensions des pneus d’origine (C) et la pression recommandée à froid (D). Pour plus de renseignements sur les pneus et leur pression, se reporter à *Pneus à la page 5-65* et *Gonflement - Pression des pneus à la page 5-72*.

L’étiquette de conformité renferme aussi des renseignements importants relatifs à la charge. Le poids nominal brut du véhicule (PNBV) et le poids nominal brut sur l’essieu (PNBE) pour les essieux avant et arrière y sont reportés. Se reporter à la rubrique « Étiquette de conformité » plus loin dans cette section.

Étapes permettant de déterminer la limite correcte de charge

1. Rechercher la mention « The combined weight of occupants and cargo should never exceed XXX kg or XXX lbs » (le poids combiné des occupants et du chargement ne doit jamais excéder XXX kg ou XXX lb) située sur l'étiquette de votre véhicule.
2. Déterminer le poids combiné du conducteur et des passagers qui prendront place dans le véhicule.
3. Soustraire le poids combiné du conducteur et des passagers de XXX kg ou XXX lb.
4. Le poids obtenu représente le poids de la charge et des bagages disponible. Par exemple, si le poids XXX égale 1 400 lb et que cinq occupants pesant 150 lb chacun prendront place dans le véhicule, le poids de la charge et des bagages disponible sera de 650 lb (1 400 – 750 (5 x 150) = 650 lb).
5. Déterminer le poids combiné des bagages et de la charge ajoutés au véhicule. Ce poids ne peut excéder pas le poids de la charge et des bagages déterminé à l'étape 4.
6. Si vous tractez une remorque à l'aide de votre véhicule, la charge de cette remorque sera transférée à votre véhicule. Consulter ce manuel afin de connaître l'incidence du tractage d'une remorque sur le poids de la charge et des bagages que votre véhicule peut transporter.

Se reporter à la rubrique *Traction d'une remorque à la page 4-58* pour obtenir des renseignements importants sur la façon de tracter une remorque de manière sécuritaire.

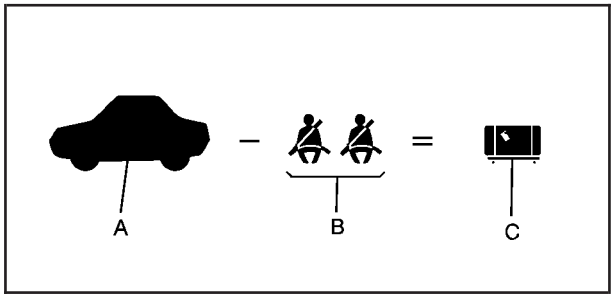

Exemple 1

Article	Description	Total
A	Capacité nominale du véhicule dans l'exemple 1 =	453 kg (1 000 lb)
B	Soustraire le poids des occupants évalué à 68 kg (150 lb) × 2 =	136 kg (300 lb)
C	Poids disponible pour les occupants et le chargement =	317 kg (700 lb)

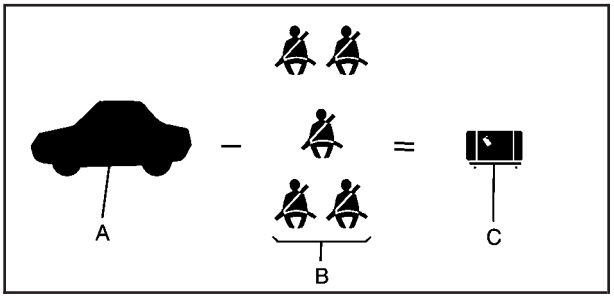

Exemple 2

Article	Description	Total
A	Capacité nominale du véhicule dans l'exemple 2 =	453 kg (1 000 lb)
B	Soustraire le poids des occupants évalué à 68 kg (150 lb) × 5 =	340 kg (750 lb)
C	Poids disponible pour le chargement =	113 kg (250 lb)

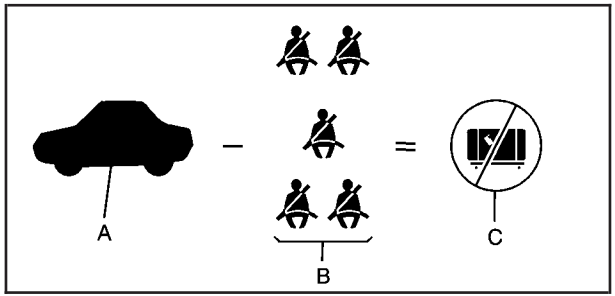

Exemple 3

Article	Description	Total
A	Capacité nominale du véhicule dans l'exemple 3 =	453 kg (1 000 lb)
B	Soustraire le poids des occupants évalué à 91 kg (200 lb) × 5 =	453 kg (1 000 lb)
C	Poids disponible pour le chargement =	0 kg (0 lb)

Se reporter à l'étiquette d'information sur le chargement des pneus afin de connaître les renseignements relatifs à la capacité nominale de votre véhicule et aux places. Le poids combiné du conducteur, des passagers et de la charge ne doit jamais dépasser la capacité nominale du véhicule.

Étiquette de conformité

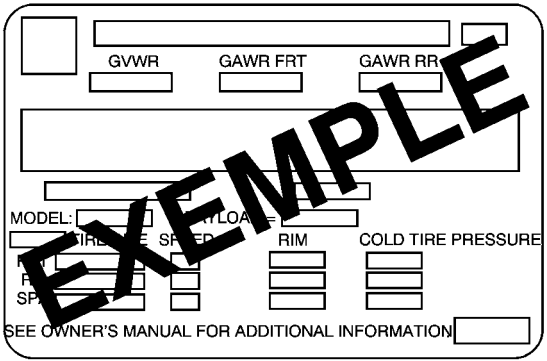

L'étiquette de conformité du véhicule se trouve sur le bord arrière de la porte du conducteur.

L'étiquette indique la capacité nominale du véhicule, appelée poids nominal brut du véhicule (PNBV). Le PNBV comprend le poids du véhicule, de tous les passagers, du carburant et de la charge.

L'étiquette de conformité indique également le poids nominal brut sur l'essieu (PNBE), c'est-à-dire les poids maximaux pour les essieux avant et arrière. Pour établir exactement ces charges, faire peser votre véhicule à un poste de pesée. Le concessionnaire peut vous aider. S'assurer de bien répartir la charge uniformément de part et d'autre de la ligne médiane.

Ne jamais dépasser le PNBV de votre véhicule ni le PNBE, tant pour l'essieu avant que pour l'essieu arrière.

De plus, si vous transportez une charge lourde, vous devez la répartir.

⚠ ATTENTION:

Ne pas dépasser ni le PNBV ni le PNBE tant pour l'essieu avant que pour le pont arrière. Autrement, il se peut que des pièces du véhicule brisent, ce qui peut modifier la tenue de route et provoquer une perte du maîtrise et causer une collision. De plus, la surcharge peut réduire la durée utile du véhicule.

Votre garantie ne couvre ni les pièces ni les éléments qui se brisent à la suite d'une surcharge.

Cette étiquette vous aidera à déterminer le poids de la charge et de l'équipement installé que votre camionnette peut transporter.

L'utilisation de pièces de suspension plus lourdes pour augmenter la durabilité peut ne pas modifier les poids nominaux du véhicule. Demander au concessionnaire de vous expliquer la façon appropriée de charger votre véhicule.

Si vous mettez des objets — tels que des valises, des outils, des paquets ou toute autre chose dans votre véhicule — ces objets se déplacent aussi rapidement que votre véhicule. Si vous devez freiner ou effectuer un virage rapidement ou si vous avez une collision, ces objets continueront à se déplacer.

⚠ ATTENTION:

Les objets dans votre véhicule peuvent heurter et blesser des personnes pendant un arrêt brusque, un virage soudain ou une collision.

- Placer les objets dans l'espace de chargement de votre véhicule. Tenter de répartir le poids uniformément.
- Ne jamais empiler d'objets lourds, comme des valises, dans le véhicule plus haut que les dossiers des sièges.
- Ne pas laisser de dispositif de protection pour enfant non fixé dans votre véhicule.
- Lorsque vous transportez un objet dans le véhicule, le fixer si possible.
- Ne pas laisser un siège plié vers le bas sans nécessité.

Ce manuel comprend également des renseignements importants sur le remorquage durant la conduite tout-terrain. Se reporter à la rubrique « Chargement du véhicule pour la conduite tout terrain », sous la section *Conduite tout terrain à la page 4-15*.

Équipement électrique ajouté après-vente

Si vous voulez transporter des articles amovibles, il vous faudra peut-être limiter le nombre de passagers. S'assurer de peser le véhicule avant d'acheter et d'installer un nouvel équipement.

Remarque: **Surcharger le véhicule peut l'endommager. Les réparations ne seront pas couvertes par votre garantie. Ne pas surcharger le véhicule.**

S'assurer de ne pas dépasser le poids nominal brut sur l'essieu (PNBE) avant ou arrière.

Le poids total autorisé en charge (PTAC) est le poids maximal du chargement que votre véhicule peut transporter. Il ne comprend pas le poids des occupants, mais vous pouvez compter environ 68 kg (150 lb) par siège.

Le chargement total ne doit pas dépasser le poids nominal de chargement (PNC) de votre véhicule.

Remorquage

Remorquage du véhicule

Pour éviter tout dommage, le véhicule en panne doit être remorqué sans que les quatre roues ne reposent sur le sol. Consulter votre concessionnaire ou un service de remorquage professionnel en cas de remorquage du véhicule. Se reporter à *Assistance routière à la page 7-7*.

Pour faire remorquer le véhicule derrière un autre véhicule à des fins récréatives — comme derrière une autocaravane, se reporter à « Remorquage récréatif d'un véhicule ».

Remorquage d'un véhicule récréatif

Le remorquage récréatif de véhicules signifie remorquer le véhicule derrière un autre véhicule, comme par exemple derrière une autocaravane. Les deux types de remorquage récréatif de véhicule les plus communs sont appelés « remorquage pneumatique » (remorquer le véhicule en laissant les quatre roues sur la route) et le « remorquage avec chariot » (remorquer le véhicule en laissant deux roues sur la route et deux autres roues surélevées à l'aide d'un appareil appelé « chariot »).

Voici certaines choses importantes dont vous devez tenir compte avant d'effectuer un remorquage récréatif :

- Quelle est la capacité de remorquage du véhicule tractant? S'assurer de lire les recommandations du fabricant du véhicule tractant.
- Quelle est la distance à parcourir? Il y a des restrictions quant à la distance et à la durée du remorquage de certains véhicules.
- Le matériel de remorquage approprié sera-t-il utilisé? Consulter votre concessionnaire ou un professionnel en remorquage pour obtenir des conseils supplémentaires et des recommandations sur les équipements.
- Le véhicule est-il prêt à être remorqué? Tout comme la préparation du véhicule pour de longs déplacements, vous devez vous assurer que votre véhicule est prêt à être remorqué. Se reporter à *Avant de partir pour un long trajet à la page 4-36*.

Remorquage pneumatique

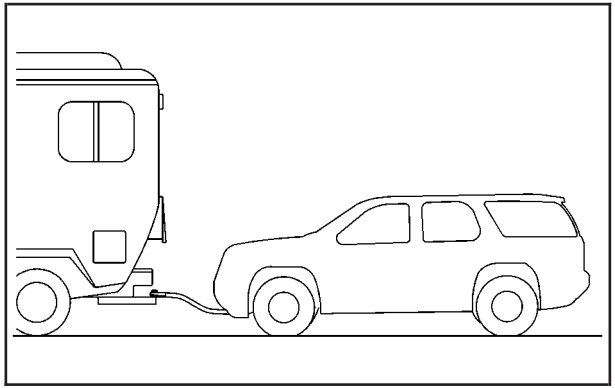

Ce véhicule à traction intégrale permanente peut être tracté par remorquage pneumatique par l'avant. Il est également possible de le remorquer en le plaçant sur un véhicule remorqueur à plate-forme, les quatre roues ne touchant pas le sol. Il n'est pas possible de remorquer ce type de véhicule à l'aide d'un chariot.

Procédure à suivre pour faire remorquer le véhicule :

1. Placer la boîte de vitesses à la position de stationnement (P).
2. Couper le moteur, mais laisser le commutateur d'allumage en position ACC/ACCESSORY (accessoires).
3. Serrer à fond le frein de stationnement.
4. Attacher solidement le véhicule à remorquer au véhicule tracteur.

⚠ ATTENTION:

Si la boîte de transfert d'un véhicule à quatre roues motrices en prise permanente est passée au point mort (N), celui-ci peut se mettre à rouler même si la boîte de vitesses est à la position de stationnement (P). Le conducteur ou d'autres personnes pourraient être blessés. S'assurer que le frein de stationnement est fermement serré avant de passer la boîte de transfert au point mort (N).

5. Passer la boîte de transfert au point mort (N). Se reporter à *Transmission à quatre roues motrices en prise permanente à la page 2-42* pour la procédure appropriée à suivre pour sélectionner la position de point mort (N) du véhicule.
6. Ne desserrer le frein de stationnement qu'après avoir solidement attaché le véhicule à remorquer au véhicule tracteur.
7. Tourner la clé de contact en position ACC/ACCESSORY (accessoires).
8. Débrancher la batterie si le véhicule doit être remorqué sur de longues distances ou de longues périodes.

Lorsque le véhicule est remorqué pendant de longues durées, démarrer le véhicule le plus souvent possible pour éviter le déchargement de la batterie. Cela ne peut être effectué que lorsque le véhicule tracteur est à l'arrêt.

Remorquage avec chariot

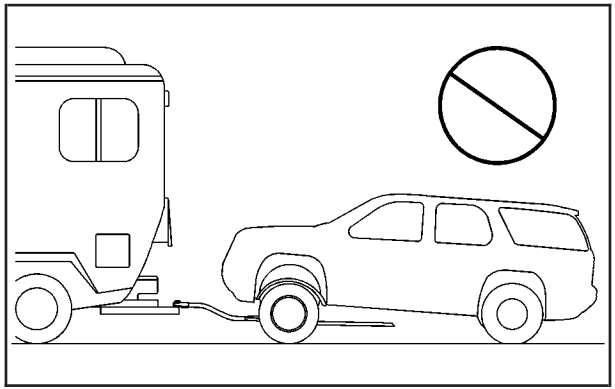

Le véhicule ne peut être remorqué à l'aide d'un chariot. S'il faut le remorquer derrière un autre véhicule, suivre la procédure de remorquage pneumatique indiquée précédemment.

Remarque: **Le remorquage du véhicule par chariot endommage les organes de transmission. Ne pas remorquer le véhicule avec un chariot.**

Suspension arrière à hauteur étendue réglable

Si le véhicule est pourvu de cette fonction, elle est comprise dans le système de suspension pneumatique électronique.

La hauteur de suspension arrière réglable permet de lever l'arrière du véhicule d'environ 5 cm (2 po) au-dessus la hauteur normale. Cela peut être utile pour la conduite hors route où une garde au sol accrue peut être requise pour franchir un obstacle.

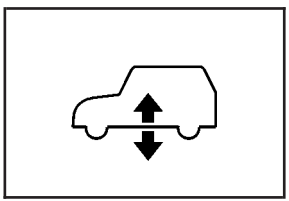

Le bouton qui commande cette fonction est situé dans le tableau de bord, à droite du volant.

Pour utiliser cette fonction, s'assurer que les conditions suivantes sont présentes :

- Le moteur doit tourner.
- Les portes doivent être fermées. La suspension ne montera ni ne descendra si une porte est ouverte.
- La vitesse du véhicule doit être inférieure à 64 km/h (40 mi/h). Sinon, le système ne sera pas activé.

Enfoncer le bouton de réglage de hauteur pour monter l'arrière du véhicule.

Un témoin logé dans le bouton se mettra à clignoter au moment de monter l'arrière du véhicule. Après avoir atteint la hauteur étendue (il peut falloir une minute), le témoin cessera de clignoter et demeurera allumé pendant que la suspension du véhicule est à la hauteur étendue.

Pour baisser le véhicule à la hauteur de suspension normale, appuyer de nouveau sur le bouton. Le témoin logé dans le bouton clignotera durant la descente de suspension. Le témoin du bouton cesse de clignoter et s'éteint lorsque la suspension a atteint la hauteur normale.

Cette fonction permettra de baisser le véhicule à la hauteur normale si sa vitesse dépasse 64 km/h (40 mi /h).

Cette fonction peut être utilisée pour monter, descendre une pente abrupte ou rouler sur sa crête, ce qui peut aider à éviter que le pare-chocs arrière frotte sur la base de la pente ou que le véhicule touche le sol (centrage élevé) sur la crête de la pente.

Ne pas utiliser cette fonction durant le tractage d'une remorque.

Système de suspension à air commandé électroniquement

Ce dispositif permet à la suspension pneumatique électronique de maintenir l'arrière du véhicule à niveau dans toutes les conditions de charge. Le système maintient le véhicule à la hauteur de suspension sélectionnée. Deux hauteurs de suspension sont proposées : hauteur normale et hauteur accrue. La hauteur accrue n'est disponible que si la vitesse du véhicule est inférieure à 64 km/h (40 mi/h). Si le véhicule est à la hauteur accrue et que sa vitesse excède 64 km/h (40 mi/h), le système revient automatiquement à la hauteur normale.

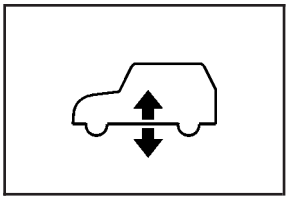

L'activation et la désactivation de la hauteur accrue sont commandées par ce commutateur du tableau de bord.

Le système comprend un compresseur, deux capteurs de hauteur et deux ressorts pneumatiques soutenant le véhicule.

Le système est activé lorsque le moteur démarre et désactivé lorsque le contact est mis sur OFF (arrêt). Le moteur doit tourner pour pouvoir soulever l'arrière du véhicule et les portes doivent être fermées pour permettre la transition entre hauteur normale et hauteur accrue.

On peut entendre le compresseur fonctionner lorsque le système est actif, et le relâchement de l'air, similaire à un sifflement. Ceci est normal.

La correction de niveau de charge ne fonctionnera pas normalement si le boyau du dispositif de gonflage est relié à la sortie de ce dernier. Retirer le boyau de la sortie du dispositif lorsqu'il n'est pas utilisé. Se reporter à la rubrique *Accessoire de gonflage à la page 5-90*.

Protection contre la surcharge et la surchauffe

La protection contre la surcharge est conçue pour protéger la suspension pneumatique et indique au conducteur que le véhicule est surchargé.

Si la hauteur de la suspension arrière reste basse, c'est que la charge sur l'essieu arrière dépasse le PNBE (poids nominal brut sur l'essieu). Lorsque le mode de protection contre la surcharge est activé, le compresseur fonctionne pendant environ 30 secondes à une minute sans monter le véhicule, selon le degré de surcharge. Cette situation se reproduira chaque fois que le contact est mis, jusqu'à ce que la charge sur l'essieu arrière devienne inférieure au PNBE. Le système peut se réactiver sans actionner le commutateur d'allumage si une partie de la charge excessive est retirée.

Si le PNBE arrière total (poids nominal brut sur l'essieu) est atteint, la suspension peut être légèrement sous le niveau. C'est normal et ne signifie pas que la suspension pneumatique est défectueuse.

Dans certains cas le compresseur peut cesser de fonctionner à cause d'une surchauffe. Ceci est normal. En cas de surchauffe anormale le compresseur arrêtera de fonctionner et le message SERVICE SUSPENSION SYSTEM (faire réparer le système de suspension) sera affiché au CIB. Se reporter à *Centralisateur informatique de bord - Avertissements et messages à la page 3-63* pour plus d'informations.

Traction d’une remorque

⚠ ATTENTION:

Le conducteur peut perdre la maîtrise du véhicule pendant le tractage d’une remorque si l’équipement utilisé n’est pas adéquat ou si le véhicule n’est pas conduit de façon correcte. Par exemple, si la remorque est trop lourde, les freins risquent de fonctionner de manière insuffisante — voire pas du tout. Le conducteur et les passagers pourraient être gravement blessés. Le véhicule pourrait également être détérioré et les réparations ne seraient pas couvertes par la garantie du véhicule. Ne pas tracter de remorque sans respecter toutes les consignes de cette section. Demander conseil à votre concessionnaire.

Remarque: **Tracter une remorque de manière incorrecte peut endommager le véhicule et entraîner des réparations coûteuses non couvertes par la garantie du véhicule. Vous trouverez dans la présente section des conseils sur la traction des remorques. Vous pourrez également obtenir des renseignements importants relatifs à ce sujet auprès de votre concessionnaire.**

Pour déterminer la capacité de remorquage du véhicule, lire la rubrique « Poids de la remorque » plus loin dans cette section.

La conduite avec remorque est différente de celle sans remorque. Le remorquage modifie la maniabilité, l’accélération, le freinage, la durabilité et la consommation. Pour tracter une remorque correctement et de manière sécuritaire, il faut utiliser l’équipement et la méthode appropriés.

Cette rubrique donne des conseils importants sur la traction de remorque et présente des règles de sécurité ayant fait leurs preuves et qui assureront votre sécurité et celle de vos passagers. Il convient donc de lire cette section attentivement avant de tracter une remorque.

Traction d’une remorque

Voici quelques points importants à prendre en ligne de compte :

- Plusieurs lois, telles que celles qui s’appliquent aux limites de vitesse, régissent la traction de remorque. S’assurer que l’ensemble véhicule-remorque est conforme non seulement aux lois de votre province ou territoire, mais aussi à celles des régions où vous conduirez. Vous pouvez vous renseigner à ce sujet auprès de la police provinciale ou d’État.
- Considérer l’utilisation d’un dispositif antiroulis. Voir la section « Attelages » plus loin dans la présente section.
- Ne pas tracter de remorque pendant les premiers 800 km (premiers 500 milles) d’un véhicule neuf. Le moteur, les essieux ou d’autres composants pourraient être endommagés.
- Ensuite, pendant les premiers 800 km (premiers 500 milles) de remorquage, ne pas rouler à plus de 80 km/h (50 mi/h) et ne pas faire de démarrage à pleins gaz. Le respect de ces directives facilitera le rodage du moteur et d’autres pièces du véhicule pour la traction de lourdes charges.
- Les véhicules peuvent remorquer en position de marche avant (D). Sélectionner un rapport inférieur si la boîte de vitesses change trop souvent de rapport avec une lourde charge ou en montagne. Se reporter à « Mode de remorquage » plus loin.

Trois considérations importantes sont à prendre en compte avec le poids :

- Le poids de la remorque
- Le poids au timon
- Le poids reposant sur les pneus du véhicule

Poids de la remorque

Quel est le poids maximal de la remorque que votre véhicule peut tracter en toute sécurité?

Cela dépend de l’utilisation de l’ensemble véhicule-remorque. Par exemple, la vitesse, l’altitude, la déclivité, la température extérieure et la fréquence d’utilisation du véhicule pour tracter une remorque sont tous des facteurs importants. Cela dépend aussi de l’équipement spécial monté sur le véhicule, et du poids au timon que votre véhicule peut supporter. Pour de plus amples renseignements, se reporter à « Poids au timon ».

Le poids maximal de la remorque est calculé en supposant que seul le conducteur prend place dans le véhicule remorqueur et que celui-ci est équipé de tout le matériel nécessaire à la traction de remorque. Le poids du matériel optionnel supplémentaire, des passagers et du chargement du véhicule remorqueur doit être soustrait du poids maximal de la remorque.

Utiliser le tableau suivant pour déterminer quel poids peut atteindre le véhicule en fonction du modèle du véhicule et des options.

Moteur	Rapport de pont	Poids maximal de la remorque	**PNBC
Moteur V8 de 6,2 L (SUV)	3,73	3 720 kg (8 200 lb)	6 804 kg (15 000 lb)
Moteur V8 de 6,2 L (SUT)*	3,73	3 720 kg (8 200 lb)	6 804 kg (15 000 lb)
*Les véhicules utilitaires sport (SUT) ne sont ni conçus ni prévus pour remorquer des remorques à sellette d'attelage et à cheville d'attelage surbaissée. **Le poids nominal brut combiné (PNBC) correspond au poids total autorisé du véhicule et de la remorque complètement chargés, passagers, chargement, équipement et conversions compris. Il convient de ne pas dépasser le PNBC du véhicule.			

Consulter votre concessionnaire pour obtenir des renseignements ou des conseils sur le remorquage, ou contacter nos centres d'assistance à la clientèle. Se reporter à *Bureaux d'assistance à la clientèle à la page 7-6* pour plus d'informations.

Poids au timon

Il est important de prendre en considération le poids au timon (A) d'une remorque, car il a des répercussions sur le poids total ou brut de votre véhicule. Le poids brut du véhicule (PBV) comprend le poids à vide du véhicule ainsi que le poids du chargement et celui des passagers. Si le véhicule possède plusieurs options, équipements, bagages et que plusieurs passagers y prennent place, cela diminue d'autant le poids au timon que le véhicule pourra tracter et, par le fait même, sa capacité de remorquage. Si une remorque est tractée, il faut ajouter le poids au timon au PBV, car le véhicule devrait aussi tracter ce poids. Se reporter à la rubrique *Chargement du véhicule à la page 4-45* pour plus de renseignements sur la capacité de charge maximale du véhicule.

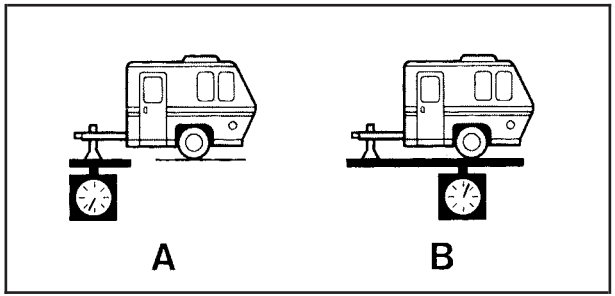

Avec une sellette d'attelage, le poids au timon de la remorque (A) doit représenter entre 10 et 15% du poids total de la remorque chargée (B) et ne pas dépasser 272 kg (600 lb). Avec un attelage répartiteur de charge, le poids au timon de la remorque (A) doit représenter entre 10 et 15% du poids total de la remorque chargée et ne pas dépasser 454 kg (1 000 lb).

Ne pas dépasser le poids de charge sur le timon maximal du véhicule. Choisir une barre d'attache de l'attelage la plus courte possible, de sorte que l'attelage à rotule soit la plus près possible du véhicule. Cette mesure aidera à réduire l'effet de la charge sur le timon sur le pont arrière.

Le support de pneu de secours se trouve derrière le hayon. Si la prolongation de l'attelage est trop courte, le pneu de secours peut interférer avec le fonctionnement du raccordement d'une remorque ou de la flèche d'attelage sur certains types de remorques.

Une fois la remorque chargée, peser séparément la remorque et ensuite le timon, pour voir si les poids sont appropriés. Si ce n'est pas le cas, on peut remédier à la situation en déplaçant certains articles dans la remorque.

Le remorquage peut être limité par la capacité du véhicule de porter le poids au timon. Le poids au timon ne peut pas faire dépasser le PNBV (poids nominal brut du véhicule) ou le PNBE arrière (poids nominal brut sur l'essieu arrière). L'effet d'un poids supplémentaire peut réduire la capacité de remorquage plus que le total du poids supplémentaire.

Examiner les exemples suivants :

Un poids nominal de véhicule est égal à 2 495 kg (5 500 lb); 1 270 kg (2 800 lb) au niveau de l'essieu avant, et 1 225 kg (2 700 lb) au niveau de l'essieu arrière. Il y a un PNBV de 3 266 kg (7 200 lb), un PNBE de 1 814 kg (4 000 lb) et un PNBC (poids nominal brut combiné) de 6 350 kg (14 000 lb). Le pois nominal de la remorque devrait être :

6350 kg (14,000 lbs)	PNBC
2495 kg (-5,500 lbs)	Poids du véhicule
3855 kg (8,500 lbs)	Charge nominale de la remorque

On peut s'attendre à ce que le poids au timon soit au moins égal à 10 pour cent du poids de la remorque (386 kg (850 lb)), et, étant donné que le poids est bien appliqué à l'arrière de l'essieu arrière, l'effet sur l'essieu arrière est plus important que le poids en lui-même et peut s'élever à 1,5 fois de plus. Le poids au niveau de l'essieu arrière pourrait être égal à 386 kg (850 lb) X 1,5 = 578 kg (1 275 lb). Vu que l'essieu arrière pèse déjà 1 225 kg (2 700 lb), l'ajout de 578 kg (1 275 lb) amène le total à 1 803 kg (3 975 lb). Ceci est aussi très proche, mais dans les limites, du PNBE. Le véhicule est réglé pour remorquer un poids maximum de 3 856 kg (8 500 lb).

Si le véhicule est équipé de nombreuses options et abrite un passager de siège avant et deux passagers de sièges arrière avec bagages et équipement dans le véhicule, 136 kg (300 lb) peuvent être ajoutés au poids de l'essieu avant et 181 kg (400 lb) à celui de l'essieu arrière. Le véhicule pèse désormais :

1270 kg	(2,800 lbs)	+	136 kg	(300 lbs)	Avant
1225 kg	(2,700 lbs)	+	181 kg	(400 lbs)	Arrière
	2812 kg	(6,200 lbs)			Total

Le poids est toujours inférieur à 3 266 kg (7 200 lb) et on peut penser qu'il convient de soustraire 318 kg (700 lb) de plus à la capacité de remorquage pour rester dans les limites du PNBC. Le poids maximum de la remorque ne serait que 3 538 kg (7 800 lb). Vous pouvez aller plus loin et penser que le poids au timon devrait être limité à moins de 454 kg (1 000 lb) pour éviter de dépasser le PNBV. Mais l'effet sur l'essieu arrière doit encore être pris en considération. Étant donné que l'essieu arrière pèse désormais 1 406 kg (3 100 lb), on peut ajouter 408 kg (900 lb) sur l'essieu arrière sans dépasser le PNBE. L'effet du poids au timon est d'environ 1,5 fois de plus que le poids réel. Le fait de diviser les 408 kg (900 lb) par 1,5 permet de ne prendre en charge que 272 kg (600 lb) du poids au timon. Comme le poids au timon est généralement au moins égal à 10 pour cent du poids total de la remorque chargée, on peut s'attendre à ce que le poids maximum d'une remorque pouvant être tirée sans difficulté par le véhicule est égal à 2 721 kg (6 000 lb).

Il importe que le véhicule ne dépasse aucun de ses poids nominaux — PNBV, PNBE arrière, PNBC, poids maximum de la remorque ou poids au timon. La seule façon de vérifier cela est de peser le véhicule et la remorque.

Poids total reposant sur les pneus du véhicule

S'assurer que les pneus du véhicule sont gonflés à la limite supérieure recommandée pour des pneus froids. Pour les indications, consulter l'étiquette d'homologation apposée sur le rebord arrière de la porte du conducteur ou se reporter à *Chargement du véhicule à la page 4-45* pour plus d'informations. S'assurer de ne pas dépasser le PNB, ou le PNBE, du véhicule, poids au timon compris. En cas d'utilisation d'un attelage répartiteur de charge, prendre soin de ne pas dépasser la limite de charge de l'essieu arrière avant d'installer les barres de torsion répartitrices de charge.

Attelages

Il importe d'avoir l'équipement d'attelage approprié. Les vents de travers, les croisements de gros camions et l'irrégularité des routes sont quelques unes des raison pour lesquelles un attelage approprié est nécessaire.

Attelages répartiteurs de charge et sellettes d'attelage

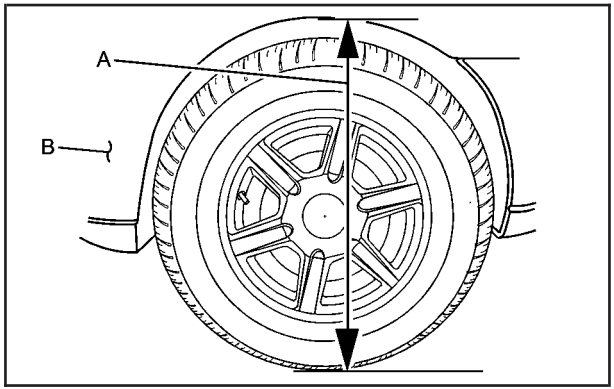

A: Distance de la carrosserie au sol

B: Devant du véhicule

Un attelage répartiteur de charge doit être ajusté de façon que la distance (A) demeure la même avant et après le raccordement de la remorque au véhicule tracteur.

Si un attelage au pare-chocs à marchepied est utilisé, le pare-chocs pourra être endommagé dans des virages serrés. S'assurer d'avoir assez d'espace dans les virages afin d'éviter le contact entre le pare-chocs et la remorque.

En cas de traction d'une remorque dont le poids, lorsqu'elle est chargée, est supérieur à 2 270 kg (5 000 lb), s'assurer d'utiliser un attelage répartiteur de charge correctement monté et un dispositif antiroulis de dimension appropriée. Cet équipement est essentiel à un chargement correct du véhicule et à une bonne maniabilité pendant la conduite. Il faut toujours utiliser un dispositif antiroulis si le poids de la remorque est supérieur à ces limites. Se renseigner au sujet des dispositifs antiroulis auprès d'un fournisseur d'attelages.

Chaînes de sécurité

Toujours fixer des chaînes de sécurité entre le véhicule et la remorque. Croiser ces chaînes sous le timon de la remorque pour empêcher que celui-ci ne heurte la chaussée s'il se séparait de l'attelage. S'adresser au fabricant de l'attelage ou de la remorque pour l'utilisation de chaînes de sécurité. Si le poids de la remorque ne dépasse pas la limite de poids tractable du véhicule, les chaînes de sécurité peuvent être attachées aux points d'attache de la plate-forme d'attelage. Toujours laisser assez de jeu pour pouvoir tourner avec l'ensemble véhicule-remorque. Ne jamais laisser les chaînes de sécurité traîner sur le sol.

Mode remorquage

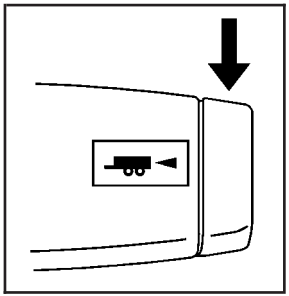

Une pression de ce bouton situé à l'extrémité du levier de vitesse active/désactive le mode de remorquage.

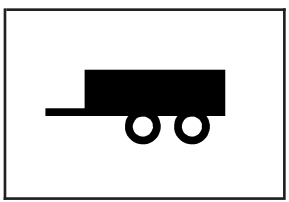

Ce témoin logé dans le groupe d'instruments du tableau de bord s'allume lorsque le mode de remorquage est activé.

Le mode de remorquage est une fonction qui permet d'aider au tractage d'une remorque lourde ou d'une charge lourde ou volumineuse. Se reporter à la rubrique *Mode de remorquage à la page 2-41* pour plus de renseignements.

Le mode de remorquer/tracter a été conçu de manière à fournir un rendement optimal lorsque le poids combiné du véhicule et de la remorque représente au moins 75% du poids nominal brut combiné (PNBC) du véhicule. Se reporter à « Poids de la remorque » plus loin dans cette section. Le mode de remorquer/tracter est surtout utile dans les conditions de conduite suivantes :

- Lorsque le véhicule tracte une remorque lourde ou transporte une charge lourde ou volumineuse en terrain vallonné.
- Lorsque le véhicule tracte une remorque lourde ou transporte une charge lourde ou volumineuse dans des conditions de circulation comportant des arrêts et des départs fréquents.
- Lorsque le véhicule tracte une remorque lourde ou transporte une charge lourde ou volumineuse sur un terrain de stationnement très fréquenté où il est souhaitable d'améliorer la maîtrise du véhicule à basse vitesse.

L'utilisation du mode remorquage lorsque le véhicule est peu chargé ou qu'il ne tracte pas de remorque ne causera aucun dommage. Cependant, il n'y a aucun avantage à y recourir quand le véhicule n'est pas chargé. En effet, la sélection de ce mode quand le véhicule est déchargé peut engendrer une sensation désagréable quant au rendement du moteur et aux changements de vitesse et réduire l'économie de carburant. Il est donc recommandé d'utiliser le mode remorquage seulement quand le véhicule tracte une remorque lourde ou transporte une charge lourde ou volumineuse.

Freins de remorque

Une remorque chargée dont le poids est supérieur à 900 kg (2 000 lb) doit posséder son propre système de freinage correspondant au poids de la remorque. Bien lire et suivre les instructions relatives aux freins de remorque de manière à ce qu'ils soient posés, réglés et entretenus correctement.

Puisque le véhicule est équipé du système StabiliTrak^{MD}, les freins de la remorque ne peuvent être raccordés au circuit de freinage hydraulique du véhicule.

Conduite avec une remorque

⚠ ATTENTION:

En cas de traction d'une remorque, des gaz d'échappement peuvent s'accumuler à l'arrière du véhicule et y pénétrer par le hayon, le coffre ou la glace arrière, si ceux-ci sont ouverts.

Les gaz d'échappement du moteur contiennent du monoxyde de carbone (CO) invisible et inodore. Celui-ci peut entraîner une perte de conscience, voire la mort.

... /

ATTENTION: (suite)

Pour maximiser la sécurité en cas de traction d'une remorque :

- Faire vérifier le système d'échappement pour repérer les fuites et faire effectuer les réparations avant de partir en voyage.
- Ne jamais rouler avec le hayon, le coffre ou la glace arrière ouvert(e).
- Ouvrir complètement les bouches d'air sur ou sous le tableau de bord
- Régler le système de climatisation de sorte qu'il n'amène que de l'air extérieur et régler le ventilateur à la vitesse maximale. Voir Système de climatisation dans l'index.

Pour plus de renseignements sur le monoxyde de carbone, se reporter à *Échappement du moteur à la page 2-53*.

La traction d'une remorque exige une certaine expérience. Il convient de connaître l'ensemble véhicule-remorque avant de prendre la route.
Se familiariser avec les effets de l'addition d'une remorque sur la maniabilité et sur le freinage du véhicule.

De plus, ne jamais oublier que le véhicule que vous conduisez est maintenant plus long et n'est plus aussi maniable que le véhicule seul.

Avant le départ, vérifier l'attelage et les pièces de fixation, les chaînes de sécurité, les connecteurs électriques, les feux, les pneus et les réglages des rétroviseurs. Si la remorque est équipée de freins électriques, mettre le véhicule et la remorque en marche et actionner manuellement le contrôleur de freins électriques de cette dernière pour s'assurer qu'ils fonctionnent, ce qui permet de vérifier en même temps le branchement électrique.

Au cours du voyage, vérifier de temps en temps la fixation de la charge, de même que les feux et les freins de remorque pour s'assurer de leur bon fonctionnement.

Distance entre les véhicules

Garder au moins deux fois plus de distance entre le véhicule et celui qui vous précède que lorsque vous ne tractez pas de remorque. Cette mesure de sécurité permet d'éviter des situations qui exigent un freinage brusque et des virages inattendus.

Manoeuvre de dépassement

Une plus grande distance est nécessaire pour effectuer des manoeuvres de dépassement en cas de traction d'une remorque. Étant donné que l'ensemble est plus long, la distance à parcourir est plus longue avant de réintégrer la voie.

Marche arrière

Tenir le bas du volant avec une main. Ensuite, pour faire reculer la remorque vers la gauche, tourner la main vers la gauche. Pour faire reculer la remorque vers la droite, tourner la main vers la droite. Reculer toujours lentement et, si possible, se faire guider.

Virages

Remarque: **Si vous effectuez des virages très serrés lors d'un remorquage, la remorque peut toucher le véhicule et le détériorer. Éviter les virages trop serrés.**

Prendre des virages plus larges qu'à l'habitude en cas de traction d'une remorque. Ainsi, la remorque ne montera pas sur l'accotement ou sur les trottoirs et n'accrochera pas les panneaux de signalisation, les arbres ou d'autres objets. Éviter les manoeuvres brusques et soudaines. Mettre les clignotants bien à l'avance.

Les clignotants et le remorquage

Les flèches au tableau de bord clignotent lors du signalement d'un virage ou d'un changement de voie. Si les feux de remorque sont bien branchés, ils clignotent également pour avertir les autres conducteurs que le véhicule effectue un virage, change de voie ou s'arrête.

En cas de traction de remorque, les flèches au tableau de bord clignotent pour signaler un virage même si les ampoules des feux de la remorque sont grillées.

Donc, vous pourriez croire que les autres conducteurs voient vos signaux alors que tel n'est pas le cas. Il est donc important de vérifier de temps en temps si les feux de remorque fonctionnent encore.

Conduite en pentes

Ralentir et rétrograder à une vitesse plus basse *avant* de descendre une pente longue ou raide. Sans rétrogradation de la boîte de vitesses, les freins seront tellement utilisés qu'ils surchaufferont et ne fonctionneront pas bien

Vous pouvez tirer une remorque à la position de marche avant (D). Sélectionner un rapport inférieur si la boîte de vitesses change trop souvent de rapport avec une lourde charge ou en montagne.

On peut aussi activer le mode de remorquage si les changements de vitesses sont trop fréquents. Se reporter à la rubrique *Témoin de mode de remorquage/transport à la page 3-48*.

Lorsque vous tractez une remorque à haute altitude sur des pentes raides, considérer ceci : le liquide de refroidissement du moteur bouillira à une température plus basse qu'à une altitude normale. Si le moteur est arrêté immédiatement après avoir tracté une remorque à haute altitude sur des pentes raides, le véhicule pourrait montrer des signes semblables à ceux d'une surchauffe du moteur. Pour éviter cette situation, laisser le moteur tourner quelques minutes à l'arrêt, de préférence en terrain plat, avec la boîte de vitesses automatique en position de stationnement (P) avant de le couper. Si l'avertissement de surchauffe du moteur apparaît, se reporter à *Surchauffe du moteur à la page 5-39*.

Stationnement en pente

⚠ ATTENTION:

Il peut être dangereux de garer le véhicule dans une pente avec une remorque attachée. En cas de problème, l'attelage peut se mettre en branle. Des personnes peuvent être blessées, votre véhicule et la remorque peuvent être endommagés. Chaque fois que c'est possible, garer l'attelage sur une aire horizontale.

En cas de stationnement de l'ensemble véhicule-remorque en pente :

1. Serrer les freins ordinaires, mais ne pas déplacer immédiatement le levier des vitesses à la position de stationnement (P). Tourner ensuite les roues vers le trottoir si le véhicule est stationné dans le sens de la descente ou vers la route s'il est stationné vers le haut de la côte.

2. Faire placer des cales contre les roues de la remorque.
3. Quand les cales sont en place, desserrer les freins ordinaires jusqu'à ce que les cales absorbent le poids.
4. Enfoncer à nouveau la pédale des freins. Serrer alors le frein de stationnement et passer en position de stationnement (P).
5. S'assurer que la boîte de transfert est en prise et non au point mort (N).
6. Relâcher la pédale de frein.

⚠ ATTENTION:

Il peut être dangereux de quitter le véhicule si le levier de sélection n'est pas complètement en position de stationnement (P) avec le frein de stationnement fermement serré. Le véhicule peut rouler.

... /

ATTENTION: (suite)

Si vous quittez le véhicule lorsque le moteur tourne, le véhicule peut se déplacer soudainement. Vous ou d'autres personnes pourriez être blessés. Pour vous assurer que le véhicule ne bouge pas, même si vous êtes sur un terrain relativement plat, observer les consignes suivantes.

Toujours mettre le levier de vitesses complètement à la position de stationnement (P) et serrer le frein de stationnement fermement.

Si la boîte de transfert des véhicules à quatre roues motrices est en position de point mort (N), votre véhicule peut rouler, même si le levier de vitesses est en position de stationnement (P). S'assurer donc que la boîte de transfert est enclenchée dans une vitesse — non pas dans la position de point mort (N).

Démarrage après stationnement en pente

1. Presser et maintenir la pédale de frein en :
   - Démarrer le moteur
   - Passer en vitesse
   - Desserrer le frein de stationnement
2. Relâcher la pédale de frein.
3. Avancer lentement pour libérer les cales.
4. Arrêter, faire enlever et ranger les cales.

Entretien du véhicule lorsque vous tractez une remorque

Le véhicule a plus fréquemment besoin d'entretien en cas de traction d'une remorque. Pour plus de renseignements, se reporter au programme d'entretien ou à l'index de ce manuel. Lorsque le véhicule tracte une remorque, il est très important de vérifier les éléments suivants : le niveau de liquide de la boîte de vitesses automatique, l'huile moteur, le lubrifiant d'essieu, les courroies d'entraînement, le système de refroidissement et le système de freinage. Il est conseillé d'inspecter ces éléments avant et pendant le trajet.

Vérifier périodiquement que tous les écrous et boulons d'attelage de la remorque sont serrés.

Faisceau de câblage de remorque

Ensemble de faisceau de câblage de remorque pour service intensif

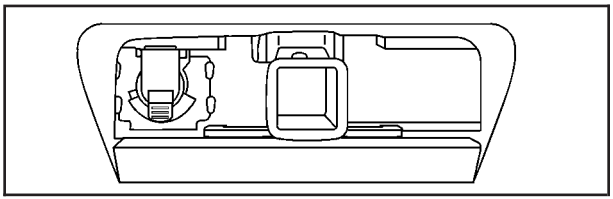

Le véhicule est équipé du faisceau de remorque à sept fils. Ce faisceau avec connecteur de remorque universel à sept broches est attaché à un support situé sur la plate-forme d'attelage.

Le faisceau à sept fils comprend les circuits de remorque suivants :

- Jaune : feu d'arrêt/clignotant gauche
- Vert foncé : feu d'arrêt/clignotant droit
- Brun : feux arrière
- Blanc : masse
- Vert clair : feux de recul
- Rouge/noir : alimentation de batterie*
- Bleu foncé : freins de la remorque*

*Il y a un emplacement dans le bloc-fusibles du compartiment moteur pour ces circuits, mais ils ne sont pas connectés. Ils doivent être connectés et les fusibles corrects doivent être posés par votre concessionnaire ou un centre d'intervention qualifié.

Lors de la charge d'une batterie distante (autre que celle du véhicule), appuyer sur le bouton de mode de remorquage/transport placé à l'extrémité du levier de changement de rapport. Ceci augmentera la tension système du véhicule et chargera correctement la batterie.

Dispositions de câblage pour la commande de frein électrique

Ces câblages provisionnels font partie du câblage de la remorque du véhicule. Ces câbles provisionnels sont destinés à une commande de frein électrique. Le tableau de bord contient des câbles à bout arrondi près du connecteur de liaison de données de la commande de freinage de la remorque. Le faisceau de câblage contient les câbles suivants :

- Bleu foncé : signal de freinage pour le connecteur de la remorque
- Rouge/noir : batterie
- Bleu clair/blanc : contacteur de freins
- Blanc : masse

Il doit être installé par votre concessionnaire ou par un technicien compétent.

Recommandations relatives à une remorque

Soustraire les charges d'attelage de la charge utile autorisée (CUA) du véhicule. La charge utile autorisée représente le poids maximal de la charge que votre véhicule peut transporter. Elle ne comprend pas le poids des occupants du véhicule. Cependant, vous pouvez calculer environ 68 kg (150 lb) pour chaque siège. Le chargement total ne devrait pas dépasser la CUA du véhicule.

Peser le véhicule avec la remorque attachée afin de ne pas dépasser le poids nominal brut maximal du véhicule ou le poids technique maximal sous essieu. Si vous utilisez un attelage répartiteur de charge, peser le véhicule sans les barres à ressort.

Le meilleur rendement est obtenu en répartissant correctement le poids de la charge et en choisissant l'attelage et les freins de remorque appropriés.

Pour obtenir de plus amples renseignements, se reporter à *Traction d'une remorque à la page 4-58*.

✍ NOTES

Section 5 Réparation et entretien de l'apparence

Entretien 5-4
Accessoires et modifications 5-4
Avertissement sur proposition 65 - Californie 5-5
Exigences en matière de matériaux au perchlorate - Californie 5-5
Entretien par le propriétaire 5-6
Ajout d'équipement à la partie extérieure du véhicule 5-6

Carburant 5-7
Indice d'octane 5-7
Spécifications de l'essence 5-7
Carburant - Californie 5-8
Additifs 5-8
Carburant E85 (éthanol 85%) 5-10
Carburants dans les pays étrangers 5-11
Remplissage du réservoir 5-12
Remplissage d'un bidon de carburant 5-14

Vérification sous le capot 5-15
Levier d'ouverture du capot 5-16
Aperçu du compartiment moteur 5-18
Huile à moteur 5-19
Indicateur d'usure d'huile à moteur 5-22
Filtre à air du moteur 5-24
Liquide de boîte de vitesses automatique 5-27
Système de refroidissement 5-31
Liquide de refroidissement 5-36
Surchauffe du moteur 5-39
Mode de fonctionnement de protection du moteur surchauffé 5-41
Liquide de direction assistée 5-42
Liquide de lave-glace 5-43
Freins 5-44
Batterie 5-48
Démarrage avec batterie auxiliaire 5-49

Essieu arrière 5-54

Quatre roues motrices 5-55

Essieu avant 5-56

Remplacement d'ampoules 5-57
Ampoules à halogène 5-57
Phares 5-57
Clignotants avant et feux de stationnement 5-58
Feux de circulation de jour (FCJ) 5-59
Feux de gabarit de toit 5-60
Feux arrière, clignotants, feux d'arrêt et feux de recul 5-61
Ampoules de rechange 5-63

Section 5 Réparation et entretien de l’apparence

Remplacement de la raclette d’essuie-glace 5-63
Pneus 5-65
Étiquette sur paroi latérale du pneu 5-66
Terminologie et définitions de pneu 5-68
Gonflement - Pression des pneus 5-72
Système de surveillance de la pression des pneus 5-73
Fonctionnement du dispositif de surveillance de la pression de pneu 5-75
Inspection et permutation des pneus 5-79
Quand faut-il remplacer les pneus? 5-82
Achat de pneus neufs 5-83
Pneus et roues de dimensions variées 5-85
Classification uniforme de la qualité des pneus 5-86
Réglage de la géométrie et équilibrage des pneus 5-88
Remplacement de roue 5-88
Chaînes à neige 5-89
Accessoire de gonflage 5-90
Au cas d’un pneu à plat 5-92
Remplacement d’un pneu à plat 5-93
Dépose du pneu de secours et des outils (SUT) 5-94
Dépose du pneu de secours et des outils (SUV) 5-98
Dépose d’un pneu crevé et installation du pneu de rechange 5-102
Entreposage d’un pneu crevé ou d’un pneu de secours et des outils (SUT) 5-109
Entreposage d’un pneu crevé ou d’un pneu de secours et des outils (SUV) 5-111
Pneu de secours 5-115
Entretien de l’apparence 5-115
Nettoyage de l’intérieur 5-115
Tissu et tapis 5-117
Cuir 5-118
Tableau de bord, surfaces en vinyle et autres surfaces en plastique 5-118
Panneaux de bois 5-119
Couvercles de haut-parleur 5-119
Entretien des ceintures de sécurité 5-119
Joints d’étanchéité 5-119
Lavage du véhicule 5-119

Nettoyage de l’éclairage extérieur et des lentilles 5-120
Soin de finition 5-120
Pare-brise, lunette et lames d’essuie-glace 5-121
Roues aluminium 5-122
Pneus 5-122
Tôle endommagée 5-122
Finition endommagée 5-123
Entretien du dessous de la carrosserie 5-123
Peinture endommagée par retombées chimiques 5-123

Identification du véhicule 5-124
Numéro d’identification du véhicule (NIV) 5-124
Étiquette d’identification des pièces de rechange 5-124

Réseau électrique 5-125
Équipement électrique complémentaire 5-125
Fusibles d’essuie-glace 5-125
Glaces à commande électrique et autres équipements électriques 5-125
Fusibles et disjoncteurs 5-125
Bloc-fusibles d’ensemble d’instruments 5-126
Bloc-fusibles d’ensemble d’instruments central 5-127
Bloc-fusibles sous le capot 5-128

Capacités et spécifications 5-132

Entretien

Pour tous vos besoins d'entretien et de pièces, s'adresser à votre concessionnaire. Celui-ci vous fournira des pièces GM d'origine et vous bénéficierez de l'assistance de personnes formées et soutenues par GM.

Les pièces d'origine GM portent l'une de ces marques :

ACDelco®

GM Parts®

GM® | Goodwrench®

GM® Accessories

Accessoires et modifications

Lorsque des accessoires qui ne proviennent pas du concessionnaire sont ajoutés au véhicule, ils peuvent en affecter les performances et la sécurité, en particulier les sacs gonflables, le freinage, la stabilité, la conduite et la maniabilité, les systèmes d'émissions, l'aérodynamisme, la durabilité et les systèmes électroniques tels que les freins antiblocage, la traction asservie et la commande de stabilité. Certains de ces accessoires peuvent même entraîner des pannes ou des dégâts qui ne seraient pas couverts par la garantie.

Les dommages aux composants du véhicule résultant de l'installation ou de l'utilisation de pièces non certifiées par GM, y compris des modifications de modules de commande, ne sont pas couvertes par la garantie du véhicule et peuvent affecter la couverture de garantie restante des pièces en cause.

Les accessoires GM sont conçus pour compléter et fonctionner avec les autres systèmes montés sur votre véhicule. Votre concessionnaire GM peut équiper votre véhicule d'accessoires GM d'origine. Lorsque vous demandez des accessoires GM à votre concessionnaire GM, vous savez que des techniciens formés et aidés par GM réaliseront le travail à l'aide d'accessoires GM d'origine.

Se reporter également à la rubrique *Ajout d'équipement à un véhicule muni de sacs gonflables à la page 1-86*.

Avertissement sur proposition 65 - Californie

La plupart des véhicules, y compris celui-ci, comportent et/ou émettent des produits ou émanations chimiques dont il a été prouvé en Californie qu'ils peuvent provoquer le cancer, des anomalies congénitales ou des troubles des fonctions reproductrices. L'échappement du moteur, ainsi que de nombreux systèmes et pièces (dont certains se trouvent à l'intérieur du véhicule), de nombreux liquides et certains sous-produits dus à l'usure des composants contiennent et/ou émettent ces produits chimiques.

Exigences en matière de matériaux au perchlorate - Californie

Certains types d'équipements automobiles, tels que les déclencheurs de sacs gonflables, les prétendeurs de ceintures de sécurité et les piles au lithium des émetteurs de télédéverrouillage, peuvent contenir du perchlorate. Des précautions de manipulation spéciales sont requises. Pour de plus amples informations, consulter le site www.dtsc.ca.gov/hazardouswaste/perchlorate.

Entretien par le propriétaire

⚠ ATTENTION:

Vous pouvez être blessé et le véhicule pourrait être endommagé si vous essayez de faire vous-même les travaux d'entretien sans savoir exactement comment vous y prendre.

- Avant d'entreprendre une opération d'entretien, s'assurer de posséder les connaissances et l'expérience suffisantes ainsi que les pièces de rechange et les outils adéquats.
- S'assurer d'utiliser les écrous, les boulons et autres éléments de fixation adéquats. On peut aisément confondre les éléments de fixation des systèmes anglais et métrique. Des éléments de fixation incorrects risquent à la longue de se briser ou de se détacher. Vous pourriez être blessé.

Si vous effectuez vous-même certains opérations d'entretien, utiliser le manuel d'entretien correct. Il vous renseignera beaucoup plus sur l'entretien de votre véhicule que ce guide. Pour commander le manuel d'entretien correct, se reporter à *Renseignements sur la commande de guides de réparation à la page 7-19*.

Le véhicule est équipé d'un système de sacs gonflables. Avant d'essayer d'effectuer vous-même l'entretien sur le véhicule, se reporter à *Réparation d'un véhicule muni de sacs gonflables à la page 1-85*.

Garder tous les reçus des pièces et noter le kilométrage et la date de chaque opération d'entretien. Se reporter à la rubrique *Fiche d'entretien à la page 6-19*.

Ajout d'équipement à la partie extérieure du véhicule

Les éléments ajoutés à l'extérieur du véhicule peuvent affecter l'écoulement de l'air autour de celui-ci. Ceci peut causer des bruits aérodynamiques et altérer la consommation de carburant et le rendement du lave-glace. Consulter votre concessionnaire avant d'ajouter un équipement à l'extérieur de votre véhicule.

Carburant

Utiliser le carburant qui convient est une partie importante de l'entretien correct de ce véhicule. Pour vous aider à garder le moteur propre et préserver ses performances, nous vous recommandons d'utiliser de l'essence dite TOP TIER Detergent Gasoline.

Ce véhicule peut utiliser de l'essence ordinaire sans plomb ou un carburant contenant jusqu'à 85% d'éthanol (E85). Se reporter à *Indice d'octane à la page 5-7* et *Carburant E85 (éthanol 85%) à la page 5-10*.

Indice d'octane

Utiliser du supercarburant sans plomb à indice d'octane d'au moins 91. Vous pouvez aussi utiliser de l'essence sans plomb ordinaire à indice d'octane d'au moins 87, mais la puissance du véhicule peut en être légèrement réduite et vous pourriez entendre un cognement léger pendant la conduite, communément appelé détonation.

Si l'indice d'octane est inférieur à 87, vous pourriez entendre un cognement fort pendant la conduite. Dans ce cas, utiliser dès que possible de l'essence à indice d'octane de 87 ou plus. Sinon, vous risquez des dégâts au moteur. En cas de cognement important malgré l'utilisation d'essence d'un indice d'octane de 87 ou plus, le moteur doit être révisé.

Spécifications de l'essence

L'essence doit au minimum être conforme à la norme ASTM D 4814 aux États-Unis ou CAN/CGSB-3.5 ou 3.511 au Canada. Il est possible que certaines essences contiennent un additif qui augmente l'indice d'octane appelé manganèse méthyl-cyclopentadièmylique-tricarbonyle (MMT). Nous vous déconseillons d'utiliser de l'essence contenant du MMT. Pour plus de renseignements, se reporter à la rubrique *Additifs à la page 5-8*.

Carburant - Californie

Si le véhicule est conforme aux normes d'émission automobile de la Californie, il est conçu pour fonctionner avec les carburants qui satisfont à ces normes. Voir l'étiquette de dispositif antipollution sous le capot.
Il se peut que votre État ou province ait adopté ces normes californiennes, mais que ce carburant n'y soit pas offert. Le véhicule fonctionnera tout de même de façon satisfaisante avec les carburants conformes aux exigences fédérales, mais le rendement de votre système antipollution en sera peut-être réduit. Le témoin d'anomalie peut s'allumer et le véhicule peut échouer une vérification antipollution. Se reporter à la rubrique *Témoin d'anomalie à la page 3-42*. Dans ce cas, consulter votre concessionnaire pour le diagnostic. Si le type de carburant utilisé est la cause du mauvais fonctionnement du véhicule, les réparations nécessaires peuvent ne pas être couvertes par la garantie du véhicule.

Additifs

Afin d'améliorer la qualité de l'air, toutes les essences aux États-Unis doivent désormais contenir des additifs qui empêchent la formation de dépôts dans le moteur et dans le circuit de carburant pour permettre un fonctionnement correct de votre système antipollution. Dans la plupart des cas, vous n'avez rien à ajouter au carburant. Cependant, certaines essences contiennent uniquement la quantité minimale d'additifs fixée par les réglementations de l'Environmental Protection Agency (agence de protection de l'environnement) américaine. Pour garantir la propreté des injecteurs de carburant et des soupapes d'admission, ou bien si le véhicule rencontre des problèmes liés à des injecteurs ou soupapes sales, veiller à utiliser de l'essence détergente TOP TIER.

Pour les clients qui n'utilisent pas régulièrement de l'essence détergente TOP TIER, un flacon de GM Fuel System Treatment PLUS (traitement plus du système de carburant de GM) ajouté au réservoir à chaque vidange d'huile peut faciliter l'élimination des dépôts dans les injecteurs de carburant et les soupapes d'admission. Le GM Fuel System Treatment PLUS est le seul additif à l'essence recommandé par General Motors.

Le concessionnaire dispose également d'additifs pouvant contribuer à empêcher la plupart des problèmes liés aux dépôts.

Les essences contenant des composés oxygénés, tels que l'éther et l'éthanol, ainsi que les essences reformulées peuvent être disponibles dans votre région. Nous vous recommandons d'utiliser ces essences si elles sont conformes aux spécifications décrites plus haut. Cependant, l'E85 (85% d'éthanol) et d'autres carburants contenant plus de 10% d'éthanol ne doivent pas être utilisés dans les véhicules non conçus pour ces carburants.

Remarque: **Votre véhicule n'est pas conçu pour utiliser du carburant au méthanol. Ne pas utiliser de carburant contenant du méthanol. Celui-ci peut corroder les pièces métalliques du système d'alimentation et détériorer les pièces de plastique et de caoutchouc. Ces dégâts ne sont pas couverts par votre garantie.**

Certaines essences non reformulées pour réduire les émissions peuvent contenir un additif qui augmente l'indice d'octane appelé manganèse méthyl-cyclopentadièmylique-tricarbonyle (MMT); se renseigner auprès de votre station-service afin de savoir si le carburant utilisé contient ce produit. Nous vous recommandons de ne pas utiliser de telles essences. Le carburant contenant du MMT peut réduire la durée de vie des bougies et altérer le rendement du système antipollution. Le témoin d'anomalie pourrait s'allumer. Dans ce cas, faire vérifier votre véhicule chez votre concessionnaire.

Carburant E85 (éthanol 85%)

Ce véhicule peut utiliser de l'essence ordinaire sans plomb ou un carburant contenant jusqu'à 85% d'éthanol (E85). Nous préconisons l'utilisation du E85 dans les véhicules conçus pour l'utiliser. Il constitue un carburant « renouvelable », c'est-à-dire fabriqué à partir de sources renouvelables comme le maïs et d'autres céréales.

De nombreuses stations-service n'offrent pas de carburant à 85% d'éthanol (E85). Le Department of Energy (départment d'énergie) des États-Unis met à votre disposition un site traitant des carburants de remplacement (www.eere.energy.gov/afdc/infrastructure/locator.html). Il vous permettra de trouver les stations qui proposent ce type de carburant (elles doivent arborer une étiquette indiquant un contenu en éthanol). Ne pas utiliser de carburant à teneur en éthanol supérieure à 85%.

Le carburant E85 doit au moins respecter la norme ASTM D 5798. Par définition, ceci signifie que le carburant étiqueté E85 doit avoir une teneur en éthanol comprise entre 70% et 85%. Remplir le réservoir de mélanges de carburant ne répondant pas aux spécifications de l'ASTM peut affecter la qualité de conduite et entraîner l'allumage du témoin d'anomalie.

Pour assurer un démarrage rapide par temps froid, le carburant E85 doit être formulé en fonction de votre climat, selon la norme ASTM D 5798. Si vous éprouvez des difficultés au démarrage avec du carburant E85, il est possible que ce carburant E85 ne soit pas formulé en fonction de votre climat. Dans ce cas, le passage à l'essence ou l'ajout d'essence dans le réservoir de carburant peut améliorer les démarrages. Pour assurer de bons démarrages et l'efficacité du système de chauffage par des températures inférieures à 0°C (32°F), le mélange de carburant dans le réservoir ne doit pas contenir plus de 70% d'éthanol. Il vaut mieux ne pas basculer de l'essence au E85. Si vous passez d'un carburant à l'autre, il est recommandé d'ajouter le plus possible de carburant — au moins 11 L (3 gallons) lors d'un appoint. Vous devez rouler immédiatement après l'appoint sur 11 km (7 milles) au moins pour permettre au véhicule de s'adapter au changement de concentration d'éthanol.

Le carburant E85 est moins énergétique que l'essence. Vous devrez remplir plus souvent le réservoir à carburant en utilisant l'E85 à la place de l'essence. Se reporter à *Remplissage du réservoir à la page 5-12*.

Remarque: **Certains additifs ne sont pas compatibles avec le carburant E85 et peuvent endommager le circuit d'alimentation en carburant du véhicule. Ne rien ajouter au E85. Les dommages causés par ces additifs ne sont pas couverts par la garantie du véhicule.**

Remarque: **Votre véhicule n'est pas conçu pour utiliser du carburant au méthanol. Ne pas utiliser de carburant contenant du méthanol. Celui-ci peut corroder les pièces métalliques du système d'alimentation et détériorer les pièces de plastique et de caoutchouc. Ces dégâts ne sont pas couverts par votre garantie.**

Carburants dans les pays étrangers

Si vous comptez utiliser le véhicule ailleurs qu'au Canada ou aux États-Unis, le carburant approprié peut être difficile à trouver. Ne jamais utiliser d'essence avec plomb ou tout autre carburant non recommandé dans la rubrique précédente sur le carburant. Les réparations coûteuses attribuables à l'utilisation de carburant inapproprié ne sont pas couvertes par la garantie du véhicule.

Pour vérifier la disponibilité du carburant, communiquer avec un club automobile ou une société pétrolière exerçant ses activités dans le pays où vous comptez rouler.

Remplissage du réservoir

⚠ ATTENTION:

Les vapeurs de carburant brûlent violement et un feu de carburant peut causer de sérieuses blessures. Afin d'éviter des blessures à vous-même et aux autres, suivre toutes les instructions sur l'îlot des pompes de la station service. Éteindre le moteur pendant que vous faites le plein. Ne pas fumer lorsque vous êtes près du carburant ou pendant que vous faites le plein du véhicule. Ne pas utiliser de téléphone cellulaire. Tenir à l'écart du carburant les étincelles, les flammes ou les accessoires de fumeur. Ne pas laisser la pompe à carburant sans surveillance pendant que vous refaites le plein. Ceci contrevient à la loi dans certains endroits. Ne pas pénétrer dans le véhicule lorsque vous faites le plein de carburant. Tenir les enfants éloignés de la pompe à carburant; ne jamais laisser des enfants refaire le plein de carburant.

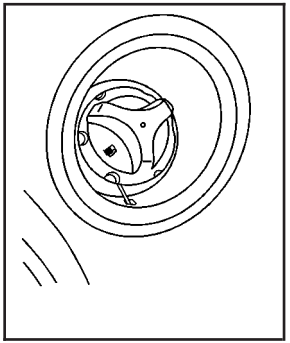

Le bouchon de réservoir à essence est situé sur le côté conducteur du véhicule.

Ouvrir la trappe pour accéder au bouchon. Pour retirer le bouchon du réservoir de carburant, le tourner lentement dans le sens antihoraire. Pendant que vous faites le plein, laisser le bouchon du réservoir de carburant pendre au bout de l'attache, s'il en possède une. Si le véhicule accepte du carburant E85, le bouchon sera de couleur jaune et portera une mention indiquant que du carburant E85 ou de l'essence peuvent être utilisés. Se reporter à *Carburant E85 (éthanol 85%) à la page 5-10*.

⚠ ATTENTION:

Du carburant peut s'échapper si vous ouvrez trop rapidement le bouchon à carburant. Si le carburant s'enflamme, vous pourriez être brûlé. Ceci peut se produire si le réservoir est presque plein, plus particulièrement par temps chaud. Ouvrir le bouchon à carburant lentement et attendre la fin du sifflement. Dévisser ensuite complètement le bouchon.

Ne pas renverser de carburant. Ne pas remplir le réservoir à ras bord ou de façon excessive et attendre quelques secondes avant de retirer le pistolet. Nettoyer le plus tôt possible le carburant déversé sur les surfaces peintes. Se reporter à la rubrique *Lavage du véhicule à la page 5-119*.

Lorsque vous remettez en place le bouchon de réservoir, le tourner dans le sens des aiguilles d'une montre jusqu'au clic. S'assurer que le bouchon est bien en place. Le dispositif de diagnostic peut déterminer si le bouchon de réservoir n'a été replacé ou a été mal revissé. Une telle erreur permet au carburant de s'évaporer. Se reporter à la rubrique *Témoin d'anomalie à la page 3-42*.

Le message TIGHTEN GAS CAP (vérifier le bouchon du réservoir de carburant) s'affiche à l'écran du centralisateur informatique de bord (CIB) si le bouchon n'est pas posé correctement. Se reporter à *Centralisateur informatique de bord - Avertissements et messages à la page 3-63* pour plus d'informations.

⚠ ATTENTION:

Si un feu se déclare pendant que vous ravitaillez en carburant, ne pas retirer le pistolet. Arrêter le débit de carburant en coupant la pompe ou prévenir le préposé du poste d'essence. Quitter immédiatement la zone.

Remarque: **Si vous devez remplacer le bouchon du réservoir de carburant, s'assurer d'obtenir le type approprié. Vous pouvez vous en procurer un chez votre concessionnaire. Un bouchon inapproprié risque de ne pas s'adapter correctement. Cela pourrait faire allumer le témoin d'anomalie et endommager le réservoir de carburant ainsi que le dispositif antipollution. Se reporter à la rubrique *Témoin d'anomalie à la page 3-42*.**

Remplissage d'un bidon de carburant

⚠ ATTENTION:

Ne jamais remplir un bidon de carburant pendant qu'il est dans le véhicule. La décharge d'électricité statique du contenant peut faire enflammer les vapeurs de carburant. Si cela se produit, vous pouvez être gravement brûlé et le véhicule peut être endommagé. Pour aider à éviter des blessures à vous et à d'autres personnes :

- Mettre du carburant uniquement dans un bidon approuvé.
- Ne pas remplir un bidon pendant qu'il est à l'intérieur d'un véhicule, dans le coffre d'un véhicule, dans la caisse d'une camionnette ou sur toute surface autre que le sol.

... /

ATTENTION: (suite)

- Amener le bec de remplissage en contact avec l'intérieur de l'ouverture de remplissage avant d'actionner le bec. Le contact devrait être maintenu jusqu'à la fin du remplissage.
- Ne pas fumer pendant que vous faites le plein de carburant.
- Ne pas utiliser de téléphone cellulaire pendant que vous faites le plein de carburant.

Vérification sous le capot

⚠ ATTENTION:

Des matières inflammables peuvent toucher aux pièces chaudes du moteur et provoquer un incendie. Celles-ci incluent des liquides comme l'essence, l'huile, le liquide de refroidissement, le liquide à freins, le liquide de lave-glace et l'autres liquides ainsi que le plastique et le caoutchouc. Vous ou d'autres personnes pourriez être brûlés. Faire attention de ne pas laisser tomber ou de ne pas renverser des matières inflammables sur un moteur chaud.

Levier d’ouverture du capot

Pour ouvrir le capot :

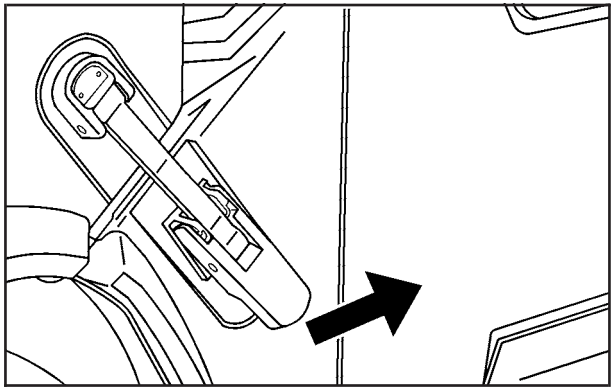

1. Dégager les deux loquets latéraux du capot.

2. Tirer sur la poignée munie de ce symbole. Elle est située à l’intérieur du véhicule, en bas à gauche de la colonne de direction.

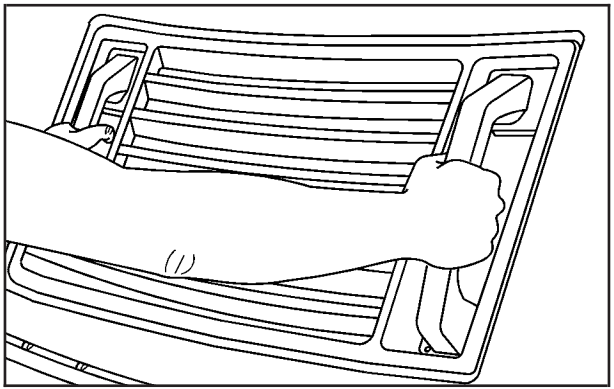

3. Aller ensuite à l'avant du véhicule, puis tirer les poignées d'assistance vers vous pour soulever le capot.
4. Ouvrir le capot jusqu'à ce qu'il soit soutenu par les câbles.

Avant de fermer le capot, s'assurer que tous les bouchons de réservoir sont en place. Pour fermer le capot :

1. Tenir le capot à quelques pouces de la position fermée, puis le laisser tomber de façon à ce qu'il ait assez de puissance pour engager le loquet du capot.
2. Tirer sur les poignées d'assistance pour s'assurer que le capot est bien bloqué.
3. Verrouiller les deux loquets latéraux du capot.

Aperçu du compartiment moteur

AGRAVE l'ouverture du capot d'un moteur V8 de 6,2 L, vous trouvez les composants suivants :

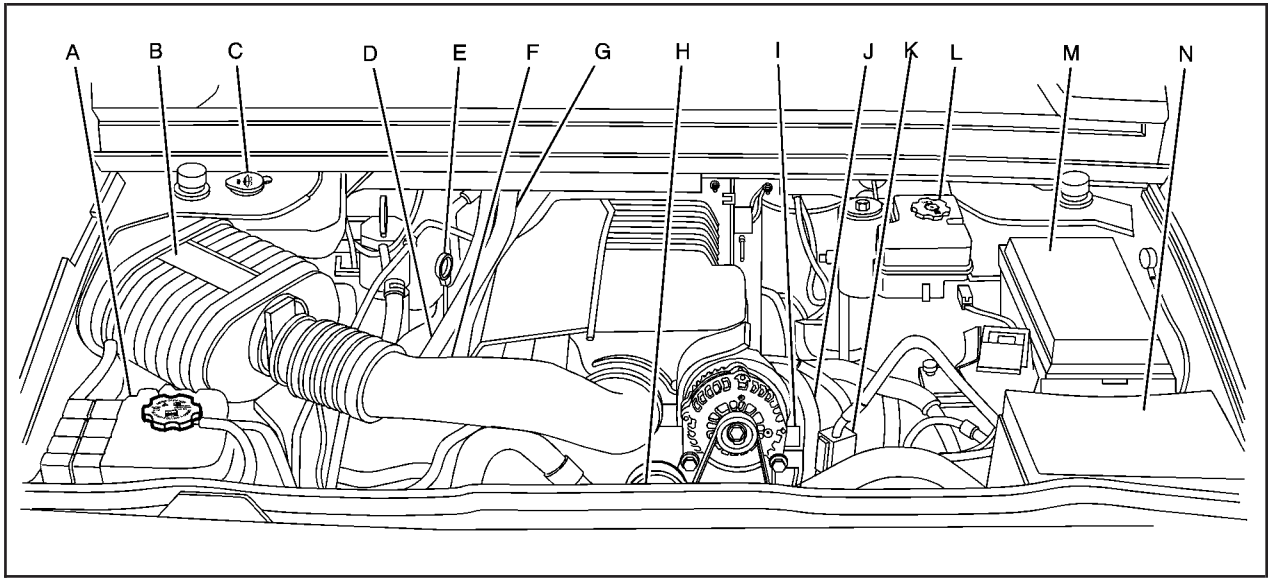

A. Vase d'expansion. Se reporter à la rubrique *Système de refroidissement à la page 5-31*.

B. Filtre à air du moteur et témoin d'obstruction du filtre à air (le cas échéant). Se reporter à la rubrique *Filtre à air du moteur à la page 5-24*.

C. Réservoir de liquide de lave-glace. Se reporter à « Ajout de liquide de lave-glace » sous *Liquide de lave-glace à la page 5-43*.

D. Bouchon de remplissage d'huile moteur. Se reporter à « Quand ajouter de l'huile moteur » sous *Huile à moteur à la page 5-19*.

E. Jauge d'huile moteur. Se reporter à « Vérification de l'huile moteur » sous *Huile à moteur à la page 5-19*.

F. Indicateur de débit du filtre à air (le cas échéant). Se reporter à la rubrique *Filtre à air du moteur à la page 5-24*.

G. Jauge de liquide de boîte de vitesses automatique. Se reporter à « Vérification du niveau de liquide » sous *Liquide de boîte de vitesses automatique à la page 5-27*.

H. Ventilateur de refroidissement du moteur. Se reporter à la rubrique *Système de refroidissement à la page 5-31*.

I. Borne négative (–) éloignée marquée GND (masse). Se reporter à la rubrique *Démarrage avec batterie auxiliaire à la page 5-49*.

J. Réservoir de liquide assistée de direction (non illustré). Se reporter à *Liquide de direction assistée à la page 5-42*.

K. Borne positive (+) à distance. Se reporter à la rubrique *Démarrage avec batterie auxiliaire à la page 5-49*.

L. Réservoir de liquide de frein. Se reporter à « Liquide de frein » à la rubrique *Freins à la page 5-44*.

M. *Bloc-fusibles sous le capot à la page 5-128*.

N. *Batterie à la page 5-48*.

Huile à moteur

Vérification de l'huile moteur

C'est une bonne habitude à prendre que de vérifier le niveau d'huile moteur à chaque plein de carburant. Pour obtenir une lecture précise, l'huile doit être chaude et le véhicule doit être sur un terrain plat.

La poignée de la jauge d'huile moteur est en forme d'anneau et de couleur jaune. Se reporter à *Aperçu du compartiment moteur à la page 5-18* pour connaître l'emplacement précis de la jauge d'huile moteur.

1. Couper le contact et attendre plusieurs minutes pour permettre à l'huile de revenir dans le carter. Sinon, la jauge n'indiquera peut-être pas le bon niveau.
2. Enlever la jauge d'huile et la nettoyer avec un essuie-tout ou un chiffon et l'enfoncer de nouveau à fond. La retirer à nouveau en maintenant la pointe vers le bas et vérifier le niveau.

Ajout d’huile moteur

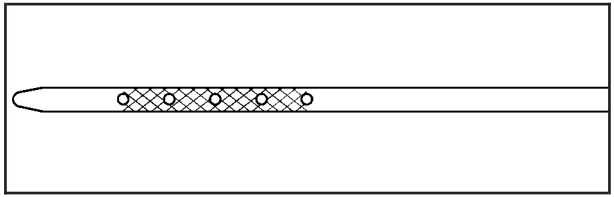

Si le niveau d’huile se situe au-dessous de la section quadrillée de la pointe de la jauge, ajouter au moins un litre d’huile préconisée. Cette section contient des explications sur le type d’huile à utiliser. Pour la capacité d’huile moteur de carter de vilebrequin, se reporter à *Capacités et spécifications à la page 5-132*.

Remarque: **Ne pas ajouter trop d’huile. Le moteur pourrait être endommagé si le niveau d’huile dépasse la zone hachurée indiquant la plage de fonctionnement appropriée.**

Se reporter à *Aperçu du compartiment moteur à la page 5-18* pour connaître l’emplacement précis du bouchon de remplissage d’huile.

Ajouter assez d’huile pour amener le niveau dans la plage de fonctionnement appropriée. À la fin de l’opération, repousser complètement la jauge en place.

Huile moteur appropriée

Rechercher trois choses :

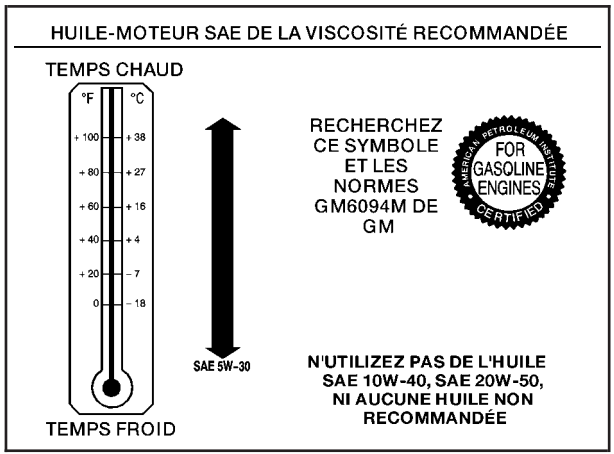

- GM6094M

  Utiliser toujours une huile répondant à la norme GM GM6094M.

- SAE 5W-30

  L'huile SAE 5W-30 est la mieux adaptée à votre véhicule. Ces chiffres sur le bidon d'huile représentent sa viscosité ou son épaisseur. Ne pas utiliser d'huile d'une viscosité différente, telle que SAE 20W-50.

- Symbole d'étoile rayonnante de l'American Petroleum Institute (API) (l'institut américan de pétrole)

Les contenants d'huiles conformes à ces exigences devraient porter le symbole d'étoile, qui indique que l'huile a été approuvée par l'American Petroleum Institute (API).

Remarque: **Utiliser uniquement de l'huile-moteur conforme à la norme GM GM6094M et portant le symbole d'une étoile rayonnante de l'homologation par l'American Petroleum Institute pour utilisation dans les moteurs à essence. L'emploi d'une huile non recommandée peut entraîner un détérioration du moteur qui ne serait pas couverte par votre garantie.**

Utilisation par temps froid

Dans une région très froide où la température descend sous –29°C (–20°F), utiliser une huile synthétique SAE 5W-30 ou une huile moteur SAE 0W-30. Ces deux huiles facilitent le démarrage à froid du moteur sous des températures extrêmement faibles. Utiliser toujours une huile répondant à la spécification GM6094M requise. Se reporter à « Quel type d'huile moteur utiliser » pour de plus amples informations.

Additifs pour huile moteur/Rinçage de l’huile moteur

Ne rien ajouter à l’huile. Les huiles recommandées qui portent l’étoile rayonnante de conformité à la norme GM6094M suffisent à assurer un bon rendement du moteur et à le protéger.

Les rinçages du circuit d’huile moteur ne sont pas recommandés et peuvent entraîner des dommages non couverts par la garantie du véhicule.

Indicateur d’usure d’huile à moteur

Intervalles de vidange d’huile-moteur

Ce véhicule est équipé d’un ordinateur qui indique à quel moment vidanger l’huile moteur et remplacer le filtre. Ceci est calculé en fonction du régime moteur et de la température de fonctionnement du moteur, et non en fonction du kilométrage. Selon les conditions de conduite, le kilométrage auquel la vidange d’huile est signalée peut varier considérablement. Pour que le système d’indicateur d’usure de l’huile moteur fonctionne correctement, il doit être réinitialisé à chaque vidange d’huile.

Quand le système a calculé que la durée de vie de l’huile a été réduite, il indique qu’une vidange est nécessaire. Le message CHANGE ENGINE OIL SOON (vidanger l’huile moteur sous peu) s’affiche. Se reporter à *Centralisateur informatique de bord - Avertissements et messages à la page 3-63*. Vidanger l’huile le plus tôt possible dans les prochains 1 000 km (600 milles). Dans des conditions idéales, il est possible que l’indicateur de vidange d’huile n’indique pas la nécessité d’effectuer une vidange d’huile pendant un an ou plus. Toutefois, l’huile-moteur doit être vidangée et le filtre remplacé au moins une fois par an et le système doit être réinitialisé à ce moment-là. Le concessionnaire emploie des techniciens formés qui se chargeront d’effectuer cet entretien, avec des pièces d’origine, et de réinitialiser le système. Il est également important de vérifier l’huile régulièrement et de la garder au niveau approprié.

Si l’indicateur a été réinitialisé par mégarde, l’huile doit être remplacée 5 000 km (3 000 milles) après la dernière vidange d’huile. Ne pas oublier de réinitialiser le système indicateur d’usure d’huile moteur lorsque la vidange d’huile est effectuée.

Comment réinitialiser l'indicateur d'usure d'huile moteur

Le système d'indicateur d'usure d'huile moteur calcule la fréquence de remplacement de l'huile moteur et du filtre en fonction des habitudes de conduite. À chaque vidange, il convient de remettre le système à zéro pour lui permettre de calculer le moment de la prochaine vidange. Si la vidange est effectuée avant l'apparition du message CHANGE ENGINE OIL SOON (vidanger l'huile moteur sous peu), l'indicateur doit être réinitialisé.

Toujours réinitialiser l'indicateur d'usure d'huile à 100% après chaque vidange d'huile. L'affichage ne se remet pas automatiquement à zéro. Pour réinitialiser l'indicateur d'usure d'huile :

1. Afficher OIL LIFE REMAINING (durée d'huile restante) au centralisateur informatique de bord.
2. Appuyer sur le bouton SET/RESET (réglage/remise à zéro) du centralisateur informatique de bord et le maintenir enfoncé pendant plus de cinq secondes. L'indicateur d'usure d'huile passe à 100%.

Si le message CHANGE ENGINE OIL SOON (vidanger l'huile moteur sous peu) réapparaît au démarrage du moteur, la réinitialisation de l'indicateur d'usure de l'huile du moteur a échoué. Répéter la manoeuvre.

Que faire de l'huile de rebut?

L'huile moteur usée renferme certains éléments qui peuvent être malsains pour la peau et qui risquent même de provoquer le cancer. Il faut donc éviter tout contact prolongé avec la peau. Nettoyer la peau et les ongles avec de l'eau savonneuse ou un nettoyant pour les mains de bonne qualité. Laver ou éliminer de façon appropriée les vêtements ou chiffons imbibés d'huile moteur usée. Se reporter à les avertissements du fabricant sur l'utilisation et la mise au rebut des produits d'huile.

L'huile de rebut peut constituer une menace grave pour l'environnement. Si vous vidangez vous-même l'huile de votre véhicule, vous devez vous assurer de vider toute l'huile qui s'écoule du filtre à huile avant de vous en débarrasser. Ne jamais se débarrasser de l'huile en la jetant aux poubelles, en la déversant sur le sol, dans les égouts, dans les ruisseaux ou dans les cours d'eau. La recycler en l'apportant à un centre de récupération.

Filtre à air du moteur

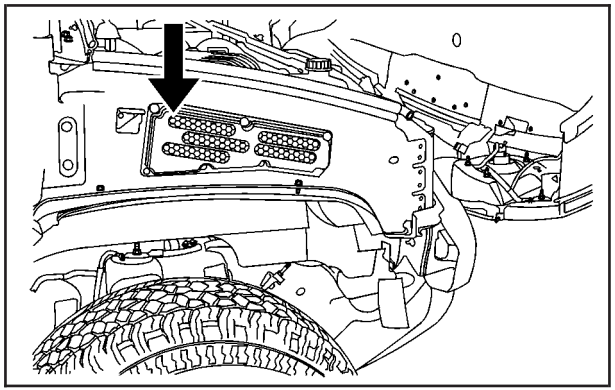

Remarque: **Si l'on vaporise de l'eau dans l'entrée du filtre à air du moteur et que de l'eau entre dans le boîtier du filtre à air, tel qu'indiqué à l'illustration, le moteur du véhicule risque de subir des dommages. Les réparations ne seraient pas couvertes par la garantie. Ne pas vaporiser d'eau dans l'entrée et/ou le boîtier du filtre à air du moteur.**

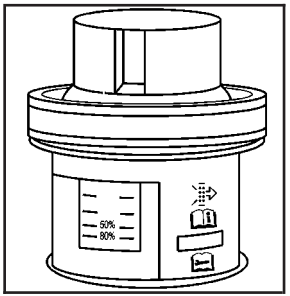

Pour de plus amples renseignements sur l'emplacement du filtre à air du moteur et sur son indicateur d'état (le cas échéant), voir *Aperçu du compartiment moteur à la page 5-18*.

Quand inspecter le filtre à air du moteur

Si le véhicule est équipé d'un témoin d'obstruction du filtre à air, ce dernier vous indique le moment auquel le filtre à air du moteur doit être remplacé. Sur les véhicules équipés d'un témoin d'obstruction, vérifier le témoin d'obstruction du filtre à air à chaque vidange d'huile et remplacer le filtre à air du moteur lorsque le témoin l'indique.

Sur les véhicules non équipé de témoin d'obstruction du filtre à air, inspecter le filtre à air à chaque vidange d'huile et le remplacer lors de la première vidange après 160 000 km (100 000 milles). Pour plus d'informations, se reporter à la rubrique *Entretien prévu à la page 6-4*.

Comment inspecter le filtre à air du moteur

Véhicules équipés d'un indicateur d'état de filtre

Repérer l'indicateur d'état de filtre sur le conduit d'air du moteur. Lorsqu'il devient noir ou qu'il se trouve dans la zone de changement orangée, replacer le filtre et réinitialiser l'indicateur. Pour de plus amples instructions, se reporter à « Remplacer le filtre à air du moteur et réinitialiser l'indicateur d'état du filtre » plus loin dans cette section.

Véhicules non équipés d'un indicateur d'état de filtre

Pour inspecter le filtre à air, enlever ce dernier du véhicule et le secouer légèrement pour en faire tomber la poussière et la saleté. Si la saleté forme une « croûte collée » dans le filtre, il faut le remplacer. Pour de plus amples instructions, se reporter à « Inspecter le filtre à air du moteur et réinitialiser l'indicateur d'état du filtre » plus loin dans cette section.

Inspecter le filtre à air du moteur et réinitialiser l'indicateur d'état du filtre.

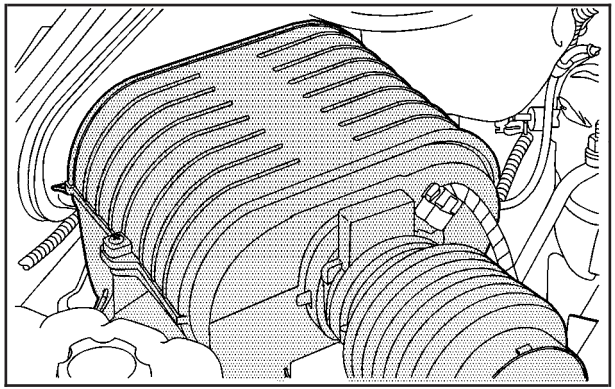

1. Déposer les vis du couvercle de filtre à air du moteur.

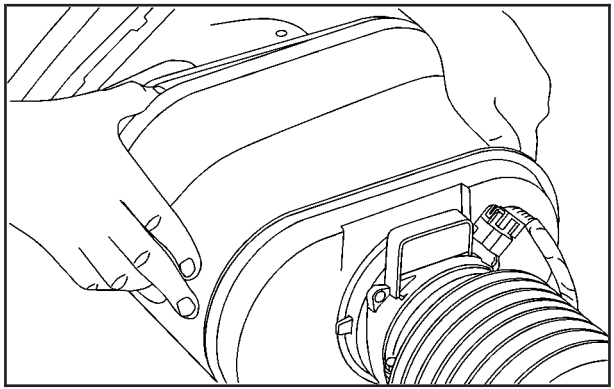

2. Soulever le couvercle vers le haut et le mettre de côté.
3. Tirer le filtre à air vers le haut pour le faire sortir de son boîtier. S'assurer de déloger le moins de saleté possible.
4. Nettoyer les joints et le boîtier du filtre à air.
5. Vérifier ou remplacer le filtre à air du moteur.
6. Réinstaller le couvercle et serrer les vis.
7. Réinitialiser l'indicateur d'état du filtre (le cas échéant) en appuyant sur le bouton situé sur sa partie supérieure.

Si le véhicule n'est pas équipé d'un témoin d'obstruction du filtre à air, consulter le programme d'entretien pour savoir quand remplacer le filtre à air du moteur. Se reporter à *Réparations additionnelles requises à la page 6-7*.

⚠ ATTENTION:

Si vous faites fonctionner le moteur sans filtre à air, vous ou d'autres personnes pourriez être brûlés. Le filtre à air non seulement nettoie l'air, mais il assure également une protection en cas de retour de flamme. S'il n'est pas en place et qu'un retour de flammes se produit, vous risquez d'être brûlé. Ne pas rouler sans filtre à air et être prudent lorsqu'on travaille sur un moteur dépourvu de filtre à air.

Remarque: **Si vous ôtez le filtre à air, un retour de flamme peut provoquer un incendie du moteur. D'autre part, la poussière peut aisément pénétrer dans le moteur et le détériorer. Laisser toujours le filtre à air en place lorsque vous conduisez.**

Liquide de boîte de vitesses automatique

Quand vérifier et vidanger le liquide de boîte de vitesses automatique

Il est généralement superflu de vérifier le niveau de liquide de la boîte de vitesses. Une fuite de liquide de la boîte de vitesses ou une surchauffe de la boîte de vitesses sont les seules causes de perte de liquide. Si vous soupçonnez une petite fuite, adopter la méthode suivante pour vérifier le niveau. Cependant, en cas de fuite importante, il peut s'avérer nécessaire de faire remorquer le véhicule jusqu'à un concessionnaire et de le faire réparer avant de reprendre la route.

Remarque: **Si vous utilisez un liquide de boîte de vitesses automatique incorrect, vous risquez de détériorer votre véhicule et les réparations pourraient ne pas être couvertes par votre garantie. Utiliser toujours le liquide de boîte de vitesses automatique signalé dans la section *Liquides et lubrifiants recommandés à la page 6-15*.**

Remplacer le liquide et le filtre selon les intervalles indiqués dans le programme d'entretien. Se reporter à la rubrique *Entretien prévu à la page 6-4*. Veiller à utiliser le liquide de boîte de vitesses indiqué dans la rubrique *Liquides et lubrifiants recommandés à la page 6-15*.

Comment vérifier le liquide de boîte de vitesses automatique

Remarque: **Trop ou trop peu de liquide peut endommager la boîte de vitesses. Du liquide en excès peut tomber sur les organes chauds du moteur ou de l'échappement et causer un incendie. Un manque de liquide peut surchauffer la boîte de vitesses. S'assurer d'une indication précise lors de la vérification du liquide.**

Avant de vérifier le niveau de liquide, préparer votre véhicule de la manière suivante :

1. Démarrer le moteur et arrêter le véhicule sur un sol horizontal. Laisser le moteur tourner.
2. Serrer le frein de stationnement et placer le levier de changement de vitesse à la position de stationnement (P).
3. Avec le pied sur la pédale de frein, déplacer le levier des vitesses à toutes les positions en le tenant à chaque position pendant 3 secondes. Ensuite, replacer le levier de vitesse à la position de stationnement (P).
4. Laisser le moteur tourner au ralenti (500 à 800 tr/min) pendant au moins une minute. Relâcher lentement la pédale de frein.

5. Laisser le moteur tourner et appuyer sur le bouton Trip/Fuel (trajet/carburant) ou la commande de réinitialisation du compteur de trajet jusqu'à l'affichage de TRANS TEMP (température de la transmission) au centre informatique de bord (CIB).
6. Utiliser l'indication de température de la transmission pour déterminer et effectuer la méthode de vérification adéquate. Si l'indication de température sort des normes, laisser le véhicule refroidir ou utiliser le véhicule jusqu'à ce que la température adéquate de liquide de boîte de vitesses soit atteinte.

Procédure de vérification à froid

Utiliser cette méthode uniquement à titre de référence pour déterminer si la boîte de vitesses possède suffisamment de liquide pour un fonctionnement sûr jusqu'à ce qu'une vérification à chaud puisse être effectuée. La vérification à chaud est la plus précise. Effectuer la vérification à chaud à la première occasion.

Utiliser cette vérification à froid pour vérifier le niveau de liquide quand la température de la boîte de vitesses est comprise entre 27 et 32°C (80 et 90°F).

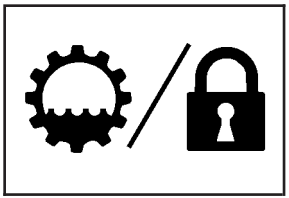

1. Localiser la jauge de la boîte de vitesses à l'arrière du compartiment moteur, du côté passager du véhicule.

   Se reporter à *Aperçu du compartiment moteur à la page 5-18* pour plus de renseignements.

2. Soulever la poignée, puis retirer la jauge et l'essuyer avec un chiffon propre ou un essuie-tout.
3. Renfoncer complètement la jauge, attendre trois secondes, puis la retirer.
4. Vérifier les deux côtés de la jauge et lire le niveau inférieur. Répéter l'opération pour vérifier l'indication.

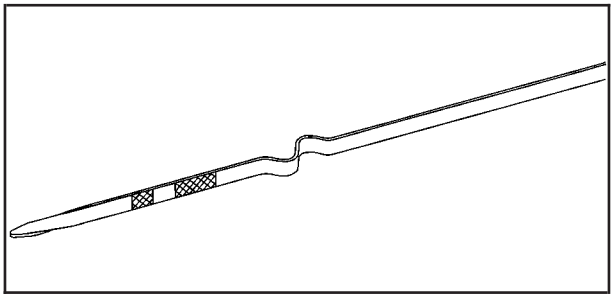

5. Si le niveau de liquide est inférieur à la bande de contrôle COLD (froid), ajouter juste assez de liquide pour amener le niveau dans la bande COLD. Ceci demande peu de liquide, généralement moins d'un demi litre. Ne pas remplir en excès.
6. Effectuer une vérification à chaud dès que possible après que la transmission a atteint la température normale de fonctionnement comprise entre 71 et 93°C (160 à 200°F).
7. Si le niveau de liquide se trouve dans la gamme de fonctionnement appropriée, repousser la jauge complètement et abaisser la poignée pour bloquer la jauge en place.

Procédure de vérification à chaud

Utiliser cette méthode pour vérifier le niveau de liquide de transmission quand sa température est comprise entre 71 et 93°C (160 et 200°F).

La vérification à chaud est la méthode la plus précise de vérification du niveau de liquide. La vérification à chaud doit être effectuée dès que possible pour confirmer la vérification à froid. Le niveau de liquide s'élève avec l'augmentation de sa température, de sorte qu'il est important de confirmer que la température de la boîte de vitesses est dans les normes.

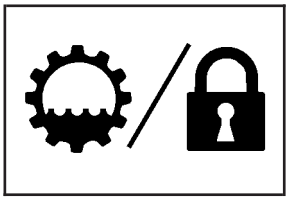

1. Localiser la jauge de la boîte de vitesses à l'arrière du compartiment moteur, du côté passager du véhicule.

   Se reporter à *Aperçu du compartiment moteur à la page 5-18* pour plus de renseignements.

2. Soulever la poignée, puis retirer la jauge et l'essuyer avec un chiffon propre ou un essuie-tout.

3. Renfoncer complètement la jauge, attendre trois secondes, puis la retirer.
4. Vérifier les deux côtés de la jauge et lire le niveau inférieur. Répéter l'opération pour vérifier l'indication.

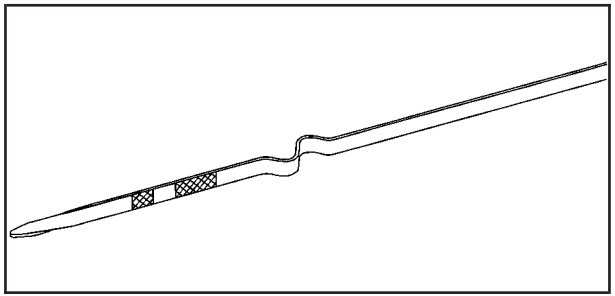

5. Le niveau de fonctionnement sûr est compris dans la zone hachurée HOT (chaud) de la jauge. Si le niveau de liquide n'est pas dans cette bande et si la température de la boîte est comprise entre 71 et 93°C (160 et 200°F), ajouter ou retire du liquide selon les besoins pour amener le niveau dans la zone HOT. Si le niveau est bas ajouter juste assez de liquide pour amener le niveau dans la zone HOT. Ceci exige peu de liquide, généralement moins d'un demi litre. Ne pas remplir en excès.
6. Si le niveau de liquide se trouve dans la gamme de fonctionnement appropriée, repousser la jauge complètement et abaisser la poignée pour bloquer la jauge en place.

Uniformité des lectures

Toujours vérifier le niveau de liquide au moins deux fois lors des opérations décrites plus haut. Les indications doivent être cohérentes pour maintenir un niveau correct de liquide. Si du liquide est ajouté, 15 minutes ou plus sont nécessaires pour obtenir une indication précise car du liquide résiduel s'écoule du tube de la jauge. Si les indications demeurent incohérentes, vérifier le reniflard de la boîte de vitesses qui doit être propre et non obstrué. Si les indications reste inconsistantes, s'adresser à votre concessionnaire.

Système de refroidissement

Lorsque vous décidez qu'il est possible de soulever le capot sans danger, voici ce que vous y trouverez :

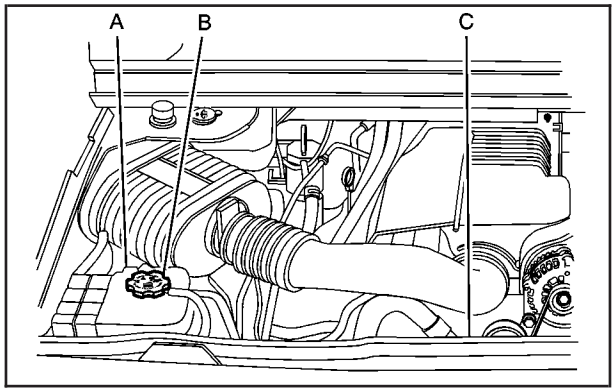

A. Réservoir d'expansion

B. Bouchon de réservoir d'expansion du liquide de refroidissement

C. Ventilateur de refroidissement du moteur

⚠ ATTENTION:

Un ventilateur électrique du compartiment moteur peut entrer en action et vous blesser même si le moteur ne tourne pas. Éloigner les mains, vêtements et outils du ventilateur électrique du compartiment moteur.

Si le liquide de refroidissement du réservoir d'expansion bout, ne rien faire avant qu'il ne refroidisse. Le véhicule doit être garé sur une surface plane. Vérifier le niveau du liquide de refroidissement lorsque le système est refroidi. La surchauffe peut entraîner la perte d'une certaine quantité de liquide de refroidissement.

Le niveau du liquide de refroidissement devrait être à la hauteur de la marque FULL COLD (plein à froid) ou au-dessus. Si ce n'est pas le cas, il y a peut-être une fuite au bouchon de pression ou dans les durites de radiateur ou les tuyaux de chauffage, le radiateur, la pompe à eau ou un autre endroit du système de refroidissement.

⚠ ATTENTION:

Les durites du radiateur et les conduits de chauffage, ainsi que d'autres pièces du moteur, peuvent être très chauds. Ne pas les toucher. Si on les touche, on risque de se brûler.

Ne pas mettre le moteur en marche si une fuite existe. Si on fait tourner le moteur, il risque de perdre tout le liquide de refroidissement. Le moteur pourrait alors prendre feu et le conducteur pourrait se brûler. Faire réparer toute fuite avant de conduire le véhicule.

En l'absence apparente de fuites, faire redémarrer le moteur. Le régime du ventilateur de refroidissement du moteur devrait augmenter lorsque vous doublez la vitesse de ralenti en appuyant sur l'accélérateur. S'il ne tourne pas plus vite, le véhicule a besoin d'entretien. Arrêter le moteur.

Remarque: **Les dommages causés au moteur par la conduite sans liquide de refroidissement ne sont pas couverts par votre garantie. Voir *Mode de fonctionnement de protection du moteur surchauffé à la page 5-41* pour des renseignements sur la conduite jusqu'en lieu sûr en cas d'urgence.**

Remarque: **Utiliser un autre liquide de refroidissement que DEX-COOL^{MD} peut causer une corrosion prématurée du moteur, du radiateur de chauffage ou du radiateur. De plus, il peut falloir vidanger le liquide de refroidissement du moteur plus tôt, soit à 50 000 km (30 000 milles) ou 24 mois, selon la première éventualité. Aucune réparation ne sera couverte par la garantie du véhicule. Toujours utiliser le liquide de refroidissement DEX-COOL^{MD} (sans silicate) dans votre véhicule.**

Comment remplir le réservoir d'expansion de liquide de refroidissement

Si vous n'avez pas encore déterminé le problème, vérifier si le liquide de refroidissement est visible dans le réservoir d'expansion. Si le liquide de refroidissement est visible, mais qu'il n'est pas au niveau de la marque FULL COLD (plein à froid) ou au-dessus, verser un mélange 50/50 d'eau potable propre et de liquide de refroidissement DEX-COOL^{MD} dans le réservoir d'expansion, mais s'assurer que le système de refroidissement, y compris le bouchon de pression du

réservoir d'expansion, est froid avant de le faire. Se reporter à *Liquide de refroidissement à la page 5-36* pour plus de renseignements.

Si vous ne voyez pas de liquide de refroidissement dans le réservoir d'expansion, en verser de la manière suivante :

⚠ ATTENTION:

La vapeur et les liquides bouillants qui sont projetés d'un système de refroidissement chaud peuvent provoquer de graves brûlures. Ils sont sous pression, et si le bouchon de pression du vase d'expansion est dévissé — même un peu — ils peuvent jaillir à grande vitesse. Ne jamais dévisser le bouchon lorsque le système de refroidissement (y compris le bouchon de pression du vase d'expansion) est chaud. Attendre le refroidissement du système de refroidissement et du bouchon pour dévisser celui-ci.

⚠ ATTENTION:

L'ajout d'eau pure au système de refroidissement peut s'avérer dangereux. L'eau pure, ainsi que d'autres liquides comme l'alcool, peuvent entrer en ébullition plus rapidement que le liquide de refroidissement approprié. Le système d'avertissement de refroidissement du véhicule est réglé pour un mélange de liquide de refroidissement correct. Avec de l'eau pure ou un mélange inapproprié, le moteur pourrait surchauffer sans que vous ne receviez un avertissement de surchauffe. Le moteur pourrait prendre feu et d'autres personnes ou vous-même pourriez être brûlés. Utiliser un mélange composé pour moitié d'eau potable propre et pour moitié de liquide de refroidissement DEX-COOL^{MD}.

Remarque: **Par temps froid, l'eau peut geler et faire fendre le moteur, le radiateur, le faisceau de chaufferette et d'autres pièces. Utiliser le liquide de refroidissement recommandé et le mélange approprié de liquide de refroidissement.**

⚠ ATTENTION:

On risque de se brûler si l'on renverse du liquide de refroidissement sur des pièces chaudes du moteur. Le liquide de refroidissement contient de l'éthylène glycol qui brûlerait si les pièces du moteur sont suffisamment chaudes. Ne pas déverser de liquide de refroidissement sur un moteur chaud.

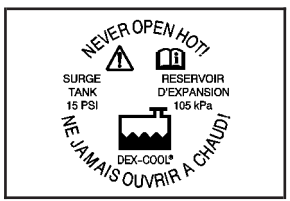

1. Repérer le bouchon de pression du réservoir d'expansion du liquide de refroidissement portant cette étiquette.

2. Déposer le bouchon de pression du réservoir d'expansion du liquide de refroidissement lorsque le système de refroidissement, y compris le bouchon de pression du réservoir d'expansion du liquide de refroidissement et la durite supérieure du radiateur, s'est refroidi. Tourner le bouchon de pression lentement dans le sens contraire aux aiguilles d'une montre d'environ un tour.

   Si un sifflement se fait entendre, attendre qu'il s'arrête. Le sifflement indique qu'il y a encore de la pression.

3. Ensuite, continuer à faire tourner le bouchon de pression lentement et le retirer.

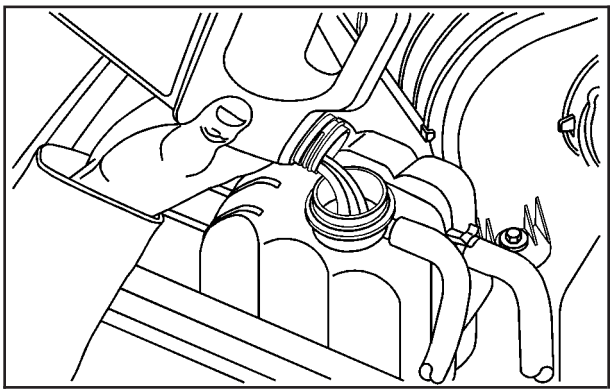

4. Remplir ensuite le réservoir d'expansion avec le mélange approprié jusqu'au repère FULL COLD (plein à froid).

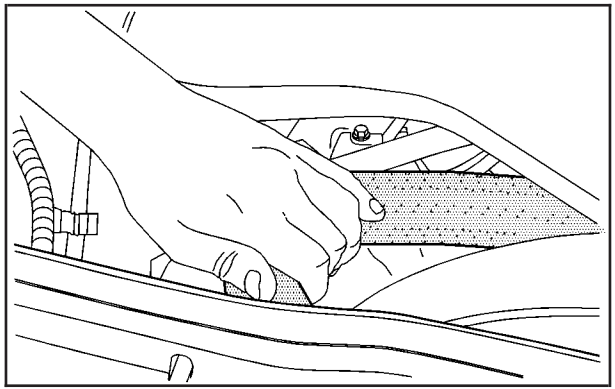

5. Sans remettre le bouchon de pression du réservoir d'expansion, mettre le moteur en marche et le laisser tourner jusqu'à ce que vous sentiez que la durite supérieure de radiateur commence à chauffer. Faire attention au ventilateur de refroidissement du moteur.

   À ce moment, le niveau du liquide de refroidissement à l'intérieur du réservoir d'expansion pourrait être plus bas. Si le niveau est plus bas, ajouter du mélange dans le réservoir d'expansion jusqu'à ce le niveau atteigne le repère FULL COLD (plein à froid).

6. Ensuite, replacer le bouchon de pression. S'assurer que le bouchon de pression est bien serré à la main et bien en place.

7. Vérifier le niveau du liquide de refroidissement après avoir coupé le moteur et attendu que le liquide de refroidissement soit froid. Au besoin, répéter les étapes 1 à 7 de la procédure de remplissage du liquide de refroidissement.

Liquide de refroidissement

Le système de refroidissement du véhicule est rempli de liquide de refroidissement DEX-COOL^{MD}. Ce liquide de refroidissement est conçu pour rester dans le véhicule pendant 5 ans ou 240 000 km (150 000 milles), selon la première éventualité, si vous n'ajoutez que du liquide de refroidissement DEX-COOL^{MD} de longue durée.

Ce qui suit explique le fonctionnement du système de refroidissement et comment ajouter du liquide de refroidissement quand le niveau est bas. Si le moteur surchauffe, se reporter à *Surchauffe du moteur à la page 5-39*.

Un mélange à 50/50 d'eau potable propre et de liquide de refroidissement DEX-COOL^{MD} :

- Protégera contre le gel jusqu'à –37°C (–34°F).
- Protégera contre l'ébullition jusqu'à 129°C (265°F).
- Protégera contre la rouille et la corrosion.
- Aidera à garder le moteur à la température appropriée.
- Permettra aux témoins et aux indicateurs de fonctionner normalement.

Remarque: **L'utilisation d'un autre liquide de refroidissement que DEX-COOL^{MD} peut entraîner une corrosion prématurée du moteur, du corps de chauffe ou du radiateur. De plus, il peut être nécessaire de vidanger le liquide de refroidissement plus tôt, soit après 50 000 km (30 000 milles) ou 24 mois, selon la première échéance. Toutes les réparations ne sont pas couvertes par votre garantie. Toujours utiliser le liquide de refroidissement DEX-COOL^{MD} (sans silicate) dans votre véhicule.**

Liquide de refroidissement approprié

Utiliser un mélange à 50/50 d'eau potable propre et de liquide de refroidissement DEX-COOL^{MD} qui n'endommagera pas les pièces en aluminium. Si vous utilisez ce mélange de liquide de refroidissement, vous n'aurez pas besoin d'ajouter autre chose.

⚠ ATTENTION:

L'ajout d'eau pure au système de refroidissement peut s'avérer dangereux. L'eau pure, ainsi que d'autres liquides comme l'alcool, peuvent entrer en ébullition plus rapidement que le liquide de refroidissement approprié. Le système d'avertissement de refroidissement du véhicule est réglé pour un mélange de liquide de refroidissement correct. Avec de l'eau pure ou un mélange inapproprié, le moteur pourrait surchauffer sans que vous ne receviez un avertissement de surchauffe. Le moteur pourrait prendre feu et d'autres personnes ou vous-même pourriez être brûlés. Utiliser un mélange composé pour moitié d'eau potable propre et pour moitié de liquide de refroidissement DEX-COOL^{MD}.

Remarque: **En cas d'utilisation d'un mélange incorrect de liquide de refroidissement, le moteur peut surchauffer et être gravement endommagé. Les coûts de la réparation ne seraient pas couverts par la garantie. Un mélange trop aqueux peut geler et fissurer le moteur, le radiateur, le corps de chauffe et d'autres pièces.**

S'il est nécessaire d'ajouter du liquide de refroidissement plus de quatre fois par an, faire vérifier le système de refroidissement par le concessionnaire.

Remarque: **Si vous utilisez des inhibiteurs supplémentaires et/ou si vous ajoutez des additifs dans le système de refroidissement, vous risquez d'endommager votre véhicule. Utiliser uniquement le mélange correct de liquide de refroidissement indiqué dans le présent guide pour le système de refroidissement. Pour plus d'informations, se reporter à la rubrique *Liquides et lubrifiants recommandés à la page 6-15*.**

Vérification du niveau de liquide de refroidissement

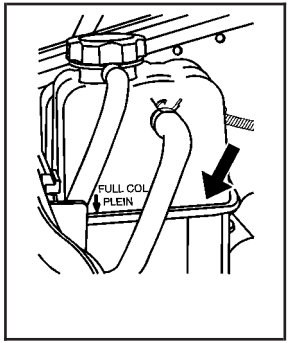

Le réservoir d'expansion de liquide de refroidissement est situé dans le compartiment-moteur sur le côté passager du véhicule. Se reporter à la section *Aperçu du compartiment moteur à la page 5-18* pour connaître son emplacement précis.

⚠ ATTENTION:

Si quelqu'un dévisse le bouchon du réservoir d'expansion quand le moteur et le radiateur sont chauds, de la vapeur et des liquides bouillants risquent de jaillir et de brûler gravement la personne. Ne jamais tourner le bouchon de pression du réservoir d'équilibre, même un peu, lorsque le moteur et le radiateur sont chauds.

Le véhicule doit se trouver sur une surface horizontale. Lorsque le moteur est froid, le niveau du liquide de refroidissement devrait être au repère FULL COLD (plein à froid).

Ajout de liquide de refroidissement

Si vous avez besoin de plus de liquide de refroidissement, ajouter le mélange approprié de liquide de refroidissement DEX-COOL^{MD} au réservoir d'expansion, mais seulement lorsque le moteur est froid.

⚠ ATTENTION:

On risque de se brûler si l'on renverse du liquide de refroidissement sur des pièces chaudes du moteur. Le liquide de refroidissement contient de l'éthylène glycol qui brûle si les pièces du moteur sont suffisamment chaudes. Ne pas déverser de liquide de refroidissement sur un moteur chaud.

Lors de la remise en place du bouchon du radiateur, s'assurer qu'il est bien serré à la main et bien en place.

Surchauffe du moteur

Le tableau de bord du véhicule comprend un indicateur de température de liquide de refroidissement. Se reporter à la rubrique *Indicateur de température du liquide de refroidissement du moteur à la page 3-41*.

Par ailleurs, les messages ENGINE OVERHEATED IDLE ENGINE (moteur surchauffé - faire tourner le moteur au ralenti) et ENGINE POWER IS REDUCED (puissance moteur réduite) s'affichent sur le centralisateur informatique de bord (CIB) du tableau de bord. Se reporter à *Centralisateur informatique de bord - Avertissements et messages à la page 3-63*.

Si de la vapeur s’échappe du moteur

⚠ ATTENTION:

La vapeur s’échappant d’un moteur surchauffé peut vous brûler gravement, même si vous ne faites qu’ouvrir le capot. Rester loin du moteur si vous voyez ou si vous entendez le sifflement de la vapeur qui s’échappe du moteur. Arrêter le moteur et éloigner tout le monde du véhicule jusqu’à ce que le moteur refroidisse. Attendre jusqu’à ce qu’il n’y ait plus signe de vapeur ni de liquide de refroidissement avant d’ouvrir le capot.

Si vous continuez à rouler quand le moteur est surchauffé, les liquides du moteur peuvent prendre feu. Vous ou d’autres personnes pourriez être grièvement brûlés. Si le moteur surchauffe, l’arrêter et quitter le véhicule jusqu’au refroidissement du moteur.

Se reporter à la rubrique *Mode de fonctionnement de protection du moteur surchauffé à la page 5-41* pour obtenir des informations sur la conduite du véhicule en lieu sûr en cas d’urgence.

Remarque: **Si le moteur prend feu en roulant sans liquide de refroidissement, le véhicule risque d’être gravement endommagé. Les réparations coûteuses ne seraient pas couvertes par la garantie du véhicule. Se reporter à *Mode de fonctionnement de protection du moteur surchauffé à la page 5-41* pour des renseignements sur la conduite jusqu’en lieu sûr en cas d’urgence.**

Si aucune vapeur ne s’échappe du moteur

Le message ENGINE OVERHEATED IDLE ENGINE (moteur surchauffé - faire tourner le moteur au ralenti), accompagné d’un bas niveau de liquide de refroidissement, peut indiquer un problème grave.

S’il y a avertissement de surchauffe du moteur, mais que vous ne voyez pas de vapeur ni n’entendez de sifflement, le problème n’est peut-être pas trop grave. Parfois, le moteur peut devenir un peu trop chaud lorsque vous :

- Vous roulez sur une longue côte au cours d’une journée chaude.
- Vous arrêtez à la suite d’une conduite à haute vitesse.
- Vous roulez au ralenti pendant de longues périodes dans un embouteillage.
- Tirez une remorque. Se reporter à la rubrique *Traction d’une remorque à la page 4-58*.

Si le message ENGINE COOLANT HOT (liquide de refroidissement chaud) s'affiche sans qu'il y ait émission de vapeur, procéder comme suit pendant une minute ou deux :

1. Mettre le chauffage et le ventilateur à la position maximale et ouvrir les glaces, au besoin.
2. Dans un embouteillage, passer au point mort (N); dans les autres cas, passer à la vitesse la plus élevée en roulant — marche avant (D).

S'il n'y a plus d'avertissement de surchauffe, vous pouvez continuer à conduire. Pour plus de sécurité, conduire plus lentement pendant environ 10 minutes. Si le témoin ne se rallume pas, vous pouvez conduire normalement.

Si l'avertissement continue et que vous roulez toujours, quitter la route, s'arrêter et garer le véhicule immédiatement.

S'il n'y a toujours pas de vapeur qui s'échappe, appuyer sur l'accélérateur jusqu'à doubler le régime de ralenti normal pendant au moins trois minutes. Si le témoin s'allume toujours, couper le contact et faire sortir tous les occupants du véhicule jusqu'à ce que le moteur refroidisse. De plus, se reporter à la rubrique « Mode de fonctionnement de protection contre la surchauffe du moteur » plus loin dans la présente section.

Il est peut-être préférable de ne pas soulever le capot et d'appeler un centre de service immédiatement.

Mode de fonctionnement de protection du moteur surchauffé

En cas de surchauffe de moteur et si le message ENGINE POWER IS REDUCED (puissance moteur réduit) s'affiche, un mode de protection contre la surchauffe qui alterne l'allumage de groupes de cylindres aide à prévenir des dommages au moteur. Dans ce mode, vous remarquerez une perte de puissance et de rendement du moteur. Ce mode de fonctionnement vous permet, en cas d'urgence, de conduire votre véhicule en lieu sûr. La conduite sur de grandes distances et la traction d'une remorque devraient être évitées en mode de protection de moteur surchauffé.

Remarque: **Après avoir conduit le véhicule en mode de protection de moteur surchauffé, afin d'éviter des dommages au moteur, laisser le moteur refroidir avant d'entreprendre toute réparation. L'huile-moteur sera gravement détériorée. Réparer la cause de la perte de liquide de refroidissement, vidanger l'huile et réinitialiser l'indicateur de vidange d'huile. Se reporter à la rubrique *Huile à moteur à la page 5-19*.**

Liquide de direction assistée

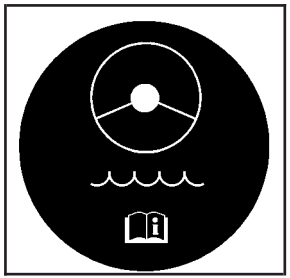

Se reporter à la rubrique *Aperçu du compartiment moteur à la page 5-18* pour connaître l'emplacement du réservoir.

Intervalle de vérification du liquide de servodirection

À moins de soupçonner une fuite ou d'entendre un bruit anormal, il n'est pas nécessaire de vérifier régulièrement le liquide de servodirection. Une perte de liquide dans ce système pourrait indiquer un problème. Faire inspecter et réparer le système.

Vérification du niveau du liquide de direction assistée

Pour vérifier le niveau du liquide de servodirection :

1. Couper le contact et laisser refroidir le compartiment-moteur.
2. Essuyer le bouchon et le dessus du réservoir pour les débarrasser de toute saleté.
3. Dévisser le bouchon et essuyer la jauge à l'aide d'un chiffon propre.
4. Remettre le bouchon et bien le serrer en place.
5. Retirer le bouchon à nouveau et examiner le niveau de fluide indiqué sur la jauge.

Le niveau devrait être au repère FULL COLD (plein à froid). Au besoin, ajouter juste assez de liquide pour amener le niveau à ce repère.

Utiliser ce qui suit

Pour déterminer le type de liquide à utiliser, se reporter à la rubrique *Liquides et lubrifiants recommandés à la page 6-15*. Toujours utiliser le liquide correct.

Remarque: **L'utilisation d'un liquide non approprié risque d'endommager le véhicule et d'entraîner des réparations qui ne seraient pas couvertes par la garantie du véhicule. Toujours utiliser le liquide indiqué sous *Liquides et lubrifiants recommandés à la page 6-15*.**

Liquide de lave-glace

Utiliser ce qui suit

Bien lire les directives du fabricant avant d'utiliser du liquide de lave-glace. Si vous projetez de conduire votre véhicule dans une région où la température extérieure peut baisser sous le point de congélation, il faut utiliser un liquide qui offre assez de protection contre le gel.

Ajout de liquide de lave-glace

Votre véhicule affiche un message lorsque le niveau de liquide de lave-glace est bas. Ce message s'affiche pendant 15 secondes au début de chaque cycle d'allumage si le niveau de liquide est bas. Lorsque le message CHECK WASHER FLUID (vérifier le niveau du lave-glace) apparaît, ajouter du liquide de lave-glace dans le réservoir prévu à cet effet. Pour plus d'informations, se reporter à la rubrique *Centralisateur informatique de bord - Avertissements et messages à la page 3-63*.

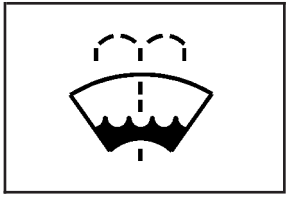

Enlever le bouchon marqué du symbole de lave-glace. Ajouter du liquide jusqu'à ce que le réservoir soit plein. Voir *Aperçu du compartiment moteur à la page 5-18* pour connaître l'emplacement du réservoir.

Remarque:

- **Si vous utilisez un concentré de liquide de lave-glace, respecter les instructions du fabricant relatives à l'ajout d'eau.**
- **Ne pas mélanger d'eau à du liquide de lave-glace prêt à l'emploi. L'eau peut causer un gel de la solution et endommager le réservoir de lave-glace et d'autres parties du système de lave-glace. En outre, l'eau ne nettoiera pas aussi bien que le liquide de lave-glace.**
- **Remplir le réservoir de liquide de lave-glace seulement aux trois quarts s'il fait très froid. Ceci permettra l'expansion du liquide en cas de gel, qui peut endommager le réservoir s'il est plein à ras bord.**
- **Ne pas utiliser de liquide de refroidissement du moteur (antigel) dans le lave-glace. Il peut endommager le système de lave-glace et la peinture du véhicule.**

Freins

Liquide de frein

Le réservoir du maître-cylindre des freins est rempli de liquide pour freins DOT 3. Se reporter à *Aperçu du compartiment moteur à la page 5-18* pour connaître l'emplacement du réservoir.

Seules deux raisons provoquent la baisse de niveau de liquide de frein :

- Le niveau de liquide de frein baisse en raison de l'usure normale des garnitures de frein. Lorsque des garnitures neuves sont posées, le niveau de liquide remonte.
- Une fuite de liquide du système hydraulique de frein peut également provoquer une baisse de niveau de liquide. Faire réparer le système hydraulique de frein, car une fuite signifie que tôt ou tard les freins ne fonctionneront plus de manière correcte.

Ne pas ajouter de liquide de frein. L'ajout de liquide ne supprimera pas une fuite. Si du liquide est ajouté quand les garnitures de freins sont usées, le niveau de liquide sera trop élevé lorsque de nouvelles garnitures seront posées. Ajouter ou enlever du liquide au besoin, seulement lorsque un travail sur le système hydraulique de freinage est exécuté.

⚠ ATTENTION:

Si trop de liquide de frein est ajouté, celui-ci peut couler sur le moteur et s'enflammer si le moteur est assez chaud. Vous ou d'autres personnes pourriez être brûlés et le véhicule pourrait être endommagé. Ajouter du liquide de freins seulement lorsque des travaux sont effectués sur le système hydraulique de freinage. Se reporter à « Vérification du liquide de frein » dans cette section.

Se reporter au Programme d'entretien afin de déterminer quand vérifier le liquide de frein. Se reporter à la rubrique *Entretien prévu à la page 6-4*.

Vérification du liquide de frein

Contrôler le liquide de frein en examinant le réservoir de liquide de frein. Se reporter à *Aperçu du compartiment moteur à la page 5-18*.

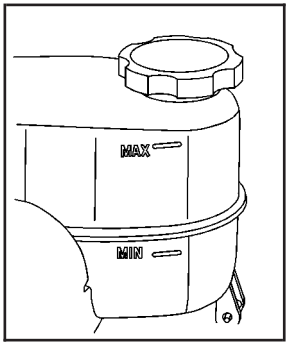

Le niveau de liquide doit se trouver au-dessus du repère MIN (minimum). Sinon, faire vérifier le circuit hydraulique de frein pour s'assurer de l'absence d'une fuite.

Après la réparation du système de freinage hydraulique, s'assurer que le niveau est au-dessus du repère MIN (minimum) mais pas au-dessus du repère MAX (maximum).

Liquide approprié

Utiliser uniquement du liquide de frein DOT-3 neuf provenant d'un récipient scellé. Se reporter à *Liquides et lubrifiants recommandés à la page 6-15*.

Nettoyer toujours le bouchon du réservoir de liquide de frein ainsi que la surface autour du bouchon avant de l'enlever. Cela aidera à empêcher la saleté de pénétrer dans le réservoir.

⚠ ATTENTION:

Les freins risquent de ne pas fonctionner correctement si un liquide incorrect est utilisé pour le circuit hydraulique de freinage. Ceci pourrait provoquer un accident. Toujours utiliser le liquide de frein adéquat.

Remarque:

- **L'emploi d'un liquide incorrect risque d'endommager sérieusement les composants du système hydraulique de freinage. Il suffit par exemple que quelques gouttes d'une huile à base minérale, comme de l'huile-moteur, tombent dans le système hydraulique de freinage pour endommager les pièces de ce système au point de devoir les remplacer. Ne laisser personne ajouter un type de liquide incorrect.**
- **Si vous renversez du liquide de frein sur les surfaces peintes du véhicule, la peinture de finition peut se dégrader. Prendre soin de ne pas renverser du liquide de frein sur votre véhicule. Si cela se produit, nettoyer immédiatement. Se reporter à *Lavage du véhicule à la page 5-119*.**

Usure des freins

Le véhicule est pourvu de freins à disque. Les plaquettes de freins à disque ont des indicateurs d'usure intégrés qui font un bruit strident en guise d'avertissement quand les plaquettes de freins sont usées et doivent être remplacées. Le bruit peut être permanent ou occasionnel lorsque le véhicule roule, sauf lors d'une pression ferme de la pédale de frein.

⚠ ATTENTION:

L'alerte sonore d'usure de frein signifie que les freins vont bientôt perdre leur efficacité. Ceci peut causer un accident. Faire réparer le véhicule dès que vous entendez cette alerte sonore.

Remarque: **Si vous continuez à conduire alors que les plaquettes de freins sont usées, ceci peut entraîner des réparations de freins coûteuses.**

Certaines conditions de conduite ou climatiques peuvent produire un crissement des freins lorsque vous serrez les freins pour la première fois ou légèrement. Ce crissement n'est pas un signe d'une défaillance des freins.

Il est nécessaire de serrer les écrous de roues au couple approprié pour éviter les pulsations des freins. Lors de la permutation des pneus, examiner l'état des plaquettes et serrer les écrous des roues uniformément dans l'ordre approprié selon les indications de couple de serrage *Capacités et spécifications à la page 5-132*.

Les garnitures pour les deux roues du même essieu devraient toujours être remplacées ensemble.

Course de la pédale de freinage

Consulter votre concessionnaire si la pédale de freins ne revient pas à sa hauteur normale ou s'il y a une augmentation rapide de sa course. Ceci pourrait indiquer que les freins doivent être contrôlés.

Réglage des freins

Chaque fois que vous freinez pour arrêter, les freins à disque s'ajustent pour compenser l'usure.

Remplacement des pièces du système de freinage

Le système de freinage d'un véhicule est complexe. Ses nombreuses pièces doivent être de qualité supérieure et doivent bien fonctionner ensemble pour assurer un très bon freinage. Votre véhicule a été conçu et testé avec des pièces de freins de qualité supérieure.

Lorsque vous remplacez des pièces du système de freinage — par exemple quand les garnitures de freins sont usées et que des neuves sont posées — s'assurer d'obtenir des pièces de rechange neuves approuvées. Faute de quoi, les freins peuvent ne plus fonctionner de manière correcte. Par exemple, si des garnitures de freins qui ne conviennent pas à votre véhicule sont installées, l'équilibrage entre les freins avant et arrière peut changer — pour le pire. L'efficacité du freinage que vous attendez peut changer de bien d'autres façons si des pièces de rechange incorrectes sont posées.

Batterie

Ce véhicule est équipé d'une batterie sans entretien. Lorsque la batterie doit être changée, consulter votre concessionnaire pour obtenir une batterie dont le numéro de remplacement est identique à celui figurant sur l'étiquette de la batterie d'origine. Pour connaître l'emplacement de la batterie, se reporter à la rubrique *Aperçu du compartiment moteur à la page 5-18*.

Avertissement: Les bornes de batterie, les cosses ainsi que les accessoires connexes contiennent du plomb et des composés de plomb, des produits chimiques que la Californie reconnaît comme étant carcinogènes et nuit à la reproduction. Se laver les mains après avoir manipulé ces pièces.

Entreposage du véhicule

⚠ ATTENTION:

Les batteries contiennent de l'acide qui peut brûler la peau et des gaz qui peuvent exploser. La prudence est de mise pour éviter les blessures graves. Se reporter à *Démarrage avec batterie auxiliaire à la page 5-49* pour obtenir des conseils relatifs au travail autour de la batterie afin d'éviter les blessures.

Utilisation peu fréquente : si le véhicule est utilisé peu fréquemment, débrancher le câble négatif (–) noir de la batterie afin d'empêcher celle-ci de se décharger.

Entreposage prolongé : pour un entreposage prolongé du véhicule, débrancher le câble négatif (–) noir de la batterie ou utiliser un chargeur d'entretien de batterie. Ceci permet de conserver une batterie chargée pendant une période prolongée.

Démarrage avec batterie auxiliaire

Si la batterie est à plat, il est possible de démarrer le véhicule en reliant la batterie à celle d'un autre véhicule avec des câbles volants. Les indications qui suivent vous permettront d'effectuer cette manoeuvre en toute sécurité.

⚠ ATTENTION:

Les batteries peuvent blesser. Elles sont dangereuses pour les raisons suivantes :

- Elles contiennent de l'acide qui peut brûler la peau.
- Elles contiennent des gaz qui peuvent exploser ou s'enflammer.
- Elles contiennent assez d'électricité pour brûler la peau.

Si ces étapes ne sont pas suivies à la lettre, des blessures pourraient survenir.

Remarque: **Ignorer ces étapes peut causer des dommages coûteux au véhicule, qui peuvent ne pas être couverts par la garantie.**

Essayer de démarrer le véhicule en le tirant ou en le poussant ne fonctionnera pas, et peut endommager le véhicule.

1. Vérifier l'autre véhicule. Il doit avoir une batterie de 12 volts ainsi qu'un système de masse négative.

Remarque: **Si l'autre système du véhicule n'est pas un système à 12 volts avec une prise de masse négative, les deux véhicules risquent d'être endommagés. N'utiliser que des véhicules ayant des systèmes à 12 volts avec prise de masse négative pour faire une connexion provisoire de la batterie du véhicule.**

2. Rapprocher les véhicules suffisamment pour que les câbles volants puissent être à la portée, mais s'assurer que les véhicules ne se touchent pas. Le cas échéant, cela provoquera une connexion de masse dont vous ne voulez certainement pas. Vous ne pourriez faire démarrer votre véhicule et la mauvaise mise à la masse pourrait endommager les systèmes électriques.

   Pour éviter que les véhicules utilisés dans l'opération bougent, tirer fermement leur frein de stationnement. Avant de serrer le frein de stationnement, mettre le levier de vitesses à la position de stationnement (P), dans le cas d'une boîte automatique, ou au point mort (N) dans le cas d'une boîte manuelle.

Remarque: **Si vous laissez la radio ou d'autres accessoires en fonction au cours de la procédure de démarrage par câbles, ils pourraient être détériorés. Les réparations ne seraient pas couvertes par votre garantie. Mettre toujours la radio et les autres accessoires hors fonction lors d'un démarrage à l'aide de câbles.**

3. Couper le contact des deux véhicules. Débrancher tout accessoire inutile de l'allume-cigarette ou de la prise électrique pour accessoires. Éteindre la radio et toutes les lampes inutiles. Ces précautions permettront d'éviter des étincelles et des dommages aux deux batteries, ainsi que des dommages à la radio!
4. Ouvrir les capots et repérer les bornes positives (+) et négatives (–) de batterie de l'autre véhicule.

   Votre véhicule est équipé d'une borne positive (+) de démarrage d'appoint et d'une borne négative (–) de démarrage d'appoint. Vous devriez toujours utiliser ces bornes auxiliaires au lieu des bornes de la batterie.

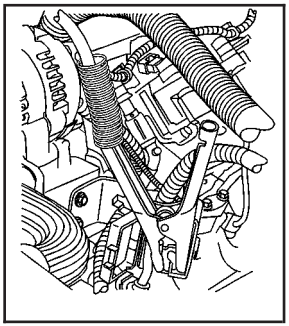

La borne positive (+) auxiliaire se trouve à proximité de la bride de courroie d'entraînement des accessoires du moteur. Sur certains véhicules, elle est recouverte d'un couvercle de plastique rouge. Pour accéder à la borne positive (+) auxiliaire, ouvrir ce couvercle, le cas échéant.

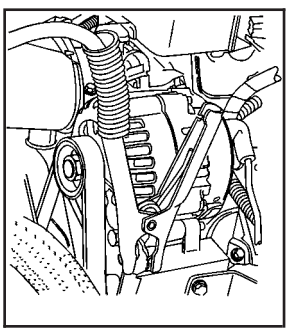

La borne négative (–) auxiliaire est située sur la bride de courroie d'entraînement des accessoires du moteur. Elle porte la mention GND (masse).

Plus plus de renseignements sur l'emplacement des bornes auxiliaires, se reporter à *Aperçu du compartiment moteur à la page 5-18*.

⚠ ATTENTION:

L'utilisation d'une allumette près d'une batterie peut provoquer une explosion des gaz de batterie. Des personnes ont été blessées par ces explosions et quelques-unes sont même devenues aveugles. Utiliser une lampe de poche si vous avez besoin de plus d'éclairage.

S'assurer que la batterie contient assez d'eau. Vous n'avez pas besoin d'ajouter d'eau à la batterie installée dans votre véhicule neuf. Cependant, si une batterie a des bouchons de remplissage, s'assurer que la quantité de liquide contenue est adéquate. Si le niveau est bas, ajouter d'abord de l'eau. Si vous ne le faites pas, il pourrait y avoir des gaz explosifs.

Le liquide de batterie contient de l'acide qui peut vous brûler. Il faut éviter de le toucher. Si par mégarde vous en éclaboussez dans les yeux ou sur la peau, rincer à l'eau et faire immédiatement appel à un médecin.

5. S'assurer que l'isolant des câbles volants n'est pas lâche ou manquant. Le cas échéant, vous pourriez recevoir un choc. Les véhicules pourraient également être endommagés.

   Avant de raccorder les câbles, il y a quelques éléments de base à connaître. Une borne positive (+) doit être reliée à une borne positive (+) ou à une borne positive (+) auxiliaire, si le véhicule en est équipé. Une borne négative (–) doit être reliée à une pièce en métal solide non peinte du moteur ou à une borne négative (–) auxiliaire, si le véhicule en est équipé.

   Ne pas raccorder une borne positive (+) à une borne négative (–), car cela entraînerait un court-circuit qui endommagerait la batterie et peut-être aussi d'autres pièces.

⚠ ATTENTION:

Les ventilateurs et d'autres pièces mobiles du moteur peuvent vous blesser gravement. Une fois que les moteurs sont en marche, garder les mains loin des pièces mobiles du moteur.

6. Brancher le câble rouge positif (+) sur la borne positive (+) de la batterie déchargée. Utiliser une borne positive (+) auxiliaire si le véhicule est ainsi équipé.
7. Ne pas laisser l'autre extrémité toucher le métal. La relier à la borne positive (+) de la batterie chargée. Utiliser une borne positive (+) auxiliaire si le véhicule est ainsi équipé.
8. À présent, brancher le câble noir négatif (–) à la borne négative (–) de la batterie chargée. Utiliser une borne négative (–) auxiliaire si le véhicule en est équipé.

   Empêcher l'autre extrémité du câble d'entrer en contact avec un autre élément avant l'étape suivante. L'autre extrémité du câble négatif (–) ne doit pas être reliée à la batterie déchargée. Elle doit être reliée à une pièce de moteur en métal solide non peinte ou à la borne négative (–) auxiliaire du véhicule dont la batterie est déchargée.
9. Brancher l'autre extrémité du câble négatif (–) d'au moins 30 cm (12 po) de la batterie vide, mais pas à proximité des pièces mobiles du moteur. La connexion électrique convient ici et le risque d'étincelles touchant la batterie est moindre.

   Utiliser une borne auxiliaire négative (–) si le véhicule dispose d'une borne de ce type. La borne auxiliaire négative (–) est marquée GND (masse).
10. Faire démarrer le véhicule dont la batterie est chargée et le laisser tourner pendant un moment.
11. Essayer de faire démarrer le véhicule dont la batterie était déchargée. S'il ne démarre pas après quelques essais, le véhicule doit être réparé.

Remarque: **Si les câbles volants ne sont pas raccordés ou déposés dans le bon ordre, un court-circuit électrique peut survenir et endommager le véhicule. Les réparations ne seraient pas couvertes par la garantie du véhicule. Toujours raccorder et déposer les câbles volants dans l'ordre correct, en s'assurant que les câbles ne se touchent pas et qu'ils ne sont pas en contact avec une autre pièce métallique.**

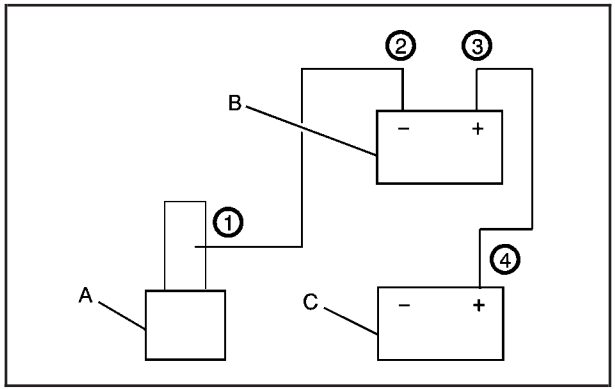

Retrait des câbles volants

A. Pièce en métal solide non peinte du moteur ou borne négative (–) éloignée

B. Batterie en bon état ou bornes positive (+) et négative (–) auxiliaire

C. Batterie déchargée ou borne positive (+) éloignée

Pour débrancher les câbles de démarrage des deux véhicules, faire ce qui suit :

1. Débrancher le câble noir négatif (–) du véhicule dont la batterie est déchargée.
2. Débrancher le câble noir négatif (–) du véhicule dont la batterie est chargée.
3. Débrancher le câble rouge positif (+) du véhicule dont la batterie est chargée.
4. Débrancher le câble rouge positif (+) de l'autre véhicule.
5. Remettre le capuchon sur la borne positive (+) éloignée, si montée, en position initiale.

Essieu arrière

Intervalle de vérification du lubrifiant

Il n'est pas nécessaire de vérifier régulièrement le lubrifiant de l'essieu arrière, sauf si vous soupçonnez la présence d'une fuite ou si vous entendez des bruits inhabituels. Une perte de lubrifiant peut signaler un problème. Faire inspecter et réparer le véhicule.

Tous les ensembles d'essieu sont remplis d'un volume quelconque de liquide durant la production. Ce remplissage n'atteint cependant pas un niveau déterminé. Lorsque vous vérifiez le niveau de liquide d'un essieu quel qu'il soit, les variations dans les relevés peuvent être attribuables aux volumes de liquide variables utilisés à l'usine. Par ailleurs, si le véhicule vient tout juste de s'arrêter avant qu'on en vérifie le niveau de liquide, il se peut que le niveau semble plus bas que la normale, car il s'est répandu le long des tubulures de l'essieu et n'a pas encore réintégré complètement le fond de carter. Par conséquent, un relevé effectué cinq minutes après que le véhicule s'est arrêté semblera indiquer un niveau de liquide plus bas que s'il s'agit d'un véhicule immobilisé depuis une ou deux heures. Rappelons que l'ensemble d'essieu arrière doit être supporté pour garantir l'exactitude du relevé.

Vérification du niveau de lubrifiant

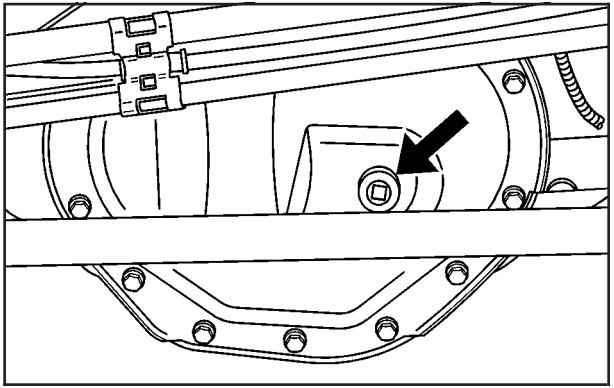

Pour obtenir une lecture précise, le véhicule doit être stationné sur une surface plate.

Lorsque le différentiel est froid, le niveau approprié se situe entre 15 mm à 40 mm (5/8 po à 1-5/8 po) sous l'orifice du bouchon de remplissage situé sur l'essieu arrière. Ajouter juste assez de liquide pour atteindre le bon niveau.

Utiliser ce qui suit

Se reporter au programme d'entretien pour savoir quel type de lubrifiant utiliser. Se reporter à la rubrique *Liquides et lubrifiants recommandés à la page 6-15*.

Quatre roues motrices

Boîte de transfert

Il n'est pas nécessaire de vérifier régulièrement le lubrifiant de a boîte de transfert, sauf dans les cas où vous soupçonnez la présence d'une fuite ou entendez des bruits inhabituels. Une perte de lubrifiant peut signaler un problème. Faire inspecter et réparer le véhicule.

Se reporter au programme d'entretien pour déterminer les intervalles de vidange du lubrifiant. Se reporter à la rubrique *Entretien prévu à la page 6-4*.

Vérification du niveau de lubrifiant

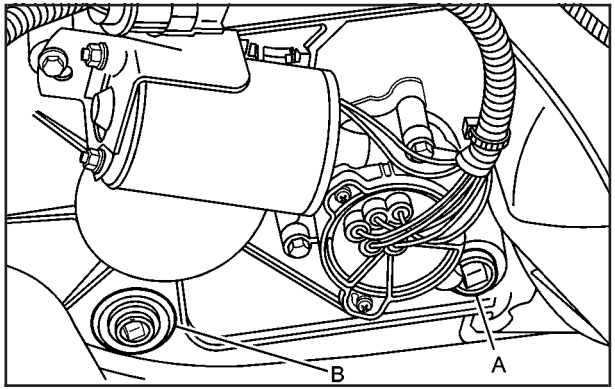

A. Bouchon de remplissage

B. Bouchon de vidange

1. Retirer le bouchon de remplissage (A). Le niveau du liquide doit se situer juste au-dessous de la partie inférieure de l'orifice du bouchon de remplissage située sur la boîte de transfert. Pour assurer un relevé précis, garer le véhicule sur une surface plane.

2. Ajouter du liquide si nécessaire.

   Se reporter au programme d'entretien pour savoir quel type de lubrifiant utiliser. Se reporter à la rubrique *Liquides et lubrifiants recommandés à la page 6-15*.

3. Remettre en place le bouchon de remplissage. S'assurer de ne pas trop le serrer.

Essieu avant

Intervalle de vérification et de vidange de lubrifiant

Il n'est pas nécessaire de vérifier régulièrement le lubrifiant de l'essieu avant, sauf dans les cas où vous soupçonnez la présence d'une fuite ou entendez des bruits inhabituels. Une perte de lubrifiant peut signaler un problème. Faire inspecter et réparer le véhicule.

Vérification du niveau de lubrifiant

Pour obtenir une lecture précise, le véhicule doit être stationné sur une surface plate.

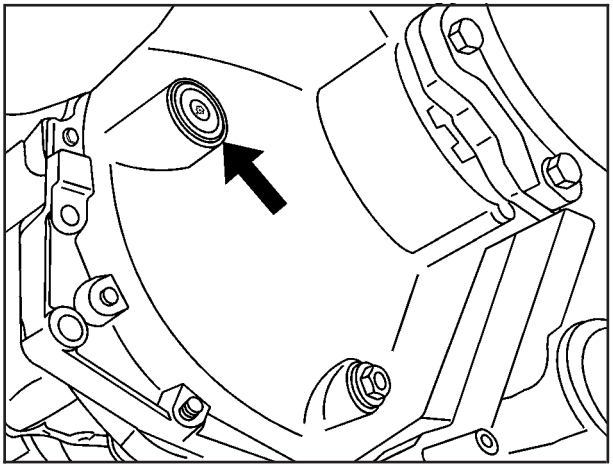

Lorsque le différentiel est froid, le niveau approprié se situe entre 6 mm (1/4 po) et 10 mm (3/8 po) environ au-dessous de l'orifice du bouchon de remplissage.

Utiliser ce qui suit

Se reporter au programme d'entretien pour savoir quel type de lubrifiant utiliser. Se reporter à la rubrique *Liquides et lubrifiants recommandés à la page 6-15*.

Remplacement d’ampoules

Pour connaître le type d’ampoule de rechange à utiliser, se reporter à la rubrique *Ampoules de rechange à la page 5-63*.

Pour toute directive de remplacement d’ampoule qui ne figure pas dans cette rubrique, consulter votre concessionnaire.

Ampoules à halogène

⚠ ATTENTION:

Les ampoules aux halogènes contiennent un gaz sous pression. Elles peuvent éclater si vous les laissez tomber ou les égratignez. Vous ou d’autres personnes pourriez être blessés. S’assurer de lire et de suivre les directives sur l’emballage de l’ampoule.

Phares

Pour remplacer une ampoule de phare :

1. Soulever le capot. Voir *Levier d’ouverture du capot à la page 5-16*.
2. Repérer le phare en question sur la partie intérieure avant du capot.

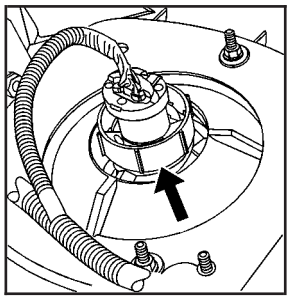

3. Tourner la douille de l’ampoule dans le sens contraire des aiguilles d’une montre et tirer pour l’extraire de l’ensemble de phare.

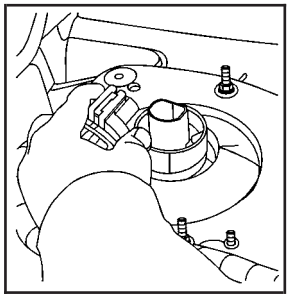

4. Débrancher le raccord électrique.

5. Extraire l'ampoule usagée de la douille.
6. Pousser la nouvelle douille d'ampoule dans l'ensemble de phare en alignant la douille d'ampoule sur l'ensemble de phare. Ne pas toucher l'ampoule avec les doigts ou les mains.
7. Tourner le dispositif de retenue de la douille d'ampoule vers la droite pour le verrouiller en place.
8. Brancher le raccord électrique.

Clignotants avant et feux de stationnement

Pour remplacer une ampoule de clignotant ou de feu de stationnement avant :

1. Soulever le capot. Voir *Levier d'ouverture du capot à la page 5-16*.

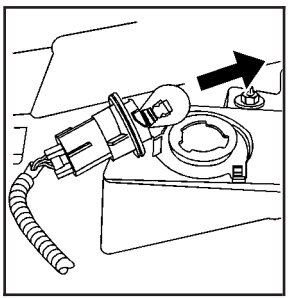

2. Tourner la douille d'ampoule dans le sens contraire des aiguilles d'une montre pour la retirer du boîtier de la lampe.

3. Retirer l'ampoule de sa douille.
4. Enfoncer la nouvelle ampoule dans la douille, jusqu'au déclic.
5. Tourner la douille d'ampoule dans le sens horaire jusqu'à ce qu'elle se verrouille en place.

Feux de circulation de jour (FCJ)

Pour remplacer une ampoule de feu de circulation de jour :

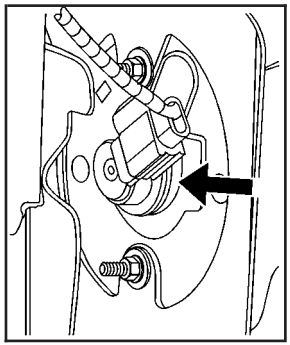

1. Localiser l'ensemble de lampe derrière le pare-chocs avant à travers le passage de roue.
2. Tourner la douille d'ampoule dans le sens contraire des aiguilles d'une montre pour la retirer du boîtier de la lampe.
3. Retirer l'ampoule de sa douille.
4. Enfoncer la nouvelle ampoule dans la douille jusqu'au déclic.
5. Replacer la douille d'ampoule dans le boîtier de la lampe et tourner dans le sens des aiguilles d'une montre jusqu'à ce qu'elle soit verrouillée.

Feux de gabarit de toit

Feux de gabarit de coin de toit

Pour remplacer l'une de ces ampoules :

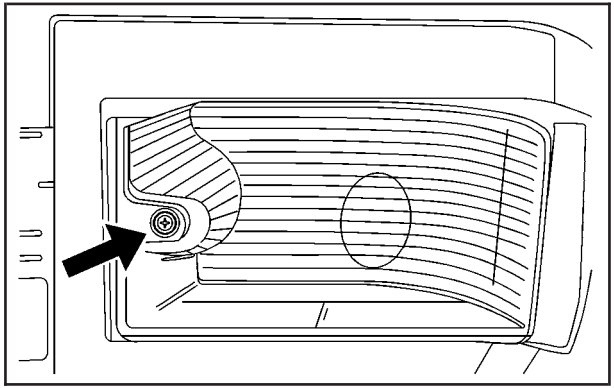

1. Enlever la vis et retirer la lentille en la soulevant.
2. Tourner la douille de l'ampoule dans le sens antihoraire et l'extraire de l'ensemble de feu.
3. Extraire l'ampoule usagée de la douille.
4. Enfoncer l'ampoule neuve tout droit dans la douille jusqu'à ce qu'elle se connecte.
5. Tourner la douille de l'ampoule dans le sens horaire jusqu'à ce qu'elle se verrouille en place.
6. Commencer par placer le côté de la lentille doté de l'extrémité à encoche dans le cran, puis serrer la vis.

Feux de gabarit centraux du toit

Pour remplacer l'une de ces ampoules :

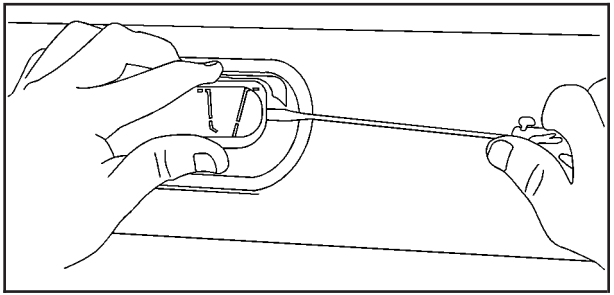

1. Appuyer sur le cran avec un outil plat et tirer sur la lampe pour la faire sortir.
2. Tourner la douille d'ampoule dans le sens contraire des aiguilles d'une montre pour la retirer du boîtier de la lampe.

3. Extraire l'ampoule usagée de la douille.
4. Enfoncer l'ampoule neuve tout droit dans la douille jusqu'à ce qu'elle se connecte.
5. Placer l'extrémité à encoche de la lampe en place sur un côté puis enfoncer l'autre côté de la lampe, jusqu'à ce qu'elle se verrouille en place.

Feux arrière, clignotants, feux d'arrêt et feux de recul

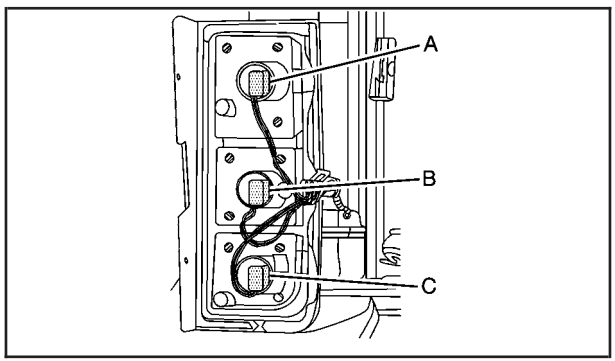

A. Feu d'arrêt/feu arrière
B. Clignotant
C. Feu de recul

Pour remplacer l'une de ces ampoules :

1. Ouvrir le hayon. Se reporter à *Hayon (SUV) à la page 2-14* ou *Hayon/Porte-pneu de secours à la page 2-17*.
2. Si le véhicule est doté d'un dispositif de protection de feu arrière, retirer les quatre vis de retenue. Ne pas retirer les retenues en plastique.

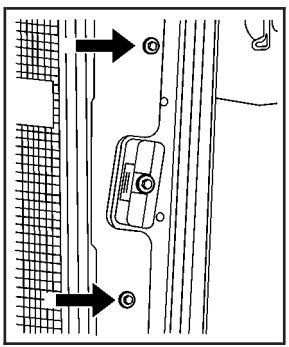

3. Retirer les deux vis de l'ensemble de lampe arrière et retirer l'ensemble de lampe arrière.
4. Tourner la douille d'ampoule dans le sens contraire des aiguilles d'une montre pour la retirer du boîtier de feu rouge arrière.

5. Retirer l'ampoule directement de la douille.
6. Enfoncer une nouvelle ampoule dans la douille, l'insérer dans le boîtier de feu rouge arrière et tourner la douille dans le sens contraire des aiguilles d'une montre, jusqu'à ce qu'elle soit fixée en place.
7. Réinstaller l'ensemble de feu arrière et serrer les vis.
8. Remettre le dispositif de protection de feu arrière en place en l'alignant sur les orifices du véhicule. Ensuite, installer les quatre vis et les serrer.

Un feu arrière peut être monté dans le pare-chocs du véhicule. Pour le remplacer :

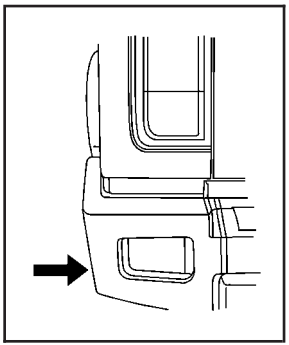

1. Repérer le feu arrière en question situé derrière et en dessous du pare-chocs.
2. Tourner la douille d'ampoule dans le sens contraire des aiguilles d'une montre pour la retirer du boîtier de la lampe.
3. Retirer l'ampoule de sa douille.

4. Installer la nouvelle ampoule dans la douille d'ampoule.
5. Replacer la douille d'ampoule dans le boîtier de la lampe et tourner dans le sens des aiguilles d'une montre jusqu'à ce qu'elle soit verrouillée.

Ampoules de rechange

Éclairage extérieur	Numéro d'ampoule
Feu de recul	3156K
Feu de circulation de jour (FCJ)	4114K LCP
Feux de stationnement et clignotants avant	4157K ou 3157KX
Feux de croisement et feux de route	9007
Feu arrière et feu d'arrêt	3057K
Feu arrière du pare-chocs	3057K
Clignotant arrière	3156K
Lampe de gabarit centrale du toit	168
Lampe de gabarit de coin du toit	194

Pour les ampoules de rechange non énumérées ici, contacter votre concessionnaire.

Remplacement de la raclette d'essuie-glace

Vous devez inspecter périodiquement les lames des essuie-glaces à la recherche d'usure et de fissure. Pour plus d'informations, se reporter à la rubrique *Entretien prévu à la page 6-4*.

Il existe divers types de balais de rechange qui se retirent de manière différente. Pour connaître la longueur et le type de balais à utiliser, se reporter à la rubrique *Pièces de remplacement d'entretien à la page 6-17*.

Pour remplacer un ensemble de balai d'essuie-glace avant :

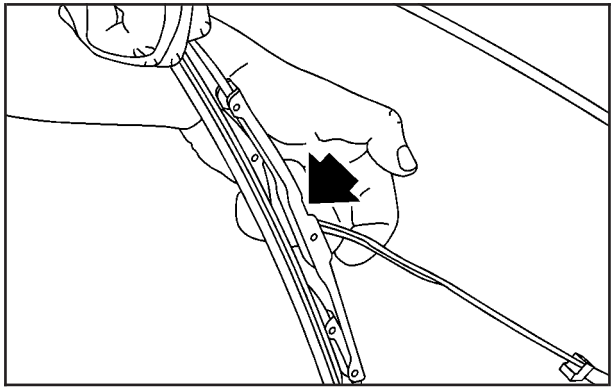

1. Soulever le bras d'essuie-glace du pare-brise.

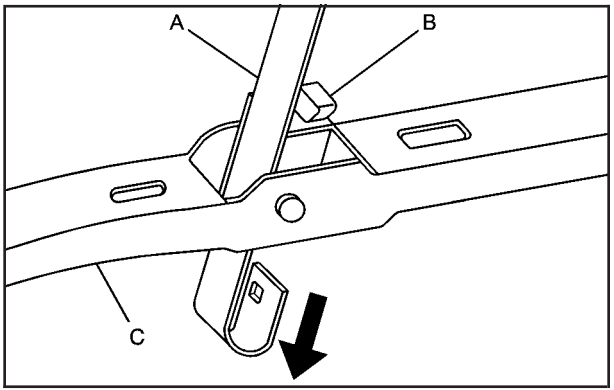

2. Appuyer sur le levier de déverrouillage (B) pour dégager le crochet et appuyer sur le bras de l'essuie-glace (A) pour le sortir de la lame (C).
3. Pousser la nouvelle lame d'essuie-glaces solidement en place sur le bras d'essuie-glaces jusqu'à ce que vous entendiez le déclic de l'attache de désenclenchement.

Pneus

Votre véhicule neuf est équipé de pneus de haute qualité fabriqués par un des plus importants manufacturiers de pneus. Si vous avez des questions à poser au sujet de la garantie de vos pneus ou si vous désirez savoir où faire effectuer leur entretien, consulter le guide de garantie du véhicule pour obtenir de plus amples détails. Pour de plus amples informations, se reporter au manufacturier des pneus.

⚠ ATTENTION:

Des pneus mal entretenus ou incorrectement utilisés sont dangereux.

- La surcharge des pneus du véhicule peut les faire surchauffer par suite de friction excessive. Ils pourraient perdre de l'air et provoquer un accident grave. Se reporter à la rubrique *Chargement du véhicule à la page 4-45*.

... /

ATTENTION: (suite)

- Des pneus sous-gonflés posent le même danger que des pneus surchargés. Ceci pourrait entraîner un accident qui pourrait causer des blessures graves. Vérifier fréquemment tous les pneus afin de maintenir la pression recommandée. La pression des pneus doit être vérifiée quand les pneus du véhicule sont froids. Se reporter à *Gonflement - Pression des pneus à la page 5-72*.
- Les pneus surgonflés sont plus susceptibles d'être entaillés, crevés ou ouverts sous un impact soudain — comme quand vous passez sur un nid-de-poule. Garder les pneus à la pression recommandée.
- Les pneus vieux et usés peuvent causer des accidents. Si la bande de roulement des pneus est très usée ou si les pneus ont été endommagés, les remplacer.

Étiquette sur paroi latérale du pneu

Des renseignements utiles sont moulés sur le flanc du pneu. Les illustrations suivantes sont des exemples typiques de dimensions de pneus de camionnettes exprimées en mesures métriques.

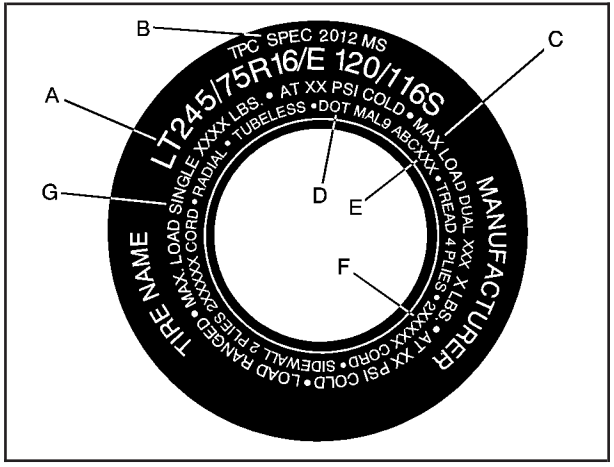

Pneu de camionnette (grandeur « LT-Metric »)

(A) Dimensions du pneu: Le code de dimension du pneu est une combinaison de lettres et de chiffres qui définissent la largeur, la hauteur, le rapport d'aspect, le type de construction et la description d'utilisation d'un pneu. Se reporter à l'illustration « Code de dimension du pneu » plus loin dans cette section pour de plus amples détails.

(B) Code TPC (Tire Performance Criteria) (critère de performance d'un pneu): Les pneus d'origine montés sur les véhicules GM répondent aux exigences de performance établies par GM et le code TPC qui est moulé sur leurs flancs. Ces exigences de performance respectent les normes de sécurité établies par le gouvernement fédéral.

(C) Charge maximale des pneus jumelés: Charge maximale pouvant être transportée et pression de gonflage maximale nécessaire pour supporter cette charge lorsque des pneus jumelés sont utilisés. Pour plus de renseignements sur la pression de gonflage recommandée, se reporter aux rubriques *Gonflement - Pressions des pneus à la page 5-72* et *Chargement du véhicule à la page 4-45*.

(D) DOT (Department of Transportation) (ministére des transports des États-Unis): Le code DOT indique que le pneu répond aux normes de sécurité des véhicules à moteur établies par le ministère des transports des États-Unis.

(E) Tire Identification Number (TIN) (numéro d'identification du pneu): Les lettres et les chiffres à la suite du code DOT représentent le numéro d'identification du pneu. Ce numéro indique le nom du fabricant et le code d'usine, les dimensions du pneu et sa date de fabrication. Il est moulé sur les deux flancs du pneu, même si un seul côté porte la date de fabrication.

(F) Composition de la carcasse du pneu: Type de câble et nombre de plis sur les flancs et sous la bande de roulement.

(G) Charge maximale des pneus simples: Charge maximale pouvant être transportée et pression de gonflage maximale nécessaire pour supporter cette charge lorsque des pneus simples sont utilisés. Pour plus de renseignements sur la pression de gonflage recommandée, se reporter aux rubriques *Gonflement - Pression des pneus à la page 5-72* et *Chargement du véhicule à la page 4-45*.

Dimensions des pneus

L'illustration suivante concerne un exemple de pneu typique de voiture de tourisme.

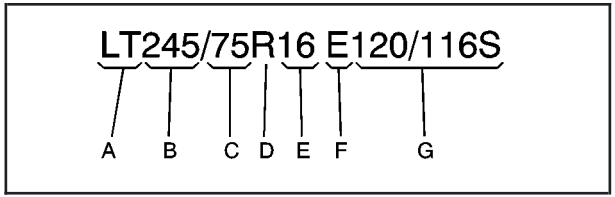

Pneu de camionnette (grandeur « LT-Metric »)

(A) Pneu de camionnette (LT-Metric) (camionnette-mesure métrique): Version américaine du système de dimensions métriques des pneus. Les lettres LT (camionnette), les deux premiers caractères indiquant les dimensions du pneu, signifient que ce pneu est conforme aux normes de la Tire and Rim Association (l'association de pneu et de jante) des États-Unis.

(B) Largeur de section: Mesure (trois premiers chiffres) indiquant la largeur de section du pneu en millimètres d'un flanc à l'autre.

(C) Rapport d'aspect: Nombre à deux chiffres indiquant le rapport hauteur/largeur du pneu. Par exemple, un rapport d'aspect de 75, tel qu'indiqué par C de l'illustration du pneu (LT-métrique) d'un camion léger, signifie que la hauteur du pneu équivaut à 75 pour cent de sa largeur.

(D) Type de construction: Lettre utilisée pour indiquer le type de construction de la carcasse du pneu. La lettre R indique qu'il s'agit d'un pneu à structure radiale, la lettre D indique qu'il s'agit d'un pneu à structure diagonale, la lettre B indique qu'il s'agit d'un pneu à structure diagonale ceinturée.

(E) Diamètre de jante: Diamètre de la roue en pouces.

(F) Limite de charge: Limite de charge.

(G) Description d'utilisation: La description d'utilisation indique l'indice de charge et la cote de vitesse d'un pneu. Par exemple les deux nombres 120/116 représentent l'indice de charge pour une utilisation en roue simple et roues jumelées (simple/jumelées). La cote de vitesse est la vitesse maximale approuvée à laquelle un pneu peut transporter une charge.

Terminologie et définitions de pneu

Pression d'air: Force exercée par l'air à l'intérieur du pneu exprimée en livres par pouce carré (lb/po^2) ou en kilopascals (kPa).

Poids des accessoires: Poids combinés des accessoires en option. Quelques exemples d'accessoires en option : boîte de vitesses automatique, direction assistée, freins assistés, lève-glaces à commande électrique, sièges à commande électrique et climatisation.

Rapport d'aspect: Rapport entre la hauteur et la largeur du pneu.

Ceinture: Ensemble de câbles caoutchoutés situés entre les plis et la bande de roulement. Ces câbles peuvent être faits d'acier ou d'autres matériaux de renforcement.

Talon: Partie du pneu contenant les câbles d'acier et qui s'appuient contre la jante lorsqu'il est monté sur une roue.

Pneu à carcasse diagonale: Pneu dont les plis se croisent à un angle inférieur à 90° par rapport à l'axe longitudinal de la bande de roulement.

Pression des pneus à froid: Quantité d'air dans un pneu, mesurée en livres par pouce carré (lb/po^2) ou en kilopascals (kPa), avant que la température du pneu n'ait augmenté en raison du roulement. Se reporter à *Gonflement - Pression des pneus à la page 5-72*.

Poids à vide: Poids total du véhicule comprenant les équipements de série et les équipements en option, de même que la capacité maximale de carburant, d'huile moteur et de liquide de refroidissement, mais sans passager ni chargement.

Marquage DOT: Code moulé sur le flanc d'un pneu signifiant qu'il répond aux normes de sécurité des véhicules à moteur du U.S. Department of Transportation (DOT) (ministère des transports des États-Unis). Le marquage DOT comporte le numéro d'identification du pneu, une indication alphanumérique qui identifie également le fabricant, l'usine de fabrication, la marque et la date de fabrication.

PNBV: Poids nominal brut du véhicule. Se reporter à *Chargement du véhicule à la page 4-45*.

PNBE AVANT: Poids nominal brut sur l'essieu avant. Se reporter à *Chargement du véhicule à la page 4-45*.

PNBE ARRIÈRE: Poids nominal brut sur l'essieu arrière. Se reporter à *Chargement du véhicule à la page 4-45*.

Côté d'installation d'un pneu asymétrique: Côté d'un pneu asymétrique devant toujours se trouver sur le côté extérieur du véhicule.

Kilopascal (kPa): Unité métrique pour la pression d'air.

Pneu de camionnette (grandeur « LT-Metric »): Pneu monté sur les camionnettes et sur certains véhicules de tourisme multifonctions.

Indice de charge: Nombre situé entre 1 et 279 et représentant la capacité de charge d'un pneu.

Pression de gonflage maximale: Pression d'air maximale à laquelle un pneu froid peut être gonflé. La pression d'air maximale est moulée sur le flanc du pneu.

Charge maximale: Limite de charge qu'un pneu gonflé à la pression d'air maximale permise peut supporter.

Poids maximal du véhicule en charge: Somme du poids à vide, du poids des accessoires, de la capacité nominale du véhicule et du poids des options d'usine.

Poids normal des occupants: Poids déterminé par le nombre de sièges, multiplié par 68 kg (150 lb). Se reporter à *Chargement du véhicule à la page 4-45*.

Répartition des occupants: Places assises désignées.

Côté d'installation d'un pneu asymétrique: Côté d'un pneu asymétrique devant toujours se trouver sur le côté extérieur du véhicule. Côté du pneu dont le flanc est blanc et qui comporte des lettres blanches ou le nom du fabricant, la marque et/ou le modèle du pneu moulé sur le pneu et dont le relief est plus accentué que celui des mêmes renseignements indiqués sur l'autre flanc.

Pneu de tourisme (grandeur « P-Metric »): Pneu monté sur les voitures de tourisme et sur certains véhicules de tourisme multifonctions.

Pression de gonflage recommandée: Pression de gonflage des pneus recommandée par le fabricant telle qu'elle est indiquée sur l'étiquette des pneus. Se reporter à *Gonflement - Pression des pneus à la page 5-72* et *Chargement du véhicule à la page 4-45*.

Pneu radial: Pneu dont les plis de la carcasse se croisent à un angle de 90° par rapport à l'axe longitudinal de la bande de roulement.

Jante: Support de métal d'un pneu et sur lequel s'appuie le talon.

Flanc: Partie du pneu située entre la bande de roulement et le talon.

Cote de vitesse: Système alphanumérique indiquant la capacité d'un pneu à rouler à une vitesse déterminée.

Adhérence: Friction entre le pneu et la chaussée. Degré d'adhérence fournie.

Bande de roulement: Partie du pneu en contact avec la chaussée.

Indicateurs d'usure: Minces bandes, appelées parfois repères d'usure, qui apparaissent sur la bande de roulement pour indiquer que la profondeur des sculptures n'est plus que de 1,6 mm (1/16 po). Se reporter à *Quand faut-il remplacer les pneus? à la page 5-82*.

Normes de qualité de pneus uniformes: Système d'information sur les pneus fournissant aux consommateurs des cotes sur la traction, la température et l'usure de la bande de roulement des pneus. Les cotes sont déterminées par chaque fabricant de pneus, selon les procédures d'essais gouvernementales. Ces cotes sont moulées sur le flanc des pneus. Se reporter à *Classification uniforme de la qualité des pneus à la page 5-86*.

Capacité nominale du véhicule: Nombre de places assises désignées, multiplié par 68 kg (150 lb), plus poids de la charge établi. Se reporter à *Chargement du véhicule à la page 4-45*.

Charge maximale sur le pneu: Charge exercée sur un pneu en raison du poids à vide, du poids des accessoires, du poids des occupants et du poids de la charge.

Étiquette du véhicule: Une étiquette, apposée en permanence à un véhicule, affichant la capacité nominale du véhicule et indiquant la dimension des pneus d'origine et la pression de gonflage recommandée. Se reporter à « Étiquette d'information sur les pneus et le chargement » sous *Chargement du véhicule à la page 4-45*.

Gonflement - Pression des pneus

Pour bien fonctionner, la pression d'air des pneus doit être adéquate.

Remarque: **Ne pas écouter ceux qui disent qu'un pneu sous-gonflé ou surgonflé ne pose pas de problème. C'est faux. Un pneu pas assez gonflé (sous-gonflé) :**

- **S'écrase trop**
- **Surchauffe**
- **Subit une surcharge**
- **S'use prématurément ou irrégulièrement**
- **Réduit la maniabilité du véhicule**
- **Augmente la consommation de carburant**

Un pneu surgonflé :

- **S'use prématurément**
- **Réduit la maniabilité du véhicule**
- **Rend la conduite inconfortable**
- **Est plus vulnérable aux dangers routiers**

Une étiquette d'information spécifique sur les pneus et le chargement est fixée sur votre véhicule. Cette étiquette fournit des informations sur les pneus d'origine de votre véhicule ainsi que la pression de gonflage correcte des pneus à froid. La pression de gonflage recommandée des pneus à froid indiquée sur l'étiquette correspond à la pression d'air minimale nécessaire pour supporter la capacité de charge maximale de votre véhicule.

Pour obtenir plus de renseignements sur la charge pouvant être transportée par le véhicule et un exemple de l'étiquette d'information sur les pneus et le chargement, se reporter à *Chargement du véhicule à la page 4-45*. La charge ajoutée à votre véhicule influence la tenue de route du véhicule et le confort de la suspension. Ne jamais dépasser le poids prévu pour la charge du véhicule.

Quand les vérifier

Vérifier vos pneus au moins une fois par mois.

Ne pas oublier de contrôler la pression de la roue de secours. Se reporter à *Pneu de secours à la page 5-115* pour de plus amples informations.

Comment procéder à la vérification

Utiliser un manomètre pour pneus de poche de bonne qualité pour vérifier la pression de gonflage des pneus. Il est impossible de savoir si la pression de gonflage des pneus est appropriée uniquement en procédant à une inspection visuelle. Les pneus à carcasse radiale peuvent sembler être gonflés à la pression appropriée alors qu'ils sont en fait insuffisamment gonflés. Vérifier la pression de gonflage appropriée des pneus à froid, c'est-à-dire lorsque le véhicule est immobile depuis au moins trois heures ou qu'il a parcouru une distance inférieure à 1,6 km (1 mille).

Retirer le bouchon de valve de la tige de valve. Appuyer fermement le manomètre pour pneus contre la valve afin de procéder à la mesure de la pression de gonflage. La pression de gonflage à froid doit correspondre à celle recommandée sur l'étiquette d'information sur les pneus et le chargement. Si la pression est basse, vous devez ajouter de l'air jusqu'à ce vous atteigniez la pression de gonflage recommandée.

Si vous surgonflez le pneu, laisser échapper de l'air en appuyant sur la tige en métal au centre de la valve du pneu. Vérifier à nouveau la pression de gonflage du pneu à l'aide d'un manomètre pour pneus.

Remettre les bouchons de valve en place sur les tiges de valve. Ils contribuent à empêcher les fuites en protégeant les valves de la saleté et de l'humidité.

Système de surveillance de la pression des pneus

Le système de surveillance de pression des pneus (TPMS) utilise une technologie radio et des capteurs pour vérifier le niveau de pression des pneus. Les capteurs TPMS surveillent la pression de l'air dans les pneus de votre véhicule et transmettent les mesures de pression à un récepteur se trouvant dans le véhicule.

Chaque pneu, y compris celui de la roue de secours (selon le cas), doit être vérifié mensuellement à froid et gonflé à la pression recommandée par le constructeur du véhicule mentionnée sur l'étiquette du véhicule ou l'étiquette de pression de gonflage des pneus. (Si votre véhicule possède des pneus de taille différente de celle indiquée sur l'étiquette du véhicule ou sur l'étiquette de pression de gonflage des pneus, vous devez déterminer la pression de gonflage correct pour ces pneus.)

À titre de fonction supplémentaire de sécurité, votre véhicule a été équipé d'un système de surveillance de la pression des pneus (TPMS) qui allume un témoin de basse pression des pneus ou si un ou plusieurs pneus sont significativement dégonflé.

Par conséquent, quand le témoin de basse pression des pneus s'allume, vous devez arrêter et vérifier vos pneus dès que possible, et les gonfler à la pression correcte. Le fait de conduire avec un pneu dégonflé de manière significative, peut entraîner un échauffement de pneu et sa défaillance. Un gonflement insuffisant peut également réduire l'économie de carburant et la durée de vie de la bande de roulement, et peut empêcher un bon comportement du véhicule ainsi que réduire sa capacité de freinage.

Veuillez noter que le système TPMS n'est pas un substitut à un entretien correcte des pneus et qu'il en va de la responsabilité du conducteur de maintenir une pression correcte des pneus, même si le sous-gonflage n'a pas atteint le niveau de déclenchement du témoin de basse pression des pneus TPMS.

Votre véhicule est également équipé d'un témoin d'anomalie TPMS indiquant lorsque le système ne fonctionne pas correctement. Le témoin d'anomalie TPMS est associé à la lampe témoin de basse pression de gonflage des pneus. Lorsque le système détecte un dysfonctionnement, la lampe témoin clignote pendant environ une minute, puis reste allumée en permanence.

Cette séquence se poursuit jusqu'aux prochains démarrages du véhicule pendant toute la durée du dysfonctionnement.

Lorsque le témoin de dysfonctionnement est allumé, le système peut ne pas être en mesure de détecter ou signaler une basse pression de gonflage des pneus comme prévu. Les dysfonctionnements TPMS peuvent se produire pour de nombreuses raisons, telles que l'installation de pneus ou de roues de rechange ou de type différent empêchant le fonctionnement correct du système de surveillance de pression des pneus. Toujours vérifier la lampe témoin de dysfonctionnement du système de surveillance de pression des pneus après le remplacement d'un(e) ou plusieurs pneus ou roues sur votre véhicule afin de vous assurer que les pneus et roues de rechange permettent au système TPMS de continuer à fonctionner correctement.

Se reporter à la rubrique *Fonctionnement du dispositif de surveillance de la pression de pneu à la page 5-75* pour obtenir de plus amples renseignements.

Commission américaine des communications (FCC) et Industrie et science du Canada

Le système de surveillance de la pression des pneus (TPMS) fonctionne sur une fréquence radio est conforme à l'article 15 de la réglementation FCC. Le fonctionnement est soumis aux deux conditions suivantes :

1. Cet appareil ne doit causer aucune interférence dangereuse.
2. Cet appareil doit accepter toute interférence reçue y compris celles pouvant entraîner un dysfonctionnement.

Le TPMS fonctionne sur une fréquence radio est conforme à la norme RSS-210 du département Industrie et science du Canada. Le fonctionnement est soumis aux deux conditions suivantes :

1. Cet appareil ne doit causer aucune interférence.
2. Cet appareil doit accepter toute interférence reçue dont celles pouvant causer un fonctionnement intempestif.

Des changements ou des modifications à ce système effectués par un autre établissement qu'un centre de réparation agréé risquent d'annuler le droit d'utiliser cet équipement.

Fonctionnement du dispositif de surveillance de la pression de pneu

Le véhicule peut être doté d'un système de surveillance de la pression des pneus (TPMS). Le TPMS est conçu pour avertir le conducteur en cas de basse pression d'un ou de plusieurs pneus. Les capteurs du TPMS sont montés sur chaque ensemble de roue, à l'exception de l'ensemble de roue de secours. Les capteurs du TPMS surveillent la pression de l'air dans les pneus du véhicule et transmettent les mesures de pression à un récepteur se trouvant dans le véhicule.

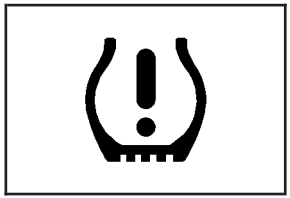

Si une pression basse de pneu est détectée, le TPMS allume le témoin d'avertissement de basse pression de pneu au groupe d'instruments du tableau de bord.

Un message de contrôle de la pression d'un pneu spécifique apparaît simultanément à l'écran du centralisateur informatique de bord (CIB). Le témoin d'avertissement de basse pression de pneu et le message d'avertissement du CIB s'allument à chaque cycle d'allumage jusqu'à ce que les pneus soient gonflés à la pression correcte. Le conducteur peut voir les niveaux de pression des pneus au CIB. Pour des informations supplémentaires et des détails sur le fonctionnement et les écrans du CIB, se reporter à *Fonctionnement et affichages du centralisateur informatique de bord (Utilisation des boutons du CIB) à la page 3-50* ou *Fonctionnement et affichages du centralisateur informatique de bord (Remise à zéro du compteur journalier) à la page 3-57* et *Centralisateur informatique de bord - Avertissements et messages à la page 3-63*.

Le témoin de faible pression des pneus peut s'allumer par temps froid, lors du premier démarrage du véhicule, puis s'éteindre dès que vous commencez à rouler. Ceci peut être une première indication que la pression d'air dans le(s) pneu(s) diminue et qu'il convient de le(s) gonfler à la pression correcte.

Une étiquette d'information sur les pneus et le chargement, apposée sur votre véhicule, indique la taille des pneus d'origine de votre véhicule et la pression de gonflage correct à froid. Se reporter à *Chargement du véhicule à la page 4-45* pour un exemple d'étiquette d'information sur les pneus et le chargement ainsi que pour connaître son emplacement sur votre véhicule. Se reporter également à *Gonflement - Pressions des pneus à la page 5-72*.

Le système de surveillance de pression des pneus de votre véhicule peut vous avertir en cas de faible pression d'un pneu, mais ne remplace pas l'entretien normal des pneus. Se reporter aux rubriques *Inspection et permutation des pneus à la page 5-79* et *Pneus à la page 5-65*.

Remarque: **Les enduits d'étanchéité liquides peuvent endommager les capteurs du système de surveillance de la pression des pneus (TPMS). Ces dégâts ne sont pas couverts par la garantie. Ne pas utiliser d'enduits d'étanchéité liquides.**

Témoin et message de défaillance du TPMS

Le TPMS ne fonctionnera pas correctement si un ou plusieurs capteurs TPMS sont manquants ou inopérants. Lorsque le système détecte une défaillance, le témoin de basse pression de pneu clignote pendant une minute environ puis reste allumé pendant le restant du cycle d'allumage. Un message d'avertissement est également affiché au CIB. Le témoin de basse pression de pneu et le message du CIB s'allument à chaque cycle d'allumage jusqu'à ce que le problème soit corrigé. Les conditions d'activation du témoin de défaillance et du message du CIB sont notamment :

- L'un des pneus du véhicule a été remplacé par le pneu de secours. Celui-ci ne comporte pas de capteur TPMS. Le témoin de défaillance du TPMS et le message du CIB disparaîtront une fois qu'un pneu contenant un capteur TPMS sera reposé.
- Le processus d'appariement de capteur TPMS a été entamé mais n'a pas été achevé ou n'a pas réussi après permutation des pneus du véhicule. Le message du CIB et le témoin de défaillance du TPMS disparaîtront une fois que le processus d'appariement de capteur aura réussi. Se reporter à « Processus d'appariement des capteurs » plus loin dans cette section.
- Un ou plusieurs capteurs TPMS sont manquants ou endommagés. Le message du CIB et le témoin de défaillance du TPMS disparaîtront une fois que les capteurs TPMS seront posés et que le processus d'appariement de capteur aura réussi. Consulter votre concessionnaire pour intervention.
- Les pneus ou roues de remplacement ne correspondent pas aux pneus ou roues d'origine de votre véhicule. Des pneus et roues différents de ceux recommandés pour votre véhicule peuvent empêcher le fonctionnement correct du TPMS. Se reporter à *Achat de pneus neufs à la page 5-83*.
- Le fonctionnement d'appareils électroniques ou la proximité d'installations utilisant des ondes radio de fréquences similaires à celles du TPMS peut entraîner un dysfonctionnement des capteurs du TPMS.

Si le TPMS ne fonctionne pas, il ne peut pas détecter ou signaler une basse pression de pneu. Consulter votre concessionnaire si le témoin de défaillance du TPMS et le message du CIB apparaissent et restent allumés.

Processus d’appariement de capteur TPMS

Chaque capteur TPMS possède un code d’identification unique. Chaque fois que vous permutez les pneus du véhicule ou remplacez un ou plusieurs capteurs TPMS, les codes d’identification doivent être appariés à la nouvelle position d’ensemble de roue. Les capteurs sont appariés dans l’ordre suivant : pneu avant côté conducteur, pneu avant côté passager, pneu arrière côté passager, pneu arrière côté conducteur en utilisant un appareil de diagnostic TPMS. Consulter votre concessionnaire pour l’intervention.

Vous pouvez également apparier les capteurs TPMS aux ensembles de roue en augmentant ou en réduisant la pression des pneus. Lorsque vous augmentez la pression d’air de pneu, ne pas dépasser la pression maximale de pneu indiquée sur le flanc.

Pour diminuer la pression d’un pneu, vous pouvez utiliser l’extrémité pointue du capuchon de la valve, un manomètre de type crayon ou une clé.

Vous aurez deux minutes pour associer la première position de pneu/roue et cinq minutes en tout pour associer les quatre positions de pneus/roues. S’il faut plus de deux minutes pour associer le premier ensemble pneu/roue ou plus de cinq minutes pour associer les quatre positions de pneus/roues, le processus d’association cesse et il faut recommencer.

L’appariement du système de surveillance de pression des pneus (TPMS) est mis en évidence ci-dessous :

1. Serrer le frein de stationnement.
2. Tourner la clé en position ON/RUN (marche) sans faire démarrer le moteur.
3. Presser simultanément les boutons de verrouillage et déverrouillage de l’émetteur de télédéverrouillage (RKE) pendant cinq secondes environ. L’avertisseur sonore retentit deux fois pour signaler que le récepteur est en mode de réapprentissage et le message TIRE LEARNING ACTIVE (apprentissage des pneus actif) s’affiche à l’écran du CIB.
4. Commencer par le pneu avant côté conducteur.
5. Retirer le capuchon de la tige de valve. Activer le capteur TPMS en augmentant ou en réduisant la pression du pneu pendant cinq secondes ou jusqu’à ce que le klaxon retentisse brièvement. Le klaxon, qui peut ne retentir qu’après 30 secondes, confirme que le code d’identification du capteur a été associé à cette position d’ensemble de roue.
6. Passer au pneu avant côté passager et répéter la procédure de l’étape 5.
7. Passer au pneu arrière côté passager et répéter la procédure de l’étape 5.

8. Passer au pneu arrière côté conducteur et répéter la procédure de l'étape 5. L'avertisseur sonore retentit deux fois pour indiquer que le code d'identification de capteur a été apparié avec le pneu arrière côté conducteur et que le processus d'appariement des capteurs TPMS n'est plus actif. Le message TIRE LEARNING ACTIVE (apprentissage des pneus actif) s'efface de l'écran du CIB.
9. Mettre le commutateur d'allumage en position LOCK/OFF (verrouillage/arrêt).
10. Régler les quatre pneus au niveau de pression d'air recommandé selon les indications figurant sur l'étiquette d'information sur les pneus et le chargement.
11. Remettre les capuchons sur les tiges de valves.

Inspection et permutation des pneus

Nous vous recommandons d'inspecter régulièrement vos pneus, y compris le pneu de secours, afin de vérifier s'ils ne sont pas usés ou endommagés. Se reporter à *Quand faut-il remplacer les pneus? à la page 5-82* pour de plus amples informations.

Les pneus doivent être permutés tous les 8 000 à 13 000 km (5 000 à 8 000 milles). Se reporter à *Entretien prévu à la page 6-4*.

L'objectif d'une permutation régulière est d'obtenir une usure uniforme de tous les pneus du véhicule. Ceci garantira des performances de votre véhicule équivalentes à celles qu'il avait lorsque les pneus étaient neufs.

En cas de détection d'une usure anormale, permuter les pneus dès que possible et vérifier le parallélisme des roues. Examiner aussi l'état des pneus et des roues. Se reporter à *Quand faut-il remplacer les pneus? à la page 5-82* et *Remplacement de roue à la page 5-88*.

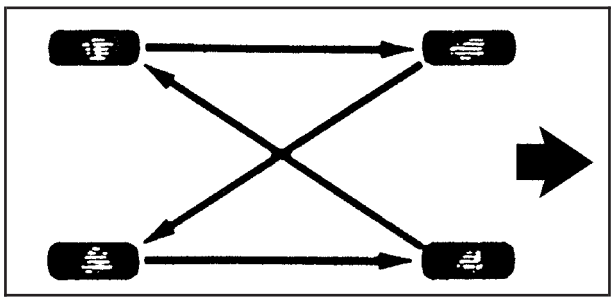

Schéma de permutation de quatre roues

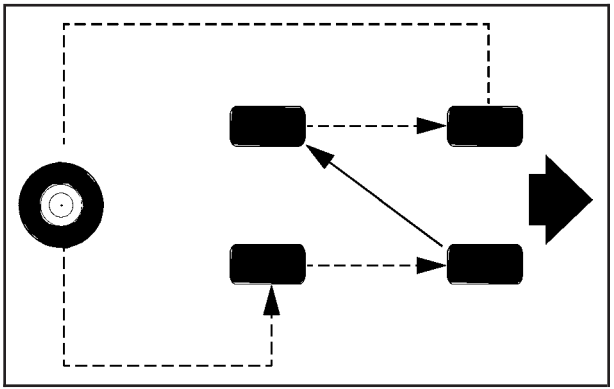

Schéma de permutation de cinq roues

Lorsque vous procédez à la permutation des pneus de votre véhicule, toujours utiliser le modèle de permutation correct illustré ici. Le modèle de permutation de cinq pneus comprend une roue de secours pleine grandeur et un ensemble pneu-roue correspondant aux roues et pneus de route ordinaires en termes de dimensions, de type et de marque.

Une fois les pneus permutés, régler la pression de gonflage à l'avant et à l'arrière comme indiqué sur l'étiquette d'information sur les pneus et le chargement. Se reporter à la rubrique *Gonflement - Pression des pneus à la page 5-72* et *Chargement du véhicule à la page 4-45*.

Réinitialiser le système de surveillance de la pression des pneus. Se reporter à *Fonctionnement du dispositif de surveillance de la pression de pneu à la page 5-75*.

S'assurer que tous les écrous de roue sont bien serrés correctement. Voir la rubrique « Couple de serrage des écrous de roue » sous *Capacités et spécifications à la page 5-132*.

⚠ ATTENTION:

S'il y a de la rouille ou de la saleté sur la roue ou sur les pièces auxquelles elle est attachée, les écrous peuvent à la longue se desserrer.

... /

ATTENTION: (suite)

La roue pourrait alors se détacher et provoquer un accident. Lors du remplacement d'une roue, enlever toute rouille ou toute saleté des pièces du véhicule auxquelles la roue s'attache. En cas d'urgence, vous pouvez utiliser un linge ou un essuie-tout pour le faire, mais s'assurer d'utiliser un grattoir ou une brosse à poils métalliques plus tard, au besoin, pour enlever toute rouille et toute saleté. Se reporter à « Remplacement d'un pneu dégonflé » dans l'index *Remplacement d'un pneu à plat à la page 5-93*.

S'assurer de remiser le pneu de secours en toute sécurité. Pousser, tirer et essayer ensuite de faire pivoter ou tourner le pneu. Se reporter à *Entreposage d'un pneu crevé ou d'un pneu de secours et des outils (SUT) à la page 5-109* ou *Entreposage d'un pneu crevé ou d'un pneu de secours et des outils (SUV) à la page 5-111*.

Quand faut-il remplacer les pneus?

Divers facteurs tels que l'entretien, les températures, la vitesse du véhicule, le chargement du véhicule et les conditions de circulation influent sur l'usure des pneus.

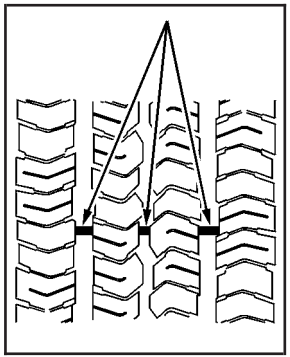

Un des moyens de savoir à quel moment il est nécessaire de changer les pneus, est d'inspecter les indicateurs d'usure qui apparaissent lorsque la bande de roulement restante des pneus est inférieure ou égale à 1,6 mm (1/16 po). Les pneus de certains camions commerciaux peuvent ne pas porter d'indicateurs d'usure.

Remplacer le pneu lorsque l'une des affirmations suivantes se vérifie :

- Les indicateurs apparaissent à trois endroits au moins autour du pneu.
- Le câblé ou la trame au travers du caoutchouc du pneu sont visibles.
- La semelle ou le flanc est fendillé, coupé ou entaillé suffisamment pour exposer le câblé ou la trame.
- Le pneu a une bosse, un ballonnement ou une déchirure.
- Le pneu est crevé, entaillé ou a des dommages impossibles à réparer de façon satisfaisante du fait de leur importance ou de leur emplacement.

Le caoutchouc des pneus se dégrade avec le temps, même si les pneus ne sont pas utilisés. Ceci est également vrai de la roue de secours éventuelle. Ce vieillissement est affecté par la température, les conditions de chargement et la maintenance de la pression de gonflage. En cas de maintenance et d'entretien corrects, les pneus s'usent généralement avant d'être dégradés par le vieillissement. En cas de doute sur la nécessité de remplacer des pneus qui ont vieilli, consulter le fabricant des pneus pour plus d'information.

Achat de pneus neufs

GM a développé et adapté des pneus spécifiques pour votre véhicule. Les pneus d'équipement d'origine installés sur votre véhicule neuf ont été conçus pour répondre aux caractéristiques nominales du code TPC (critère de performance d'un pneu) de General Motors. Si vos pneus doivent être remplacés, GM vous recommande fortement d'acquérir des pneus de caractéristiques nominales TPC identiques. De cette manière, votre véhicule aura toujours des pneus conçus pour procurer les mêmes performances et la même sécurité du véhicule que les pneus d'origine en utilisation normale.

Le système de code TPC exclusif GM prend en compte plus d'une dizaine de spécifications critiques qui affectent les performances globales de votre véhicule, notamment les performances du système de freinage, la tenue de route et la maniabilité, la traction asservie et la surveillance de la pression des pneus. Le numéro du code TPC de GM a été moulé sur le flanc du pneu près de la taille du pneu. Si les pneus sont équipés d'une sculpture de bande de roulement toutes saisons, le code TPC est suivi des lettres MS, pour la boue et la neige. Pour plus d'informations, se reporter à la rubrique *Étiquette sur paroi latérale du pneu à la page 5-66*.

GM préconise le remplacement de l'ensemble des quatre pneus. Ceci parce qu'une profondeur uniforme des bandes de roulement des quatre pneus permet au véhicule de se comporter comme il le faisait lorsque les pneus étaient neufs. Ne pas remplacer les quatre pneus ensemble peut affecter le freinage et la maniabilité de votre véhicule. Se reporter à *Inspection et permutation des pneus à la page 5-79* pour les informations sur la permutation correcte des pneus.

⚠ ATTENTION:

Le fait de combiner des pneus de différentes dimensions peut causer une perte de contrôle pendant que vous conduisez. Si vous combinez des pneus de différentes dimensions, marques ou types (pneus radiaux et pneus à carcasse diagonale ceinturée), la maniabilité du véhicule risque d'être mauvaise et une collision pourrait se produire. L'utilisation de pneus de différentes dimensions, marques ou types pourrait aussi endommager votre véhicule. S'assurer d'utiliser des pneus de mêmes dimensions, marques et type sur toutes les roues.

⚠ ATTENTION:

Si vous utilisez des pneus à carcasse diagonale, les bords de la jante peuvent se fissurer après de nombreux kilomètres. Ceci peut causer une défaillance soudaine du pneu ou de la roue et entraîner un accident. Utiliser uniquement des pneus à carcasse radiale sur les roues de ce véhicule.

Si vous devez remplacer les pneus de votre véhicule par des pneus non munis d'un code TPC, s'assurer qu'ils sont de mêmes dimensions, qu'ils possèdent la même limite de charge, la même cote de vitesse et le même type de fabrication (pneus radiaux et pneus à carcasse diagonale ceinturée) que les pneus d'origine de votre véhicule.

Les véhicules équipés d'un système de surveillance de la pression des pneus peuvent présenter un avertissement erroné de faible pression si des pneus dont la cote est codée non TPC sont installés sur votre véhicule.

Les pneus dont la cote est codée non TPC peuvent indiquer un avertissement de faible pression supérieur ou inférieur au niveau d'avertissement correct que vous obtiendriez avec des pneus donc la cote est codée TPC. Se reporter à la rubrique *Système de surveillance de la pression des pneus à la page 5-73*.

Les caractéristiques des pneus d'origine de votre véhicule sont indiquées sur l'étiquette d'information sur les pneus et le chargement. Pour plus de renseignements sur l'étiquette d'information sur les pneus et le chargement et son emplacement dans le véhicule, se reporter à *Chargement du véhicule à la page 4-45*.

Pneus et roues de dimensions variées

Si vous ajoutez des roues ou des pneus de dimensions différentes des roues et pneus d'origine, ceci peut affecter les performances de votre véhicule, notamment les caractéristiques de freinage, de conduite et de maniabilité, ainsi que la stabilité et la résistance au tonneaux. Par ailleurs, si votre véhicule dispose de systèmes électroniques tels que des freins antiblocage, des sacs gonflables anti-tonneaux, un système de traction asservie et une commande de stabilité électronique, les performances de ces systèmes peuvent être affectés.

⚠ ATTENTION:

En cas de montage de roues de taille différente, le niveau de performance ou de sécurité du véhicule peut devenir insuffisant si des pneus qui ne sont pas recommandés pour ces roues sont montés. Cela risque d'augmenter les risques d'accident et de blessures graves. N'utiliser que des ensembles spécifiques de roues et de pneus GM conçus pour votre véhicule, et les faire monter par un technicien agréé GM.

Pour plus de renseignements, se reporter aux rubriques *Achat de pneus neufs à la page 5-83* et *Accessoires et modifications à la page 5-4*.

Classification uniforme de la qualité des pneus

Les catégories de qualité peuvent être trouvées, le cas échéant, sur le flanc du pneu, entre l'épaulement et la largeur maximum de la section. Par exemple :

Usure de la bande roulement 200 Traction AA Température A

Les informations ci-dessous se rapportent au système développé par le service National Highway Traffic Safety Administration (NHTSA) (administration nationale de sécurité routiére de route) des États-Unis, qui classe les pneus selon l'usure de la bande de roulement, la traction, et la température. Ceci s'applique uniquement aux véhicules vendus aux États-Unis. Les catégories sont moulées sur les flancs de la plupart des pneus des voitures particulières. Le système de classement de qualité de pneus uniforme (UTQG) ne s'applique pas aux pneus à lamelles, aux pneus à neige d'hiver, aux pneus gagne-place ou à usage temporaire, aux pneus avec diamètres de jantes de roue nominaux de 25 à 30 cm (10 à 12 po), ou à certains pneus à production limitée.

Alors que les pneus disponibles sur les voitures de tourisme et camions General Motors peuvent varier en fonction de ces catégories, ils doivent également se conformer aux exigences de sécurité fédérales et aux normes supplémentaires de critères de performance des pneus (TPC) de General Motors.

Usure de la bande de roulement

Les degrés d'usure de la bande de roulement sont des caractéristiques nominales comparatives qui se basent sur le taux d'usure des pneus, lorsqu'ils sont testés dans des conditions contrôlées avec un programme de test particulier du gouvernement. Par exemple, un pneu de catégorie 150 s'userait une fois et demie (1,5) autant selon le programme gouvernemental qu'un pneu de catégorie 100. La performance relative des pneus dépend cependant des conditions réelles de leur utilisation, et peut différer grandement de la norme en raison des variations dans les manières de conduire, le nombre d'entretiens, et les différences de caractéristiques routières et de climats.

Traction – AA, A, B, C

Les catégories de traction, du niveau le plus élevé au niveau le plus bas, sont AA, A, B et C. Ces catégories représentent la capacité des pneus de pouvoir s'arrêter sur une chaussée mouillée tel que mesuré dans des conditions contrôlées sur des surfaces de test, spécifiées par le gouvernement, sur l'asphalte et le béton. Un pneu portant la mention C peut avoir une performance de traction de bas niveau.

Température – A, B, C

Les catégories de températures sont A (la plus élevée), B et C. Elles représentent la résistance des pneus au dégagement de chaleur et leur capacité à dissiper la chaleur lors d'un essai effectué dans des conditions contrôlées sur une roue d'essai déterminée à l'intérieur d'un laboratoire. Les températures élevées soutenues peuvent provoquer la dégradation du matériau du pneu et en réduire la durée de vie. Une température excessive peut entraîner une défaillance soudaine du pneu. La catégorie C correspond à un niveau de performance auquel tous les pneus de voitures particulières doivent se conformer selon la norme no 109 Federal Motor Vehicle Safety Standard (norme de sécurité fédérale de véhicule à moteur).

Les catégories B et A représentent des niveaux de performance plus élevés sur la roue d'essai de laboratoire que le niveau minimum requis par la loi. Il convient de noter que la catégorie de température pour ce pneu est établie pour un pneu correctement gonflé qui n'est pas surchargé. Une vitesse excessive, un gonflage insuffisant ou une charge excessive, séparément ou en combinaison, peuvent provoquer une accumulation de chaleur et une défaillance possible des pneus.

⚠ AVERTISSEMENT:

La catégorie de température pour ce pneu est établie pour un pneu gonflé correctement et qui n'est pas surchargé. Une vitesse excessive, un gonflage insuffisant, ou une charge excessive, séparément ou en combinaison, peuvent provoquer une accumulation de chaleur et une défaillance éventuelle des pneus.

Réglage de la géométrie et équilibrage des pneus

Les roues et les pneus de votre véhicule ont été soigneusement alignés et équilibrés en usine pour vous offrir la plus grande durée de vie de pneus et les meilleurs résultats possibles. Des réglages de l'alignement des roues et l'équilibrage des pneus ne seront pas nécessaires de façon régulière. Cependant, si vous constatez une usure inhabituelle des pneus, ou que votre véhicule tire d'un côté ou de l'autre, l'alignement a besoin d'être vérifié. Si vous constatez que votre véhicule vibre pendant que vous conduisez sur une route plate, vos pneus et roues peuvent avoir besoin d'être rééquilibrés. Consulter votre concessionnaire pour un diagnostic approprié.

Remplacement de roue

Remplacer toute jante tordue, fissurée ou trop rouillée ou corrodée. Si les écrous de roue ne tiennent pas serrés, remplacer la roue, les boulons et les écrous de roue. Si la jante fuit, la remplacer (sauf dans le cas de certaines jantes en aluminium parfois réparables). Si l'un de ces cas se présente, s'adresser à votre concessionnaire.

Votre concessionnaire connaît le type de roue adapté à votre véhicule.

La nouvelle roue doit avoir la même capacité de charge, le même diamètre, la même largeur et le même déport et être montée de la même manière que la roue qu'elle remplace.

Si vous devez remplacer l'une des roues, l'un des boulons ou écrous de roue ou les capteurs du système de surveillance de la pression des pneus (TPMS), les remplacer uniquement par des pièces GM neuves d'origine. De cette façon, vous êtes sûr d'avoir la roue, les boulons et écrous de roue et capteurs TPMS qui conviennent à votre véhicule.

⚠ ATTENTION:

Il est dangereux de ne pas utiliser des roues de secours, des boulons de roue ou des écrous de roue corrects sur votre véhicule. Vous risquez d'affecter le freinage et la maniabilité de votre véhicule, d'entraîner des fuites d'air au niveau des roues et de perdre le contrôle. Vous pourriez avoir un accident et vous blesser ou blesser d'autres personnes. Toujours utiliser les roues de secours, boulons de roues et écrous de roues corrects.

Remarque: **Un roue incorrecte peut causer des problèmes de durée de vie de palier, de refroidissement des freins, de calibrage de compteur de vitesse ou de totalisateur, de portée des projecteurs, de hauteur de pare-chocs, de garde au sol du véhicule et espace entre les pneus ou les chaînes de pneu par rapport à la carrosserie et au châssis.**

Se reporter à *Remplacement d'un pneu à plat à la page 5-93* pour plus de renseignements.

Roues de rechange d'occasion

⚠ ATTENTION:

Il est dangereux d'installer une roue d'occasion sur le véhicule. Vous ne pouvez pas savoir dans quelles conditions et sur quelle distance elle a été utilisée. Elle pourrait éclater subitement et provoquer un accident. Si vous devez remplacer une roue, utiliser une roue neuve d'origine GM.

Chaînes à neige

Remarque: **N'utiliser que des chaînes à neige qu'en cas de besoin et uniquement là où la loi le permet. Utiliser des chaînes dont les dimensions sont adaptées à celles des pneus. Les installer sur les pneus de l'essieu arrière. Ne pas utiliser de chaînes sur les pneus de l'essieu avant. Les serrer au maximum et fixer solidement leurs extrémités. Conduire lentement et bien suivre les directives du fabricant. Si vous entendez que les chaînes entrent en contact avec le véhicule, il convient de s'arrêter et de les resserrer. Si le contact continue, ralentir jusqu'à ce qu'il cesse. Le fait de conduire à haute vitesse ou de faire patiner les roues endommage le véhicule.**

Accessoire de gonflage

Le véhicule peut être doté d'un dispositif de gonflage pour accessoires permettant de gonfler notamment des ballons de basket-ball et des pneus de vélos. De plus, on peut l'utiliser pour mettre les pneus à la bonne pression. Le moteur doit tourner et le levier de vitesses doit être à la position de stationnement (P) pour que le dispositif de gonflage fonctionne.

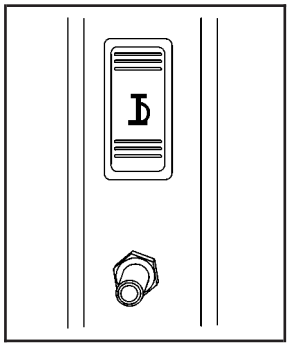

Le dispositif de gonflage pour accessoires est situé dans le compartiment arrière, du côté passager du véhicule.

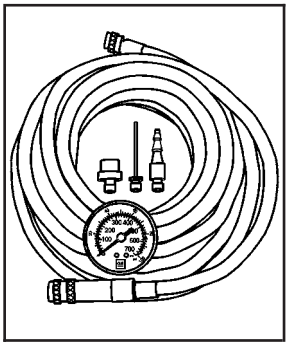

Le nécessaire de gonflage comprend un tuyau flexible et trois adaptateurs de buse.

Pour utiliser l'accessoire de gonflage, faire comme suit :

1. Fixer l'adaptateur de buse approprié à l'extrémité du flexible.
2. Brancher ensuite cette extrémité du boyau à l'objet que vous voulez gonfler.
3. Retirer le capuchon anti-poussière et fixer le flexible à la sortie.

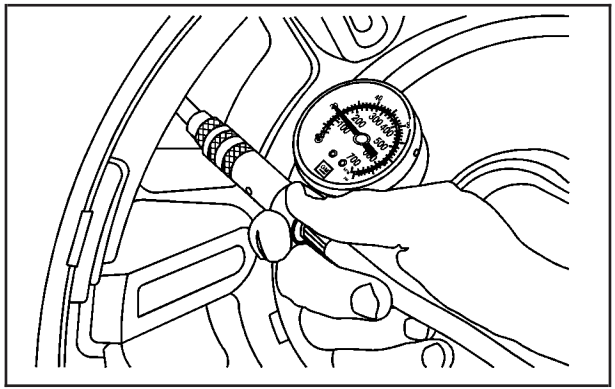

Le dispositif de gonflage pour accessoires présente également un indicateur de pression d'air intégré. Dès que vous commencez à gonfler un objet, il relèvera automatiquement la pression.

4. Actionner et relâcher le commutateur pour faire démarrer l'appareil de gonflage. Le témoin restera allumé pendant que l'appareil de gonflage fonctionne.

Lorsque vous avez terminé d'utiliser l'appareil de gonflage, appuyer sur le commutateur puis le relâcher pour l'éteindre. Replacer les outils du nécessaire de gonflage ainsi que le tuyau dans la pochette.

Si votre véhicule est doté d'un système de suspension pneumatique, le correcteur de niveau ne fonctionnera pas si le boyau est relié à la sortie du dispositif de gonflage.

⚠ ATTENTION:

Tout objet gonflé à l'excès risque d'exploser et vous et d'autres personnes pourriez être blessées. S'assurer de lire le mode d'emploi du gonfleur et ne pas dépasser la pression recommandée pour l'objet.

Au cas d’un pneu à plat

Il est rare qu’un pneu éclate pendant la conduite, surtout si les pneus du véhicule sont bien entretenus. En cas de fuite, l’air s’échappera du pneu probablement très lentement. Toutefois, en cas d’éclatement d’un pneu, voici quelques informations sur ce qui risque de se produire et ce que vous devez faire :

Si un pneu avant est dégonflé, il produit un frottement qui entraîne une dérivation du véhicule vers ce côté. Retirer votre pied de la pédale d’accélérateur et saisir fermement le volant. Maintenir votre position, puis freiner doucement pour vous arrêter entièrement sorti de la voie de circulation.

En cas d’éclatement d’un pneu arrière, particulièrement dans un virage, le véhicule se comportera comme lors d’un dérapage. Les effets de l’éclatement devront donc être corrigés comme s’il s’agissait d’un dérapage. Relâcher alors l’accélérateur. Conserver le contrôle du véhicule en l’orientant dans la direction voulue. Le véhicule sera très instable et bruyant, mais vous pourrez toujours le diriger. Freiner doucement jusqu’à l’arrêt complet — bien à l’écart de la route, si possible.

⚠ ATTENTION:

Il est dangereux de soulever un véhicule et de passer dessous pour effectuer un entretien ou une réparation sans l’équipement de sécurité et la formation adéquats. Si le véhicule est doté d’un cric, celui-ci est conçu uniquement pour changer un pneu à plat. Si vous l’utilisez à d’autres fins, vous ou d’autres personnes pourriez être gravement blessés ou tués si le véhicule glissait hors du cric. Si un cric est offert avec le véhicule, ne l’utiliser que pour changer un pneu à plat.

Si un pneu se dégonfle, la partie suivante vous indique la façon d’utiliser l’équipement de levage pour changer un pneu dégonflé en toute sécurité.

Remplacement d’un pneu à plat

Si un pneu se dégonfle, éviter tout autre dommage au pneu et à la roue en conduisant très lentement vers un terrain plat. Allumer les feux de détresse. Se reporter à *Feux de détresse à la page 3-6*.

⚠ ATTENTION:

Changer un pneu peut présenter des dangers. Le véhicule peut glisser du cric et se renverser ou tomber sur vous ou sur d’autres personnes. Vous pourriez être gravement blessé ou même tué. Trouver un endroit plat où changer le pneu. Pour empêcher le véhicule de bouger :

1. Serrer fermement le frein de stationnement.
2. Mettre le levier de vitesses en position de stationnement (P).
3. S’assurer que la boîte de transfert est en prise — non au point mort (N).
4. Couper le contact et ne pas redémarrer le véhicule lorsqu’il est soulevé.
5. Demander aux occupants de sortir du véhicule.

... /

ATTENTION: (suite)

Pour être encore plus certain que le véhicule ne se déplacera pas, vous pouvez mettre des cales devant et derrière le pneu le plus éloigné de celui à remplacer, c’est-à-dire celui de l’autre côté, à l’extrémité opposée.

Si l’un des pneus du véhicule est à plat (B), utiliser l’exemple suivant comme guide pour vous aider à poser les cales de roues .

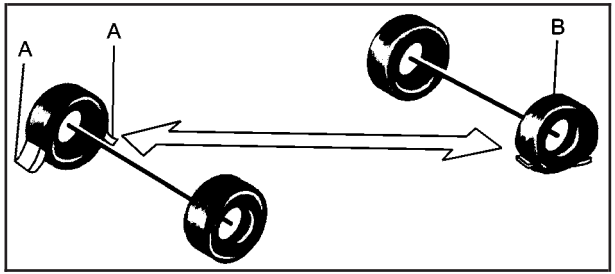

A. Cale de roue
B. Pneu dégonflé

Les informations suivantes vous expliquent comment utiliser le cric et changer un pneu.

Dépose du pneu de secours et des outils (SUT)

Le cric se trouve dans le compartiment arrière, du côté passager. Les outils du cric se trouvent sous le siège du passager arrière.

Pour retirer les outils :

1. Repérer les outils en soulevant vers le haut le siège de la deuxième rangée, côté conducteur, afin d'exposer le plancher.

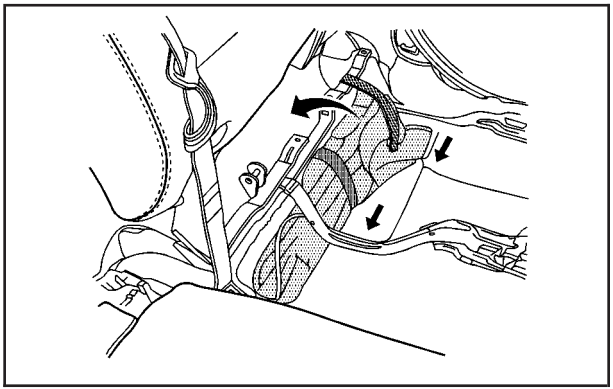

2. Retirer la sangle du longeron du siège. Ensuite, faire glisser avec précaution la trousse à outils pour la dégager de dessous le longeron du siège, comme illustré.

   Veiller à ne pas pincer les câbles du siège ou les faisceaux électriques.

3. Ouvrir la trousse à outils. À l'intérieur, vous y trouvez les outils suivants nécessaires à la dépose de la roue de secours et du pneu à plat :

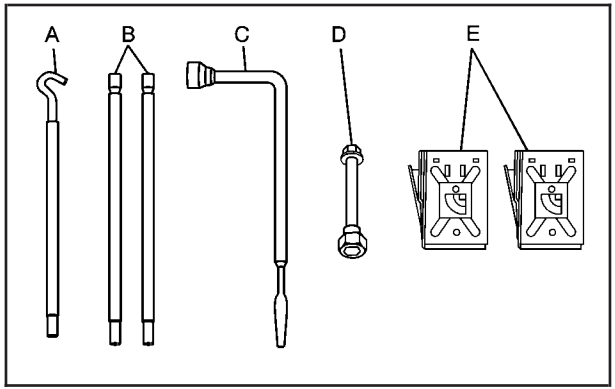

A. Manivelle du cric
B. Rallonges de levier du cric (2)
C. Clé de roue
D. Rallonge de la clé de roue
E. Cales de roue

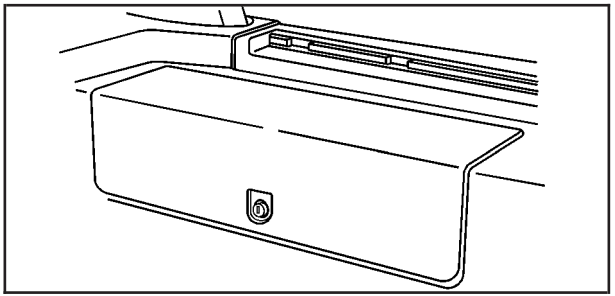

Pour accéder au cric, retirer le couvercle, le déverrouiller puis tirer dessus.

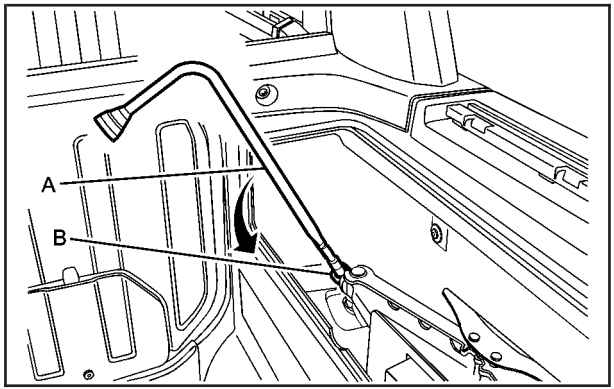

Libérer le cric en insérant la clé de roue (A) dans le trou (B) et en la tournant dans le sens antihoraire.

Avant de commencer, s'assurer que les cales de roue sont en place sur les pneus appropriés, comme illustré précédemment.

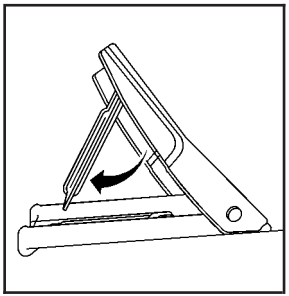

Retirer les cales de roue de la trousse à outils. Ensuite, soulever la cale de roue comme illustré pour la fixer en place.

Dépose de la roue de secours (SUT)

La roue de secours est fixé au porte-roue. Pour déposer la roue de secours :

Pour retirer la roue de secours, vous devez vous faire aider.

1. Ouvrir le porte-roue. Se reporter à *Hayon/Porte-pneu de secours à la page 2-17* pour le fonctionnement du porte-roue.

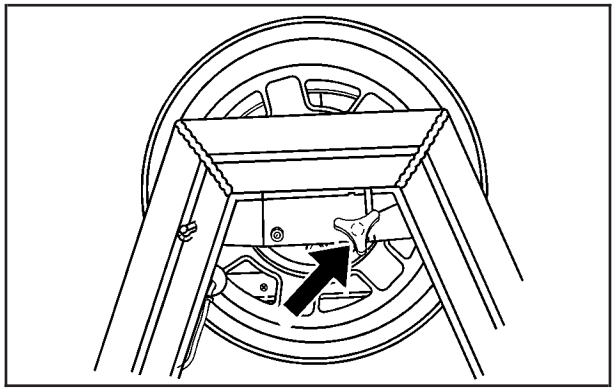

2. Déposer l'écrou à oreilles à l'arrière du porte-roue.

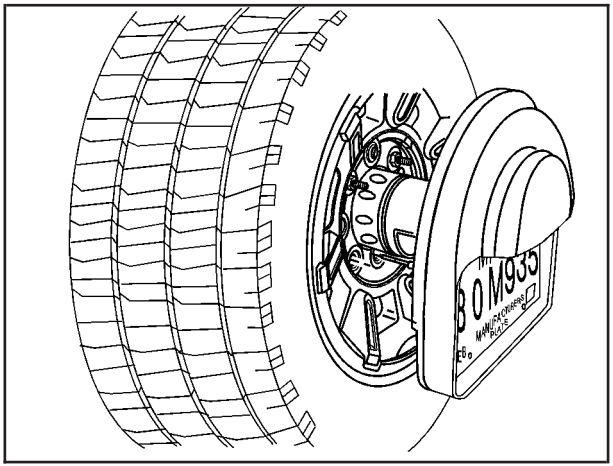

3. Déposer le support de la plaque d'immatriculation du porte-roue.
4. Fixer la clé de roue à son extension pour déposer les écrous de roue.
5. Tourner la clé de roue et son extension dans le sens antihoraire pour desserrer les écrous de roue.

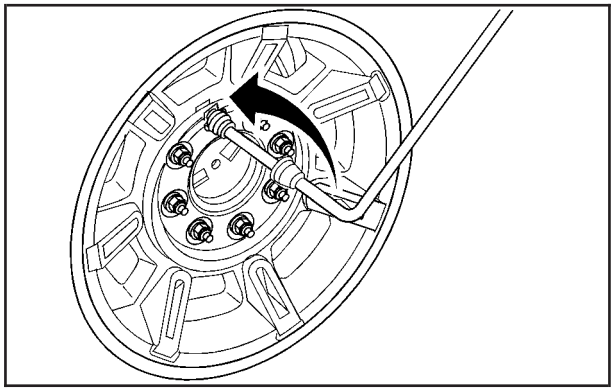

6. Déposer les écrous de roue qui maintiennent la roue de secours sur le porte-roue.
7. Retirer la roue de secours et la déposer délicatement sur le sol. La placer à côté du pneu dégonflé.

Dépose du pneu de secours et des outils (SUV)

Dépose des outils (SUV)

Le matériel dont vous avez besoin pour changer un pneu à plat se trouve sous le plateau de rangement qui se trouve sur le panneau de garnissage, côté conducteur (au-dessus du passage de roue arrière). Pour retirer l'équipement :

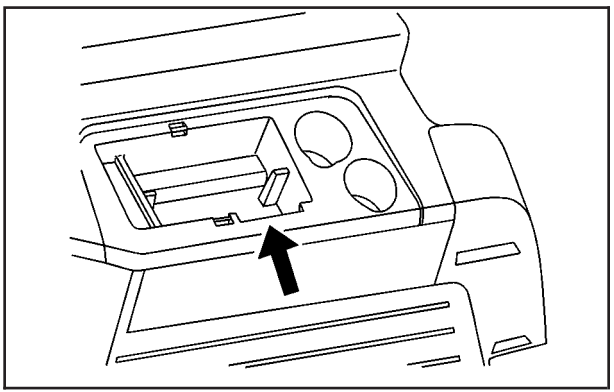

1. Retirer le plateau pour accéder aux outils en tirant le creux moulé vers le haut.

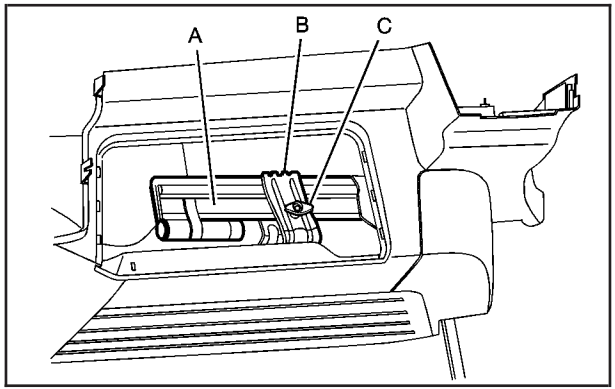

2. Faire tourner l'écrou de retenu (C) dans le sens antihoraire. Retirer le sac d'outils (A) et les deux cales de roues (B) de l'espace de rangement.

3. Ouvrir la trousse à outils. Les outils suivants nécessaires à la dépose de la roue de secours et du pneu à plat s'y trouvent :

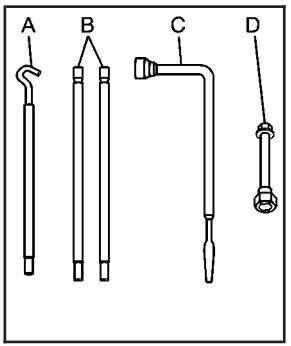

A. Manivelle du cric
B. Rallonges de levier du cric (2)
C. Clé de roue
D. Rallonge de la clé de roue

Avant de commencer, s'assurer que les cales de roue sont en place sur le pneu approprié, comme indiqué précédemment. Pour utiliser les cales de roues :

Dépose du cric (SUV)

Le cric est rangé dans l'espace utilitaire arrière, côté conducteur.

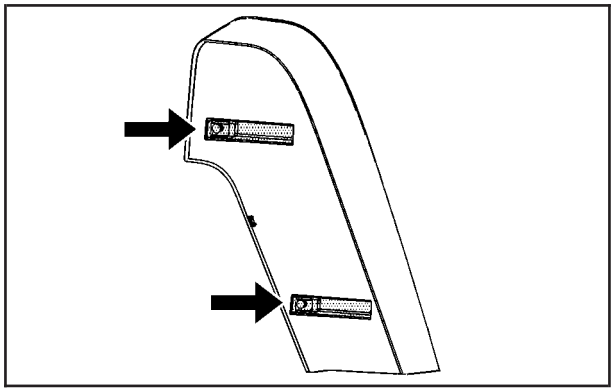

1. Pour accéder au cric, tirer les deux loquets afin de retirer le couvercle de garniture.

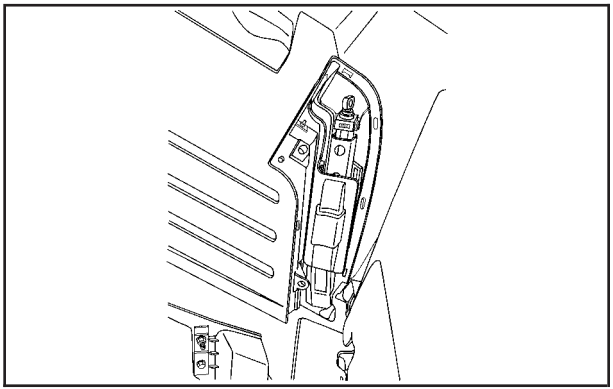

2. Insérer la clé de roue dans le trou et la tourner dans le sens antihoraire pour le libérer.
3. Saisir le cric et le sortir du support.

Dépose de la roue de secours (SUV)

La roue de secours est fixé au porte-roue. Pour déposer la roue de secours :

Pour retirer la roue de secours, vous devez vous faire aider.

1. Ouvrir le porte-roue. Se reporter à *Hayon/Porte-pneu de secours à la page 2-17* pour le fonctionnement du porte-roue.

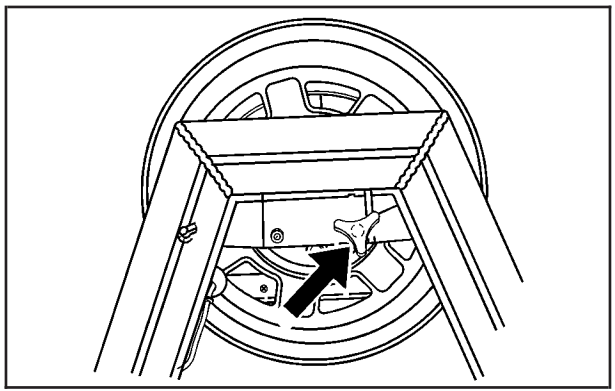

2. Déposer l'écrou à oreilles à l'arrière du porte-roue.

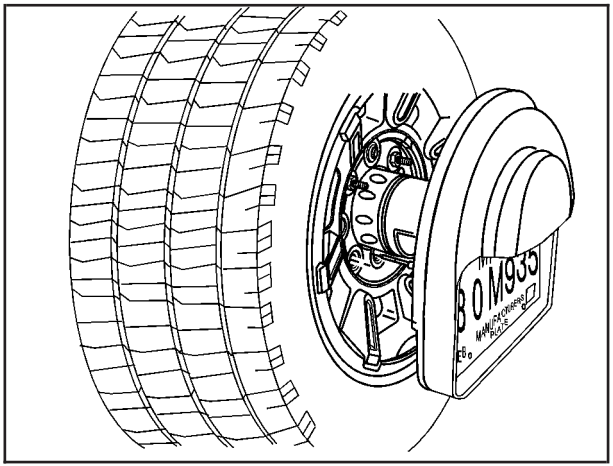

3. Déposer le support de la plaque d'immatriculation du porte-roue.
4. Fixer la clé de roue à son extension pour déposer les écrous de roue. Tourner la clé de roue et son extension dans le sens antihoraire pour desserrer les écrous de roue.

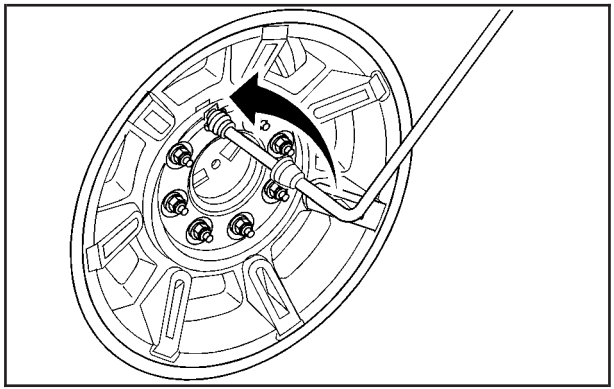

5. Déposer les écrous de roue qui maintiennent la roue de secours sur le porte-roue.
6. Retirer la roue de secours et la déposer délicatement sur le sol. La placer à côté du pneu dégonflé.

Dépose d'un pneu crevé et installation du pneu de rechange

Cric (SUV et SUT)

1. Effectuer un contrôle de sécurité avant de poursuivre. Se reporter à *Remplacement d'un pneu à plat à la page 5-93* pour plus d'informations.

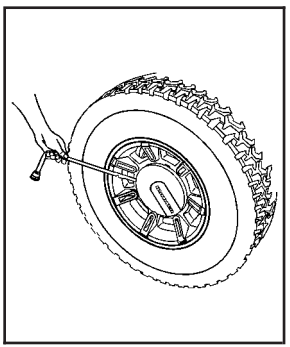

2. Pour enlever l'embout central, placer l'extrémité plate de la clé pour écrous de roues dans la fente de la roue et soulever soigneusement pour faire sortir l'embout central.
3. Fixer la clé de roue à la rallonge.

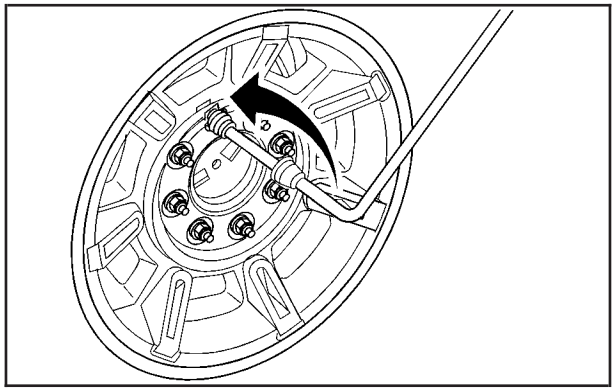

4. Tourner la clé de roue vers la gauche pour desserrer les écrous de roue. Ne pas les enlever tout de suite.

   Soulever maintenant le véhicule.

5. Montage du cric et des outils :

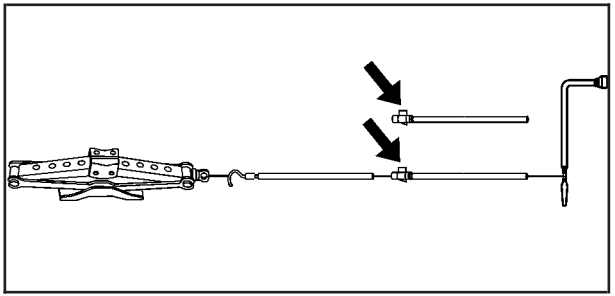

   Assembler le cric, la poignée et les extensions de poignée, comme illustré plus haut.

6. Tourner la clé de roue vers la droite pour soulever la tête du cric jusqu'au point de levage.

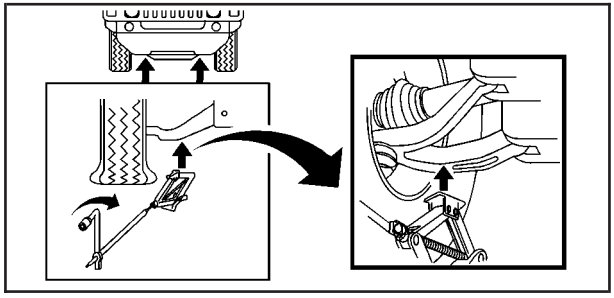

Pneu avant dégonflé – Cric

7. **Pneu avant dégonflé :** Placer le cric sous le véhicule sur le bras de suspension inférieur avant, derrière le pneu dégonflé.

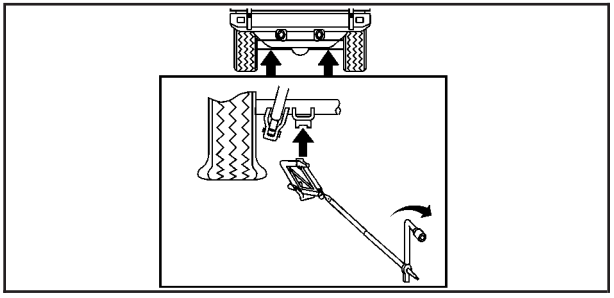

Pneu arrière dégonflé – Cric

Pneu arrière dégonflé : Placer le cric sous le bloc de protection courbé de l'essieu arrière. S'assurer que la tête du cric est positionnée de manière à ce que le bloc de protection repose bien sur la tête du cric.

⚠ ATTENTION:

Il est dangereux de se glisser sous un véhicule lorsqu'il est soutenu par un cric. Vous pourriez être gravement blessé ou même tué si le véhicule venait à glisser hors du cric. Ne jamais se glisser sous un véhicule lorsqu'il n'est soutenu que par un cric.

⚠ ATTENTION:

Le levage de votre véhicule par un cric mal placé risque d'endommager votre véhicule ou même de le faire tomber. Pour aider à éviter des blessures ou d'endommager le véhicule, s'assurer de bien placer la tête de levage du cric au bon endroit avant de lever votre véhicule.

8. Tourner la clé pour écrous de roues dans le sens des aiguilles d'une montre pour lever le véhicule. Soulever le véhicule à une hauteur suffisante pour pouvoir installer la roue de secours.

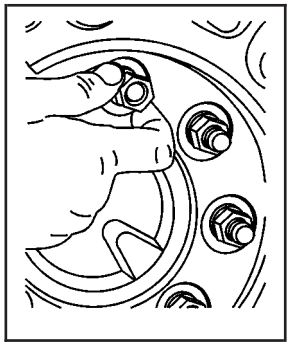

9. Enlever tous les écrous de la roue et retirer la roue à pneu plat.

⚠ ATTENTION:

S'il y a de la rouille ou de la saleté sur la roue ou sur les pièces auxquelles elle est attachée, les écrous peuvent à la longue se desserrer. La roue pourrait alors se détacher et provoquer un accident. Lors du remplacement d'une roue, enlever toute rouille ou toute saleté des pièces du véhicule auxquelles la roue s'attache. En cas d'urgence, utiliser un linge ou un essuie-tout pour le faire, mais s'assurer d'utiliser un grattoir ou une brosse à poils métalliques plus tard, au besoin, pour enlever toute rouille et toute saleté. Se reporter à « Remplacement d'un pneu dégonflé » dans l'index *Remplacement d'un pneu à plat à la page 5-93*.

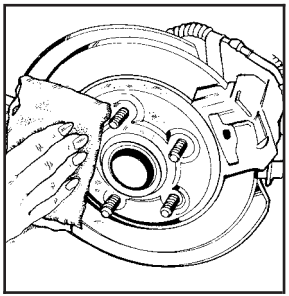

10. Éliminer toute rouille et toute saleté des boulons de roue, des surfaces de montage et de la roue de secours.

⚠ ATTENTION:

Ne jamais utiliser d'huile ni de graisse sur les boulons et les écrous. Ceci risquerait de desserrer les écrous. Les roues du véhicule peuvent tomber et entraîner une collision.

11. Installer la roue de secours.
12. Remettre les écrous de roue, extrémité arrondie face à la roue.

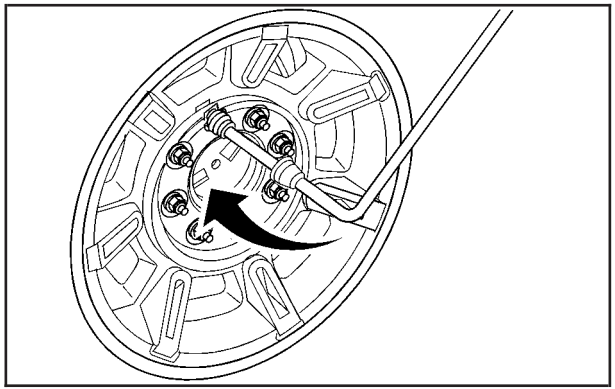

13. Serrer chaque écrou de roue à la main. Serrer ensuite les écrous en tournant la clé de roue vers la droite jusqu'à ce que la roue tienne sur le moyeu.

    Ne pas encore serrer les écrous complètement.

14. Abaisser le véhicule en tournant la clé de roue vers la gauche. Puis abaisser complètement le cric.

⚠ ATTENTION:

Une roue pourrait se desserrer ou se détacher si les écrous de roue sont serrés de façon incorrecte. Les écrous de roue doivent être serrés à l'aide d'une clé dynamométrique au couple adéquat prescrit après leur remplacement. En cas d'utilisation d'écrous de roue accessoires, respecter le couple prescrit par le fabriquant du marché secondaire. Se reporter à *Capacités et spécifications à la page 5-132* pour les couples prescrits des écrous de roue d'origine.

Remarque: **Des écrous de roue mal serrés peuvent entraîner la pulsation des freins et endommager le rotor. Pour éviter des réparations coûteuses des freins, serrer les écrous de roue également et fermement, dans l'ordre approprié et au couple adéquat. Pour le couple de serrage des écrous de roues, se reporter à la rubrique *Capacités et spécifications à la page 5-132*.**

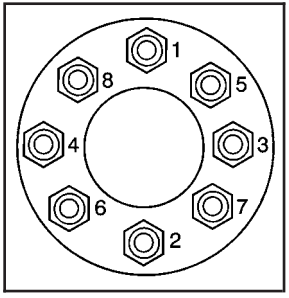

15. Serrer fermement les écrous en croix, comme illustré, en tournant la clé de roue vers la droite à l'aide de la rallonge de clé de roue.

16. Lors de la réinstallation de la roue et du pneu, il faut également réinstaller l'embout d'extrémité. Placer l'embout sur la roue et le taper en place, jusqu'à ce qu'il affleure bien la roue.

Entreposage d'un pneu crevé ou d'un pneu de secours et des outils (SUT)

Rangement du pneu plat ou de secours

Suivre les instructions suivantes pour remettre la roue de secours et le pneu dégonflé en place une fois l'intervention terminée.

Pour remettre la roue de secours ou le pneu dégonflé sur le porte-roue :

1. Fermer le porte-roue. Se reporter à *Hayon/Porte-pneu de secours à la page 2-17* pour le fonctionnement du porte-roue.
2. Placer le pneu dégonflé ou la roue de secours sur le porte-roue en orientant la face extérieure de la roue vers vous.
3. Reposer les écrous de roue qui maintiennent le pneu dégonflé ou la roue de secours sur le porte-roue. Serrer les écrous à la main.

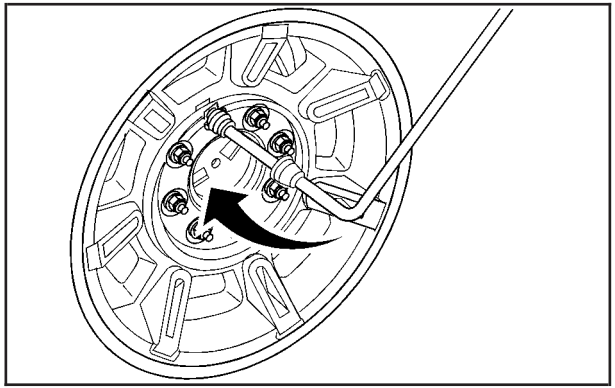

4. Utiliser la clé de roue et son extension pour bien serrer les écrous. Essayer de déplacer légèrement le pneu vers l'arrière et vers l'avant pour vérifier qu'il est bien en place.

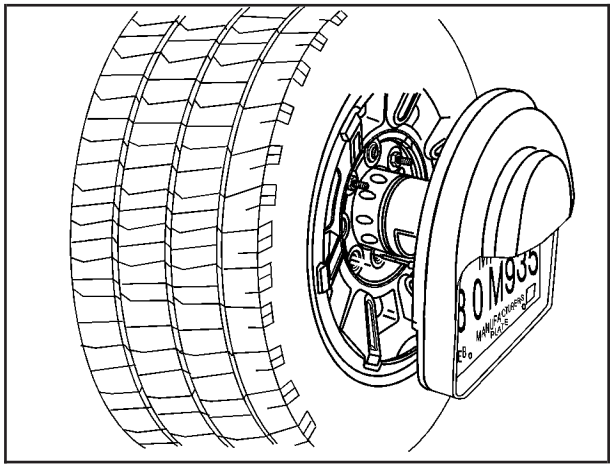

5. Glisser le support de la plaque d'immatriculation sur le pneu dégonflé ou la roue de secours. La fixer par l'arrière du porte-roue avec un écrou à oreilles.

   Si vous décidez de ne pas reposer le pneu dégonflé ou la roue de secours sur le véhicule, replacer le support de la plaque d'immatriculation sur le porte-roue de secours.

Rangement du cric et des outils

Pour remiser le cric et les outils :

1. Abaisser entièrement le cric.
2. Placer le cric dans le support de fixation.

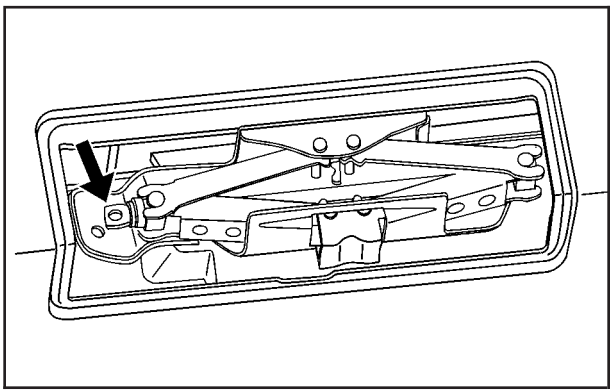

3. Tourner le trou du sommet du cric vers la droite jusqu'à ce que le cric soit maintenu serré dans le support de fixation.
4. Pousser et tirer sur le cric et le resserrer au besoin pour s'assurer qu'il est bien en place.
5. Placer les cales de roue dans la trousse à outils.

6. Placer les autres outils dans la trousse à outils.
7. S'assurer que rien ne se trouve sous ou en face du siège puis soulever le siège arrière de deuxième rangée côté conducteur afin d'exposer le plancher.

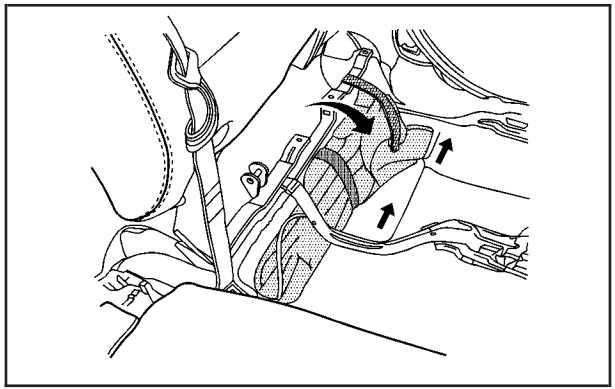

8. Placer l'extrémité étroite de la trousse à outils sous les longerons du siège comme illustré. Faire glisser la trousse à outils sous le siège arrière.

   Veiller à ne pas pincer les câbles du siège ou les faisceaux électriques.
9. Réinstaller la sangle sur le longeron du siège.
10. Remettre le siège dans la bonne position.

Entreposage d'un pneu crevé ou d'un pneu de secours et des outils (SUV)

Rangement du pneu plat ou de secours

Suivre les instructions suivantes pour remettre la roue de secours et le pneu dégonflé en place une fois le changement de pneu terminé.

Pour remettre la roue de secours ou le pneu dégonflé sur le porte-roue :

1. Fermer le porte-roue. Se reporter à *Hayon/ Porte-pneu de secours à la page 2-17* pour le fonctionnement du porte-roue.
2. Placer le pneu dégonflé ou la roue de secours sur le porte-roue en orientant la face extérieure de la roue vers l'extérieur.
3. Reposer les écrous de roue qui maintiennent le pneu dégonflé ou la roue de secours sur le porte-roue. Serrer les écrous à la main.

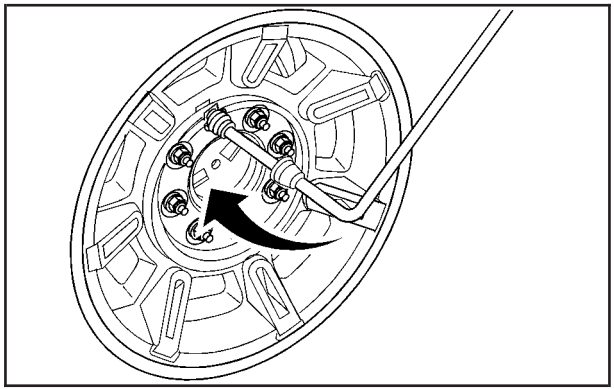

4. Utiliser la clé de roue et sa rallonge pour bien serrer les écrous.
5. Essayer de déplacer un peu le pneu vers l'avant et vers l'arrière pour s'assurer qu'il est bien en place.

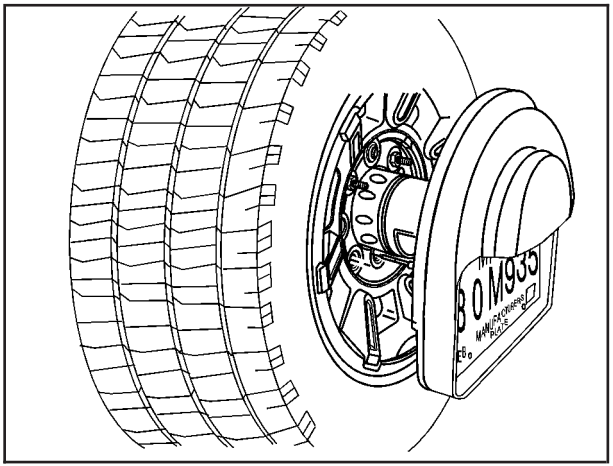

6. Glisser le support de la plaque d'immatriculation sur le pneu dégonflé ou la roue de secours. La fixer par l'arrière du porte-roue avec un écrou à oreilles.

   Si vous décidez de ne pas reposer le pneu dégonflé ou la roue de secours sur le véhicule, replacer le support de la plaque d'immatriculation sur le porte-roue de secours.

Rangement du cric et des outils

Pour remiser le cric et les outils :

1. Abaisser entièrement le cric.
2. Placer le cric dans le support de fixation.

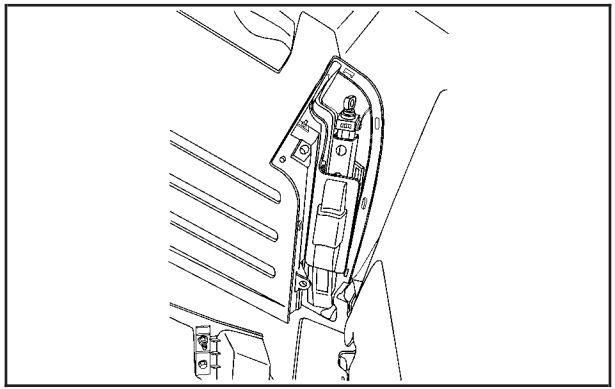

3. Tourner le trou du sommet du cric vers la droite jusqu'à ce que le cric soit maintenu serré dans le support de fixation.
4. Pousser et tirer sur le cric et le resserrer au besoin pour s'assurer qu'il est bien en place.

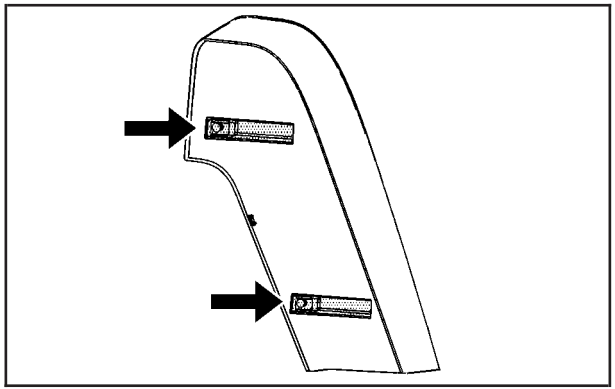

5. Replacer le couvercle de garniture. S'assurer que les loquets soient enfoncés.
6. Placer tous les outils, sauf les cales de roue, dans le sac d'outils.
7. Placer le sac d'outils dans l'espace de rangement.

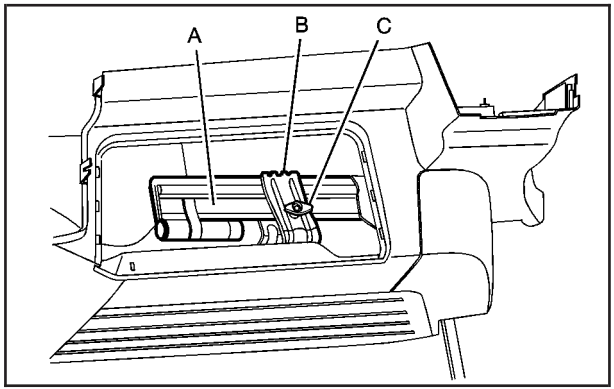

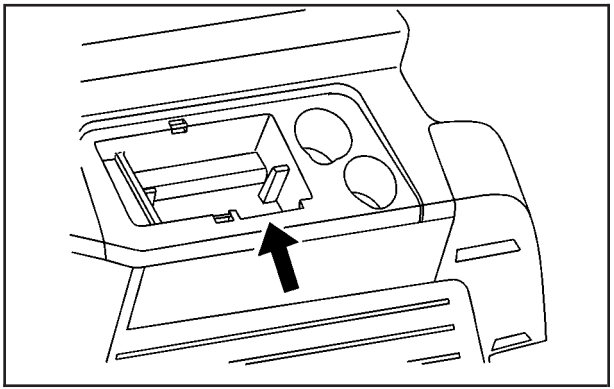

8. Utiliser les cales de roue (B) pour fixer le sac d'outil (A) sur le support.
9. Faire tourner l'écrou de retenue (C) dans le sens horaire afin de maintenir les cales de roue (B) et le sac d'outils (A) en place.
10. Replacer le plateau de rangement à sa position d'origine en poussant le creux moulé vers le bas.

Pneu de secours

Votre véhicule neuf a été muni d'une roue de secours dont le pneu est parfaitement gonflé. Avec le temps, ce pneu peut perdre de l'air, il faut donc vérifier régulièrement sa pression de gonflage. Se reporter à *Gonflement - Pression des pneus à la page 5-72* et *Chargement du véhicule à la page 4-45* concernant les données de gonflage des pneus et de chargement de votre véhicule. Pour des directives sur la dépose, la pose et le rangement d'un pneu de secours, se reporter à *Dépose d'un pneu crevé et installation du pneu de rechange à la page 5-102* et *Entreposage d'un pneu crevé ou d'un pneu de secours et des outils (SUT) à la page 5-109* ou *Entreposage d'un pneu crevé ou d'un pneu de secours et des outils (SUV) à la page 5-111*.

Lorsque le pneu de secours a été installé sur le véhicule, vous devez vous arrêter dès que possible pour vérifier qu'il est gonflé correctement.

Faire réparer ou remplacer le pneu de route endommagé ou crevé dès que possible et le réinstaller sur le véhicule. Une roue de secours sera ainsi disponible dans le cas où vous en auriez à nouveau besoin. Ne pas mélanger les pneus et les roues de taille différente, parce qu'ils ne correspondront pas. Conserver le pneu de secours et sa roue ensemble.

Entretien de l'apparence

Nettoyage de l'intérieur

L'intérieur du véhicule sera toujours aussi joli si vous le nettoyez régulièrement. Bien qu'elles ne soient pas toujours visibles, la poussière et la saleté peuvent s'accumuler sur les garnitures. La poussière peut endommager les tapis, tissus et surfaces en plastique. Il est recommandé de passer régulièrement l'aspirateur de manière à supprimer les particules déposées sur les garnitures. Il est important d'éviter que les garnitures soient excessivement souillées et le restent. Nettoyer les souillures dès que possible. L'intérieur du véhicule peut avoir à faire face à des températures élevées susceptibles de provoquer rapidement l'apparition de taches.

Les intérieurs de couleur plus claire peuvent nécessiter un nettoyage plus fréquent. Prendre des précautions car les journaux et vêtements qui déteignent sur les meubles du domicile peuvent également déteindre sur l'intérieur du véhicule.

Lorsque vous procédez au nettoyage de l'intérieur du véhicule, utiliser uniquement des nettoyants conçus spécifiquement pour les surfaces à nettoyer. L'utilisation sur certaines surfaces de nettoyants non appropriés risque d'entraîner une détérioration définitive. Utiliser un nettoyant pour vitre uniquement sur les vitres. Retirer immédiatement toute projection accidentelle déposée sur d'autres surfaces. Pour éviter les projections, appliquer le nettoyant directement sur le chiffon.

Remarque: **L'utilisation d'un produit abrasif pour nettoyer les surfaces vitrées de votre véhicule peut les rayer et/ou détériorer le système de dégivrage de la lunette arrière. Nettoyer les glaces du véhicule uniquement avec un chiffon doux et un nettoyant à vitres.**

De nombreux nettoyants contiennent des solvants qui peuvent se concentrer dans l'habitacle de votre véhicule. Avant d'utiliser des nettoyants, lire et suivre les instructions de sécurité figurant sur l'étiquette. Lors du nettoyage de l'intérieur de votre véhicule, maintenir une ventilation adéquate en ouvrant les portes et les glaces du véhicule.

Pour retirer la poussière des petits boutons, vous pouvez utiliser une petite brosse munie de poils souples.

Vous trouverez chez votre concessionnaire des produits qui éliminent les odeurs du garnissage et qui nettoient les glaces du véhicule.

Ne pas nettoyer votre véhicule avec :

- Un couteau ou autre objet tranchant pour retirer les impuretés des surfaces intérieures.
- Une brosse dure, qui risquerait d'endommager les surfaces intérieures du véhicule.
- Une pression importante ou un frottement agressif à l'aide d'un chiffon. Une pression importante risque d'endommager l'intérieur et ne permet pas de retirer les impuretés de manière plus efficace.
- Les poudres détergentes ou produits de lave-vaisselle comportant des dégraissants déposent un résidu qui laisse des traces et attire la poussière. Pour ce qui concerne des nettoyants liquide, compter environ 20 gouttes pour 3,78 L (1 gallon) d'eau. Utiliser uniquement de l'eau tiède et du savon à PH neutre.
- Un excès de produit de nettoyage saturant les garnitures.
- Des solvants organiques tels que le naphte, l'alcool, etc., pouvant endommager l'intérieur du véhicule.

Tissu et tapis

Passer fréquemment un aspirateur muni d'une brosse souple pour retirer la poussière et les salissures. Vous pouvez utiliser un aspirateur-chariot muni d'une brosse batteuse uniquement sur les tapis et revêtements de sol. Essayer toujours d'enlever en premier lieu les salissures situées au sol avec de l'eau ou du soda. Avant de procéder au nettoyage, retirer le plus de salissures possible selon l'une des techniques suivantes :

- Pour les liquides : éponger délicatement les salissures restantes à l'aide d'un essuie-tout. Absorber les salissures dans l'essuie-tout jusqu'à ce que vous ne puissiez plus en retirer.
- Pour les salissures sèches solides : en retirer autant que possible puis passer l'aspirateur.

Pour nettoyer :

1. Saturer un chiffon blanc, propre et non pelucheux d'eau ou de soda.
2. Tordre le chiffon pour retirer l'excédant d'humidité.
3. Commencer par le bord extérieur de la salissure et frotter délicatement vers le centre. Continuer à nettoyer à l'aide d'une partie propre du chiffon dès qu'il devient souillé.
4. Continuer à frotter délicatement la zone souillée jusqu'à ce que le chiffon reste propre.
5. Si vous ne parvenez pas à retirer toutes les salissures, utiliser une solution d'eau savonneuse tiède et répéter la procédure utilisée lors du nettoyage à l'eau.

Si une partie des salissures ne s'enlève pas, vous pouvez utiliser un nettoyant ou détachant vendu dans le commerce. Si vous utilisez un nettoyant ou détachant pour garnitures, le tester tout d'abord sur une petite zone cachée pour s'assurer que la couleur n'est pas détériorée. Si la surface déjà nettoyée vous donne l'impression qu'un cercle peut se former, nettoyer l'ensemble de la surface.

Une fois le processus de nettoyage terminé, vous pouvez utiliser un essuie-tout pour éponger l'excédant d'humidité du tissu ou du tapis.

Cuir

Il est possible d'utiliser un chiffon doux humidifié avec de l'eau pour enlever la poussière. Si un nettoyage plus approfondi s'avère nécessaire, utiliser un chiffon doux humidifié avec une solution d'eau et de savon doux. Laisser le cuir sécher naturellement. Ne pas utiliser de chaleur pour sécher. Ne jamais utiliser de vapeur pour nettoyer le cuir. Ne jamais utiliser de détachants sur le cuir. De nombreux nettoyants et revêtements de cuir vendus dans le commerce et destinés à préserver et à protéger le cuir peuvent en modifier l'apparence et le toucher de manière permanente et ne sont pas recommandés. Ne pas utiliser de produits à base de silicone ou de cire, ni aucun produit contenant des solvants organiques pour nettoyer l'intérieur du véhicule, étant donné qu'ils peuvent modifier l'apparence en augmentant le brillant de manière non uniforme. Ne jamais utiliser du cirage pour chaussures sur votre cuir.

Tableau de bord, surfaces en vinyle et autres surfaces en plastique

Vous pouvez utiliser un chiffon doux imbibé d'eau pour retirer la poussière. Si un nettoyage plus approfondi s'avère nécessaire, vous pouvez utiliser un chiffon doux et propre imbibé d'une solution savonneuse tiède pour retirer délicatement la poussière et la saleté. Ne jamais utiliser de détachant ou de solvant sur les surfaces en plastique. De nombreux nettoyants et revêtements vendus dans le commerce pour préserver et protéger les surfaces en plastique souple peuvent modifier de manière permanente l'apparence et la sensation de l'intérieur et ne sont pas recommandés. Ne pas utiliser de silicone, de produits à base de cire ou contenant des solvants pour nettoyer l'intérieur du véhicule car ils risquent de modifier son apparence en augmentant le brillant de manière non uniforme.

Certains produits vendus dans le commerce peuvent augmenter la brillance de votre tableau de bord. L'augmentation de la brillance peut provoquer des reflets désagréables dans le pare-brise au point de gêner la vision dans certaines conditions.

Panneaux de bois

Utiliser un chiffon propre humecté d'eau tiède savonneuse (savon à vaisselle doux). Essuyer immédiatement le bois à l'aide d'un chiffon propre.

Couvercles de haut-parleur

Passer doucement l'aspirateur autour des couvercles des haut-parleurs pour ne pas les endommager. Nettoyer les taches simplement avec de l'eau et un savon doux.

Entretien des ceintures de sécurité

Maintenir les ceintures de sécurité propres et sèches.

⚠ ATTENTION:

Il convient de ne pas blanchir ou teindre les ceintures de sécurité. Cela risquerait de les affaiblir considérablement. Lors d'une collision, elles pourraient ne pas fournir une protection adéquate. Nettoyer les ceintures de sécurité uniquement à l'aide de savon doux et d'eau tiède.

Joints d'étanchéité

La graisse de silicone sur les bourrelets d'étanchéité prolongera leur durée, améliorera leur étanchéité et les empêchera de coller ou de grincer. Appliquer de la graisse de silicone à l'aide d'un chiffon propre. Au cours des saisons très froides et humides, il sera peut-être nécessaire d'en appliquer plus souvent. Se reporter à la rubrique *Liquides et lubrifiants recommandés à la page 6-15*.

Lavage du véhicule

La meilleure façon de conserver le fini du véhicule est de le garder propre en le lavant souvent.

Remarque: **Certains nettoyants contiennent des substances chimiques qui peuvent dégrader les écussons ou les plaquettes signalétiques de votre véhicule. Vérifier l'étiquette du produit de nettoyage. Si elle stipule qu'il ne doit pas être utilisé sur les pièces de plastique, ne pas l'utiliser sur votre véhicule, sous peine de détériorer celui-ci, ce qui ne serait pas couvert par votre garantie.**

Ne pas laver le véhicule sous les rayons directs du soleil. Utiliser un détergent pour voitures.
Ne pas utiliser de produits de nettoyage à base de pétrole ou qui contiennent de l'acide ou des abrasifs, car ceux-ci peuvent endommager la peinture, le métal ou les surfaces en plastique du véhicule.

Vous pouvez obtenir des produits de nettoyage approuvés chez votre concessionnaire. Respecter toutes les instructions du fabricant relatives à l'utilisation du produit, les précautions à prendre et la mise au rebut correcte de ce produit.

Bien rincer le véhicule, avant et après le lavage, afin d'éliminer complètement les produits de nettoyage. S'ils sèchent sur la surface, ils peuvent laisser des taches.

Pour éviter de rayer le fini ou de laisser des traces d'eau, sécher la surface à l'aide d'un chamois doux et propre ou d'une serviette en coton.

Les lave-auto utilisant des systèmes à haute pression peuvent causer une pénétration d'eau dans le véhicule. Éviter un lavage à haute pression à une distance inférieure à 30 cm (12 po) de la surface du véhicule. L'utilisation d'appareils de lavage dont la pression excède 8 274 kPa (1 200 lb\po^2) peut endommager ou arracher la peinture et les autocollants.

Nettoyage de l'éclairage extérieur et des lentilles

Pour nettoyer les phares et les lentilles, n'utiliser que de l'eau tiède ou froide, un chiffon doux et un nettoyant pour voitures. Suivre les directives sous la rubrique *Lavage du véhicule à la page 5-119*.

Soin de finition

Il peut être nécessaire de cirer ou de polir doucement votre véhicule à la main de temps en temps pour enlever tout résidu de l'enduit. Vous pouvez obtenir des produits de nettoyage approuvés chez votre concessionnaire.

Si le véhicule possède une peinture à couche de base/couche transparente, la couche transparente donne plus de profondeur et de lustre à la couche de base. Utiliser toujours des cires et des produits de polissage qui sont non abrasifs et destinés à une peinture à couche de base/couche transparente.

Remarque: **L'utilisation d'une lustreuse rotative ou un polissage agressif sur une couche de base/couche transparente de peinture de finition peut dégrader celle-ci. Utiliser uniquement des cires et des produits à polir non abrasifs conçus pour la couche de base/couche transparente de peinture de finition d'un véhicule.**

Les matières étrangères comme le chlorure de calcium et tous autres sels, les agents de déglaçage, le bitume routier et le goudron, la sève des arbres, les fientes d'oiseaux, les produits chimiques provenant des cheminées industrielles, etc. peuvent endommager le fini du véhicule s'ils demeurent sur les surfaces peintes. Laver le véhicule aussitôt que possible. Au besoin, utiliser des nettoyants non abrasifs, qui sont inoffensifs pour les surfaces peintes, afin d'enlever toute matière étrangère.

Les surfaces extérieures peintes sont soumises au vieillissement, aux intempéries et aux retombées chimiques pouvant faire leur effet au cours des années. Pour aider à conserver l'aspect neuf de l'enduit, garder le véhicule dans un garage ou le recouvrir le plus souvent possible.

Protection des pièces extérieures en métal poli

Les pièces extérieures en métal brillant doivent être nettoyées régulièrement pour garder leur lustre. En général, un lavage à l'eau suffit. Au besoin, vous pouvez utiliser un produit de polissage pour le chrome sur les garnitures chromées ou en acier inoxydable.

Prendre des soins particuliers avec les garnitures en aluminium. Pour éviter d'endommager la couche protectrice, ne jamais utiliser de polis pour chrome ou pour automobile, de vapeur ou de savon caustique pour nettoyer l'aluminium. Une couche de cire, frottée jusqu'à l'obtention d'un fini très brillant, est recommandée pour toutes les pièces en métal poli.

Pare-brise, lunette et lames d'essuie-glace

Nettoyer l'extérieur du pare-brise et de la lunette à l'aide d'un nettoyant pour glaces.

Nettoyer les balais en caoutchouc à l'aide d'un tissu non pelucheux ou un mouchoir en papier imbibé de liquide de lave-glace ou d'un détergent doux. Laver soigneusement le pare-brise lors du nettoyage des balais. Les insectes, les souillures de la route, la sève et l'accumulation de savon/cire lors des nettoyages peut causer des traînées d'essuie-glace. Remplacer les balais s'ils sont usés ou endommagés.

Les essuie-glace peuvent être endommagés par :

- Les conditions extrêmement poussiéreuses
- Le sable et le sel
- La chaleur et le soleil
- La neige et la glace, si elles ne sont pas correctement éliminées

Roues aluminium

Remarque: **L'utilisation de savons, produits chimiques, produits à polir abrasifs, nettoyants puissants, brosses dures ou nettoyants composés d'acide sur des roues d'aluminium ou chromées risque de dégrader la surface de la ou des roues. Les réparations ne seraient pas couvertes par la garantie. Utiliser uniquement des nettoyants approuvés sur les roues d'aluminium ou chromées.**

Garder les roues propres en les nettoyant à l'aide d'un chiffon doux et propre, de savon doux et d'eau. Rincer à l'eau propre. Après les avoir rincées complètement, les sécher à l'aide d'un chiffon doux et propre. On peut alors les cirer.

Remarque: **L'utilisation d'un poli à chrome sur des roues en aluminium risque d'endommager les roues. La réparation ne sera pas couverte par la garantie. Utiliser uniquement le poli à chrome sur des roues chromées.**

La surface de ces roues est semblable à la surface peinte de votre véhicule. Ne pas employer de savons forts, de produits chimiques, de produits de polissage abrasifs, de nettoyants abrasifs, de nettoyants acides ou de brosses de nettoyage abrasives sur les roues parce que la surface risque d'être endommagée. Ne pas employer de produits de polissage de chrome sur des roues en aluminium.

Remarque: **Si vous lavez votre véhicule dans un lave-auto pourvu de brosses de nettoyage des pneus en carbure de silicone, vous risquez de détériorer les roues d'aluminium ou chromées. Leur réparation ne sera pas couverte par la garantie. Ne jamais amener un véhicule doté de roues d'aluminium ou chromées dans un lave-auto pourvu de brosses de nettoyage des pneus en carbure de silicone.**

Pneus

Pour nettoyer les pneus, utiliser une brosse raide et un nettoyant pour pneus.

Remarque: **Si vous utilisez des produits de protection de pneus à base de pétrole sur votre véhicule, vous risquez de dégrader la peinture de finition et/ou les pneus. Lorsque vous appliquez un protecteur de pneus, essuyer toujours tout excès de projection sur toutes les surfaces peintes du véhicule.**

Tôle endommagée

Si le véhicule est endommagé et nécessite la réparation ou le remplacement de la tôle, s'assurer que l'atelier de réparation de carrosserie applique un matériau anticorrosion sur les pièces réparées ou remplacées afin de restaurer la protection anticorrosion.

Les pièces de rechange du fabriquant d'origine assureront la protection anticorrosion tout en conservant la garantie du véhicule.

Finition endommagée

Toute éraflure, rupture ou rayure profonde du fini devrait réparée tout de suite. Le métal nu corrodera rapidement et peut engendrer des frais de réparation élevés.

Les petites éraflures et rayures peuvent être réparées avec de la peinture de retouche disponible chez votre concessionnaire. Les grands dommages de fini peuvent être réparés dans l'atelier de carrosserie de votre concessionnaire.

Entretien du dessous de la carrosserie

Les produits chimiques qui servent à enlever la glace, la neige et la poussière peuvent s'accumuler dans le soubassement. Si ceux-ci ne sont pas enlevés, une corrosion et de la rouille peuvent se développer sur les pièces du soubassement comme les canalisations de carburant, le cadre de châssis, le bac de plancher et le système d'échappement, même s'ils sont protégés contre la corrosion.

Chaque printemps au moins, faire évacuer ces matériaux du soubassement à l'aide d'eau ordinaire. Nettoyer tous les endroits où la boue et les débris peuvent s'accumuler. Il faudra déloger la saleté accumulée dans les endroits fermés du cadre de châssis avant de la rincer. Votre concessionnaire ou un système de lavage de soubassement peut le faire.

Peinture endommagée par retombées chimiques

Certaines conditions climatiques et atmosphériques peuvent causer des réactions chimiques. Des polluants atmosphériques peuvent tomber sur les surfaces peintes du véhicule et les attaquer. Ce genre de dommages peut prendre deux formes : décolorations en forme de bouclettes marbrées ou petites tâches irrégulières foncées gravées sur la surface peinte.

Bien qu'aucun défaut ne soit dû au travail de peinture, nous réparerons, sans frais pour le propriétaire, les surfaces de véhicules neufs qui sont endommagés par ces retombées dans les 12 mois ou 20 000 km (12 000 milles) suivant l'achat, selon la première de ces deux occurrences.

Identification du véhicule

Numéro d’identification du véhicule (NIV)

Il s’agit de l’identificateur légal du véhicule. Il se trouve sur une plaque fixée dans le coin avant du tableau de bord, côté conducteur. Il est visible à travers le pare-brise depuis l’extérieur de votre véhicule. Le NIV se trouve aussi sur les étiquettes de conformité/pneus du véhicule et d’identification des pièces de rechange, ainsi que sur votre titre et votre certificat d’immatriculation.

Identification du moteur

Le code-moteur est le 8e caractère du NIV. Ce code sert à identifier le moteur, ses caractéristiques et ses pièces de rechange. Se reporter à « Spécifications du moteur » sous *Capacités et spécifications à la page 5-132* pour le code moteur du véhicule.

Étiquette d’identification des pièces de rechange

Cette étiquette se trouve à l’intérieur de la boîte à gants. Très utile pour commander des pièces, elle contient les renseignements suivants :

- Numéro d’identification du véhicule (NIV)
- La désignation du modèle
- Des renseignements sur la peinture
- Les options de production et les équipements spéciaux

Ne pas retirer cette étiquette du véhicule.

Réseau électrique

Équipement électrique complémentaire

Remarque: **Ne pas ajouter d'équipement électrique à votre véhicule avant d'avoir consulté votre concessionnaire. Certains équipements électriques peuvent détériorer votre véhicule et les dégâts ne seraient pas couverts par la garantie. Certains équipements électriques ajoutés peuvent empêcher d'autres composants de fonctionner de manière correcte.**

Un équipement après-vente peut décharger la batterie même si votre véhicule ne fonctionne pas.

Ce véhicule est équipé de sacs gonflables. Avant de l'équiper d'autres appareils électriques, se reporter à la rubrique *Réparation d'un véhicule muni de sacs gonflables à la page 1-85*.

Fusibles d'essuie-glace

Le moteur d'essuie-glace de pare-brise est protégé par un disjoncteur et un fusible. Si le moteur surchauffe en raison d'une neige lourde, etc., l'essuie-glace s'arrête jusqu'à ce que le moteur refroidisse. Si la surcharge est causée par une anomalie électrique, faire-la réparer.

Glaces à commande électrique et autres équipements électriques

Des disjoncteurs dans le bloc-fusibles protègent les lève-glace électriques et d'autres accessoires électriques. En cas de surcharge, le disjoncteur s'ouvre et se ferme pour protéger le circuit jusqu'à ce que le problème soit rectifié ou qu'il disparaisse.

Fusibles et disjoncteurs

Une combinaison de fusibles, de disjoncteurs et de fils fusibles thermiques protègent les circuits de câblage contre les courts-circuits. Ils réduisent considérablement le risque d'incendie provenant d'un trouble électrique.

Observer la bande argentée qui se trouve à l'intérieur du fusible. Si la bande est cassée ou fondue, remplacer le fusible. S'assurer de remplacer un fusible endommagé par un fusible neuf de dimensions et de calibre identiques.

Des fusibles grillés peuvent temporairement être remplacés par d'autres fusibles de même ampérage retirés d'autres emplacements. Remplacer le fusible aussi rapidement que possible.

Bloc-fusibles d'ensemble d'instruments

Le volet d'accès au bloc-fusibles se trouve sur le tableau de bord, côté conducteur.

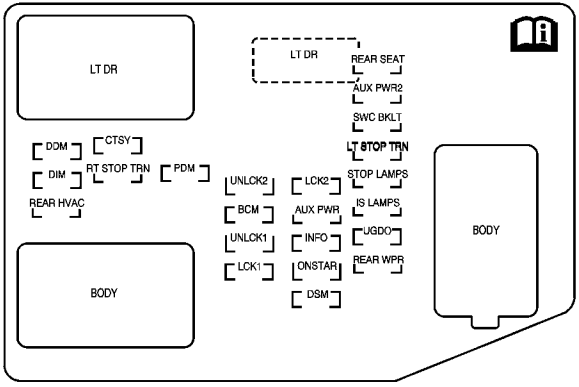

Fusibles	Usage
AUX PWR	Prises de courant auxiliaire du compartiment utilitaire arrière
AUX PWR 2	Prises de courant de console au plancher

Fusibles	Usage
BCM	Module confort/commodité
CTSY	Plafonniers, Clignotant côté passager avant
DDM	Module de porte du conducteur
DIM	Rétroéclairage du tableau de bord
DSM	Module d'entraînement du siège
INFO	Système Infoloisirs, Système de télédéverrouillage
IS LPS	Éclairage intérieur
LCK1	Verrouillage électrique des portes 1 (fonction de verrouillage)
LCK2	Verrouillage électrique des portes 2 (fonction de verrouillage)
LT DR	Disjoncteur de glace électrique côté conducteur
LT STOP TRN	Clignotant côté conducteur, Feu d'arrêt
ONSTAR	OnStar[MD]
PDM	Module de porte du passager
REAR HVAC	Commandes de climatisation arrière
REAR SEAT	Sièges arrière
REAR WPR	Essuie-glace arrière
RT STOP TRN	Clignotant côté passager, Feu d'arrêt

Fusibles	Usage
STOP LAMPS	Feux d'arrêt, feu d'arrêt surélevé central
SWC BKLT	Rétroéclairage des commandes au volant
UGDO	Système de télécommande sans fil maison universel
UNLCK1	Verrouillage électrique des portes 1 (fonction de déverrouillage)
UNLCK2	Verrouillage électrique des portes 2 (fonction de déverrouillage)

Connecteur de faisceau	Usage
LT DR	Connexion de faisceau de porte du conducteur
BODY	Connecteur de faisceau
BODY	Connecteur de faisceau

Bloc-fusibles d'ensemble d'instruments central

Le bloc-fusibles d'ensemble d'instruments central se trouve sous le tableau de bord, à la gauche de la colonne de direction.

Vue supérieure

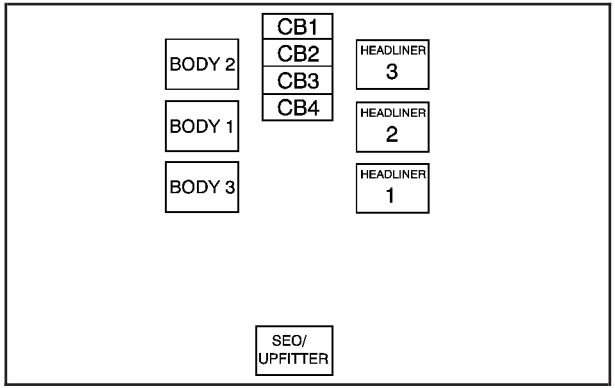

Connecteur de faisceau	Usage
BODY 2	Connecteur du faisceau de carrosserie 2
BODY 1	Connecteur du faisceau de carrosserie 1
BODY 3	Connecteur du faisceau de carrosserie 3

Connecteur de faisceau	Usage
HEADLINER 3	Connecteur du faisceau de garnissage du pavillon 3
HEADLINER 2	Connecteur du faisceau de garnissage du pavillon 2
HEADLINER 1	Connecteur du faisceau de garnissage du pavillon 1
SEO/UPFITTER	Option d'équipement spécial/Connecteur de faisceau d'aménagement intérieur

Disjoncteur	Usage
CB1	Disjoncteur de glace à commande électrique côté passager
CB2	Disjoncteur de siège passager
CB3	Disjoncteur de siège conducteur
CB4	Glace coulissante arrière

Bloc-fusibles sous le capot

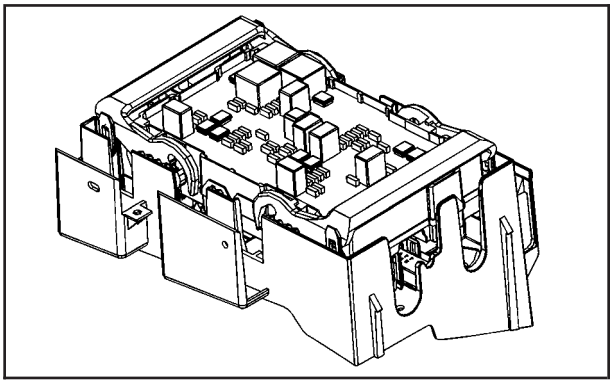

Le bloc-fusibles sous le capot est situé dans le compartiment moteur, côté conducteur du véhicule, près de la batterie. Soulever le couvercle pour avoir accès au bloc-fusibles/relais.

Remarque: **Renverser du liquide sur des composants électriques du véhicule peut les endommager. Laisser toujours les couvercles sur les composants électriques.**

Pour retirer un fusible si vous n'avez pas de tire-fusible, prendre l'extrémité du fusible entre le pouce et l'index et tirer tout droit.

Se reporter à *Aperçu du compartiment moteur à la page 5-18* pour connaître son emplacement.

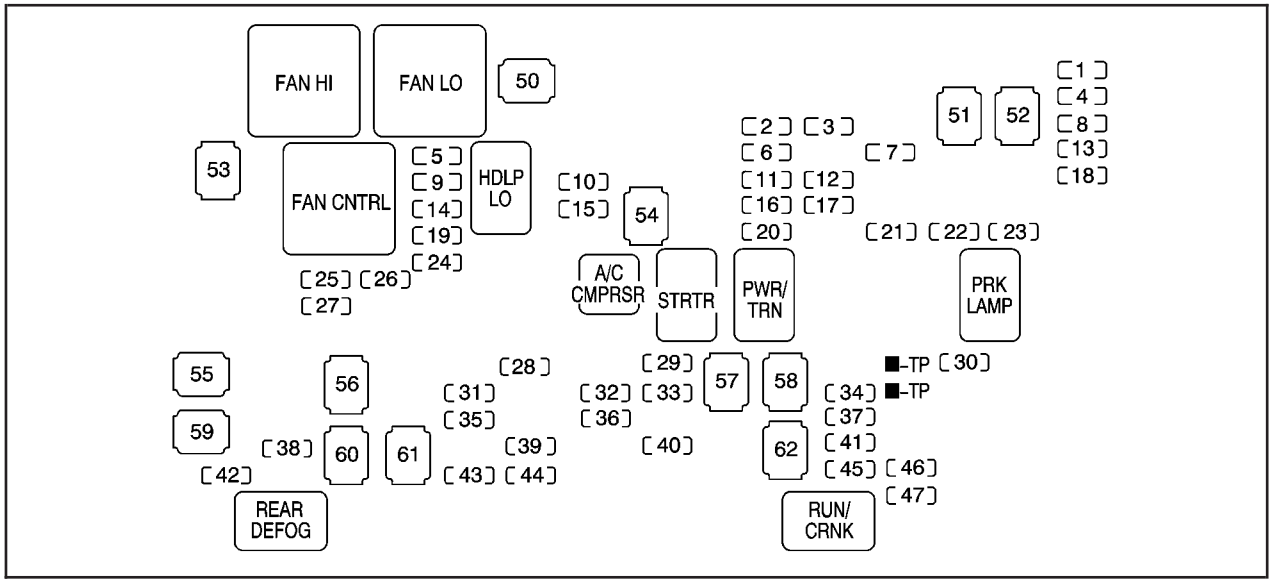

Fusibles	Usage
1	Feu d'arrêt/Clignotant gauche de remorque
2	Commandes moteur
3	Module de commande du moteur, Commande de papillon

Fusibles	Usage
4	Feu d'arrêt/Clignotant droit de remorque
5	Lave-glace avant
6	Sondes d'oxygène

Fusibles	Usage
7	Système de contrôle de stabilité du véhicule, système de freinage antiblocage-2
8	Feux de recul de remorque
9	Feu de croisement gauche
10	Module de commande du moteur (batterie)
11	Injecteurs de carburant, Bobines d'allumage (côté droit)
12	Module de commande de transmission (batterie)
13	Feux de recul du véhicule
14	Feu de croisement droit
15	Compresseur de climatisation
16	Sondes d'oxygène
17	Commandes de boîte de vitesses (allumage)
18	Pompe à carburant
19	Lave-glace arrière
20	Injecteurs de carburant, Bobines d'allumage (côté gauche)
21	Feux de stationnement de la remorque
22	Feux de stationnement du côté gauche
23	Feux de stationnement du côté droit

Fusibles	Usage
24	Avertisseur sonore
25	Feu de route du côté droit
26	Feux de circulation de jour (FCJ)
27	Feu de route gauche
28	Toit ouvrant
29	Système d'allumage à clé, Système anticambriolage
30	Essuie-glaces
31	Utilisation de l'aménagement EFS B2 (batterie)
32	Suspension pneumatique à commande électrique
33	Commandes de climatisation (batterie)
34	Système de sac gonflable (allumage)
35	Amplificateur
36	Système audio
37	Divers (allumage), régulateur de vitesse, caméra de vision arrière
38	Système de sac gonflable (batterie)
39	Ensemble d'instruments
40	Run, Accessory (marche/ accessoires)
41	Commande de climatisation auxiliaire (allumage)

Fusibles	Usage
42	Désembueur arrière
43	Utilisation de l'aménagement EFS B1 (batterie)
44	Allume-cigarette, prise de courant auxiliaire
45	Équipement facultatif spécial (SEO)
46	Commandes de climatisation (allumage)
47	Module de commande du moteur (allumage)
50	Ventilateur de refroidissement 1 (boîte de jonction)
51	Système de suspension à air commandé électroniquement (boîte de jonction)
52	Système de contrôle de stabilité du véhicule, système de freinage antiblocage-1 (boîte de jonction)
53	Ventilateur de refroidissement 2 (boîte de jonction)
54	Démarreur (boîte de jonction)
55	Goujon 2 Module de frein de remorque (boîte de jonction)
56	Centre électrique à bus gauche 1 (boîte de jonction)
57	Système de lave-glace avant chauffé (boîte de jonction)

Fusibles	Usage
58	Système de transmission à quatre roues motrices (boîte de jonction)
59	Goujon 1 (alimentation de batterie du connecteur de remorque) (boîte de jonction)
60	Centre électrique à bus central 1 (boîte de jonction)
61	Soufflerie de climatisation (boîte de jonction)
62	Centre électrique à bus gauche 2 (boîte de jonction)

Relais	Usage
A/C CMPRSR	Compresseur de climatisation
FAN CNTRL	Commande du ventilateur
FAN HI	Ventilateur de refroidissement grande vitesse
FAN LO	Ventilateur de refroidissement petite vitesse
HDLP LO	Feu de croisement
PRK LAMP	Feux de stationnement
PWR/TRN	Groupe motopropulseur
REAR DEFOG	Désembueur arrière
RUN/CRNK	Alimentation commutée
STRTR	Démarreur

Capacités et spécifications

Pour de plus amples renseignements, voir *Liquides et lubrifiants recommandés à la page 6-15*.

Capacités et spécifications

Application	Capacités	
	Unités anglaises	**Unité métrique**
Fluide frigorigène de climatisation R134a	Pour le volume de charge de réfrigérant du circuit de climatisation, se reporter à l'étiquette de mise en garde de réfrigérant placée sous le capot. Consulter votre concessionnaire pour plus d'information.	
Système de refroidissement		
Modèle SUT	15,4 pintes	14,6 L
Modèle SUV	16,7 pintes	15,8 L
Huile moteur avec filtre	6,0 pintes	5,7 L

Capacités et spécifications (suite)

Application	Capacités	
	Unités anglaises	Unité métrique
Réservoir de carburant	32,0 gallons	121,0 L
Liquide de boîte de transfert	1,5 pintes	1,4 L
Liquide de boîte de vitesses (dépose de carter et remplacement de filtre)	6,0 pintes	5,7 L
Couple d'écrou de roue	140 lb-pi	190 N•m
Les capacités indiquées sont approximatives. Lors de l'ajout de liquide, remplir jusqu'au niveau indiqué, selon les recommandations de ce manuel.		

Caractéristiques du moteur

Moteur	Code NIV	Boîte de vitesses	Écartement des électrodes
V8 de 6,2 L	2	Automatique	1,01 mm (0,040 po)

✍ NOTES

Section 6 Programme d’entretien

Programme d’entretien 6-2
Introduction 6-2
Conditions d’entretien 6-2
Ce véhicule et l’environnement 6-2
Utilisation du programme d’entretien 6-2
Entretien prévu 6-4
Réparations additionnelles requises 6-7
Notes en bas de page pour l’entretien 6-9
Vérifications et services par le propriétaire 6-11
Chaque fois que vous faites le plein 6-12
Au moins une fois par mois 6-12
Au moins une fois par an 6-13
Liquides et lubrifiants recommandés 6-15
Pièces de remplacement d’entretien 6-17
Disposition de la courroie d’entraînement 6-18
Fiche d’entretien 6-19

Programme d’entretien

Introduction

Important : l’huile du moteur doit toujours être au niveau correct et elle doit être remplacée conformément aux recommandations.

Avez-vous acheté le plan de protection GM? Le plan étend les garanties sur les véhicules neufs. Consulter votre livret d’assistance au propriétaire et de garantie ou votre concessionnaire pour les détails.

Conditions d’entretien

Remarque: **Les intervalles d’entretien, de vérifications, d’inspections, les pièces de rechange ainsi que les liquides et lubrifiants recommandés prescrits dans ce guide sont requis pour maintenir votre véhicule en bon état de fonctionnement. Les dégâts qui découlent du non-respect du calendrier d’entretien pourraient ne pas être couverts par votre garantie.**

Ce véhicule et l’environnement

L’entretien correct du véhicule contribue non seulement à maintenir votre véhicule en bon état, mais contibue aussi à protéger l’environnement. Tous les entretiens recommandés sont importants. L’entretien incorrect de votre véhicule peut même altérer la qualité de l’air que nous respirons. Des niveaux de liquides ou une pression des pneus incorrects peuvent accroître les émissions de votre véhicule. Pour la protection de l’environnement comme pour le bon fonctionnement de votre véhicule, s’assurer d’entretenir correctement le véhicule.

Utilisation du programme d’entretien

Nous voulons aider à garder ce véhicule en bon état de fonctionnement. Nous ne savons toutefois pas exactement comment vous l’utiliserez. Vous le conduirez peut-être sur de très courtes distances, seulement quelques fois par semaine, ou sur de longues distances, toujours par temps très chaud et sur des routes poussiéreuses. Vous l’utiliserez peut-être comme véhicule de livraison ou pour vous rendre au travail, faire des courses ou pour bien d’autres usages.

Comme il existe autant de façons de conduire un véhicule qu’il y a d’automobilistes, les besoins varient en matière d’entretien. Vous devrez peut-être effectuer fréquemment des vérifications et des remplacements.

S’assurer ainsi de bien lire ce qui suit et de noter la façon dont vous conduisez. Pour toute question concernant la manière de garder le véhicule en bon état, consulter votre concessionnaire.

Ce programme d’entretien s’applique aux véhicules qui :

- Transportent des passagers et des charges dans les limites recommandées. Ces limites figurent sur l’étiquette d’information sur les pneus et le chargement du véhicule. Se reporter à la rubrique *Chargement du véhicule à la page 4-45*.
- Sont conduits sur de bons revêtements routiers à la vitesse autorisée.
- Sont conduits hors route de manière recommandée. Se reporter à la rubrique *Conduite tout terrain à la page 4-15*.
- Utilisent le carburant recommandé. Se reporter à la rubrique *Indice d’octane à la page 5-7*.

Les services de *Entretien prévu à la page 6-4* doivent être effectués aux moments indiqués. Se reporter aux rubriques *Réparations additionnelles requises à la page 6-7* et *Notes en bas de page pour l’entretien à la page 6-9* pour obtenir plus de renseignements.

⚠ ATTENTION:

Il peut être dangereux d’effectuer des travaux d’entretien sur un véhicule. Vous pourriez vous blesser gravement en essayant d’effectuer certaines tâches vous-même. Procéder aux travaux d’entretien uniquement si vous avez les compétences nécessaires ainsi que les outils et équipements appropriés. En cas de doute, contacter votre concessionnaire pour qu’un technicien qualifié fasse le travail. Se reporter à la rubrique *Entretien par le propriétaire à la page 5-6*.

Certains services d’entretien peuvent s’avérer complexes. Si vous ne possédez pas les qualifications techniques et le matériel nécessaires, nous vous conseillons de confier ces tâches à votre concessionnaire.

Lorsque vous vous rendez chez votre concessionnaire pour des opérations d’entretien, le travail est réalisé par des techniciens formés et soutenus qui utilisent des pièces d’origine.

Pour acheter les information d'entretien, se reporter à la rubrique *Renseignements sur la commande de guides de réparation à la page 7-19*.

Vérifications et services par le propriétaire à la page 6-11 vous indique ce qui doit être vérifié, à quel moment et les mesures simples que vous pouvez prendre pour aider à maintenir votre véhicule en bon état.

Les pièces de rechange, les liquides et les lubrifiants à utiliser sont énumérés sous les rubriques *Liquides et lubrifiants recommandés à la page 6-15* et *Pièces de remplacement d'entretien à la page 6-17*. S'assurer de leur utilisation dans l'entretien du véhicule. Toutes les pièces doivent être remplacées et toutes les réparations nécessaires doivent être effectuées avant que vous ou une autre personne conduisiez le véhicule. Nous recommandons l'utilisation de pièces d'origine provenant de votre concessionnaire.

Entretien prévu

Lorsque le centralisateur informatique de bord (CIB) affiche le message CHANGE ENGINE OIL (vidanger l'huile moteur sous peu), cela signifie qu'un entretien est requis. Se reporter à *Centralisateur informatique de bord - Avertissements et messages à la page 3-63*. Faire effectuer l'intervention le plus tôt possible au cours des 1 000 km (600 milles) suivants. Dans les meilleures conditions de conduite, il est possible qu'il s'écoule plus d'un an avant que l'indicateur de durée de vie de l'huile moteur ne signale la nécessité d'un entretien. Il convient toutefois de vidanger l'huile moteur et de remplacer le filtre au moins une fois par an et de réinitialiser le système à ce moment-là. Les techniciens qualifiés de votre concessionnaire se chargeront d'effectuer l'opération au moyen de pièces d'origine et de réinitialiser le système.

Si l'indicateur d'usure de l'huile du moteur est réinitialisé accidentellement, faire effectuer l'entretien du véhicule au cours des 5 000 km (3 000 milles) suivant votre dernier entretien. Ne pas oublier de réinitialiser l'indicateur d'usure de l'huile du moteur après chaque vidange d'huile. Se reporter à *Indicateur d'usure d'huile à moteur à la page 5-22* pour obtenir des renseignements sur l'indicateur d'usure d'huile du moteur et sa réinitialisation.

Lorsque le message CHANGE ENGINE OIL (vidanger l'huile moteur sous peu) apparaît, certaines vérifications, inspections et services d'entretien s'imposent.
Les services d'entretien nécessaires sont décrits aux rubriques « Entretien I » et « Entretien II » qui suivent. En général, il est recommandé d'effectuer les services de l'Entretien I, en premier et ceux de l'Entretien II en second, puis d'alterner entre ces deux programmes par la suite. Toutefois, dans certains cas, le service de l'Entretien II devra être effectué plus souvent.

Entretien I — Effectuer l'Entretien I si le message CHANGE ENGINE OIL SOON (vidanger l'huile moteur) s'affiche dans les 10 mois suivant l'achat du véhicule ou le service de l'Entretien II.

Entretien II — Effectuer l'Entretien II si le service précédent était celui de l'Entretien I. Toujours effectuer le service de l'Entretien II quand le message s'affiche 10 mois ou plus après le dernier service d'entretien ou si le témoin ne s'est pas allumé depuis une année.

Entretien prévu

Entretien	Entretien I	Entretien II
Remplacer l'huile moteur et le filtre. Se reporter à *Huile à moteur à la page 5-19*. Réinitialiser l'indicateur d'usure de l'huile du moteur. Se reporter à *Indicateur d'usure d'huile à moteur à la page 5-22*. *Un entretien antipollution*.	•	•
Lubrifier les éléments du châssis. *Voir note en bas de page #*.	•	•
Vérifier visuellement s'il y a des fuites ou des dommages. *Se reporter à la note de bas de page (j).*	•	•
Si vous conduisez votre véhicule sur des routes poussiéreuses ou sales : Inspecter le filtre à air du moteur. Au besoin, remplacer le filtre. Se reporter à la rubrique *Filtre à air du moteur à la page 5-24*.		•

Entretien prévu (suite)

Entretien	Entretien I	Entretien II
Permuter les pneus et vérifier la pression de gonflage et l'usure. Se reporter à *Inspection et permutation des pneus à la page 5-79* et « Inspection de l'usure des pneus » sous la rubrique *Au moins une fois par mois à la page 6-12*.	•	•
Inspecter le système de freinage. *Se reporter à la note de bas de page (a).*	•	•
Vérifier le niveau du liquide de refroidissement et du lave-glace et en ajouter au besoin.	•	•
Effectuer tout autre entretien nécessaire. Se reporter à « Entretiens supplémentaires nécessaires » dans cette section.	•	•
Inspecter les éléments de la suspension et de la direction. *Se reporter à la note de bas de page (b).*		•
Inspecter le système de refroidissement du moteur. *Se reporter à la note de bas de page (c).*		•
Inspecter les lames d'essuie-glaces. *Se reporter à la note de bas de page (d).*		•
Inspecter les éléments du dispositif de protection. *Se reporter à la note de bas de page (e).*		•
Lubrifier les éléments de carrosserie. *Se reporter à la note de bas de page (f).*		•
Vérifier le niveau du liquide de boîte de vitesses et en ajouter au besoin.		•

Réparations additionnelles requises

Les services suivants doivent être effectués à partir du premier rendez-vous d'entretien (I ou II) après le nombre de kilomètres (milles) parcourus indiqués pour chacun.

Réparations additionnelles requises

Entretien et kilomètres (milles)	40 000 (25 000)	80 000 (50 000)	120 000 (75 000)	160 000 (100 000)	200 000 (125 000)	240 000 (150 000)
Inspecter le système d'alimentation au complet pour déceler tout dommage ou toute fuite.	•	•	•	•	•	•
Inspecter le système d'échappement pour déceler les composants desserrés ou endommagés.	•	•	•	•	•	•
Remplacer le filtre à air du moteur. Se reporter à *Filtre à air du moteur à la page 5-24*.				•		
Remplacer le liquide de boîte automatique et le filtre (conditions rigoureuses de conduite). *Voir la note en bas de page (h).*		•		•		•
Remplacer le liquide de boîte automatique et le filtre (conditions normales de conduite).				•		

Réparations additionnelles requises (suite)

Entretien et kilomètres (milles)	40 000 (25 000)	80 000 (50 000)	120 000 (75 000)	160 000 (100 000)	200 000 (125 000)	240 000 (150 000)
Vidanger le liquide de la boîte de transfert (service sévère). *Voir les note de bas de page (g) et (l).*		•		•		•
Vidanger le liquide de boîte de transfert (conditions normales de conduite). *Voir note en bas de page (g).*				•		
Replacer les bougies et vérifier les fils de bougies. *Un entretien antipollution.*				•		
Entretien du système de refroidissement (ou tous les cinq ans, selon la première éventualité). *Un entretien antipollution. Se reporter à la note de bas de page (i).*						•
Inspecter la courroie d'entraînement des accessoires. *Un entretien antipollution. Se reporter à la note (k) en bas de page.*						•

Notes en bas de page pour l'entretien

 # Lubrifier la suspension avant, la timonerie de direction et les guides du câble de frein de stationnement. Les joints à rotule de bras de suspension ne doivent pas être lubrifiés à moins que leur température soit de –12°C (10°F) ou plus; autrement, vous risquez de les endommager.

(a) *Procéder à l'inspection visuelle des conduites et des flexibles pour s'assurer qu'ils sont bien connectés, qu'ils ne sont pas pliés, usés par le frottement ou fendillés, qu'ils ne présentent pas de fuite, etc. Procéder à l'inspection des plaquettes de freins pour s'assurer qu'elles ne sont pas trop usées et à l'inspection de la surface de disques de frein. Procéder à l'inspection d'autres composants des freins, tels que les étriers, le frein de stationnement, etc.*

(b) *Inspecter visuellement la suspension avant et arrière et la direction pour s'assurer qu'il n'y a pas de pièces endommagées, lâches, manquantes ou, de signes d'usure ou de manque de lubrification. Inspecter les conduites de direction pour s'assurer qu'elles sont bien connectées, qu'elles ne sont pas pliées, usées par le frottement ou fendillées, qu'elles ne présentent pas de fuite, etc. Vérifier visuellement les joints homocinétiques, les soufflets de caoutchouc et les joints d'étanchéité des essieux.*

(c) *Inspecter visuellement les flexibles et remplacer ceux qui sont craqués, gonflés ou détériorés. Inspecter les tuyaux, les colliers et les joints et les remplacer, au besoin, par des pièces authentiques. Pour assurer le bon fonctionnement du système, il est recommandé de procéder au moins une fois par année à un essai de pression du système de refroidissement et du bouchon de radiateur et au nettoyage de l'extérieur du radiateur et du condensateur du climatiseur.*

(d) *Inspecter l'usure, l'état ou la contamination des balais d'essuie-glaces. Nettoyer le pare-brise et les balais en cas de contamination. Remplacer les balais s'ils sont usés ou endommagés. Se reporter à Remplacement de la raclette d'essuie-glace à la page 5-63 et Pare-brise, lunette et lames d'essuie-glace à la page 5-121 pour de plus amples informations.*

(e) *S'assurer que le témoin de rappel de bouclage des ceintures de sécurité et que tous les ensembles de ceintures fonctionnent correctement. S'assurer qu'il n'y a pas de pièces lâches ou endommagées. Si vous constatez quelque chose qui pourrait nuire au bon fonctionnement des ceintures de sécurité, le faire réparer. Les ceintures de sécurité déchirées ou effilochées doivent être remplacées. Consulter également Vérification de l'appareil de retenue à la page 1-87.*

(f) *Lubrifier tous les barillets de serrures, le dispositif de verrouillage du capot, les loquets secondaires, les pivots, l'ancrage de ressort, le cliquet de débrayage, les charnières du compartiment arrière, les points de pivot de la poignée extérieure du hayon, l'anneau de verrouillage des portes arrière, la roulette de pivot, les points de pivot de la poignée du hayon, le boulon de verrouillage, la charnière du volet d'accès au réservoir, la charnière de la porte de chargement, les verrous et les mécanismes des sièges rabattables. Il peut être nécessaire de procéder plus fréquemment à la lubrification si le véhicule est exposé à un environnement corrosif. Appliquer de la graisse de silicone sur les bourrelets d'étanchéité à l'aide d'un chiffon propre, afin qu'ils durent plus longtemps, qu'ils scellent mieux, et qu'ils ne collent ni ne grincent.*

Charnière et loquet du porte-roue de secours : vérifier s'il y a des fuites et, au besoin, procéder à la lubrification. Retirer la vis de serrage située au niveau de la charnière et ajouter du lubrifiant, en déplaçant régulièrement la charnière dans les deux sens jusqu'à ce que le lubrifiant apparaisse au niveau de l'ouverture de la vis de serrage. Installer la vis de serrage et la serrer jusqu'à 9 N•m (7 lb-pi). Pour connaître le type de lubrifiant à utiliser, se reporter à la rubrique Liquides et lubrifiants recommandés à la page 6-15.

(g) *Vérifier le flexible de mise à l'air au niveau de la boîte de transfert pour s'assurer qu'il n'est pas tortillé et qu'il est bien installé. Vérifier si le flexible n'est pas obstrué, s'il est propre et exempt de débris. Au cours d'un entretien, si un appareil de lavage sous pression est utilisé pour éliminer la boue et la poussière du dessous de caisse, veiller à ne pas asperger directement sur les joints de sortie de la boîte de transfert. L'eau sous haute pression peut transpercer les joints et contaminer le liquide de la boîte de transfert. Du liquide contaminé réduira la longévité de la boîte de transfert et devra être remplacée.*

(h) *Vidanger le liquide de boîte de vitesses automatique et remplacer le filtre si le véhicule est utilisé principalement dans une ou plusieurs des conditions suivantes :*

- *Dans la circulation urbaine intense où la température extérieure atteint régulièrement 32°C (90°F) ou plus.*
- *Sur un terrain accidenté ou montagneux.*
- *En cas de traction de remorque fréquente.*
- *Comme véhicule de livraison, comme véhicule de police ou comme taxi.*

(i) *Vidanger, rincer, et remplir le système de refroidissement. Cette opération peut être complexe, demander au concessionnaire de l'effectuer. Se reporter à Liquide de refroidissement à la page 5-36 pour savoir quel type de liquide utiliser. Vérifier les flexibles. Nettoyer le radiateur, le condensateur, le bouchon de pression du radiateur, et le goulot de remplissage. Procéder à un essai de pression du système de refroidissement et du bouchon de pression de radiateur.*

(j) *Une perte de liquide dans tout système d'un véhicule peut signifier un problème. Faire procéder à l'inspection et à la réparation du système, de même qu'à la vérification du niveau de liquide. Faire l'appoint de liquide au besoin.*

(k) *Inspecter visuellement la courroie d'entraînement pour s'assurer qu'elle ne comporte pas de fissure, de déchirure importante, ou de dommage apparent. Au besoin, remplacer la courroie.*

(l) *Service sévère : vidanger le liquide de boîte de transfert si le véhicule est principalement utilisé pour du remorquage ou en circulation urbaine, environnement humide ou par température très élevée.*

Vérifications et services par le propriétaire

Ces entretiens et inspections par l'utilisateur doivent être effectués aux intervalles spécifiés pour assurer la sécurité, la fiabilité, et la performance des dispositifs antipollution de votre véhicule. Votre concessionnaire peut vous aider pour ces inspections et entretiens.

S'assurer que toutes les réparations nécessaires sont effectuées immédiatement. Lors de chaque ajout de liquides ou de lubrifiants au véhicule, s'assurer que ce sont les produits adéquats, tel qu'indiqué sous *Liquides et lubrifiants recommandés à la page 6-15*.

Chaque fois que vous faites le plein

Il est important d'effectuer ces vérifications sous le capot lors de chaque remplissage de carburant.

Vérification du niveau d'huile moteur

Remarque: **Il est important de vérifier régulièrement l'huile moteur et de la maintenir au bon niveau. Ne pas maintenir le bon niveau d'huile moteur peut endommager celui-ci, ce qui ne sera pas couvert par la garantie du véhicule.**

Vérifier le niveau d'huile-moteur et ajouter la quantité d'huile appropriée si nécessaire. Se reporter à *Huile à moteur à la page 5-19*.

Vérification du niveau de liquide de refroidissement

Vérifier le niveau de liquide de refroidissement du moteur et ajouter le mélange de liquide de refroidissement DEX-COOL^{MD} si nécessaire. Se reporter à *Liquide de refroidissement à la page 5-36*.

Vérification du niveau du liquide de lave-glace

Vérifier le niveau dans le réservoir de liquide de lave-glace et ajouter du liquide approprié si nécessaire.

Au moins une fois par mois

Vérification de la pression des pneus

Vérifier les pneus du véhicule et s'assurer que la pression de gonflage est correcte. Ne pas oublier de vérifier le pneu de secours. Se reporter à *Gonflement - Pression des pneus à la page 5-72*. S'assurer que la roue de secours est rangée de façon sécuritaire. Se reporter à *Remplacement d'un pneu à plat à la page 5-93*.

Vérification de l'usure des pneus

Il peut s'avérer nécessaire pour les conducteurs parcourant de nombreux kilomètres sur autoroute de procéder à la permutation des pneus avant qu'apparaisse la notification d'entretien sur l'indicateur d'usure d'huile à moteur. Vérifier l'usure des pneus et les permuter au besoin. Se reporter à *Inspection et permutation des pneus à la page 5-79*.

Au moins une fois par an

Vérification du commutateur de démarrage

⚠ ATTENTION:

Lors de cette vérification, le véhicule pourrait se mettre en mouvement soudainement. Si le véhicule se déplace, cela pourrait provoquer des blessures aux personnes qui se trouvent près du véhicule.

1. Avant d'entamer cette vérification, s'assurer qu'il y a suffisamment d'espace autour du véhicule.
2. Serrer fermement le frein de stationnement et les freins ordinaires. Se reporter à la rubrique *Frein de stationnement à la page 2-48*.

   Ne pas appuyer sur la pédale d'accélérateur et être prêt à couper immédiatement le contact si le moteur démarre.
3. Essayer de démarrer le moteur dans chaque rapport. Le véhicule doit démarrer uniquement en position de stationnement (P) ou point mort (N). S'il démarre dans n'importe quelle autre position, contacter le concessionnaire pour le faire réparer.

Vérification du système de commande de verrouillage de changement de vitesse de la boîte automatique

⚠ ATTENTION:

Lors de cette vérification, le véhicule pourrait se mettre en mouvement soudainement. Si le véhicule se déplace, cela pourrait provoquer des blessures aux personnes qui se trouvent près du véhicule.

1. Avant d'entamer cette vérification, s'assurer qu'il y a suffisamment d'espace autour du véhicule. Le véhicule doit se trouver sur une surface plane.
2. Serrer à fond le frein de stationnement. Se reporter à la rubrique *Frein de stationnement à la page 2-48*.

   Se préparer à serrer les freins ordinaires immédiatement si le véhicule commence à avancer.
3. Le moteur étant arrêté, tourner la clé en position ON/RUN (marche), sans démarrer le moteur. Les freins ordinaires n'étant pas appliqués, essayer de quitter la position de stationnement (P), sans forcer. Si le levier de sélection peut quitter la position de stationnement (P), s'adresser au concessionnaire pour le faire réparer.

Vérification du blocage de la boîte de vitesses à l'allumage

Le véhicule étant stationné et le frein de stationnement serré, tenter de tourner la clé de contact en position LOCK/OFF (verrouillage/arrêt) à chaque position du levier de sélection.

- Il ne devrait être possible de tourner la clé en position LOCK/OFF (verrouillage/arrêt) que lorsque le levier de sélection est à la position de stationnement (P).
- La clé ne devrait pouvoir être retirée qu'en position LOCK/OFF (verrouillage/arrêt).

Si une réparation s'impose, s'adresser au concessionnaire.

Vérification du frein de stationnement et du mécanisme de la position de stationnement (P) de la boîte de vitesses automatique

⚠ ATTENTION:

Lors de cette vérification, le véhicule pourrait se mettre en branle. Vous ou d'autres personnes pourriez être blessés et des biens pourraient être endommagés. S'assurer de la présence d'espace à l'avant du véhicule au cas où il commencerait à rouler. Être prêt à appliquer immédiatement la pédale de frein si le véhicule se met en branle.

Arrêter le véhicule sur une pente assez raide, le nez dans le sens de la descente. Tout en appuyant sur la pédale des freins ordinaires, serrer le frein de stationnement.

- Pour vérifier la capacité de retenue du frein de stationnement : avec le moteur en marche et la boîte de vitesses au point mort (N), retirer lentement le pied de la pédale de frein ordinaire. Continuer jusqu'à ce que le véhicule ne soit retenu que par le frein de stationnement.
- Pour vérifier la capacité de retenue du mécanisme de la position de stationnement (P) : le moteur tournant, amener le levier de sélection à la position de stationnement (P). Desserrer le frein de stationnement puis les freins ordinaires.

Si une réparation s'impose, s'adresser au concessionnaire.

Rinçage du dessous de la carrosserie

Au moins à chaque printemps, rincer le dessous de la carrosserie à l'eau pour éliminer tout dépôt corrosif. Bien nettoyer les parties du véhicule susceptibles d'accumuler de la boue ou d'autres débris.

Liquides et lubrifiants recommandés

Les liquides et lubrifiants identifiés ci-dessous par leur nom, leur numéro de pièce ou par leurs spécifications sont disponibles chez votre concessionnaire.

Usage	Liquide/lubrifiant
Huile à moteur	Huile moteur conforme à la norme GM6094M et affichant le symbole (petite étoile rayonnante) d'homologation par l'American Petroleum Institute (l'institut américan de pétrole) pour utilisation dans les moteurs à essence. Pour déterminer l'indice de viscosité qui convient à votre véhicule. Se reporter à *Huile à moteur à la page 5-19*.
Liquide de refroidissement du moteur	Mélange à 50/50 d'eau potable propre et de liquide de refroidissement DEX-COOL^{MD} uniquement. Se reporter à *Liquide de refroidissement à la page 5-36*.
Système de freinage hydraulique	Liquide de freins Delco^{MD} Supreme 11 ou liquide de freins DOT-3 équivalent.
Lave-glace	Liquide de lave-glace Optikleen^{MD}.

Usage	Liquide/lubrifiant
Système de servodirection	Liquide de servodirection GM (no de pièce GM É.-U. 89021184, Canada 89021186).
Boîte de vitesses automatique	Liquide de boîte de vitesses automatique DEXRON^{MD}-VI.
Cylindres de serrures	Lubrifiant à usage général, Superlube (no de pièce GM É.-U. 12346241, Canada 10953474).
Lubrification du châssis	Lubrifiant de châssis (no de pièce GM É.-U. 12377985, Canada 88901242) ou lubrifiant conforme à la norme NLGI no 2, catégorie LB ou GC-LB.
Essieu avant et essieu arrière	Lubrifiant synthétique pour essieu SAE 75W-90 (no de pièce GM É.-U. 89021677, Canada 89021678) conforme à la norme GM 9986115.
Boîte de transfert	Liquide de boîte de vitesses automatique DEXRON^{MD}-VI.
Cannelure d'arbre de transmission d'essieu avant	Lubrifiant de cannelure, lubrifiant spécial (no de pièce GM É.-U. 12345879, Canada 10953511) ou lubrifiant conforme à la norme GM 9985830.

Usage	Liquide/lubrifiant
Charnières de capot	Lubrifiant à usage général, Superlube (no de pièce GM É.-U. 12346241, Canada 10953474).
Points de pivotement extérieurs de la poignée de hayon	Lubrifiant à usage général, Superlube (no de pièce GM É.-U. 12346241, Canada 10953474).
Charnière de porte-roue de secours	Graisse synthétique pour PTFE (no de pièce GM É.-U. 89022180, Canada 890221801) conforme à la norme GM 9986139.
Blocage du porte-roue de secours	Lubrifiant à usage général, Superlube (no de pièce GM É.-U. 12346241, Canada 10953474).
Conditionnement des profilés d'étanchéité	Lubrifiant pour bourrelet d'étanchéité (no de pièce GM É.-U. 3634770, Canada 10953518) ou graisse diélectrique aux silicones (no de pièce GM É.-U. 12345579, Canada 992887).
Grincements des profilés d'étanchéité	Graisse synthétique avec Téflon, Superlube (no de pièce GM É.-U. 12371287, Canada 10953437).

Pièces de remplacement d’entretien

Les pièces de rechange indiquées ci-après par leur nom, numéro de référence ou spécification peuvent être obtenues auprès de votre concessionnaire.

Pièce	Numéro de référence GM	Numéro de référence ACDelco
Filtre à air du moteur	15286805	A2948C
Filtre à huile du moteur	89017524	PF48
Bougies	12609877	41-985
Balais d’essuie-glace		
Avant – 43,0 cm (17,0 po)	15060730	—
Arrière – 28,0 cm (11,0 po)	12335785	—

Disposition de la courroie d’entraînement

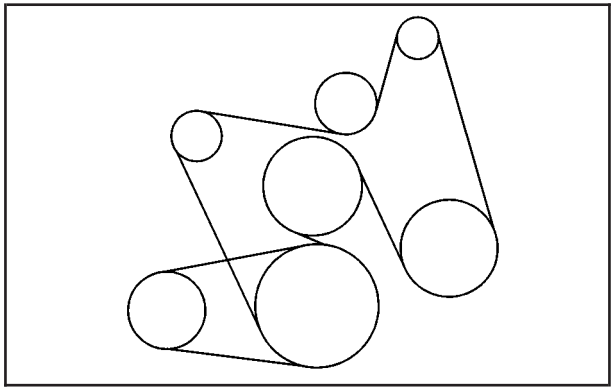

Fiche d’entretien

Une fois l’entretien prévu terminé, noter la date, le relevé du compteur kilométrique et indiquer qui a effectué l’entretien, et le type d’entretien dans les cases prévues à cet effet. Voir la rubrique *Conditions d’entretien à la page 6-2*. Toutes les informations supplémentaires de *Vérifications et services par le propriétaire à la page 6-11* peuvent être ajoutées dans les pages de fiches suivantes. Prière d’également conserver tous les reçus de services d’entretien.

Fiche d’entretien

Date	Kilométrage	Entretien par	Entretien I ou Entretien II	Services réalisés

Fiche d’entretien (suite)

Date	Kilométrage	Entretien par	Entretien I ou Entretien II	Services réalisés

Fiche d’entretien (suite)

Date	Kilométrage	Entretien par	Entretien I ou Entretien II	Services réalisés

Fiche d’entretien (suite)

Date	Kilométrage	Entretien par	Entretien I ou Entretien II	Services réalisés

Section 7 Information du centre d'assistance à la clientèle

Information du centre d'assistance à la clientèle 7-2
Procédure de satisfaction de la clientèle 7-2
Centre d'aide en ligne à la clientèle 7-5
Assistance technique aux utilisateurs de téléscripteurs 7-6
Bureaux d'assistance à la clientèle 7-6
Programme de remboursement de mobilité GM 7-7
Assistance routière 7-7
Rendez-vous d'entretiens périodiques 7-11
Transport de courtoisie 7-11
Réparation de dommages causés par une collision 7-14

Déclaration des défectuosités compromettant la sécurité 7-18
Comment signaler les défectuosités compromettant la sécurité au gouvernement des États-Unis 7-18
Comment signaler les défectuosités compromettant la sécurité au gouvernement canadien 7-18
Comment signaler les défectuosités compromettant la sécurité à General Motors 7-19
Renseignements sur la commande de guides de réparation 7-19

Enregistrement de données du véhicule et politique sur la vie privée 7-20
Enregistreurs de données d'événement 7-21
OnStar[MD] 7-22
Système de navigation 7-22
Identification de fréquence radio 7-22

Information du centre d’assistance à la clientèle

Procédure de satisfaction de la clientèle

La satisfaction et la bienveillance des clients sont importantes pour le concessionnaire et pour HUMMER. Normalement, tout cas ou question se rapportant à la vente et au fonctionnement du véhicule sera résolu par le service des ventes ou le service après-vente du concessionnaire. Toutefois, et en dépit des meilleures intentions de toutes les parties intéressées, il peut se produire des malentendus. Si vous avez un cas qui, selon vous, n’a pas reçu toute l’attention qu’il méritait, nous vous conseillons de prendre les mesures suivantes :

PREMIÈRE ÉTAPE: Présenter votre cas à un membre de la direction de l’établissement concessionnaire. Normalement, les problèmes peuvent être résolus rapidement à ce niveau. Si le cas a déjà été présenté au chef du service des ventes, au chef du service après-vente ou au chef du service des pièces et accessoires, communiquer avec le propriétaire ou le directeur général de l’établissement.

DEUXIÈME ÉTAPE: Si après avoir parlé à un membre de la gestion de la concession, il ressort que le problème ne peut être résolu par le concessionnaire sans aide supplémentaire, appeler le directeur des relations avec la clientèle de HUMMER au 1-866-HUMMER6 (1-866-486-6376), message d’assistance à la clientèle. Au Canada, appeler le Centre de communications à la clientèle de GM du Canada au 1-800-263-3777 (anglais) ou au 1-800-263-7854 (français).

Nous vous recommandons d’utiliser le numéro sans frais pour obtenir rapidement de l’aide. Être prêt à fournir les renseignements suivants au conseiller du Centre d’assistance à la clientèle :

- Numéro d’identification du véhicule (NIV). Vous trouverez ce numéro sur le certificat de propriété du véhicule ou le titre, ou sur la plaquette fixée au coin supérieur gauche du tableau de bord et visible à travers le pare-brise.
- Nom et adresse du concessionnaire
- Date de livraison et kilométrage actuel du véhicule

Lors de la communication avec HUMMER, ne pas oublier que le problème sera probablement résolu dans les établissements d’un concessionnaire. C’est pourquoi il est conseillé de suivre d’abord les directives de la première étape.

TROISIÈME ÉTAPE — Propriétaires américains: General Motors et votre concessionnaire s'engagent à tout mettre en oeuvre pour que le propriétaire du véhicule neuf soit entièrement satisfait. Toutefois, si vous deviez rester insatisfait après avoir suivi les procédures décrites aux Étapes Un et Deux, vous pouvez vous inscrire au Better Business Bureau (BBB) Auto Line Program pour faire appliquer tous vos droits supplémentaires.

Le BBB Auto Line Program (le programme de ligne auto du bureau d'éthique commerciale) est une initiative hors tribunaux administrée par le conseil de Better Business Bureau (bureau d'éthique commerciale) pour l'arbitrage de litiges relatifs aux réparations automobiles ou à l'interprétation de la garantie limitée d'un nouveau véhicule. Même s'il y a lieu de recourir à cette solution d'arbitrage sans formalisme avant d'entreprendre une action éventuelle devant les tribunaux, ce programme n'impose aucun frais et la cause est généralement entendue dans un délai d'environ 40 jours. Si le demandeur n'est pas d'accord avec la décision ayant été prise dans le cas en question, cette décision peut être rejetée et toute autre action disponible peut être entreprise.

Communiquer avec le BBB Auto Line Program en composant le numéro sans frais ou en écrivant à l'adresse suivante :

BBB Auto Line Program
Council of Better Business Bureau, Inc.
4200 Wilson Boulevard
Suite 800
Arlington, VA 22203-1838

Téléphone : 1-800-955-5100
dr.bbb.org/goauto

Ce programme est disponible aux résidents des 50 états et du district de Columbia. L'admissibilité à ce programme dépend de l'année de fabrication du véhicule, de son kilométrage en plus de divers autres facteurs. La General Motors se réserve le droit de modifier les limitations d'admissibilité et/ou d'interrompre sa participation à ce programme.

TROISIÈME ÉTAPE — Propriétaires canadiens:
Si vous estimez que vos questions ne reçoivent pas la réponse que vous attendez après avoir suivi la procédure décrite aux Étapes Un et Deux, General Motors du Canada Limitée tient à vous signaler qu'elle adhère à un programme de médiation/d'arbitrage gratuit. Ce programme permet l'arbitrage des différends avec les propriétaires, au sujet de réclamations concernant des problèmes de fabrication et d'assemblage. Il consiste en l'examen des faits par un arbitre tiers et impartial, et peut inclure une audience informelle devant cet arbitre. Ce programme est conçu de façon à ce que l'ensemble du processus de règlement du litige, depuis le moment où vous déposez une réclamation jusqu'à la décision finale, ne dépasse pas environ 70 jours. Nous pensons que notre programme impartial offre des avantages par rapport aux tribunaux de la plupart des juridictions car il est informel, rapide et sans frais.

Pour plus de renseignements sur l'admissibilité au Programme d'arbitrage pour les véhicules automobiles au Canada (PAVAC), composer gratuitement le 1-800-207-0685 ou appeler le Centre de communication - clientèle de General Motors au 1-800-263-3777 (anglais) ou au 1-800-263-7854 (français), ou écrire au :

Programme de médiation/d'arbitrage, c/o Centre de communication avec la clientèle
General Motors du Canada Limitée
Mail Code : CA1-163-005
1908 Colonel Sam Drive
Oshawa, Ontario L1H 8P7

La demande devra être accompagnée du numéro d'identification du véhicule (NIV).

Centre d’aide en ligne à la clientèle

Centre d’aide en ligne à la clientèle (É.-U.) — www.gmownercenter.com/hummer

Informations et services personnalisés pour votre véhicule spécifique — le tout au même endroit.

- Guide numérique de l’automobiliste, informations de garantie, et autres documents
- Enregistrements en ligne des réparations et entretiens
- Trouver dans tout le pays des concessionnaires HUMMER pour les entretiens
- Privilèges et offres exclusives
- Avis de rappel pour votre véhicule spécifique
- Résumés des acquis des possesseurs de cartes OnStar[MD] et GM

Autres liens utiles :

HUMMER — www.hummer.com

HUMMER Merchandise — www.hummerstuff.com

Mon GM Canada (Canada) — www.gm.ca

Mon GM Canada est une section protégée par mot de passe du site www.gm.ca où vous pouvez sauvegarder de l’information sur les véhicules GM, obtenir des offres personnalisées et utiliser des outils et formulaires pratiques.

Voici quelques uns des outils et services intéressants auxquels vous aurez accès :

- Ma salle d’exposition : trouver et sauvegarder de l’information sur les véhicules et les offres actuelles dans votre région.
- Mes concessionnaires : sauvegarder des détails tels que l’adresse et le numéro de téléphone de chacun de vos concessionnaires GM préférés.
- Mon garage : accéder à des estimations du service après-vente, vérifier une valeur de reprise ou fixer un rendez-vous d’entretien en ajoutant les véhicules à votre profil de garage.
- Mes préférences : gérer votre profil et utiliser facilement des outils et formulaires.

Pour vous abonner, visiter la section Mon GM Canada du site www.gm.ca.

Assistance technique aux utilisateurs de téléscripteurs

Le centre d'assistance à la clientèle HUMMER possède des téléimprimeurs (TTY) permettant aux clients qui souffrent de surdité, qui sont malentendants ou qui ont des troubles de parole et de langage et qui disposent de tels appareils de communiquer. Toute personne disposant d'un téléimprimeur aux États-Unis peut contacter HUMMER en composant le 1-800-833-6537. (Les utilisateurs de téléimprimeurs au Canada peuvent composer le 1-800-263-3830.)

Bureaux d'assistance à la clientèle

HUMMER encourage les clients à composer le numéro gratuit pour obtenir de l'aide. Toutefois, si un client désire écrire ou envoyer un courriel à HUMMER, se reporter aux adresses suivantes.

États-Unis – Assistance à la clientèle

HUMMER Customer Assistance Center
P.O. Box 33177
Détroit, MI 48232-5177

www.HUMMER.com
1-866-HUMMER6 (1-866-486-6376)
1-800-263-3830 (pour téléimprimeurs (TTY))
Assistance routière :
1-866-HUMMER6 (1-866-486-6376)

De Porto Rico :
1-800-496-9992 (anglais)
1-800-496-9993 (espagnol)

Aux Îles Vierges américaines :
1-800-496-9994

Canada – Assistance à la clientèle

General Motors du Canada Limitée
Centre de communication de la clientèle,
CA1-163-005
1908 Colonel Sam Drive
Oshawa, Ontario L1H 8P7

www.gmcanada.com
1-800-263-3777 (anglais)
1-800-263-7854 (français)
1-800-263-3830 (pour appareils téléphoniques à texte : téléscripteurs)
Assistance routière : 1-800-268-6800

Outre-mer – Assistance à la clientèle

Prière de communiquer avec les établissements locaux de la General Motors.

Mexique, Amérique centrale et pays/îles des Caraïbes (sauf Porto Rico et les îles Vierges américaines) – Assistance à la clientèle

General Motors de Mexico, S. de R.L. de C.V.
Centre d'assistance à la clientèle
Paseo de la Reforma # 2740
Col. Lomas de Bezares
C.P. 11910, Mexico, D.F.
01-800-508-0000
Interurbain : 011-52-53 29 0 800

Programme de remboursement de mobilité GM

Ce programme, offert aux souscripteurs qualifiés, peut permettre de vous voir rembourser jusqu'à 1 000 $ pour l'équipement adaptatif après-vente nécessaire à votre véhicule, tels que des commandes manuelles ou un élévateur pour fauteuils roulants ou scooters.

Ce programme est offert pendant une période très limitée à partir de la date de l'achat ou de la location du véhicule. Pour obtenir des renseignements plus détaillés ou déterminer si votre véhicule est éligible, consulter le site gmmobility.com ou appeler le Centre d'aide de locomotion GM au 1-800-323-9935. Les usagers de télécommunications pour malentendants (ATME) peuvent appeler le 1-800-833-9935.

General Motors du Canada dispose également d'un programme de locomotion. Pour obtenir des renseignements plus détaillés, composer le 1-800-GM-DRIVE (1-800-463-7483). Les usagers de TTY peuvent composer le 1-800-263-3830.

Assistance routière

Pour les véhicules achetés aux États-Unis, composer le **1-866-HUMMER6 (1-866-486-6376); (Téléscripteur (TTY) : 1-888-889-2438)**.

Pour les véhicules achetés au Canada, composer le **1-800-268-6800**.

Le service est disponible 24 heures sur 24, 365 jours par an.

Appel pour obtenir de l’aide

Lors de l’appel à l’assistance routière, avoir les informations suivantes à portée de main :

- Nom, adresse du domicile, et numéro de téléphone du domicile
- Numéro de téléphone de l’emplacement d’où est effectué l’appel
- Emplacement du véhicule
- Modèle, année, couleur et numéro d’immatriculation du véhicule
- Kilométrage, Numéro d’identification du véhicule (NIV) et date de livraison du véhicule
- Description du problème

Couverture

Les services sont fournis jusqu’à 5 ans/160 000 km (100 000 milles), selon la première éventualité.

Aux États-Unis, toute personne conduisant le véhicule est couverte. Au Canada, une personne conduisant le véhicule sans la permission du propriétaire n’est pas couverte.

L’assistance routière ne fait pas partie de la garantie limitée de véhicule neuf. HUMMER et la General Motors du Canada Limitée se réservent le droit de modifier ou d’annuler le programme d’assistance routière à tout moment sans préavis.

HUMMER et General Motors du Canada Limitée se réservent le droit de limiter leurs services ou paiement à un propriétaire ou conducteur lorsqu’ils décident que des demandes sont émises trop souvent ou que le même type de demande est émis à plusieurs reprises.

Services fournis

- **Approvisionnement de secours en carburant :** Approvisionnement en quantité suffisante de carburant pour atteindre la station-service la plus proche.
- **Service de déverrouillage :** Ce service permet de déverrouiller le véhicule si vous êtes bloqué à l’extérieur. Un déverrouillage à distance est possible si vous avez un abonnement OnStar^{MD}. Pour des raisons de sécurité, le conducteur doit s’identifier avant que ce service ne soit exécuté.

- **Remorquage de secours sur route ouverte ou autoroute :** Remorquage jusqu'au concessionnaire HUMMER le plus proche pour un service sous garantie ou en cas d'accident à la suite duquel le véhicule ne peut être conduit.
- **Changement de pneu crevé :** Remplacement d'un pneu crevé par le pneu de secours. Celui-ci, si le véhicule en comporte un, doit être en bon état et correctement gonflé. Il vous incombe de réparer ou de remplacer le pneu si celui-ci n'est pas couvert par la garantie.
- **Démarrage avec batterie auxiliaire :** Démarrage avec batterie auxiliaire en cas de batterie déchargée.
- **Service d'itinéraires routiers :** Des cartes détaillées de l'Amérique du Nord sont fournies sur demande avec l'itinéraire le plus direct ou le plus panoramique. Des informations supplémentaires relatives au voyage sont également disponibles. Compter trois semaines pour la livraison.
- **Interruption de voyage et assistance :** Si le voyage est interrompu à cause d'une défaillance couverte par la garantie, les dépenses engagées au cours de la période de garantie de 5 ans/160 000 km (100 000 milles) du groupe motopropulseur peuvent être remboursées. Sont couverts les frais d'hôtel, de repas et de location de voiture.

Service de dépannage routier par un technicien HUMMER (États-Unis uniquement)

Le Service de dépannage routier exceptionnel de HUMMER est bien plus qu'un simple club automobile ou qu'un simple service de remorquage. Il offre à chaque propriétaire américain de HUMMER la possibilité de communiquer avec un conseiller HUMMER et, lorsque c'est possible, un technicien expérimenté d'un concessionnaire HUMMER, qui peut effectuer des réparations sur place.

Un technicien se déplacera jusqu'à vous si vous vous trouvez dans un rayon de 30 milles d'un concessionnaire HUMMER participant. Si vous êtes situé au-delà de ce rayon, nous ferons en sorte que votre véhicule soit remorqué jusqu'au concessionnaire HUMMER le plus proche. Chaque technicien se déplace dans un véhicule spécialement équipé, qui comporte les pièces HUMMER et les outils nécessaires pour effectuer la plupart des réparations sur la route.

Services non compris dans l’assistance routière

- Remorquage pour mise en fourrière à la suite d’une infraction.
- Amendes légales.
- Montage, démontage ou changement de pneus d’hiver, de chaînes ou d’autres dispositifs d’amélioration de la traction.
- Remorquage ou services pour des véhicules utilisés hors d’une route ouverte ou d’une autoroute.

Services spécifiques aux véhicules achetés au Canada

- **Approvisionnement en carburant :** Le remboursement se monte à environ 5 CAD. La livraison de carburant diesel peut être restreinte. Pour des raisons de sécurité, le propane et autres carburants alternatifs ne sont pas fournis par ce service.
- **Service de déverrouillage :** L’immatriculation du véhicule est requise.
- **Service d’itinéraire routier :** Limite de six demandes par an.
- **Interruption de voyage et assistance :** Pré-autorisation, reçus détaillés d’origine et copie des bons de réparation. Lorsque l’autorisation est reçue, le conseiller de l’assistance routière vous contactera pour fixer un rendez-vous et vous expliquer comment recevoir le paiement.
- **Service alternatif :** Si une assistance ne peut être immédiatement fournie, le conseiller de l’assistance routière peut vous donner la permission de contacter un service d’assistance routière local. Vous recevrez un montant de maximum 100 CAD, après envoi du reçu original à l’assistance routière. Les pannes mécaniques sont couvertes; toutefois, tous les frais relatifs aux pièces et à la main d’oeuvre non couvertes par la garantie incomberont au propriétaire.

Rendez-vous d’entretiens périodiques

Quand le véhicule a besoin d’une réparation au titre de la garantie, il est recommandé de contacter le concessionnaire pour fixer un rendez-vous. En fixant un rendez-vous pour l’entretien et en avisant le concessionnaire des besoins de transport, il peut vous aider à minimiser les inconvénients.

Si un rendez-vous ne peut être fixé immédiatement avec le service d’entretien, continuer à conduire le véhicule jusqu’à ce que le rendez-vous soit fixé, sauf bien sûr, s’il s’agit d’un problème mettant en jeu la sécurité. Si ceci est le cas, prière de contacter le concessionnaire, l’en aviser et demander des directives.

Si le concessionnaire vous demande de laisser le véhicule au garage pour réparation, nous vous conseillons fortement de déposer le véhicule le plus tôt possible dans la journée pour que les réparations puissent être faites le même jour.

Transport de courtoisie

Pour rendre votre expérience de propriétaire plus agréable, nos concessionnaires participants et nous-mêmes sommes fiers de vous offrir le transport de courtoisie : un programme d’assistance destiné aux véhicules bénéficiant de la garantie de base au Canada (pare-chocs à pare-chocs) et de la garantie étendue couvrant le groupe motopropulseur et les garanties hybrides spécifiques aux États-Unis et au Canada.

Plusieurs options de transport de courtoisie sont disponibles pour vous aider à réduire les inconvénients causés par les réparations sous garantie.

Le transport de courtoisie ne fait pas partie de la garantie limitée sur les véhicules neufs. Un livret séparé au sujet de la garantie et de l’assistance du propriétaire est fourni avec chaque véhicule neuf. Il mentionne l’information complète au sujet de la couverture de garantie.

Options de transport

L'entretien du véhicule au titre de la garantie peut généralement être accompli pendant que vous attendiez. Toutefois, si vous ne pouvez pas attendre, GMC peut aider à minimiser les désagréments en proposant plusieurs options de transport. Selon les circonstances, votre concessionnaire peut offrir l'une des possibilités suivantes :

Service de navette

Les concessionnaires participants peuvent proposer un service de navette pour vous permettre d'atteindre votre destination sans trop perturber l'horaire de votre journée. Cette option comprend un trajet aller simple ou un trajet aller-retour vers une destination pouvant se trouver à une distance de 16 km (10 milles) au maximum du concessionnaire.

Remboursement des frais de transport en commun ou de carburant

Si votre véhicule exige une réparation sous garantie et qu'un transport public est utilisé à la place du service de navette du concessionnaire, les frais doivent être prouvés par les reçus originaux et concernent uniquement le montant maximum alloué par GM pour le service de navette. En outre, pour les clients des États-Unis, en cas de transport par un ami ou une relation, un remboursement limité des frais raisonnables de carburant peut être disponible. Les demandes doivent refléter les coûts réels et être prouvés par les reçus d'origine. Consulter votre concessionnaire pour l'information au sujet de l'allocation de carburant ou du remboursement des autres frais de transport.

Véhicule de location de courtoisie

Votre concessionnaire peut offrir un véhicule de location de courtoisie ou rembourser votre véhicule de location en cas de véhicule retenu pour une réparation sous garantie. Si vous louez un véhicule, veuillez consulter votre concessionnaire pour connaître le nombre maximum de jours autorisé et l'allocation par jour de location. Le remboursement de location doit être accompagné des reçus d'origine. Ceci exige de signer et de remplir un contrat de location et de satisfaire aux exigences du fournisseur du véhicule en ce qui concerne les lois et les règlements. Les exigences varient et peuvent inclure un âge minimum, une couverture d'assurance, une carte de crédit, etc. Vous êtes responsable de l'utilisation du carburant, des taxes, frais, pourcentages, dépassements de distance ou d'utilisation de location au-delà de la réparation.

Le véhicule de prêt peut être différent du véhicule réparé.

Information au sujet des programmes additionnels

Certaines options du programme, telles que le service de navette, peuvent ne pas être disponibles auprès de certains concessionnaires. Contacter votre concessionnaire pour obtenir des renseignements particuliers sur les choix offerts. Toutes les dispositions du transport de dépannage sont gérées par le personnel approprié du concessionnaire.

La General Motors se réserve le droit de modifier, de changer ou d'interrompre unilatéralement le transport de dépannage à n'importe quel moment et de résoudre toute question d'admissibilité au remboursement en vertu des modalités décrites dans les présentes à sa seule discrétion.

Réparation de dommages causés par une collision

Si votre véhicule est impliqué dans une collision et s'il est endommagé, le faire réparer par un technicien qualifié qui utilisera les équipements appropriés et des pièces de rechange de qualité. Des réparations mal effectuées diminueront la valeur de votre véhicule lors de sa revente et les performances de sécurité pourraient être compromises en cas de collisions ultérieures.

Pièces de collision

Les pièces de collision GM d'origine sont des pièces neuves conçues avec les mêmes matériaux et méthodes de fabrication que pour la réalisation de votre véhicule. Les pièces de collision GM d'origine constituent votre meilleur choix pour garantir la préservation de l'apparence, de la durabilité et de la sécurité de votre véhicule. L'utilisation de pièces GM d'origine peut vous permettre de conserver votre garantie du véhicule neuf GM.

Les pièces d'équipement d'origine recyclées peuvent également être utilisées lors des réparations. Ces pièces sont habituellement retirées des véhicules complètement détruits dans des accidents antérieurs. Dans la plupart des cas, les pièces recyclées proviennent de sections non endommagées du véhicule. Une pièce GM provenant d'un équipement d'origine recyclé peut constituer un choix acceptable pour préserver l'apparence et les performances de sécurité d'origine de votre véhicule. Cependant, on ne connaît pas l'historique de ces pièces. De telles pièces ne sont pas couvertes par la garantie limitée du véhicule neuf GM et toute défaillance y afférent n'est pas couverte pas cette garantie.

Les pièces de collision du marché secondaire sont également disponibles. Elles sont fabriquées par des sociétés autres que GM et peuvent ne pas avoir été testées pour votre véhicule. Par conséquent, ces pièces risquent de ne pas convenir, de présenter des problèmes de corrosion ou de durabilité prématurément et de ne pas se comporter correctement lors de collisions ultérieures. Les pièces du marché secondaire ne sont pas couvertes par la garantie limitée du véhicule neuf GM et toute défaillance du véhicule liée à de telles pièces n'est pas couverte par cette garantie.

Entreprise de réparation

GM vous recommande également de choisir une entreprise de réparation qui réponde à vos besoins en cas de nécessité de procéder à des réparations suite à une collision. Il est possible que votre concessionnaire GM dispose d'un centre de réparation employant des techniciens formés par GM et des équipements ultramodernes ou bien qu'il soit en mesure de vous recommander un centre de réparation employant des techniciens formés par GM et un équipement comparable.

Assurer votre véhicule

Protéger l'investissement que vous avez réalisé lors de l'acquisition d'un véhicule GM en souscrivant à une couverture d'assurance complète contre les collisions. Il existe des différentes importantes quant à la qualité de la couverture décrite dans les contrats d'assurance.

De nombreuses compagnies d'assurance proposent une protection réduite de votre véhicule GM en limitant les indemnisations pour les réparations grâce à l'utilisation de pièces de collision du marché secondaire. Certaines compagnies d'assurance ne précisent pas que des pièces de collision du marché secondaire seront utilisées. Lors de la souscription à une assurance, nous vous recommandons de vous assurer que votre véhicule sera réparé à l'aide de pièces de collision d'équipement d'origine GM. Si votre compagnie d'assurance actuelle ne vous permet pas de bénéficier d'une telle couverture, envisager de vous tourner vers une autre compagnie d'assurance.

Si votre véhicule est loué, la société de location peut vous demander de souscrire une assurance couvrant les frais de réparations à l'aide de pièces d'origine d'un équipementier GM ou de pièces de rechange du constructeur d'origine. Lire attentivement votre contrat de location car vous risquez de vous voir facturer des réparations de mauvaise qualité à la fin de votre location.

En cas d’accident

Voici la procédure à suivre si vous vous trouvez impliqué dans un accident.

- Essayer de se détendre puis s’assurer de ne pas être blessé. Vérifier ensuite que les autres passagers de votre véhicule ou de l’autre véhicule ne sont pas blessés.
- Si l’un des passagers est blessé, appeler les services d’urgence pour obtenir de l’aide. Ne pas quitter les lieux de l’accident avant que tous les problèmes ne soient réglés. Déplacer votre véhicule uniquement si sa position vous met en danger ou bien si un agent de police vous demande de le faire.
- Transmettre à la police et aux tiers impliqués dans l’accident uniquement les informations nécessaires et requises. Ne pas évoquer votre situation personnelle, votre disposition d’esprit ni tout autre sujet qui n’est pas en rapport avec l’accident. Cela vous protégera contre toute action juridique susceptible d’être prise après l’accident.
- Si vous avez besoin d’assistance routière, appeler GM Roadside Assistance (assistance routière de GM). Pour plus d’informations, se reporter à la rubrique *Assistance routière à la page 7-7*.
- Si votre véhicule n’est pas en état de rouler, se renseigner sur le service de remorquage qui va l’emmener. Demander une carte de visite à l’opérateur de la dépanneuse ou noter le nom du conducteur, le nom du service et le numéro de téléphone.
- Retirer tout objet de valeur du véhicule avant qu’il soit remorqué. S’assurer de récupérer les papiers d’assurance et le certificat de propriété si vous avez l’habitude de conserver ces documents dans votre véhicule.
- Conserver les informations importantes dont vous aurez besoin concernant l’autre conducteur, notamment son nom, son adresse, son numéro de téléphone, son numéro de permis de conduire, la plaque d’immatriculation de son véhicule, la marque du véhicule, le modèle et l’année du modèle, le numéro d’identification du véhicule (NIV), la compagnie d’assurance et le numéro de police ainsi qu’une description générale des dommages causés à l’autre véhicule.

- Si possible, appeler votre compagnie d'assurance depuis les lieux de l'accident. Elle vous guidera pour obtenir les informations dont elle a besoin. Si elle vous demande un rapport de police, téléphoner ou se rendre au commissariat principal le lendemain pour obtenir une copie du rapport pour une somme minime. Dans certains états/provinces où s'appliquent des lois dites d'assurance « sans égard à la responsabilité », il est possible qu'un rapport ne soit pas nécessaire. Cela est particulièrement vrai en l'absence de blessés et lorsque les deux véhicules peuvent rouler.
- Choisir une entreprise de réparation contre les collisions réputée pour votre véhicule. Que vous choisissiez un concessionnaire GM ou une entreprise de réparation contre les collisions privée pour procéder aux réparations, s'assurer que vous vous sentez bien avec eux. Ne pas oublier que le travail qu'ils réaliseront devra vous permettre de bien vous sentir pendant un long moment.
- Après avoir obtenu un devis, le lire attentivement et s'assurer de comprendre quelles seront les interventions effectuées sur votre véhicule. Si vous vous posez des questions, demander des explications. Les magasins réputés apprécient l'intérêt que vous portez à leur travail.

Gestion du processus de réparation des dommages causés au véhicule

Dans l'éventualité où votre véhicule nécessite des réparations, GM vous recommande de vous impliquer activement dans celles-ci. Si vous avez déjà opté pour une entreprise de réparation, y amener votre véhicule ou le faire remorquer. Préciser à l'entreprise d'utiliser uniquement des pièces de collision d'origine, que ce soient des pièces GM d'origine ou des pièces GM d'origine recyclées. Ne pas oublier que les pièce recyclées ne seront pas couvertes par la garantie de votre véhicule GM.

L'assurance paye la facture des réparations mais vous devez vivre avec les réparations. En fonction des limites de votre police, votre compagnie d'assurance peut évaluer les réparations sur la base de pièces du marché secondaire. En discuter avec votre professionnel des réparations et insister pour obtenir des pièces GM d'origine. Ne pas oublier que si le véhicule est en location, vous risquez d'être obligé de faire réparer le véhicule à l'aide de pièces GM d'origine, même si votre assurance ne vous rembourse pas l'ensemble des frais.

Si une compagnie d'assurance tiers paye les réparations, vous n'êtes pas obligé d'accepter une évaluation des réparations en fonction des limites de réparation fixées par la politique de collision de cette compagnie d'assurance, car vous n'avez aucune limite contractuelle avec cette société. Dans ce cas, vous pouvez avoir le contrôle des réparations et le choix des pièces dans la mesure où leur coût reste dans des limites raisonnables.

Déclaration des défectuosités compromettant la sécurité

Comment signaler les défectuosités compromettant la sécurité au gouvernement des États-Unis

Si vous estimez que le véhicule présente une défectuosité qui pourrait entraîner un accident, des blessures ou la mort, vous devrez immédiatement en informer la National Highway Traffic Safety Administration (NHTSA) (administration nationale de sécurité routiére de route) en plus d'avertir General Motors.

Si la NHTSA reçoit d'autres plaintes de ce genre, elle peut faire une enquête, et, si elle découvre qu'un groupe de véhicules présente une défectuosité posant un problème de sécurité, elle peut exiger une campagne de rappel et de réparation. Toutefois, la NHTSA ne peut s'occuper des problèmes individuels entre vous-même, le concessionnaire ou General Motors.

Pour contacter la NHTSA, vous pouvez appeler l'assistance de sécurité des véhicules gratuitement au 1-888-327-4236 (TTY : 1-800-424-9153); visiter le site safercar.gov, ou écrire à :

Administrator, NHTSA
1200 New Jersey Avenue, S.E.
Washington D.C., 20590

D'autres informations sur la sécurité des véhicules à moteur sont disponibles sur le site safercar.gov.

Comment signaler les défectuosités compromettant la sécurité au gouvernement canadien

Si vous vivez au Canada et pensez qu'une défectuosité compromet la sécurité de votre véhicule, avertir immédiatement Transports Canada ainsi que la General Motors du Canada Limitée. Vous pouvez les appeler au 1-800-333-0510 ou leur écrire à l'adresse suivante :

Transport Canada
Road Safety Branch
2780 Sheffield Road
Ottawa, Ontario K1B 3V9

Comment signaler les défectuosités compromettant la sécurité à General Motors

En plus d'avertir la NHTSA (ou Transports Canada) d'une telle situation, prière de signaler également à General Motors.

Appeler le 1-866-HUMMER6 (1-866-486-6376), ou écrire :

HUMMER Customer Assistance Center
P.O. Box 33177
Détroit, MI 48232-5177

Au Canada, appeler le 1-800-263-3777 (anglais) ou 1-800-263-7854 (français), ou écrire à :

General Motors du Canada Limitée
Centre de communication de la clientèle :
CA1-163-005
1908 Colonel Sam Drive
Oshawa, Ontario L1H 8P7

Renseignements sur la commande de guides de réparation

Manuels de réparation

Les manuels de réparation comprennent l'information de diagnostic et d'entretien de moteurs, boîtes de vitesses, suspension essieu, freins, système électrique, direction, carrosserie, etc.

Bulletins techniques

Les bulletins techniques fournissent l'information d'entretien technique supplémentaire permettant d'effectuer l'entretien des voitures et camions General Motors. Chaque bulletin comprend les directives pour aider à diagnostiquer et à faire l'entretien de votre véhicule.

Information du propriétaire

Les publications pour le propriétaire sont écrites spécifiquement pour lui et visent à fournir de l'information fondamentale sur le fonctionnement du véhicule. Le guide du propriétaire comprend un programme d'entretien pour tous les modèles.

Portefeuille, guide du propriétaire et livret de garantie.

PRIX DE VENTE AU DÉTAIL : 35,00 $ (É.-U.) plus frais de traitement

Sans Portefeuille : guide du propriétaire seulement.

PRIX DE VENTE AU DÉTAIL : 25,00 $ (É.-U.) plus frais de traitement

Bons de commande pour les publications techniques des modèles de l'année de fabrication courante et des années antérieures

Les bulletins techniques sont disponibles pour les véhicules GM actuels et antérieurs. Pour obtenir un formulaire de commande, préciser l'année et le nom du modèle du véhicule.

COMMANDER SANS FRAIS : 1-800-551-4123 du lundi au vendredi, entre 8 h - 18 h, heure de l'Est

Pour les commandes par cartes de crédit seulement (VISA-MasterCard-Discover), visiter le site de Helm, Inc. à : helminc.com

Il est également possible d'écrire à :

Helm, Incorporated
P.O. Box 07130
Détroit, MI 48207

Prix susceptible d'être modifié sans préavis et sans obligation. Accorder assez de temps pour la livraison.

Remarque aux clients canadiens : Tous les prix sont cités en É.-U. $. Les résidents canadiens doivent émettre leur chèque en É.-U. $.

Enregistrement de données du véhicule et politique sur la vie privée

Votre véhicule GM est doté d'un certain nombre d'ordinateurs sophistiqués qui enregistrent des informations relatives aux performances de votre véhicule et à la manière dont il est conduit. Par exemple, votre véhicule utilise des modules qui surveillent les performances du moteur et de la boîte de vitesses, surveillent les conditions de déploiement d'un sac gonflable et commandent le déploiement des sacs gonflables en cas d'accident et, selon l'équipement, qui empêchent le blocage des freins pour aider le conducteur à contrôler le véhicule. Ces modules peuvent mémoriser des données qui aideront le technicien de votre concession à intervenir sur le véhicule. Certains modules peuvent également mémoriser des données sur la manière dont vous utilisez le véhicule, comme par exemple la consommation ou la vitesse moyenne. Ces modules peuvent également retenir les préférences personnelles du propriétaire, telles que les présélections de radio, de position de siège ou de réglages de température.

Enregistreurs de données d'événement

Ce véhicule est doté d'un enregistreur de données événementielles (EDR). L'objectif principal d'un EDR est d'enregistrer, dans certaines situations d'accident ou de quasi-accident, telles qu'un déploiement de sac gonflable ou de heurt d'un obstacle routier, des données qui contribueront à la compréhension du fonctionnement des systèmes du véhicule. L'EDR est conçu pour enregistrer des données liées aux systèmes dynamiques et de sécurité du véhicule pendant une courte période, généralement inférieure ou égale à 30 secondes. L'EDR de ce véhicule est conçu pour enregistrer des données telles que :

- Fonctionnement des divers systèmes de votre véhicule
- Bouclage ou non des ceintures de sécurité du conducteur et des passagers
- Degré d'enfoncement de la pédale d'accélérateur et/ou de la pédale de frein
- Vitesse du véhicule

Ces données peuvent permettre de mieux comprendre les circonstances dans lesquelles des accidents et des blessures surviennent.

Important: Les données EDR ne sont enregistrées par votre véhicule qu'en cas d'accident grave; aucune donnée n'est enregistrée par l'EDR dans des conditions normales de circulation et aucune donnée personnelle (p.ex. nom, sexe, âge, emplacement de l'accident) n'est enregistrée. Cependant, d'autres parties, telles que les représentants de l'ordre, peuvent combiner les données EDR aux données d'identification personnelles acquises invariablement lors d'investigations relatives à un accident.

Pour lire les données enregistrées par un EDR, un équipement spécial est requis et un accès au véhicule et à l'EDR est nécessaire. Outre le constructeur du véhicule, d'autres parties, telles que les autorités policières, peuvent lire ces informations si elles ont accès au véhicule ou à l'EDR.

GM n'aura pas accès à ces données ni ne les partagera avec d'autres, sauf : avec le consentement du propriétaire du véhicule ou, si le véhicule est loué, avec le consentement du locataire; en réponse à une demande officielle de la police ou d'une instance gouvernementale similaire; dans le cadre de la défense d'une poursuite contre GM, dans le processus de libre détermination; ou, comme l'exige la loi. Les données récoltées ou reçues par GM peuvent également être utilisées pour les besoins de la recherche GM ou être rendues disponibles à d'autres pour des motifs de recherche, lorsque leur nécessité est avérée et que les données ne sont pas liées à un véhicule ou un propriétaire spécifique.

OnStar^{MD}

Si votre véhicule est doté du système OnStar et que vous souscrivez aux services OnStar, veuillez vous référer au contrat OnStar pour les informations sur la collecte et l'utilisation des données. Se reporter également à *Système OnStar^{MD} à la page 2-64* dans ce guide pour de plus amples informations.

Système de navigation

Si votre véhicule est doté d'un système de navigation, l'utilisation de ce système peut entraîner une mémorisation de destinations, d'adresses, de numéros de téléphone et d'autres informations de trajet. Se référer au manuel d'utilisation du système de navigation pour les informations sur les données mémorisées et les instructions d'effacement.

Identification de fréquence radio

La technologie RFID est utilisée dans certains véhicules pour des fonctions telles que la surveillance de la pression des pneus et la sécurité du système d'allumage, ainsi que dans les connexions de dispositifs pratiques tels que les télécommandes de verrouillage/déverrouillage de portes et de démarrage à distance et les ouvre-porte de garage. La technologie RFID des véhicules GM n'utilise ni n'enregistre de données personnelles et n'est pas reliée à d'autres systèmes GM contenant des informations personnelles.

A

Accessoires
Prises électriques pour accessoires 3-21
Prolongation de l'alimentation des accessoires 2-32
Accessoires et modifications 5-4
Accoudoir de siège arrière 2-76
Achat de pneus neufs 5-83
Additifs du carburant 5-8
Ajout d'équipement à un véhicule muni de sacs gonflables 1-86
Allume-cigarette 3-22
Amélioration de la consommation de carburant 4-2
Ampoules de rechange 5-63
Ancrages inférieurs pour siège d'enfant 1-53
Antidémarrage électronique
PASS-Key[MD] III+ 2-28
Appareils de retenue pour enfant 1-49
Bébés et jeunes enfants 1-45
Enfants plus âgés 1-41
Fixation d'un appareil de retenue pour enfant en position siège arrière 1-65
Fixation d'un appareil de retenue pour enfant en position siège avant droit 1-68
Où installer l'appareil de retenue 1-52
Appuie-tête 1-3
Assistance de stationnment 2-59
Audio
Antenne fixe 3-151
Commandes audio intégrées au volant de direction 3-149
Fonction antivol 3-149
Réception radio 3-150
Régler l'heure 3-86
Système d'antenne autoradio satellite XM[MC] (États-Unis seulement) 3-151
Système de navigation/radio 3-124
Système sonore arrière 3-146
Avertissement sur proposition 65 - Californie 5-5
Avertissements
Avertissements et messages du centralisateur informatique de bord 3-63
Feux de détresse 3-6
Sécurité et symboles iv
Avertisseur de dépassement 3-9

B

Baquets - Sièges baquets arrière 1-13
Batterie 5-48
Gestion de la puissance électrique 3-20
Protection antidécharge 3-20
Bébés et jeunes enfants, Appareils de retenue 1-45
Blocage
Essieu arrière 4-10
Bluetooth[MD] 3-124

Boîte de vitesses automatique
Fonctionnement 2-36
Liquide 5-27
Boîte à gants 2-75
Boucles de récupération 4-41
Boussole 3-59
Boussole de CIB 3-59

C

Caméra à vision arrière 2-59
Capacités et spécifications 5-132
Capot
Levier d'ouverture 5-16
Vérification sous le capot 5-15
Carburant 5-7
Additifs 5-8
Amélioration de la consommation de carburant 4-2
Carburant - Californie 5-8
Carburants dans les pays étrangers 5-11
E-85 (éthanol 85%) 5-10
Indice d'octane 5-7
Jauge 3-48
Remplissage du réservoir 5-12
Remplissage d'un bidon de carburant 5-14
Spécifications de l'essence 5-7
Témoin de bas niveau 3-49
CD, MP3 ..... 3-110, 3-116
Ce véhicule et l'environnement 6-2
Ceintures de sécurité
Ceinture-baudrier 1-35
Dispositifs de rappel 3-34
Entretien 5-119
Les ceintures de sécurité pour tous 1-20
Port adéquat des ceintures de sécurité 1-26
Rallonge de ceinture de sécurité 1-40
Utilisation de la ceinture de sécurité pendant la grossesse 1-40
Cendrier 3-22
Centralisateur informatique de bord (CIB) 3-50
Avertissements et messages du centralisateur informatique de bord 3-63
Fonctionnement et affichages du centralisateur informatique de bord 3-50, 3-57
Personnalisation CIB du véhicule 3-73
Chaînes à neige 5-89
Chargement du véhicule 4-45
Chauffe-liquide de refroidissement du moteur 2-34
Circuit électrique
Bloc-fusibles sous le capot 5-128
Classification uniforme de la qualité des pneus ... 5-86
Clés 2-3
Climatisation
Climatisation automatique à deux zones 3-23
Climatiseur et chauffage arrière à régulation électronique 3-30
Collecte des données du véhicule et enregistreurs et Confidentialité 7-20

Commande de neutralisation de plafonnier 3-19
Commande électrique
Soutien lombaire 1-5
Commandes au volant, Audio 3-149
Comment signaler les défectuosités
General Motors 7-19
Comment signaler les défectuosités
compromettant la sécurité
Gouvernement canadien 7-18
Gouvernement des États-Unis 7-18
Compartiments de rangement
Accoudoir de siège arrière 2-76
Boîte à gants 2-75
Compartiment de rangement de la console
centrale 2-75
Espace utilitaire tous temps 2-77
Porte-bagages 2-76
Porte-gobelets 2-75
Compteur de vitesse 3-33
Compteur kilométrique 3-33
Conduite
Avant un long trajet 4-36
Boucles de récupération 4-41
De nuit 4-34
Défensive 4-2
En état d'ébriété 4-3
Hivernale 4-38
Hypnose de la route 4-36
Plate-forme de treuil à commande électrique 4-44
Conduite (suite)
Récepteur monté à l'avant 4-44
Routes onduleuses et de montagne 4-37
Secouer le véhicule pour le sortir 4-40
Sous la pluie et sur les routes humides 4-35
Tout terrain 4-15
Trousse de premiers soins 4-43
Confidentialité 7-20
Enregistreurs de données d'événement 7-21
Identification de la fréquence radio 7-22
OnStar 7-22
Système de navigation 7-22
Contenu antivol 2-26
Contrôle du véhicule 4-4

D

Démarrage à distance du véhicule 2-8
Démarrage àvec batterie auxiliaire 5-49
Démarrage du moteur 2-33
Dépose du pneu de rechange et
des outils 5-94, 5-98
Dépose d'un pneu crevé et installation du pneu
de rechange 5-102
Deux zones, climatisation automatique 3-23
Direction 4-11
Dispositifs de sécurité
Remplacement des pièces 1-88

Dispositifs de verrouillage
Dispositif antiverrouillage 2-13
Porte 2-10
Verrouillage automatique programmable d es portes 2-12
Verrouillage électrique des portes 2-11
Verrouillage retardé 2-11
Disposition de la courroie d'entraînement du moteur 6-18
Disque, MP3 ..... 3-110, 3-116
Disques vidéonumériques
Système de divertissement intégré au siège arrière 3-136
Dossiers inclinables, commande électrique 1-8

E

Éclairage
Avertisseur de dépassement 3-9
Commande de neutralisation de plafonnier 3-19
Entrée/sortie 3-19
Feux extérieurs 3-15
Gestion de la puissance électrique 3-20
Inverseur des feux de route/de croisement 3-8
Plafonnier 3-19
Rappel 3-17
EDR 7-20
Électrique
Glaces 2-22
Liquide de servodirection 5-42
Réseau électrique 5-125
Siège 1-4
Verrouillage de portes 2-11
Enfants plus âgés, Appareils de retenue 1-41
Enregistreurs de données d'événement 7-21
Entretien 5-4
Accessoires et modifications 5-4
Ajout d'équipement à l'extérieur du véhicule 5-6
Avertissement sur proposition 65 - Californie 5-5
Ceintures de sécurité 5-119
Entretien par le propriétaire 5-6
Exigences de perchlorate du Californie 5-5
Témoin d'entretien proche du moteur 3-42
Entretien de l'apparence
Couvercles de haut-parleurs 5-119
Cuir 5-118
Entretien des ceintures de sécurité 5-119
Entretien du dessous de la carrosserie 5-123
Finition endommagée 5-123
Joints d'étanchéité 5-119
Lavage du véhicule 5-119
Nettoyage de l'éclairage exérieur et des lentilles 5-120
Nettoyage de l'intérieur 5-115

Entretien de l'apparence (suite)
Panneaux de bois 5-119
Pare-brise, lunette arrière et lames d'essuie-glace 5-121
Peinture endommagée par retombées chimiques 5-123
Pneus 5-122
Roues en aluminium 5-122
Soin de finition 5-120
Tableau de bord, vinyle, et autres surfaces en plastique 5-118
Tôle endommagée 5-122
Tissu et tapis 5-117
Entretien, fixer des rendez-vous 7-11
Entretien périodique 6-4
Équipement électrique complémentaire 5-125
Espace utilitaire tous temps 2-77
Essence
Octane 5-7
Spécifications 5-7
Essieu arrière 5-54
Essieu arrière verrouillable 4-10
Essieu avant 5-56
Essuie-glace
Fusibles 5-125
Essuie-glace/lave-glace arrière 3-11
Essuies-glaces de pare-brise 3-9
Étiquette sur paroi latérale du pneu 5-66
Extérieur
Rétroviseur convexe 2-58
Rétroviseur extérieur à gradation automatique 2-57
Rétroviseurs extérieurs chauffants 2-58
Rétroviseurs extérieurs rabattables à commande électrique 2-56
Étalonnage 3-59

F

Feux arrière
Clignotant, feux d'arrêt et feux de recul 5-61
Feux de détresse 3-6
Feux extérieurs 3-15
Filtre
Filtre à air du moteur 5-24
Finition endommagée 5-123
Fixation d'un appareil de retenue pour enfant en position siège arrière 1-65
Fixation d'un appareil de retenue pour enfant en position siège avant droit 1-68
Fonctionnement de boîte de vitesses, Automatique 2-36
Fonctionnement du dispositif antidémarrage PASS-Key^{MD} III+ 2-28
Fonctionnement PASS-Key^{MD} III+ 2-28
Fonctionnement, Système de télécommande maison universel 2-68

Frein
Urgences 4-6
Frein de stationnement 2-48
Freinage 4-4
Freinage antiblocage, Témoin du système 3-40
Freins 5-44
Témoin du système de freinage 3-39
Fusibles
Bloc-fusibles central du tableau de bord 5-127
Bloc-fusibles d'ensemble d'instruments 5-126
Bloc-fusibles sous le capot 5-128
Disjoncteurs et fusibles 5-125
Essuie-glace 5-125

G

Gestion de la puissance électrique 3-20
Glaces 2-21
Électrique 2-22
Gonflement - Pression des pneus 5-72

H

Hauteur de suspension - Suspension arrière à hauteur étendue réglable 4-55
Hayon
L'oxyde de carbone 2-14
Hayon/Porte-pneu de secours 2-17
Horloge analogique 3-22
Horloge, Réglage 3-86
Huile
Huile pour moteur 5-19
Indicateur d'usure d'huile à moteur 5-22
Manomètre 3-46
Témoin de pression 3-47
Hypnose de la route 4-36

I

Identification de la fréquence radio, Confidentialité 7-22
Identification du véhicule
Étiquette d'identification des pièces de rechange 5-124
Numéro (NIV) 5-124
Indicateur
Compteur de vitesse 3-33
Tachymètre 3-33
Voltmètre 3-38
Indicateur du régulateur de vitesse automatique 3-48
Information client
Assistance routière 7-7
Assistance technique aux utilisateurs de téléscripteurs 7-6
Centre d'aide en ligne à la clientèle 7-5

Information client (suite)
Centres d'assistance à la clientèle 7-6
Comment signaler les défectuosités compromettant la sécurité au gouvernement canadien 7-18
Comment signaler les défectuosités compromettant la sécurité au gouvernement des États-Unis 7-18
Comment signaler les défectuosités compromettant la sécurité à General Motors 7-19
Procédure de satisfaction de la clientèle 7-2
Programme de remboursement de mobilité GM 7-7
Renseignements sur la commande de guides de réparation 7-19
Transport de courtoisie 7-11
Installation électrique
Bloc-fusibles central du tableau de bord 5-127
Bloc-fusibles d'ensemble d'instruments 5-126
Disjoncteurs et fusibles 5-125
Équipement électrique complémentaire 5-125
Fusibles d'essuie-glace 5-125
Glaces à commande électrique et autres équipements électriques 5-125

J

Jauge
Carburant 3-48
Température du liquide de refroidissement 3-41

K

Klaxon 3-6

L

Laisser le moteur tourner lorsque le véhicule est stationné 2-54
LATCH
Dispositif d'ancrages inférieurs pour siège d'enfant 1-53
Lave-glace 3-10
Lecture
Lampes 3-19
Levier des clignotants/multifonction 3-7
Levier du régulateur de vitesse automatique 3-12
Liquide
Boîte de vitesses automatique 5-27
Lave-glace 5-43
Servodirection 5-42

Liquide de freins 5-44
Liquide de refroidissement
Indicateur de température du moteur 3-41
Moteur 5-36
Liquides et lubrifiants recommandés 6-15

M

Manoeuvre de dépassement 4-13
Manomètre à huile 3-46
Marchepieds 4-33
Message
Avertissements et messages du centralisateur informatique de bord 3-63
Messages radio XM 3-122
Midgate[MD] 2-15
Mode de remorquage 2-41
Monoxyde de carbone 2-15, 2-17, 2-53, 4-38
Moteur
Aperçu du compartiment moteur 5-18
Chauffe-liquide de refroidissement 2-34
Démarrage 2-33
Disposition de la courroie d'entraînement 6-18
Filtre à air 5-24
Huile 5-19
Indicateur de température du liquide de refroidissement 3-41
Indicateur d'usure d'huile à moteur 5-22
Liquide de refroidissement 5-36
Moteur (suite)
Mode de fonctionnement de protection contre la surchauffe du moteur 5-41
Surchauffe 5-39
Système d'échappement 2-53
Témoin de vérification et d'entretien proche du moteur 3-42
MP3 ..... 3-110, 3-116
MyGMLink.com 7-5

N

Nettoyage
Couvercles de haut-parleurs 5-119
Cuir 5-118
Entretien du dessous de la carrosserie 5-123
Éclairage exérieur et lentilles 5-120
Intérieur 5-115
Joints d'étanchéité 5-119
Lavage du véhicule 5-119
Panneaux de bois 5-119
Pare-brise, lunette arrière et lames d'essuie-glace 5-121
Pneus 5-122
Roues en aluminium 5-122
Soin de finition 5-120
Tableau de bord, vinyle, et autres surfaces en plastique 5-118
Tissu et tapis 5-117

O

Où installer l'appareil de retenue 1-52
OnStar, Confidentialité 7-22
Ouvre-porte de garage 2-67

P

Pare-brise
Liquide de lave-glace 5-43
Nettoyage de pare-brise, lunette arrière et lames d'essuie-glace 5-121
Remplacement des balais 5-63
Pare-soleil 2-25
Passage à la position de stationnement (P) 2-49
Passage hors de la position de stationnement (P) 2-51
Peinture, Dommages 5-123
Peinture endommagée par retombées chimiques 5-123
Personnalisation du véhicule - CIB 3-73
Perte de contrôle 4-13
Phares 5-57
Ampoules à halogène 5-57
Avertisseur de dépassement 3-9
Clignotants avant et feux de stationnement 5-58
Feux de circulation de jour 3-17, 5-59
Feux de gabarit de toit 5-60
Phares (suite)
Feux extérieurs 3-15
Inverseur des feux de route/de croisement 3-8
Rappel 3-17
Remplacement d'ampoule 5-57
Plafonniers 3-19
Plate-forme de treuil à commande électrique 4-44
Hayon/Porte-pneu de secours 2-17
Pneus 5-65
Achat de pneus neufs 5-83
Au cas d'un pneu à plat 5-92
Chaînes à neige 5-89
Changer un pneu à plat 5-93
Classification uniforme de la qualité des pneus 5-86
Dépose du pneu de rechange et des outil 5-94, 5-98
Dépose d'un pneu crevé 5-102
Dimensions variées 5-85
Entreposage d'un pneu crevé ou d'un pneu de rechange et des outils 5-109, 5-111
Étiquette sur paroi latérale du pneu 5-66
Fonctionnement du dispositif de surveillance de la pression 5-75
Gonflage,- Accessoire 5-90
Gonflement - Pression des pneus 5-72
Inspection et permutation 5-79
Installation du pneu de rechange 5-102
Nettoyage 5-122

Pneus (suite)
Pneu de secours 5-115
Quand faut-il remplacer les pneus? 5-82
Remplacement de roue 5-88
Réglage de la géométrie et équilibrage des pneus 5-88
Roues en aluminium, nettoyage 5-122
Système de surveillance de la pression 5-73
Terminologie et définitions 5-68
Témoin de pression des pneus 3-41
Points d'arrimage de l'espace utilitaire 2-76
Port adéquat des ceintures de sécurité 1-26
Porte-bagages 2-76
Porte-gobelets 2-75
Portes
Dispositifs de verrouillage 2-10
Portes à verrouillage électrique 2-11
Serrures de sécurité à l'épreuve des enfants de porte arrière 2-12
Verrouillage automatique programmable des portes 2-12
Verrouillage retardé 2-11
Positions du commutateur d'allumage 2-31
Prises
Prise électriques pour accessoires 3-21
Programme de remboursement de mobilité GM 7-7
Programme d'entretien
Au moins une fois par an 6-13
Au moins une fois par mois 6-12
Ce véhicule et l'environnement 6-2
Programme d'entretien (suite)
Chaque fois que vous faites le plein 6-12
Conditions d'entretien 6-2
Entretien périodique 6-4
Fiche d'entretien 6-19
Introduction 6-2
Liquides et lubrifiants recommandés 6-15
Notes en bas de page 6-9
Pièces de rechange d'entretien 6-17
Réparations additionnelles requises 6-7
Utilisation de votre programme d'entretien 6-2
Vérifications et services par le propriétaire 6-11
Prolongation de l'alimentation des accessoires 2-32
Propriétaires canadiens iii

Q

Quatre roues motrices 5-55
Quatre roues motrices en prise permanente 2-42

R

Radios 3-88
Dispositif antivol 3-149
Réception 3-150
Régler l'heure 3-86
Système de navigation/radio 3-124
Système sonore arrière 3-146
Rallonge de la ceinture de sécurité 1-40

Réglage de bouche de sortie 3-29
Réglage de la ventilation 3-29
Réglage électrique
Dossiers inclinables 1-8
Remorquage
Véhicule récréatif 4-52
Votre véhicule 4-52
Remorque
Recommandations 4-71
Remplacement d'ampoule
Feux de circulation de jour 3-17, 5-59
Phares 5-57
Remplacement des ampoules
Ampoules de rechange 5-63
Ampoules à halogène 5-57
Clignotants avant et feux de stationnement 5-58
Feux arrière, clignotant, feux d'arrêt et feux de recul 5-61
Feux de gabarit de toit 5-60
Phares 5-57
Remplacement des pièces des dispositifs de sécurité après une collision 1-88
Rendez-vous, fixer des rendez-vous pour l'entretien 7-11
Reprise tout terrain 4-13
Rétroviseurs
Inclinaison de rétroviseur en stationnement 2-57
Rétroviseur extérieur convexe 2-58
Rétroviseur extérieur à gradation automatique 2-57
Rétroviseur à gradation automatique 2-55
Rétroviseurs extérieurs chauffants 2-58
Rétroviseurs extérieurs rabattables à commande électrique 2-56
Rétroviseurs et siège à mémoire 1-7
Récepteur monté à l'avant 4-44
Réparation
Renseignements sur la commande de guides 7-19
Réparation de dommages par collision 7-14
Réparation d'un véhicule muni de sacs gonflables 1-85
Rodage de véhicule neuf 2-30
Roue de secours
Rangement 5-109, 5-111
Roues
Dimensions variées 5-85
Géométrie et équilibrage des roues 5-88
Remplacement 5-88
Routes onduleuses et de montagne 4-37
Routière
Assistance 7-7

S

Sacs gonflables 1-72
De quelle façon le sac gonflable agit-il? 1-79
Interrupteur de désactivation du sac gonflable 1-82
Mise en état de fonctionnement 3-34
Où se trouvent les sacs gonflables? 1-74
Quand un sac gonflable doit-il se gonfler? 1-77
Que verrez-vous après le déploiement d'un sac gonflable? 1-80
Qu'est-ce qui entraîne le déploiement du sac gonflable? 1-78
Témoin de désactivation 3-35
Secouer le véhicule pour le sortir 4-40
Serrures de sécurité à l'épreuve des enfants de porte arrière 2-12
Si vous êtes pris dans le sable/la boue/la neige/ sur la glace 4-40
Sièges
Appuie-tête. 1-3
Mémoire, Rétroviseurs 1-7
Siège arrière rabattable divisé 1-10
Sièges baquets arrière 1-13
Sièges chauffants 1-6
Sièges chauffants arrière 1-10
Sièges de la troisième rangée 1-14
Sièges (suite)
Sièges à commande électrique 1-4
Sièges à dossier inclinable à commande électrique 1-8
Soutien lombaire à commande électrique 1-5
Sièges d'enfant
Ancrages inférieurs pour siège d'enfant 1-53
Siège arrière rabattable 1-10
Signaux de changement de direction et de changement de voies 3-8
StabiliTrak^{MD} - témoin du système StabiliTrak^{MD} 3-40
Stationnement
Assistance 2-59
Au-dessus de matières qui brûlent 2-52
Stationnement, inclinaison de rétroviseur 2-57
Stationnement (P)
Passage à la position 2-49
Passage hors de la position 2-51
Suspension arrière à hauteur étendue réglable 4-55
Système audio 3-85
Système d'antenne autoradio satellite XM^{MC} 3-151
Système de divertissement intégré au siège arrière 3-136
Système de freinage antiblocage (ABS) 4-5
Système de navigation, Confidentialité 7-22
Système de navigation/radio 3-124

Système de phares automatiques 3-18
Système de refroidissement 5-31
Système de régulation de température
Réglage de bouche de sortie 3-29
Système de sacs gonflables
Réparation d'un véhicule muni de sacs gonflables 1-85
Système de suspension à air commandé électroniquement 4-56
Système de télécommande maison universel 2-67
Fonctionnement 2-68
Système OnStar[MD] 2-64
Système StabiliTrak[MD] 4-6
Systèmes antivol 2-26
Antidémarrage électronique PASS-Key[MD] III+ 2-28
Contenu antivol 2-26
Fonctionnement PASS-Key[MD] III+ 2-28
Systèmes audio 3-88
Systèmes de sacs gonflables
Ajout d'équipement à un véhicule muni de sacs gonflables 1-86

T

Tableau de bord
Aperçu 3-4
Groupe d'instruments 3-32
Luminosité 3-19
Tachymètre 3-33
Télédéverrouillage 2-4
Télédéverrouillage, Fonctionnement 2-5
Témoin
Bas niveau de carburant 3-49
De pression des pneus 3-41
Désactivation des sacs gonflables 3-35
Feux de route 3-48
Mise en état de fonctionnement des sacs gonflables 3-34
Mode de remorquage/transport 3-48
Pression d'huile 3-47
Régulateur de vitesse automatique 3-48
Sécurité 3-47
Système de charge 3-37
Système de freinage antiblocage (ABS) 3-40
Système StabiliTrak[MD] 3-40
Témoin de rappel des ceintures de sécurité 3-34
Témoin du système de freinage 3-39
Vérification du moteur Entretien proche du moteur 3-42
Témoin d'anomalie 3-42
Témoins, jauges et indicateurs 3-31
Téléphone
Bluetooth[MD] 3-124
Toit ouvrant 2-78
Tôle endommagée 5-122
Totalisateur partiel 3-33

Tout terrain - Conduite 4-15
Traction
Système de traction asservie (TCS) 4-9
Système StabiliTrak[MD] 4-6
Traction d'une remorque 4-58
Transport de courtoisie 7-11
Troisième rangée - Sièges de la troisième rangée 1-14
Trousse de premiers soins 4-43
Trousse à outils 4-43

V

Véhicule
Chargement 4-45
Contrôle 4-4
Laisser le moteur tourner lorsqu'il est stationné 2-54
Symboles v
Véhicule, démarrage à distance 2-8
Vérification
Témoin de vérification du moteur 3-42
Vérification de l'appareil de retenue 1-87
Remplacement des pièces des dispositifs de sécurité après une collision 1-88
Vérification sous le capot 5-15
Vérifications et services par le propriétaire 6-11
Verrouillage
Serrures de sécurité à l'épreuve des enfants de porte arrière 2-12
Verrouillage automatique programmable des portes 2-12
Verrouillage retardé 2-11
Volant de direction chauffant 3-7
Volant inclinable 3-6
Voltmètre 3-38