Guide du propriétaire Chevrolet Camaro 2014

En bref 1-1
Tableau de bord 1-2
Information sur la conduite initiale 1-4
Fonctions du véhicule 1-14
Performance et entretien 1-20

Clés, portes et glaces 2-1
Clés et serrures 2-1
Portes 2-10
Sécurité du véhicule 2-12
Rétroviseurs extérieurs 2-15
Rétroviseurs intérieurs 2-16
Glaces 2-17
Pavillon 2-20

Sièges et appuis-tête 3-1
Appuis-tête 3-2
Sièges avant 3-3
Sièges arrière 3-7
Ceintures de sécurité 3-8
Système de sac gonflable 3-17
Sièges pour enfants 3-33

Rangement 4-1
Compartiments de rangement 4-1
Caractéristiques additionnelles de rangement 4-3

Instruments et commandes 5-1
Commandes 5-2
Témoins, jauges et indicateurs 5-7
Affichages d'information 5-27
Messages du véhicule 5-37
Personnalisation du véhicule 5-49
Système de télécommande universelle 5-53

Éclairage 6-1
Éclairage extérieur 6-1
Éclairage intérieur 6-6
Caractéristiques d'éclairage 6-7

Système Infodivertissement 7-1
Introduction 7-1
Radio 7-9
Lecteurs audio 7-16
Téléphone 7-25

Commandes de la climatisation 8-1
Systèmes de commande de la climatisation 8-1
Bouches d'aération 8-3
Entretien 8-4

Conduite et fonctionnement 9-1
Information sur la conduite 9-2
Démarrage et fonctionnement 9-19
Gaz d'échappement 9-29
Boîte de vitesses automatique 9-31
Boîte de vitesses manuelle 9-38
Freins 9-41
Systèmes de suspension variable 9-43

Guide du propriétaire Chevrolet Camaro 2014

Régulateur automatique de vitesse 9-51
Systèmes d'assistance au conducteur 9-54
Carburant 9-59
Traction de remorque 9-64
Conversions et ajouts 9-71

Entretien du véhicule 10-1
Informations générales 10-3
Vérifications du véhicule 10-4
Réglage des phares 10-42
Remplacement des ampoules 10-42
Réseau électrique 10-47
Roues et pneus 10-55
Démarrage avec batterie auxiliaire 10-102
Remorquage du véhicule 10-105
Entretien de l'apparence . . . 10-106

Entretien et maintenance . . . 11-1
Informations générales 11-1
Programme d'entretien 11-3
Interventions d'application spéciale 11-10
Maintenance et entretien supplémentaires 11-10
Fluides, lubrifiants et pièces recommandées 11-14
Dossiers de maintenance . . . 11-17

Données techniques 12-1
Identification du véhicule 12-1
Données sur le véhicule 12-3

Information du client 13-1
Information du client 13-2
Déclaration des défectuosités compromettant la sécurité 13-15
Enregistrement de données du véhicule et politique sur la vie privée 13-16

OnStar 14-1
Aperçu OnStar 14-1
Services OnStar 14-3
Information complémentaire au sujet d'OnStar 14-6

Index i-1



Les noms, logos, écussons de marque, slogans, noms des modèles de véhicules et conceptions de carrosserie de véhicule apparaissant dans ce manuel, y compris, sans toutefois s'y limiter, GM, le logo GM, CHEVROLET, l'écusson de marque CHEVROLET, CAMARO et l'écusson de marque CAMARO sont des marques de commerce et/ou des marques de service de General Motors LLC, ses filiales, ses affiliés ou ses donneurs de licence.

Ce manuel décrit les fonctions qui peuvent ne pas être présentes sur votre véhicule, soit parce qu'il s'agit d'options que vous n'avez pas achetées, soit suite à des changements intervenus après l'impression de ce guide du propriétaire. Veuillez vous reporter à la documentation d'achat relative à votre véhicule spécifique pour confirmer chacune des options du véhicule. Pour les véhicules vendus la première fois au Canada, substituer le nom « General Motors du Canada Limitée » à « Chevrolet Motor Division » à chaque apparition dans ce manuel.

Conserver ce guide dans le véhicule pour vous y référer rapidement.

Propriétaires de véhicules canadiens

Propriétaires Canadiens

A French language manual can be obtained from your dealer, at www.helminc.com, or from:

On peut obtenir un exemplaire de ce guide en français auprès du concessionnaire ou à l'adresse savant :

Helm, Incorporated
Attention : service à la clientèle
47911 Halyard Drive
Plymouth, MI 48170

Imprimé aux États-Unis
Numéro de pièce 22897945_CA

©2013 General Motors LLC. Tous droits réservés.

Utilisation de ce manuel

L'index, à la fin du guide, permet de trouver rapidement des renseignements sur le véhicule. Il s'agit d'une liste alphabétique des articles du guide, avec le numéro de la page comportant l'article en question.

Danger, Avertissements et Attentions

⚠ Danger

Le texte marqué ⚠ Danger informe au sujet des risques de décès. Négliger cette information peut mettre la vie en danger.

⚠ Avertissement

Le texte marqué ⚠ Avertissement informe au sujet des risques d'accident et de blessures. Négliger cette information peut entraîner des blessures.

⚠ Attention

Le texte marqué ⚠ Attention fournit de l'information pouvant indiquer un danger susceptible de provoquer des blessures ou la mort ou des dégâts au véhicule.



Une ligne diagonale en travers d'un cercle est un symbole de sécurité signifiant « Interdiction », « Interdiction de faire ceci » ou « Ne pas laisser ceci se produire. »

Symboles

Le véhicule peut être équipé de composants et d'étiquettes sur lesquels apparaissent des symboles plutôt qu'un texte. Les symboles apparaissent avec le texte fournissant des renseignements sur un composant, une commande, un message, une jauge ou un témoin précis ou décrivant le fonctionnement de ceux-ci.

: Ce symbole est présent lorsque vous devez consulter le guide de l'automobiliste pour des instructions ou informations supplémentaires.

: Ce symbole est présent lorsque vous devez consulter un manuel de réparation pour des instructions ou informations supplémentaires.

Tableau des symboles du véhicule

Voici certains autres symboles que l'on peut trouver dans le véhicule et leur signification. Pour de plus amples renseignements sur ces symboles, se reporter à l'index.

: Témoin de sac gonflable prêt à fonctionner (AIRBAG)

: Climatisation

: Système de freinage antiblocage (ABS)

: Commandes audio au volant ou OnStar[MD] (selon l'équipement)

: Témoin du système de freinage

: Système de charge

: Régulateur automatique de vitesse

: Température du liquide de refroidissement du moteur

: Éclairage extérieur

: Phares antibrouillard

: Jauge de carburant

: Fusibles

: Commande de feux de route et feux de croisement

: Sièges pour enfant à système LATCH

: Témoin d'anomalie

: Pression d'huile

: Alimentation

: Démarrage à distance du véhicule

: Rappels de ceinture de sécurité

: Surveillance de la pression des pneus

: Commande de traction asservie/StabiliTrak[MD]

: Liquide lave-glace de pare-brise

✍ NOTES

En bref

Tableau de bord

Tableau de bord 1-2

Information sur la conduite initiale

Information sur la conduite initiale 1-4
Système de télédéverrouillage 1-4
Démarrage à distance du véhicule 1-5
Serrures de porte 1-6
Déverrouillage du coffre 1-6
Réglage de siège 1-7
Sièges chauffants 1-8
Réglage d'appui-tête 1-8
Ceintures de sécurité 1-8
Système de détection des occupants 1-9
Réglage de rétroviseur 1-9
Réglage de volant de direction 1-10
Éclairage intérieur 1-10
Éclairage extérieur 1-11
Essuie-glace/Lave-glace 1-11
Commandes de la climatisation 1-13
Transmission 1-13

Fonctions du véhicule

Autoradio(s) 1-14
Autoradio satellite 1-16
Appareils audio portatifs 1-16
Bluetooth[MD] 1-16
Commandes de volant de direction 1-17
Commandes de volant de direction 1-17
Régulateur automatique de vitesse 1-17
Système Infodivertissement 1-18
Centralisateur informatique de bord 1-18
Caméra de vision arrière (RVC) 1-18
Assistance ultrasonique au stationnement 1-18
Prises d'alimentation 1-19
Système de télécommande universelle 1-19
Toit ouvrant 1-19
Cabriolet 1-20

Performance et entretien

Antipatinage/Contrôle de la stabilité électronique 1-20
Surveillance de la pression des pneus 1-21
Indicateur d'usure d'huile à moteur 1-21
Lavage du véhicule 1-22
Conduite pour une meilleure économie de carburant 1-22
Programme d'assistance routière 1-23
OnStar[MD] 1-23

Tableau de bord

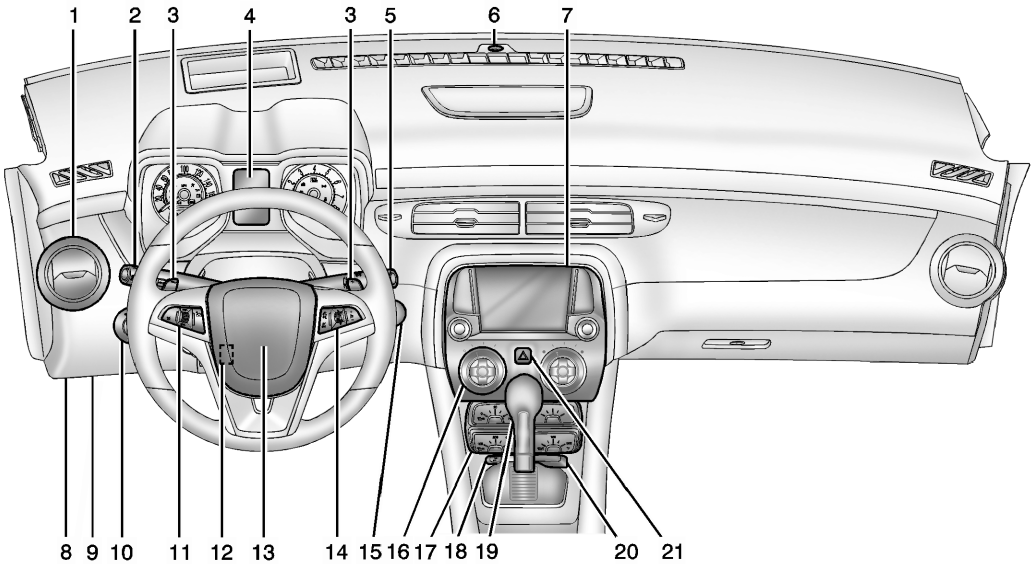

1. *Bouches d'air à la page 8-3*.
2. Levier de clignotants. Se reporter à *Feux de direction et de changement de voie à la page 6-5*.

   Inverseur feux de route/feux de croisement à la page 6-2.

   Appel de phares à la page 6-2.

   Boutons du centralisateur informatique de bord (CIB) (le cas échéant). Se reporter à la rubrique *Centralisateur informatique de bord (CIB) à la page 5-27*.
3. Tap Shift (déplacement par tapotements) (le cas échéant). Se reporter à *Boîte de vitesses automatique à la page 9-31*.
4. *Groupe d'instruments du tableau de bord à la page 5-8*.
5. *Essuie-glace/Lave-glace avant à la page 5-3*.
6. Capteur de lumière. Se reporter à *Système d'allumage automatique des phares à la page 6-3*.
7. *Infodivertissement à la page 7-1*.
8. Ouverture de capot (hors de vue). Se reporter à *Capot à la page 10-5*.
9. Connecteur de diagnostic (DLC) (invisible). Se reporter à *Témoin d'anomalie à la page 5-18*.
10. *Commandes d'éclairage extérieur à la page 6-1*.

    Feux antibrouillard avant à la page 6-5 (selon l'équipement).

    Commande d'éclairage du tableau de bord à la page 6-6.
11. *Régulateur de vitesse à la page 9-51*.
12. *Réglage du volant à la page 5-2*.
13. *Avertisseur sonore à la page 5-3*.
14. *Commandes au volant à la page 5-3*.
15. *Affichage tête haute (HUD) à la page 5-31* (selon l'équipement).
16. *Systèmes de climatisation à la page 8-1*.
17. *Indicateur de température de la boîte de vitesses (sauf ZL1) à la page 5-14*.

    Voltmètre à la page 5-15.

    Indicateur de température de l'huile moteur à la page 5-12.

    Indicateur de pression d'huile moteur à la page 5-11.
18. *Antipatinage/Contrôle de la stabilité électronique à la page 9-43*.

    Gestion de traction de performance (PTM). Voir *Mode de conduite sportive à la page 9-45* (modèle ZL1 uniquement).

19. Levier de vitesses. Se reporter à *Boîte de vitesses automatique à la page 9-31* ou *Boîte de vitesses manuelle à la page 9-38*.
20. *Prises de courant à la page 5-6*.
21. *Feux de détresse à la page 6-4*.

Information sur la conduite initiale

Cette section présente brièvement d'importantes caractéristiques qui peuvent ou non faire partie de votre véhicule.

Pour des informations plus détaillées, se reporter à chacune des caractéristiques décrites plus loin dans ce guide du propriétaire.

Système de télédéverrouillage

L'émetteur RKE peut fonctionner jusqu'à 20 m (65 pi) du véhicule. Il est possible de faire démarrer le moteur à 60 m (197 pi) de l'extérieur du véhicule.

L'émetteur RKE de télédéverrouillage peut avoir l'un des deux symboles pour l'ouverture à distance du coffre.



Avec démarrage à distance illustré

Appuyer sur le bouton de déverrouillage de la clé pour sortir la lame de la clé. La clé s'utilise dans le contact et toutes les serrures.



Appuyer sur pour déverrouiller la porte du conducteur ou toutes les portes.

Presser pour verrouiller toutes les portes.

La confirmation de verrouillage et de déverrouillage peut être personnalisée. Se reporter à *Personnalisation du véhicule à la page 5-49*.

Presser et maintenir ou HOLD pour ouvrir le coffre.

Appuyer et relâcher pour démarrer le localisateur du véhicule.

Maintenir enfoncé au moins trois secondes pour faire retentir l'alarme de panique.

Presser à nouveau pour arrêter l'alarme de panique.

Se reporter à *Clés à la page 2-1* et à *Fonctionnement du système de télédéverrouillage (RKE) à la page 2-3*.

Démarrage à distance du véhicule

Cette fonction en option permet de faire démarrer le moteur depuis l'extérieur du véhicule.

Démarrage du véhicule

1. Pointer l'émetteur RKE vers le véhicule.
2. Presser et relâcher .
3. Immédiatement après avoir complété l'étape 2, appuyer et maintenir pendant au moins quatre secondes ou jusqu'à ce que les feux clignotants clignotent.

Lorsque le moteur démarre, les feux de stationnement s'allument et restent allumés pendant que le moteur tourne. Les portes se verrouilleront et le système de commande de climatisation pourra s'activer.

Le moteur continuera à tourner pendant 10 minutes. Répéter les étapes pour un prolongement de 10 minutes. Le démarrage à distance peut être prolongé une fois.

Arrêt d'un démarrage à distance

Pour annuler un télédémarrage véhicule, appliquer l'une des procédures suivantes :

- Diriger l'émetteur de télédéverrouillage (RKE) vers le véhicule et maintenir enfoncé jusqu'à l'extinction des feux de stationnement.
- Allumer les feux de détresse.
- Mettre puis couper le contact.

Voir *Démarrage à distance du véhicule à la page 2-6*.

Serrures de porte

Pour verrouiller et déverrouiller une porte :

- Pour verrouiller la portière depuis l'intérieur, utiliser le bouton de verrouillage de portière en haut de la portière.
- Pour déverrouiller la portière de puis l'intérieur, tirer sur la poignée à une seule reprise. Le fait de tirer de nouveau sur la poignée permet d'ouvrir la portière.
- Depuis l'extérieur, tourner la clé dans le sens des aiguilles d'une montre ou dans le sens contraire des aiguilles d'une montre ou appuyer sur ou sur l'émetteur de télédéverrouillage (RKE). Se reporter à *Serrures de porte à la page 2-8* ou *Fonctionnement du système de télédéverrouillage (RKE) à la page 2-3*.

Portes à verrouillage électrique

Il y a un commutateur de verrouillage de portière électrique (option) sur le tableau de bord sur les panneaux de portières avant.

: Presser pour verrouiller les portes.

: Presser pour déverrouiller les portes.

Voir *Serrures de porte à commande électrique à la page 2-9*.

Déverrouillage du coffre

Pour ouvrir le coffre, appuyer sur le bouton de déverrouillage du coffre de la partie inférieure de la porte du conducteur. Ou, appuyer sur ou **HOLD** de l'émetteur d'accès sans clé à distance (RKE). Se reporter à *Coffre à la page 2-10*.

Réglage de siège

Sièges à commande manuelle

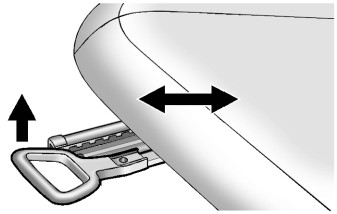

Pour régler le siège (si disponible) :

1. Lever la poignée située sous le siège pour le débloquer.
2. Faire glisser le siège et relâcher la poignée.
3. Essayer de déplacer le siège d'avant en arrière pour vérifier s'il est bloqué en place.

Voir *Réglage du siège à la page 3-3*.

Sièges à commande électrique

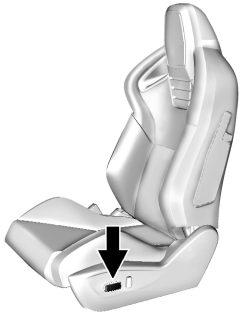

Siège haute performance illustré, autres sièges à commande électrique similaires

Pour régler un siège à commande électrique, selon l'équipement :

- Pour avancer ou reculer le siège, faire glisser la commande horizontale vers l'avant ou vers l'arrière.
- Pour lever ou abaisser la partie avant du coussin, déplacer la partie avant de la commande horizontale vers le haut ou vers le bas.
- Lever ou baisser l'ensemble du siège en déplaçant l'ensemble de la commande horizontale vers le haut ou le bas.

Voir *Réglage de siège à commande électrique à la page 3-4*.

Pour lever ou incliner le dossier du siège, incliner la commande verticale vers l'avant ou l'arrière. Voir *Inclinaison des dossiers de siège à la page 3-4*.

Sièges chauffants

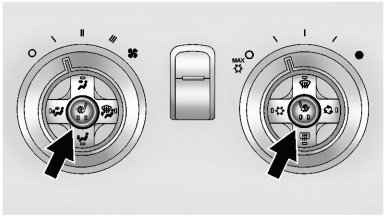

Si disponible, appuyer sur ou afin d'activer le chauffage de siège. Un témoin indique que la fonction est active.

Pour fonctionner, le moteur doit tourner.

Appuyer une fois sur le bouton pour la température la plus élevée. La température diminue à chaque pression, jusqu'à la désactivation. Les deux diodes allumées indiquent la température la plus élevée et une diode indique la température la plus basse.

Voir *Sièges avant chauffants à la page 3-6*.

Réglage d'appui-tête

Ne pas conduire avant l'installation et le réglage de l'appuie-tête pour tous les occupants.

Pour trouver une position assise confortable, modifier aussi peu que possible l'angle d'inclinaison du dossier de siège tout en gardant le siège et la hauteur de l'appuie-tête dans une position appropriée.

En cas de sièges haute performance, les appuis-tête de siège avant ne peuvent être réglés.

Se reporter à *Appuie-têtes à la page 3-2* et à *Réglage du siège à la page 3-3*.

Ceintures de sécurité

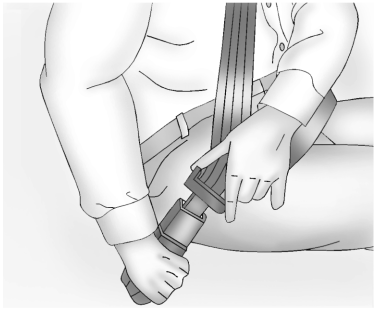

Se reporter aux sections suivantes pour une importante information sur l'utilisation correcte des ceintures de sécurité :

- *Ceintures de sécurité à la page 3-8*.
- *Comment porter correctement les ceintures de sécurité à la page 3-10*.
- *Ceinture baudrier à la page 3-11*.

- *Ancrages inférieurs et sangles pour enfants (système LATCH) à la page 3-41*.

Système de détection des occupants



États-Unis



Canada et Mexique

Le système de détection de passager désactive le sac gonflable frontal de passager extérieur avant dans certaines conditions. Le système de détection des occupants n'a d'incidence sur aucun autre sac gonflable. Se reporter à *Système de détection de passager à la page 3-25*.

Les lampes de témoin d'état de sac gonflable du passager sont visibles sur la console de pavillon au démarrage du véhicule. Se reporter à *Témoin d'état du sac gonflable du passager à la page 5-17*.

Réglage de rétroviseur

Extérieur

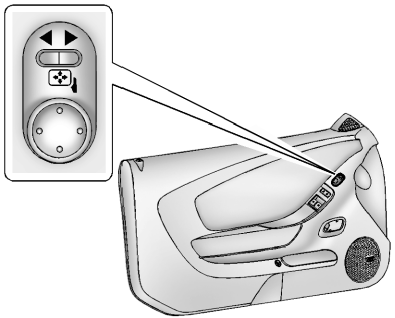

Modèle coupé illustré, décapotable similaire

Pour régler chaque rétroviseur :

1. Appuyer sur le commutateur pour sélectionner le rétroviseur côté conducteur ou côté passager.
2. Presser l'un des quatre côtés de (panneau de commande) pour régler le rétroviseur.

3. Régler chaque rétroviseur extérieur de manière à voir un peu les côtés du véhicule et la zone derrière celui-ci.

Voir *Rétroviseurs à commande électrique à la page 2-15*.

Intérieur

Régler le rétroviseur intérieur afin d'obtenir une vision claire de l'arrière du véhicule. Pour éviter l'éblouissement causé par les phares des véhicules venant par l'arrière, pousser la languette vers l'avant pour une utilisation diurne et la tirer pour une utilisation nocturne. Voir *Rétroviseur à commande manuelle à la page 2-16*.

Sur les véhicules qui en sont équipés, le rétroviseur intérieur à atténuation automatique réduit automatiquement l'éblouissement dû aux phares du véhicule situé derrière vous. La fonction d'atténuation est activée et le voyant s'allume chaque fois que le véhicule démarre. Voir *Rétroviseur à atténuation automatique à la page 2-17*.

Nettoyage du rétroviseur

Ne pas vaporiser directement du produit de nettoyage pour glace sur le rétroviseur. Utiliser un tissu doux humidifié à l'eau.

Réglage de volant de direction

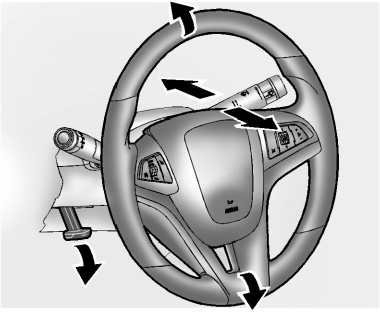

Pour régler le volant de direction :

1. Tirer le levier vers le bas.
2. Déplacer le volant vers le haut ou vers le bas.
3. Tirer le volant vers soi ou le pousser pour l'éloigner.
4. Tirer le levier vers le haut pour verrouiller le volant en place.

Ne pas régler le volant en roulant.

Éclairage intérieur

Plafonniers

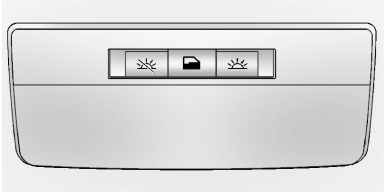

Les boutons de plafonnier sont situés au plafond, à proximité du rétroviseur.

Pour modifier les paramètres, appuyer sur :

: Éteint la lampe même si une porte est ouverte.

: Allume automatiquement la lampe lorsqu'une porte est ouverte.

: Allume la lampe.

Pour plus d'informations sur l'éclairage intérieur, se reporter à *Commande d'éclairage du tableau de bord à la page 6-6*.

Éclairage extérieur

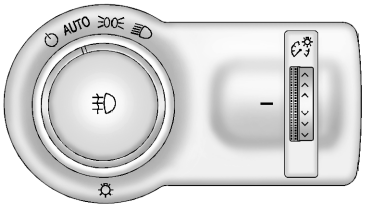

La commande d'éclairage extérieur se trouve sur le tableau de bord, du côté extérieur du volant de direction. Il y a quatre positions :

: Tourner brièvement à cette position pour désactiver ou réactiver la commande automatique des phares. Désactivée, la commande repasse en position AUTO.

AUTO (automatique): Allumage et extinction automatiques de l'éclairage extérieur en fonction de la luminosité extérieure.

: Allume les feux de stationnement avec tous les feux, sauf les phares.

: Allume les phares avec les feux de stationnement et l'éclairage du tableau de bord.

: Appuyer pour allumer ou éteindre les feux antibrouillard. Les feux antibrouillard s'allument avec les feux de stationnement, les feux arrière, les feux de gabarit, l'éclairage de la plaque d'immatriculation et celui du tableau de bord.

Se reporter à :

- *Commandes d'éclairage extérieur à la page 6-1*.
- *Feux de circulation de jour (FCJ) à la page 6-2*.
- *Feux antibrouillard avant à la page 6-5*.

Essuie-glace/Lave-glace

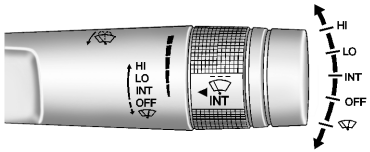

Le levier d'essuie-glace/de lave-glace avant est placé sur le côté droit de la colonne de direction. Lorsque le commutateur d'allumage occupe la position ACC/ ACCESSORY (accessoires) ou ON/ RUN (marche), déplacer le levier pour sélectionner la vitesse de l'essuie-glace.

1-12 En bref

HI (rapide): Utiliser pour des balayages rapides.

LO (lent): Utiliser pour des balayages lents.

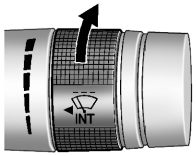

INT: Placer le levier jusqu'à la position INT pour des balayages intermittents, puis faire tourner la bande INT vers le haut pour augmenter la fréquence des balayages ou vers le bas pour diminuer cette fréquence.

OFF: Désactive les essuie-glaces.

: Pour un seul balayage, déplacer brièvement le levier vers le bas. Pour plusieurs balayages, maintenir le levier vers le bas.

: Tirer sur le levier d'essuie-glace avant vers vous pour projeter du liquide de lave-glace sur le pare-brise et activer l'essuie-glace.

Voir *Essuie-glace/Lave-glace avant à la page 5-3*.

Commandes de la climatisation

Ce système permet de commander le chauffage, le refroidissement, le dégivrage et la ventilation du véhicule.

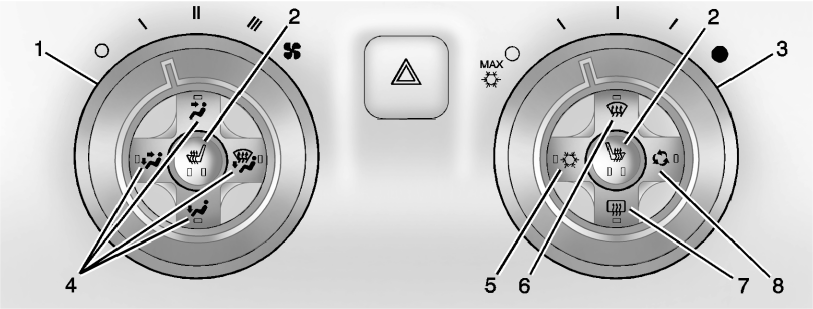

1. Commande du ventilateur
2. Sièges chauffants (si montés)
3. Régulateur de température
4. Commandes de mode de distribution d'air
5. Climatisation
6. Dégivrage
7. Désembueur de lunette arrière
8. Recyclage

Voir *Systèmes de climatisation à la page 8-1*.

Transmission

Boîte de vitesses automatique

Tap Shift (commandes au volant)

La sélection par impulsion permet au conducteur de commander manuellement la boîte automatique. Pour l'utiliser, le levier sélecteur doit être en mode manuel (M) ou en marche avant (D). Les véhicules équipés de cette fonction comportent des indications sur le volant.Les commandes se trouvent au dos du volant. Exercer une pression sur la commande du côté gauche pour rétrograder et sur celle du côté droit pour passer au rapport supérieur. Le rapport sélectionné s'affiche au centralisateur informatique de bord.

Mode de sélection de gamme électronique (ERS)

Les véhicules à code d'essieu GW8 sont dotés d'un mode ERS. Le mode ERS permet de sélectionner la limite de rapport supérieur de la boîte de vitesses en mode de

sélection de rapport entièrement automatique. Ceci permet de contrôler la vitesse du véhicule en descente ou lors de la traction d'une remorque. Le véhicule est doté d'un indicateur de position de changement de vitesse électronique intégré au tableau de bord. Lorsque le mode ERS est utilisé, un numéro s'affiche à côté du M, indiquant le rapport maximum autorisé.

Mode d'emploi :

1. Déplacer le levier de vitesse en position M (mode manuel).
2. Presser les boutons plus/moins situés à l'arrière du volant pour augmenter ou diminuer la gamme de rapports disponible.

Voir *Mode manuel à la page 9-35*.

Boîte de vitesses manuelle

Message de passage de première (1) en quatrième (4) (V8 uniquement)

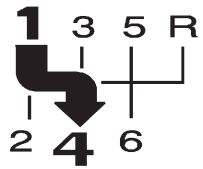

Lorsque ce témoin s'allume, on ne peut passer que de la première (1) à la quatrième (4), plutôt que de la première (1) à la deuxième (2). Le message s'affiche au centralisateur informatique de bord. Voir *Boîte de vitesses manuelle à la page 9-38*.

Fonctions du véhicule

Autoradio(s)

VOL/ ⏻ : Presser pour mettre le système en/hors fonction. Tourner pour augmenter ou diminuer le volume.

RADIO/BAND (radio/bande): Presser pour choisir FM, AM ou SiriusXM^{MD} (selon l'équipement).

MENU/SELECT (menu/sélection): Tourner pour sélectionner les stations.

SEEK (recherche) ⏮ : Presser pour chercher la station de radio ou la piste précédente.

SEEK (recherche) ⏭ : Presser pour chercher la station de radio ou la piste suivante.

Boutons 1-6: Presser pour enregistrer et sélectionner les stations favorites.

INFO: Presser pour voir les informations disponibles sur la station ou la piste actuelle.

Pour plus d'informations à ce sujet et sur les autres fonctions de la radio, se reporter à *Vue d'ensemble à la page 7-3*.

Mémorisation d'un émetteur favori

Des émetteurs sur toutes les bandes peuvent être mémorisés dans des listes de favoris dans n'importe quel ordre. Il est possible de mémoriser jusqu'à six émetteurs dans chaque page de favoris et de régler le nombre de pages de favoris disponibles.

Pour mémoriser l'émetteur à une position de la liste, appuyer sur le bouton numérique correspondant 1-6 jusqu'à ce que l'émetteur puisse être entendu à nouveau.

Pour de plus amples informations, se reporter à « Mémorisation et récupération des favoris » dans *Radio AM-FM à la page 7-9*.

Réglage de l'horloge

Réglage du temps

Le menu de l'horloge peut uniquement être utilisé lorsque la radio est allumée et lorsque le commutateur d'allumage est en position ON/RUN (en fonction/marche) or ACC/ACCESSORY (accessoires).

1. Presser le bouton CONFIG (configuration).
2. Sélectionner les paramètres d'heure et de date.
3. Sélectionner le réglage de l'heure.
4. Faire tourner le bouton MENU/SELECT pour déplacer la barre éclairée.
5. Presser le bouton MENU/SELECT pour sélectionner la valeur suivante.
6. Pour sauvegarder l'heure ou la date et retourner au menu Réglages de l'heure et de la date, presser le bouton ⇦ BACK (retour) à tout moment ou presser le bouton MENU/SELECT (menu/sélection) après le réglage des minutes.

Sélection du Format 12/24 (12/24 heures)

1. Presser le bouton CONFIG (configuration).
2. Sélectionner les paramètres d'heure et de date.
3. Mettre en évidence le format d'heure 12/24.
4. Presser le bouton MENU/SELECT pour sélectionner le format d'affichage 12 ou 24 heures.

Pour obtenir des explications sur le réglage de l'horloge, se reporter à *Horloge à la page 5-5*.

Autoradio satellite

Les véhicules dotés d'un récepteur radio satellite SiriusXM[MD] et d'un abonnement radio satellite SiriusXM valide peuvent recevoir les programmes SiriusXM.

Service de radio par satellite SiriusXM

SiriusXM est un service de radiodiffusion par satellite couvrant les 48 États contigus des États-Unis et 10 provinces canadiennes. Les radios satellites SiriusXM proposent, avec un son de qualité numérique, un vaste éventail de programmes et musiques exempts de coupures publicitaires, et ce, d'une côte à l'autre. Des frais de service sont requis pour la réception des services SiriusXM.

Se reporter à :

- www.siriusxm.com ou appeler le numéro 1-866-635-2349 (États-Unis).
- www.xmradio.ca ou appeler le numéro 1-877-209-0079 (Canada).

Voir *Radio satellite à la page 7-11*.

Appareils audio portatifs

Ce véhicule peut être équipé d'une entrée auxiliaire de 3,5 mm (1/8 po) et d'un port USB dans le compartiment de la console centrale. Il est possible de brancher des appareils externes, comme un iPod[MD], un ordinateur portable, un baladeur MP3 et une clé USB, selon le système audio.

Voir *Appareils auxiliaires à la page 7-19*.

Bluetooth[MD]

Le système Bluetooth[MD] permet aux utilisateurs possédant un téléphone cellulaire compatible Bluetooth de faire et de recevoir des appels mains libres en utilisant le système audio et les commandes du véhicule.

Le téléphone cellulaire compatible Bluetooth doit être simulé avec le système Bluetooth du véhicule avant d'être utilisé dans le véhicule. Certains téléphones cellulaires ne sont pas compatibles.

Voir *Bluetooth (reconnaissance vocale) à la page 7-31* ou *Bluetooth (Commandes d'Infodivertissement) à la page 7-27* ou *Bluetooth (vue d'ensemble) à la page 7-25*.

Commandes de volant de direction

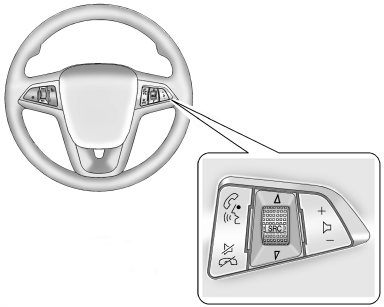

Certaines commandes audio peuvent s'effectuer au volant.

/ : Presser pour accéder aux systèmes Bluetooth ou OnStar s'ils sont disponibles.

/ : Appuyer pour réduire au silence les haut-parleurs du véhicule uniquement. Réappuyer pour retrouver le son. Sur les véhicules équipés de systèmes OnStar ou Bluetooth, appuyer pour rejeter un appel entrant ou pour terminer un appel en cours.

SRC : Presser pour sélectionner une source audio.

Tourner vers le haut ou le bas pour sélectionner l'émetteur radio favori ou la piste de CD ou de MP3.

+ -: Presser + pour augmenter le volume ; presser - pour le diminuer.

Voir *Commandes au volant à la page 5-3*.

Commandes de volant de direction

Le système infodivertissement peut être actionné en utilisant les commandes au volant. Se reporter à la description des commandes au volant du manuel infodivertissement.

Régulateur automatique de vitesse

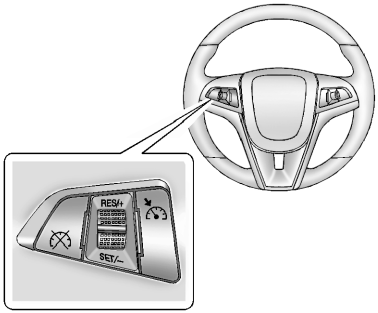

: Mettre en marche et arrêter le régulateur de vitesse automatique. Un témoin blanc s'allume au groupe d'instruments lorsque le régulateur de vitesse automatique fonctionne.

: Appuyer pour désactiver le régulateur de vitesse sans effacer les paramètres de la vitesse de la mémoire.

RES/+: Déplacer brièvement la molette pour reprendre une vitesse précédemment réglée ou la maintenir relevée pour accélérer. Si le régulateur de vitesse est déjà actif, l'utiliser pour augmenter la vitesse du véhicule.

SET/–: Déplacer brièvement la molette vers le bas pour régler la vitesse et activer le régulateur de vitesse. Si le régulateur de vitesse est déjà actif, l'utiliser pour diminuer la vitesse du véhicule.

Voir *Régulateur de vitesse à la page 9-51*.

Système Infodivertissement

Se reporter au manuel d'infodivertissement pour des informations sur la radio, les lecteurs audio, le téléphone, le système de navigation et la reconnaissance vocale. Ce manuel comprend également des informations sur les réglages et les applications téléchargeables (selon l'équipement).

Centralisateur informatique de bord

L'affichage du CIB se trouve au centre du tableau de bord. Il indique l'état de nombreux systèmes du véhicule. Les commandes du CIB se trouvent sur le levier de clignotant.

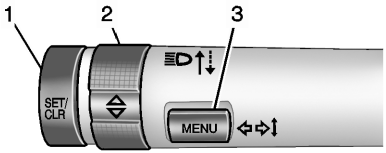

1. **SET/CLR (régler/effacer) :** Appuyer pour régler ou appuyer et maintenir enfoncé pour effacer l'élément de menu affiché.
2. △ / ▽**:** Utiliser la bande pour faire défiler les éléments de chaque menu.
3. **MENU :** Appuyer pour afficher les menus du CIB. Ce bouton sert aussi à revenir à l'écran précédemment affiché sur le CIB ou à le quitter.

Voir *Centralisateur informatique de bord (CIB) à la page 5-27*.

Caméra de vision arrière (RVC)

Si elle fait partie de l'équipement, la caméra arrière (RVC) affiche une vue de la zone située derrière le véhicule sur l'affichage du système d'infodivertissement, lorsque le véhicule est mis sur R (marche arrière).

Voir *Caméra de vision arrière (RVC) à la page 9-56*.

Assistance ultrasonique au stationnement

Selon l'équipement, ce système utilise des capteurs sur le pare-chocs arrière pour assister au stationnement et éviter des

obstacles en marche arrière (R). Il fonctionne en dessous de 8 km/h (5 milles/h). L' assistance au stationnement arrière à ultrasons (URPA) utilise des signaux sonores pour fournir des informations sur la distance et le système.

Pour assurer leur bon fonctionnement, les capteurs sur le pare-chocs arrière du véhicule doivent être maintenus propres.

Voir *Assistance ultrasonique au stationnement à la page 9-54*.

Prises d'alimentation

Il y a deux prises de courant pour accessoires. Une des prises se trouve sous les commandes de climatisation et l'autre dans la console centrale de rangement. Elles peuvent être utilisées pour brancher un appareil électrique, comme un téléphone portable ou un lecteur MP3.

Les prises pour accessoires ne fonctionnent pas quand la clé est retirée du contact et que la porte du conducteur est ouverte, pour protéger la batterie.

Voir *Prises de courant à la page 5-6*.

Système de télécommande universelle

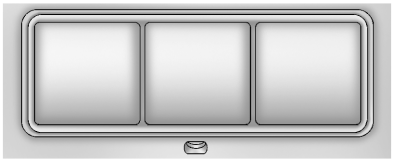

Ce système permet de remplacer jusqu'à trois télécommandes utilisées pour activer des dispositifs tels qu'une porte de garage, un système de sécurité et un éclairage de la maison.

Lire complètement les instructions avant de tenter de programmer le système de télécommande universelle. En raison des étapes à suivre, il peut être nécessaire de se faire aider par une autre personne lors de la programmation du système de télécommande universelle.

Voir *Système de télécommande universelle à la page 5-53*.

Toit ouvrant

Le contact doit être en position ON/RUN (en fonction/marche), ACC/ACCESSORY (accessoires), ou bien la prolongation d'alimentation des accessoires (RAP) doit être activée pour actionner le toit ouvrant. Se reporter à *Prolongation de l'alimentation des accessoires (RAP) à la page 9-25*.

En cas de toit ouvrant, le commutateur se trouve sur la console de pavillon.

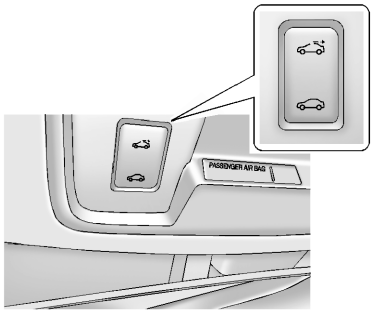

Ouvrir/Fermer: Presser et maintenir l'arrière ou l'avant du commutateur pour ouvrir ou fermer le toit ouvrant.

Ouverture Express: Presser et relâcher deux fois l'arrière du commutateur pour ouvrir rapidement le toit ouvrant.

Ventilation: Presser et relâcher l'arrière du commutateur pour mettre le toit ouvrant en position de ventilation.

Cabriolet

Le toit amovible (option) peut être abaissé et rangé derrière le siège arrière. Pour le mode d'emploi, se reporter à *Toit décapotable à la page 2-22*.

Performance et entretien

Antipatinage/Contrôle de la stabilité électronique

Le système de traction asservie limite le patinage des roues. Le système est activé automatiquement au démarrage.

Le système StabiliTrak contribue au contrôle de la direction du véhicule dans les situations difficiles. Le système est mis en fonction automatiquement à chaque démarrage.

- Pour désactiver la traction asservie, presser et relâcher le bouton TCS (système de contrôle de traction)/ StabiliTrak OFF situé sur la console devant le levier de vitesses. (VC) s'allume.
- Presser de nouveau sur le bouton TCS/Stabilitrak pour réactiver la traction asservie.

- Pour désactiver la traction asservie et le contrôle électronique de la stabilité, maintenir enfoncé le bouton TCS (système de contrôle de traction)/StabiliTrak OFF situé sur la console devant le levier de vitesses. et OFF s'allume.
- Appuyer à nouveau sur le bouton TCS/StabiliTrak pour réactiver les deux systèmes.

Voir *Antipatinage/Contrôle de la stabilité électronique à la page 9-43*.

Surveillance de la pression des pneus

Ce véhicule peut être équipé d'un système de surveillance de la pression des pneus (TPMS).



Le témoin du système de surveillance de la pression des pneus (TPMS) signale une perte importante de pression de l'un des pneus du véhicule. Si le témoin s'allume, arrêtez-vous le plus tôt possible et gonflez le pneu à la pression recommandée, figurant dans l'étiquette d'information sur les des pneus et le chargement du véhicule. Se reporter à *Limites de charge du véhicule à la page 9-14*. Le témoin demeure allumé tant que la pression du pneu n'a pas été corrigée.

Le témoin de faible pression des pneus peut s'allumer par temps froid, lors du premier démarrage du véhicule, puis s'éteindre pendant la conduite. Ceci peut être une première indication que la pression des pneus diminue et qu'il convient de gonfler les pneus à la pression correcte.

Le système de surveillance de la pression des pneus ne remplace pas l'entretien mensuel normal des pneus. Maintenir la bonne pression des pneus.

Voir *Système de surveillance de la pression des pneus à la page 10-68*.

Indicateur d'usure d'huile à moteur

Le système de durée de vie de l'huile moteur calcule la durée de vie sur base de l'utilisation du véhicule et affiche le message Vidange huile moteur nécessaire lorsqu'il est temps de remplacer l'huile moteur et le filtre. Le système de durée de vie de l'huile doit être réinitialisé à 100% après la vidange.

Réinitialisation du système de durée de vie de l'huile

1. Afficher Durée de vie restante, huile sur le CIB. Se reporter à *Centralisateur informatique de bord (CIB) à la page 5-27*.
2. Appuyer sur le bouton SET/CLR (Initialiser/effacer) du CIB pendant que l'affichage de la durée de vie de l'huile est actif. La durée de vie de l'huile passe à 100 %.

Le système de durée de vie de l'huile peut être réinitialisé aussi comme suit :

1. Tourner le commutateur d'allumage en position ON/RUN (en fonction/marche) sans faire démarrer le moteur.
2. Enfoncer complètement et relâcher l'accélérateur trois fois en cinq secondes.

Voir *Indicateur d'usure de l'huile moteur à la page 10-16*.

Lavage du véhicule

⚠ Attention

Certaines stations de lavage automatique de voiture peuvent endommager le véhicule, les roues, la capote (option). Les stations de lavage automatique sont déconseillées étant donné le manque d'espace pour le soubassement et/ou la largeur des roues et pneus arrière. Se reporter à la description du lavage du véhicule, sous *Entretien extérieur à la page 10-106*.

Conduite pour une meilleure économie de carburant

Les habitudes de conduite peuvent affecter la consommation. Voici quelques conseils de conduite permettant de diminuer au mieux la consommation.

- Éviter les départs rapides et accélérer en douceur.
- Freiner progressivement et éviter les arrêts brusques.
- Éviter de faire tourner le moteur au ralenti pendant de longues périodes.
- Lorsque les conditions routières et météorologiques le permettent, utiliser le régulateur de vitesse.
- Respecter toujours les limitations de vitesse ou rouler plus lentement lorsque les conditions l'exigent.
- Maintenir les pneus à la pression correcte.

- Combiner plusieurs trajets en un seul.
- Remplacer les pneus du véhicule par des pneus de même spécification TPC, qui figure sur la paroi du pneu, à côté de la taille.
- Respecter les programmes d'entretien préconisés.

Programme d'assistance routière

États-Unis : 1-800-243-8872

Utilisateurs TTY (États-Unis seulement) : 1-888-889-2438

Canada : 1-800-268-6800

Les nouveaux propriétaires de Chevrolet sont automatiquement inscrits au Programme d'assistance routière.

Voir *Programme d'assistance routière à la page 13-6*.

OnStar[MD]

Ce véhicule peut être équipé en option d'un système embarqué complet qui permet la connexion à un conseiller vivant en cas d'urgence, pour la sécurité, la navigation, la connexion et le diagnostic. Se reporter à *Présentation OnStar à la page 14-1*.

✍ NOTES

Clés, portes et glaces

Clés et serrures
Clés 2-1
Système de télédéverrouillage 2-2
Fonctionnement du système de télédéverrouillage 2-3
Démarrage à distance du véhicule 2-6
Serrures de porte 2-8
Portes à verrouillage électrique 2-9
Verrouillage temporisé 2-9
Verrouillage central 2-10
Dispositif antiverrouillage 2-10

Portes
Coffre 2-10

Sécurité du véhicule
Sécurité du véhicule 2-12
Système d'alarme du véhicule 2-12
Dispositif antidémarrage 2-14
Fonctionnement du dispositif antidémarrage 2-14

Rétroviseurs extérieurs
Rétroviseurs convexes 2-15
Rétroviseurs électriques 2-15
Rétroviseurs chauffants 2-16
Rétroviseur à atténuation automatique 2-16

Rétroviseurs intérieurs
Rétroviseurs intérieurs 2-16
Rétroviseur à commande manuelle 2-16
Rétroviseur à gradation automatique 2-17

Glaces
Glaces 2-17
Glaces électriques 2-17
Pare-soleil 2-20

Pavillon
Toit ouvrant 2-20
Toit décapotable 2-22

Clés et serrures

Clés

⚠ Avertissement

Laisser la clé de contact dans un véhicule avec des enfants peut s'avérer dangereux pour plusieurs raisons. Les enfants ou d'autres personnes peuvent subir des blessures graves, voire mortelles. Ils peuvent actionner les lève-glaces électriques ou d'autres commandes ou même faire bouger le véhicule. Les glaces fonctionneront si la clé est dans le commutateur d'allumage et les enfants peuvent être gravement blessés ou tués s'ils sont happés par une fenêtre se refermant. Ne pas laisser les clés dans un véhicule en présence d'enfants.

2-2 Clés, portes et glaces



La clé intégrée à l'émetteur de télédéverrouillage (RKE) peut être utilisée pour l'allumage et toutes les serrures.

S'il devient difficile de tourner la clé, vérifier la présence de débris sur la lame de clé. La nettoyer périodiquement à l'aide d'une brosse ou d'un pic.



Appuyer sur le bouton de libération de clé (key release) de l'émetteur RKE pour sortir la clé. Appuyer sur le bouton et la lame de la clé pour la rentrer.

S'il devient difficile de tourner la clé dans le contact, vérifier la présence de débris sur la lame de la clé. La nettoyer périodiquement à l'aide d'une brosse ou d'un pic.

Contacter le concessionnaire si une nouvelle clé s'avère nécessaire.

Si le véhicule est verrouillé avec les clés à l'intérieur, se reporter à *Programme d'assistance routière à la page 13-6*.

En cas d'abonnement actif à OnStar, un conseiller OnStar peut déverrouiller le véhicule à distance. Se reporter à *Présentation OnStar à la page 14-1*.

Système de télédéverrouillage

Voir *Déclaration de fréquences radio à la page 13-18*.

Si de la portée de l'émetteur RKE diminue :

- Vérifier la distance. L'émetteur peut être trop loin du véhicule.
- Vérifier l'emplacement. D'autres véhicules ou objets pourraient bloquer le signal.
- Contrôler la pile de l'émetteur. Se reporter à « Remplacement de pile » plus loin dans cette section.

- Si l'émetteur ne fonctionne toujours pas bien, consulter votre concessionnaire ou un technicien qualifié pour le faire réparer.

Fonctionnement du système de télédéverrouillage

L'émetteur d'accès sans clé à distance (RKE) peut fonctionner jusqu'à 20 m (65 pi) du véhicule. En cas de démarrage à distance, le moteur peut démarrer jusqu'à 60 m (197 pi) à l'extérieur du véhicule.

D'autres circonstances peuvent affecter le fonctionnement de l'émetteur, voir *Système de télédéverrouillage (RKE) à la page 2-2*.

L'émetteur RKE de télédéverrouillage peut avoir l'un des deux symboles pour le déverrouillage du coffre à distance.



Avec démarrage à distance illustré

(verrouillage): Presser pour verrouiller toutes les portes.

Les lampes indicatrices de clignotant peuvent clignoter et/ou le klaxon peut retentir pour indiquer le verrouillage. Se reporter à « Information en retour de verrouillage » sous *Personnalisation du véhicule à la page 5-49*.

Si la porte du passager est ouverte lorsque est pressé, toutes les portes se verrouillent.

Si la porte du conducteur est ouverte lorsque est pressé, toutes les portes se verrouillent à l'exception de la porte du conducteur, si la fonction a été activée lors de la personnalisation du véhicule.

Une pression sur peut également armer le système antivol. Se reporter à *Système d'alarme du véhicule à la page 2-12*.

(déverrouillage): Appuyer pour déverrouiller la porte du conducteur ou toutes les portes. Se reporter à « Options de déverrouillage de porte » sous *Personnalisation du véhicule à la page 5-49*.

Les lampes indicatrices de clignotant peuvent clignoter et/ou le klaxon peut retentir pour indiquer le déverrouillage. Se reporter à « Information en retour de déverrouillage (feux) » sous *Personnalisation du véhicule à la page 5-49*.

Une pression de désarmera le système antivol. Se reporter à *Système d'alarme du véhicule à la page 2-12*.

ou HOLD (déverrouillage du coffre à distance): Presser et maintenir pour ouvrir le coffre.

(système de localisation de véhicule/alarme): Appuyer et relâcher pour activer le localisateur de véhicule. Les feux extérieurs clignotent et l'avertisseur sonore retentit à trois reprises.

Presser et maintenir pendant au moins trois secondes pour déclencher l'alarme d'urgence. Le klaxon retentit et les clignotants se déclenchent jusqu'à ce que soit à nouveau pressé ou que la clé soit placée dans le commutateur d'allumage et tournée en position ON/RUN (marche).

(télédémarrage véhicule):

Selon l'équipement, appuyer sur et le relâcher, puis immédiatement presser et maintenir enfoncé pendant au moins quatre secondes pour démarrer le moteur depuis l'extérieur du véhicule au moyen de l'émetteur RKE. Voir *Télédémarrage véhicule à la page 2-6*.

Les boutons des touches sont désactivés lorsqu'une clé se trouve dans l'allumage.

Programmation d'émetteurs pour le véhicule

Seuls les émetteurs RKE programmés pour ce véhicule fonctionneront. Si un émetteur est perdu ou volé, un émetteur de remplacement peut être acheté et programmé par votre concessionnaire. Lorsqu'un émetteur de remplacement est programmé pour ce véhicule, tous les émetteurs restants doivent également être reprogrammés. Tout émetteur perdu ou volé ne fonctionnera plus une fois le nouvel émetteur programmé.

Programmation à partir d'un émetteur reconnu

Pour programmer une nouvelle clé :

1. Insérer la clé d'origine déjà programmée dans le contact et la faire tourner en position ON/RUN (en fonction/marche).
2. Tourner la clé en position LOCK/OFF (verrouillage/hors fonction) et la retirer du contact.

3. Insérer la nouvelle clé à programmer et la tourner à la position ON/RUN (marche) dans les cinq secondes.

   Le témoin de sécurité s'éteint une fois la clé programmée.

4. Répéter les étapes 1 à 3 si d'autres clés doivent être programmées.

Si une clé est perdue ou endommagée, adressez-vous à votre concessionnaire pour en faire produire une nouvelle.

Programmation sans émetteur reconnu

Programmer une nouvelle clé sur le véhicule lorsqu'aucune clé n'est reconnue. La règlementation canadienne exige que les propriétaires consultent leur concessionnaire.

Si aucune clé reconnue n'est actuellement disponible, suivre cette procédure pour programmer la première clé.

Cette procédure prend environ 30 minutes pour la première clé. Le véhicule doit être coupé et vous devez disposer de toutes les clés que vous voulez programmer.

1. Insérer la nouvelle clé du véhicule dans le contact.
2. Mettre en position ON/RUN (en fonction/marche). Le témoin de sécurité s'allume.
3. Attendre 10 minutes jusqu'à ce que le témoin de sécurité s'éteigne.
4. Tourner la clé de contact en position LOCK/OFF (arrêt/verrouillage).
5. Recommencer les étapes 2-4 deux fois supplémentaires. Après la troisième fois, mettre en position ON/RUN (en fonction/marche). La clé est apprise et toutes les clés précédemment connues ne fonctionnent plus sur ce véhicule.

Les clés restantes peuvent être apprises en suivant la procédure « Programmation avec un émetteur reconnu ».

Remplacement de la pile

⚠ Attention

Lors du remplacement de la pile, ne pas toucher les circuits de la télécommande. L'électricité statique du corps pourrait endommager la télécommande.

La pile n'est pas rechargeable. Pour le remplacement de la pile :

1. Sortir la lame de la clé et ouvrir le couvercle de batterie au dos de l'émetteur en le soulevant avec le doigt.
2. Retirer la pile usagée en poussant sur la pile et en la glissant vers la lame de la clé.
3. Insérer la nouvelle pile, le côté positif étant orienté vers le haut. Pousser la pile vers le bas

jusqu'à ce qu'elle tienne en place. Remplacer avec une pile CR2032 ou une pile équivalente.

4. Emboîter le couvercle de la pile sur l'émetteur.

Démarrage à distance du véhicule

Selon l'équipement, cette fonction permet de faire démarrer le moteur depuis l'extérieur du véhicule.

(télédémarrage véhicule): Ce bouton se trouve sur l'émetteur RKE si équipé du démarrage à distance.

Le système de climatisation utilise les paramètres précédents pendant le démarrage à distance. Le système de désambuage arrière peut se mettre en marche lors d'un démarrage à distance en fonction des conditions ambiantes froides. Le témoin de buée arrière ne s'allume pas pendant le démarrage à distance. Si le véhicule est équipé de sièges chauffants, ils peuvent également être activés pendant le démarrage à distance.

Les lois peuvent restreindre l'utilisation du démarrage à distance. Certaines lois exigent par exemple que le véhicule soit dans le champ de vision de l'utilisateur lorsqu'il procède au démarrage à distance. Vérifier les règlements locaux.

D'autres circonstances peuvent affecter le fonctionnement de l'émetteur, voir *Système de télédéverrouillage (RKE) à la page 2-2*.

Démarrage du véhicule en utilisant la fonction de télédémarrage

Pour démarrer le véhicule en utilisant la fonction de télédémarrage :

1. Pointer l'émetteur RKE vers le véhicule.
2. Presser et relâcher .
3. Immédiatement après l'étape 2, appuyer et maintenir enfoncé la pendant au moins quatre secondes ou jusqu'à ce que les clignotants clignotent. Ce clignotement confirme la réception de la demande de démarrage à distance du véhicule.

   Lorsque le moteur démarre, les feux de stationnement s'allument et restent allumés pendant que le moteur tourne. Les portes du véhicule se verrouilleront et le système de commande de climatisation pourra s'activer.

   Le moteur continuera à tourner pendant 10 minutes. Répéter les étapes pour un prolongement de 10 minutes. Le démarrage à distance peut être prolongé une fois.

Insérer la clé et la tourner en position ON/RUN (sous tension/marche) avant de démarrer.

Temps de fonctionnement prolongé du moteur

La durée de fonctionnement du moteur peut aussi être prolongée de 10 minutes supplémentaires si pendant les 10 premières minutes, les étapes 1–3 sont répétées pendant que le moteur tourne encore. Ceci fournit un total de fonctionnement de 20 minutes.

Il ne peut y avoir qu'une seule extension de télédémarrage.

Lorsque le démarrage à distance est prolongé, la seconde période de 10-minutes s'ajoute à la première période de 10 minutes pour un total de 20 minutes.

Il est possible d'effectuer au maximum deux télédémarrages (ou un télédémarrage et une extension) entre les cycles d'allumage.

Le commutateur d'allumage doit être mis en position ON/RUN/START (en fonction/marche/démarrage), puis de nouveau en position OFF (hors fonction) avant tout nouveau démarrage à distance.

Arrêt d'un démarrage à distance

Pour annuler un télédémarrage véhicule, faire l'une des actions suivantes :

- Diriger l'émetteur de télédéverrouillage (RKE) vers le véhicule et presser et maintenir ↻ jusqu'à l'extinction des feux de stationnement.
- Allumer les feux de détresse.
- Mettre le contact puis le couper.

Conditions de non-fonctionnement du télédémarrage

Le télédémarrage ne fonctionne pas si :

- La clé est dans le contact.
- Le capot n'est pas fermé.
- Les feux de détresse sont allumés.
- Le dispositif antipollution présente une défectuosité.
- La température du liquide de refroidissement du moteur est trop élevée.
- La pression d'huile est basse.
- Deux télédémarrages véhicule, ou un télédémarrage véhicule avec extension, ont déjà été utilisés.
- Le véhicule n'est pas en position de stationnement (P).

Serrures de porte

⚠ Avertissement

Des portes non verrouillées peuvent être dangereuses.

- Des passagers, et spécialement des enfants, peuvent facilement ouvrir les portes et tomber à l'extérieur du véhicule en train de rouler. Les probabilités d'éjection hors du véhicule lors d'une collision augmentent si les portes ne sont pas verrouillées. Par conséquent, tous les passagers devraient porter correctement leurs ceintures de sécurité et les portes devraient être verrouillées chaque fois que le véhicule roule.
- De jeunes enfants se trouvant dans des véhicules déverrouillés peuvent se trouver dans l'impossibilité

(Suite)

Avertissement (Suite)

d'en sortir. Un enfant peut avoir à subir une chaleur extrême et souffrir de blessures définitives ou même mourir d'un coup de chaleur. Toujours verrouiller le véhicule en le quittant.

- Des gens de l'extérieur peuvent facilement pénétrer dans un véhicule dont les portes ne sont pas verrouillées lorsque celui-ci ralentit ou s'arrête. Le verrouillage des portes peut empêcher que cela ne se produise.

Serrure de porte manuelle

Verrouiller les portes de l'intérieur du véhicule en enfonçant le bouton de verrouillage de porte placé au sommet de la porte.

Les portes peuvent également être déverrouillées de l'intérieur en tirant sur la manette de porte. Tirer à nouveau sur la manette pour déverrouiller la porte.

Seule la porte du conducteur est équipée d'un barillet à clé. Déverrouiller la porte depuis l'extérieur en faisant tourner la clé dans le sens inverse des aiguilles d'une montre.

Verrouiller toutes les portes depuis l'extérieur en tournant la clé dans le sens des aiguilles d'une montre.

Le barillet de serrure de porte tourne librement lorsqu'une mauvaise clé est utilisée, ou si la clé correcte n'est pas totalement insérée. La rotation libre de la serrure empêche l'ouverture forcée de la serrure.

Pour rétablir la serrure, la redresser en position verticale avec la clé correcte totalement insérée. Retirer la clé et l'insérer à nouveau.

Si ceci ne rétablit pas la serrure, tourner la clé à mi-course dans le barillet et répéter la procédure de rétablissement.

Portes à verrouillage électrique

Il existe un commutateur de serrure de porte à commande électrique sur le tableau de bord et sur les panneaux de porte avant.

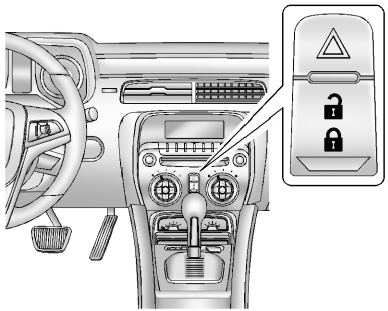

Tableau de bord

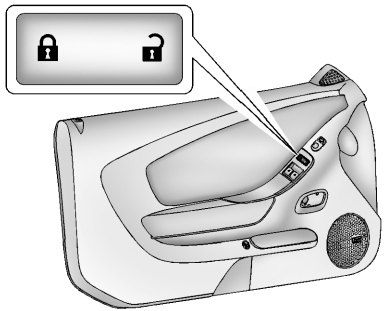

Panneaux de portière avant

(verrouillage): Presser pour verrouiller les portes.

(déverrouillage): Presser pour déverrouiller les portes.

Pour programmer les serrures de porte à commande électrique, voir *Personnalisation du véhicule à la page 5-49*.

Verrouillage temporisé

Cette fonction diffère le verrouillage des portes de cinq secondes après la fermeture de toutes les portes.

Lorsque est pressé sur le commutateur de serrure électrique de porte pendant que la porte est ouverte, une sonnerie retentit trois fois pour indiquer que le verrouillage différé est actif.

Les portes se verrouillent automatiquement cinq secondes après la fermeture de toutes les portes. Si une porte est rouverte avant ce temps, la minuterie de cinq secondes est réinitialisée quand toutes les portes sont fermées à nouveau.

Appuyer sur sur le commutateur de serrure de porte ou appuyer sur sur l'émetteur RKE pour verrouiller les portes immédiatement.

Cette fonction peut aussi être programmée. Se reporter à *Personnalisation du véhicule à la page 5-49*.

Verrouillage central

Lorsque les portes sont fermées, le contact activé et le levier de changement de vitesses hors de la position de stationnement (P) sur la boîte de vitesses automatique, ou que la vitesse du véhicule est supérieure à 13 km/h (8 mi/h) avec la boîte de vitesses automatique, les portes se verrouillent.

Pour déverrouiller les portes :

- Appuyer sur (déverrouillage) du commutateur de verrouillage électrique des portes.
- Si le véhicule est équipé d'une boîte de vitesses automatique, placer le levier de vitesse en position de stationnement (P).
- Si le véhicule est équipé d'un boîte de vitesses manuelle, retirer la clé du commutateur d'allumage au stationnement.

Le déverrouillage de portière automatique peut être programmé au moyen du centralisateur informatique de bord (CIB). Se reporter à *Personnalisation du véhicule à la page 5-49*.

Dispositif antiverrouillage

Si le contact est coupé et si la fonction anti-déverrouillage de porte déverrouillée est tournée en position de marche, et la porte de conducteur est ouverte et que le verrouillage de porte est demandé en utilisant le commutateur de serrure de porte ou l'émetteur RKE, toutes les portes se verrouillent et seule la porte du conducteur se déverrouille. La fonction anti-déverrouillage de porte déverrouillée peut être activée ou désactivée en utilisant les menus de personnalisation du véhicule. Se reporter à *Personnalisation du véhicule à la page 5-49*.

Portes

Coffre

⚠ Avertissement

Les gaz d'échappement peuvent pénétrer dans le véhicule s'il est conduit avec le hayon ou le coffre ouvert, ou avec un objet qui traverse le joint entre la carrosserie et le coffre ou le hayon. L'échappement du moteur contient du monoxyde de carbone (CO), gaz invisible et inodore. Celui-ci peut provoquer un évanouissement et même la mort.

Si le véhicule doit être conduit avec le hayon ou le coffre ouvert :

- Fermer toutes les glaces.
- Ouvrir complètement les bouches d'air sur ou sous le tableau de bord

(Suite)

Avertissement (Suite)

- Régler le système de climatisation de sorte qu'il n'amène que de l'air extérieur et régler le ventilateur à la vitesse maximale. Voir « Système de climatisation » dans l'index.
- Si le véhicule est équipé d'un hayon à commande électrique, désactiver le fonctionnement électrique du hayon.

Pour plus d'informations sur le monoxyde de carbone, voir *Échappement du moteur à la page 9-29*.

Déverrouillage du coffre

Pour ouvrir le coffre de l'extérieur du véhicule, presser ou HOLD sur l'émetteur de télédéverrouillage (RKE).

En cas de boîte automatique, la boîte de vitesses doit être en position de stationnement (P). En cas de boîte manuelle, le contact doit être coupé ou le véhicule doit être arrêté avec le frein de stationnement serré.

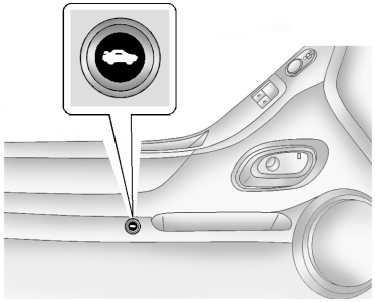

Depuis l'intérieur du véhicule, presser sur la partie inférieure de la porte du conducteur.

Déverrouillage d'urgence de coffre (cabriolet seulement)

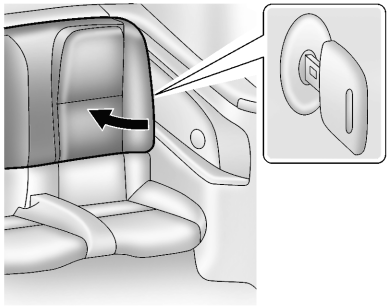

Si le couvercle du coffre ne peut pas être ouvert à l'aide de l'émetteur de télédéverrouillage (RKE) ou le bouton d'ouverture du coffre :

1. Localiser le dispositif d'ouverture manuelle à côté du coussin du dossier du côté du conducteur.
2. Déplacer le coussin d'un côté puis insérer complètement la clé dans le barillet de verrouillage.

3. Tourner fermement la clé dans le sens des aiguilles d'une montre pour ouvrir le couvercle du coffre.
4. Retirer la clé.

Poignée de déverrouillage d'urgence du coffre

⚠ Attention

Ne pas utiliser la poignée de déverrouillage d'urgence de coffre comme attache ou point d'ancrage lors de la fixation d'objets dans le coffre, car ceci pourrait endommager la poignée.

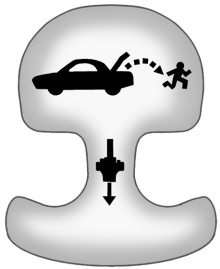

Une poignée de déverrouillage d'urgence du coffre se trouve sur le revêtement à l'intérieur du coffre, à proximité du loquet de coffre. Sur certains véhicules, on peut accéder à la poignée de déverrouillage en repliant le dossier de siège arrière vers le bas. Voir *Sièges arrière à la page 3-7*.

Tirer la poignée de déverrouillage pour ouvrir le coffre de l'intérieur.

Ramener la poignée de déverrouillage dans sa position d'origine pour un fonctionnement correct.

Sécurité du véhicule

Ce véhicule comporte des fonctions antivol ; toutefois, elles ne rendent pas le véhicule impossible à voler.

Système d'alarme du véhicule

Ce véhicule est équipé d'un dispositif antivol.

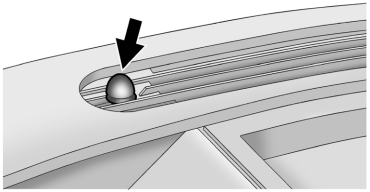

La lampe de sécurité du panneau d'instruments près du pare-brise indique le statut du système :

Désactivé: Le système d'alarme est désarmé.

Allumé en continu: Le véhicule est sécurisé pendant le délai d'armement du système.

Clignotement rapide: Le véhicule est désécurisé. Une porte, le capot ou le coffre est ouvert.

Clignotement lent: Le système d'alarme est armé.

Armement du système d'alarme

1. Arrêter le véhicule.
2. Verrouiller le véhicule par l'une des méthodes suivantes :
   - Utiliser l'émetteur RKE.
   - Ouvrir une porte et appuyer sur sur l'intérieur de la porte.
3. Après 30 secondes, le système d'alarme s'arme et le témoin lumineux commence à clignoter lentement pour indiquer que le système d'alarme fonctionne. En appuyant sur de l'émetteur RKE une deuxième fois, le retard de 30 secondes est évité et le système d'alarme est immédiatement armé.

Le système d'alarme du véhicule ne s'arme pas si les portes sont verrouillées avec la clé.

Si la porte du conducteur est ouverte sans un premier déverrouillage avec l'émetteur RKE, l'avertisseur sonore retentit et les feux clignotent pour indiquer une pré-alarme. Si le véhicule ne démarre pas ou si la porte n'est pas déverrouillée en appuyant sur sur l'émetteur RKE pendant la pré-alarme de 10 secondes, l'alarme est activée.

L'alarme est également activée si une porte de passager, le coffre ou le capot est ouvert(e) sans commencer par désarmer le système. Lorsque l'alarme est activée, les clignotants clignotent et l'avertisseur sonore retentit pendant 30 secondes environ. Le système d'alarme est ensuite armé à nouveau pour surveiller le prochain évènement non autorisé.

Désarmement du système

Pour désarmer le système ou pour désactiver l'alarme si elle a été activée, effectué l'une des étapes suivantes :

- Presser sur l'émetteur RKE.
- Démarrer le véhicule.

Pour éviter de déclencher l'alarme par mégarde :

- Verrouiller le véhicule avec l'émetteur RKE après que tous les occupants ont quitté le véhicule et que toutes les portes sont fermées.

- Toujours déverrouiller le véhicule au moyen de l'émetteur RKE. Le déverrouillage de la porte du conducteur avec la clé ne désarme pas l'alarme.

  Le déverrouillage de la porte du conducteur avec la clé ne désarme pas le système et ne désactive pas l'alarme.

Détection de tentative de vol

Si ⚿ est pressé sur l'émetteur RKE et si l'avertisseur sonore retentit trois fois, une alarme précédente est survenue pendant que le système était armé.

Si l'alarme a été activée, un message s'affiche au CIB. Se reporter à *Messages de sécurité à la page 5-46* pour de plus amples informations.

Dispositif antidémarrage

Voir *Déclaration de fréquences radio à la page 13-18*.

Fonctionnement du dispositif antidémarrage

Le véhicule est équipé d'un antivol passif.

Le système ne doit pas être armé ou désarmé manuellement.

Le véhicule est immobilisé automatiquement lorsque la clé est retirée du contact.

Le système est automatiquement désarmé lors du démarrage au moyen de la clé correcte. La clé utilise un transpondeur correspondant à une unité de commande antidémarrage du véhicule, qui désarme automatiquement le système. Seule la bonne clé démarre le véhicule. Si la clé est endommagée, le véhicule ne démarrera pas.



Le témoin d'immobiliseur situé dans le tableau de bord s'allume en cas de problème d'armement ou de désarmement du système antivol. Voir *Témoin du dispositif antidémarrage à la page 5-26*.

Lors du démarrage du véhicule, le témoin d'immobiliseur s'allume brièvement lorsque le contact est mis.

Si le moteur ne démarre pas et si le témoin d'immobiliseur reste allumé, c'est l'indice d'un problème dans le système. Couper le contact et essayer à nouveau.

Si le moteur ne démarre toujours pas et que la clé semble intacte ou que le témoin reste allumé, utiliser une autre clé.

Si le moteur ne démarre toujours avec une autre clé, le véhicule a besoin d'être réparé. Si le moteur démarre, il se peut que la première clé de contact soit endommagée. S'adresser au concessionnaire afin de réparer le système antivol et d'obtenir une nouvelle clé.

Ne pas abandonner dans le véhicule la clé ou le dispositif qui désarme ou désactive le système antivol.

Rétroviseurs extérieurs

Rétroviseurs convexes

⚠ Avertissement

Un rétroviseur convexe peut faire paraître les objets, comme d'autres véhicules, plus éloignés qu'ils ne le sont. Si l'on s'engage sur la voie de droite trop brusquement, on peut heurter un véhicule roulant à droite. Regarder dans le rétroviseur intérieur ou par dessus son épaule avant de changer de voie.

Le rétroviseur du côté passager est convexe. Sa surface est courbée de façon à élargir le champ de vision du conducteur.

Rétroviseurs électriques

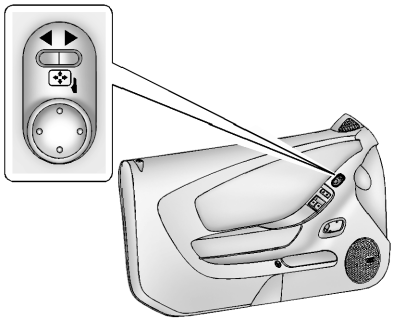

Coupé illustré, décapotable semblable

Les commandes des rétroviseurs extérieurs électriques sont sur l'accoudoir de la porte du conducteur.

Pour régler chaque rétroviseur :

1. Appuyer sur le commutateur pour sélectionner le rétroviseur côté conducteur ou côté passager.

2. Presser l'un des quatre côtés de (panneau de commande) pour régler le rétroviseur.
3. Régler chaque rétroviseur extérieur de manière à voir un peu les côtés du véhicule et la zone derrière celui-ci.

Clignotant

Si équipé, une flèche placée sur le rétroviseur clignote pour indiquer la direction du changement de direction ou de voie.

Rétroviseurs chauffants

Pour les véhicules à rétroviseurs chauffés :

(désembueur de lunette arrière): Appuyer pour chauffer les rétroviseurs.

Voir « Désembueur de lunette arrière » sous *Systèmes de climatisation à la page 8-1*.

Rétroviseur à atténuation automatique

Si le véhicule est équipé d'un rétroviseur extérieur à atténuation automatique côté conducteur, le rétroviseur se règle en fonction de la luminosité des phares des véhicules venant par l'arrière.

Rétroviseurs intérieurs

Ajuster le rétroviseur pour obtenir une vision claire de la zone située à l'arrière du véhicule.

S'il est équipé du système OnStar, le véhicule peut avoir trois boutons de commande à l'arrière du rétroviseur. Voir votre concessionnaire pour de plus amples informations sur OnStar et comment s'y abonner. Voir *Présentation OnStar à la page 14-1*.

Ne pas vaporiser directement du produit de nettoyage pour glace sur le rétroviseur. Utiliser un tissu doux humidifié à l'eau.

Rétroviseur à commande manuelle

Sur les véhicules équipés d'un rétroviseur manuel, pousser la languette vers l'arrière pour la conduite de jour et la tirer pour la

conduite nocturne afin d'éviter d'être ébloui par les phares du véhicule arrière.

Rétroviseur à gradation automatique

Selon l'équipement, l'atténuation automatique réduit l'éblouissement des phares du véhicule qui suit. La fonction d'atténuation s'active au démarrage du véhicule.

Glaces

⚠ Avertissement

Ne jamais laisser un enfant, un adulte non autonome ou un animal seul dans le véhicule, particulièrement lorsque les glaces sont fermées par temps chaud ou très chaud. Ils peuvent faiblir sous la chaleur extrême et subir des blessures permanentes, voire la mort causée par un coup de chaleur.



Glaces électriques

⚠ Avertissement

Les enfants peuvent subir des blessures graves ou mortelles s'ils sont coincés par la fermeture d'une glace. Ne jamais laisser les clés dans un véhicule avec des enfants. Se reporter à *Clés à la page 2-1*.

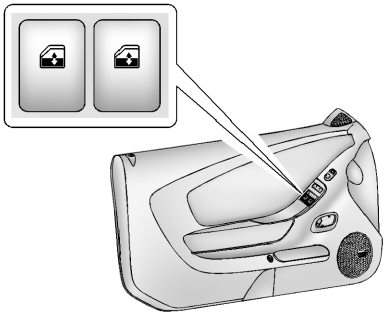

Coupé illustré, décapotable semblable

Les commutateurs de lève-glace de la porte conducteur commandent toutes les glaces. Le commutateur de glace de la porte passager actionne uniquement cette glace. Appuyer sur l'avant du commutateur pour baisser la glace. Tirer le commutateur vers le haut pour fermer la glace.

Les commutateurs fonctionnent si le commutateur d'allumage est en position ON/RUN (en fonction/marche) ou ACC/ACCESSORY (accessoires) ou en mode de prolongation de l'alimentation des accessoires (RAP). Voir *Prolongation de l'alimentation des accessoires (RAP) à la page 9-25*.

Indexation des glaces

Cette fonction abaisse légèrement la glace lorsque la porte est ouverte. Lorsque la porte est fermée, la glace se referme complètement.

Si le véhicule a perdu son alimentation, les glaces doivent être reprogrammées. Suivre la procédure « Programmation des glaces à commande électrique » plus loin dans cette section. Si un message relatif aux glaces s'affiche au centralisateur informatique de bord (CIB), voir *Messages relatifs aux glaces à la page 5-48*.

Si la vitre gèle sur la porte, cette fonction peut ne pas fonctionner. Pour fermer une porte avec une vitre gelée, pousser la partie supérieure de la vitre vers l'intérieur en fermant la porte afin que la partie supérieure de la vitre se glisse sous le bourrelet d'étanchéité de toit.

Fonctionnement rapide de glace

Coupé et décapotable

Les commutateurs de glaces possèdent une fonction de fermeture et d'ouverture rapide grâce à laquelle il n'est pas nécessaire de maintenir enfoncé le commutateur. Tirer le commutateur vers le haut ou l'enfoncer complètement puis le relâcher. Arrêter la glace en actionnant le commutateur dans le même sens.

Décapotable uniquement

Pour pouvoir fermer rapidement une fenêtre avant, la vitre arrière du même côté doit être fermée.

Pour fermer toutes les vitres, tirer vers le haut tous les commutateurs de vitre et les relâcher à l'intérieur de quatre secondes. Cela entraîne la fermeture automatique des vitres.

Fonction anti-pincement de montée rapide de glace

Lorsque le fonctionnement rapide est actif, la glace repart en sens inverse en cas d'obstruction ou de givre important. La glace retourne au fonctionnement normal après l'élimination de l'obstruction ou du givre.

Si des problèmes empêchent la fermeture d'une vitre et qu'elle passe continuellement en marche inverse automatique, la vitre peut être fermée lorsque le commutateur d'allumage est en position ON/RUN (sous tension/marche) et que le commutateur de vitre est maintenu vers le haut jusqu'à ce que la vitre soit fermée.

Annulation d'anti-pincement de montée rapide de glace

⚠ Avertissement

Si l'annulation rapide est activée, la glace ne se mettra pas en marche arrière automatiquement. Vous ou vos passagers risquez d'être blessés et la glace risque d'être endommagée. Avant d'utiliser l'annulation rapide, s'assurer que personne et aucun objet n'obstruent la glace.

En cas d'urgence, la fonction antipincement peut être annulée dans un mode supervisé. Enfoncer le commutateur de glace complètement à la deuxième position. La glace remonte aussi longtemps que le commutateur est maintenu. Quand le commutateur est relâché le mode express est réactivé.

Dans ce mode, la glace peut encore se fermer sur un objet situé sur sa trajectoire. Faire attention lors de l'utilisation du mode de désactivation.

Programmation des lève-glaces électriques

Si la batterie de votre véhicule a été rechargée ou débranchée ou qu'elle est en panne, vous devrez peut-être reprogrammer les glaces pour que la fonction de montée rapide soit active. Avant la reprogrammation, remplacer ou recharger la batterie du véhicule.

Pour programmer chaque glace avant :

1. Tandis que le commutateur d'allumage est à la position ON/RUN (sous tension/marche), fermer toutes les portes.
2. Lorsque la vitre est partiellement ouverte, tirer sur le commutateur de vitre électrique jusqu'à ce que la vitre soit entièrement fermée.

3. Répéter l'étape 2 pour toutes les autres glaces.

Les vitres sont maintenant reprogrammées.

Pare-soleil

Abaisser le pare-soleil pour bloquer la lumière éblouissante. Dégager le pare-soleil du support central afin de le faire pivoter sur le côté, si le véhicule est équipé de cette option.

Pavillon

Toit ouvrant

Le commutateur de toit ouvrant (option) se trouve sur la console de plafond.

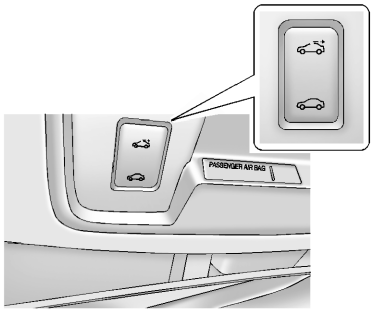

Ouvrir/Fermer: Presser et maintenir l'arrière ou l'avant du commutateur pour ouvrir ou fermer le toit ouvrant.

Ouverture Express: Appuyer et relâcher deux fois l'arrière du commutateur pour commander l'ouverture rapide du toit ouvrant.

Ventilation: Appuyer et relâcher l'arrière du commutateur pour commander l'ouverture en position d'aération du toit ouvrant.

Le toit ouvrant fonctionne uniquement si l'interrupteur d'allumage est en position ON/RUN (en fonction/marche) ou ACC/ACCESSORY (accessoires) ou quand le mode de prolongation de l'alimentation des accessoires (RAP) est actif. Se reporter à *Prolongation de l'alimentation des accessoires (RAP) à la page 9-25*.

Fonctionnement rapide du toit ouvrant

Il est superflu de maintenir enfoncé le commutateur de toit ouvrant pour l'ouvrir. Appuyer sur le commutateur dans le sens de l'ouverture jusqu'à la seconde pose : le toit ouvrant s'ouvre complètement.

Pour arrêter le toit ouvrant, appuyer sur le commutateur d'ouverture ou de fermeture.

Presser puis relâcher l'arrière du commutateur pour ouvrir le toit ouvrant en position de ventilation. Appuyer à nouveau pour une ouverture rapide. Pour arrêter l'ouverture du toit ouvrant, appuyer à nouveau sur le commutateur.

Un déflecteur d'air se lève automatiquement lorsque le toit ouvrant s'ouvre et se replie lorsque le toit ouvrant se ferme.

Si le store est fermé, il s'ouvre automatiquement lorsque le toit ouvrant est ouvert au-delà de la position de ventilation.

⚠ Attention

Forcer le pare-soleil vers l'avant du panneau vitré coulissant peut l'endommager et le toit ouvrant peut ne plus fonctionner

(Suite)

Attention (Suite)

correctement. Toujours fermer le panneau vitré avant de fermer le pare-soleil.

Pour fermer le toit ouvrant, appuyer sur l'avant du commutateur et le maintenir enfoncé jusqu'à ce que le toit ouvrant soit fermé. La fermeture s'arrête lorsque vous relâchez le commutateur. Le pare-soleil doit être fermé manuellement.

Le panneau de verre du toit ouvrant ne peut s'ouvrir ou se fermer si le véhicule a une panne électrique.

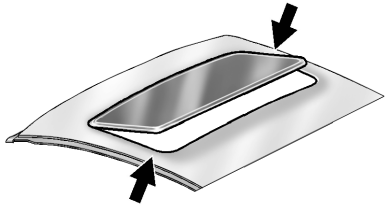

Des saletés et débris peuvent s'accumuler sur les bourrelets d'étanchéité ou dans les glissières et peuvent causer un problème de fonctionnement du toit ouvrant, du bruit ou l'obturation du système d'évacuation d'eau. Ouvrir le toit ouvrant périodiquement et enlever tout obstacle ou débris. Essuyer les bourrelets et surfaces d'étanchéité du toit ouvrant à l'aide d'un chiffon propre, de savon doux et d'eau. Ne pas enlever la graisse du toit ouvrant.

L'écoulement d'eau visible dans le système d'évacuation de l'eau est normal.

Toit décapotable

Fonctionnement électrique

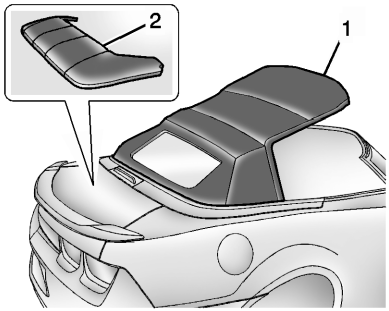

1. Toit décapotable
2. Couvercle du compartiment de rangement (dans le coffre)

Pour faire fonctionner le toit décapotable, suivre les étapes suivantes.

⚠ Attention

Ne pas ouvrir le toit amovible si :

- Des objets se trouvent dans la zone de rangement qui pourraient endommager ou briser la lunette arrière vitrée.
- La capote est humide ou sale. Ceci cause des taches, de la moisissure ou des dégâts à l'intérieur du véhicule. Sécher la capote avant l'abaissement.

Toujours fermer la capote en quittant le véhicule à l'extérieur. Si la capote reste ouverte et que l'intérieur du véhicule reste exposé aux conditions extérieures, des dégâts sont à craindre.

Ne pas faire fonctionner la capote en roulant dans le vent.

(Suite)

Attention (Suite)

Ne pas laisser la capote en position non assujettie. La capote doit être complètement fermée ou ouverte.

⚠ Attention

Si vous ouvrez ou fermez le toit décapotable lorsque le véhicule est en mouvement, vous risquez d'endommager le toit ou le mécanisme du toit. Dans ce cas, les réparations ne seraient pas couvertes par la garantie. Avant d'ouvrir ou de fermer le toit décapotable, toujours embrayer la boîte de vitesses à la position de stationnement (P).

Abaissement du toit décapotable

1. Se stationner sur une surface plane. Placer le véhicule en position de stationnement (P) avec une boîte de vitesses automatique ou en position de point mort (N) avec une boîte de vitesses manuelle. Appliquer le frein de stationnement.
2. Retirer le cache-caisse du coffre.
3. La séparation du coffre arrière doit se trouver en position de fixation. Voir *Compartiment de rangement arrière à la page 4-1*.
4. Retirer tous les objets se trouvant sur ou au-dessus de la séparation du coffre arrière.
5. Fermer le coffre.
6. Démarrer le moteur.

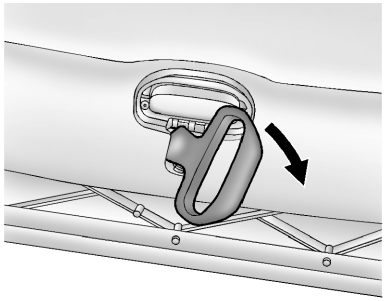

7. Déverrouiller le loquet avant du toit décapotable, au-dessus du rétroviseur, en le tirant vers le bas et en le faisant tourner dans le sens des aiguilles d'une montre.
8. Remettre le loquet avant de toit décapotable en position fermée.

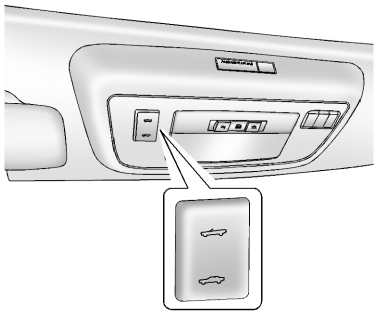

9. Appuyer et maintenir l'arrière du bouton de toit décapotable. Les glaces s'abaissent automatiquement et le toit décapotable s'abaisse à l'intérieur de l'arrière du véhicule. Un signal sonore indique quand le toit décapotable est complètement abaissé. Si la radio est allumée, le son peut se mettre brièvement en sourdine afin que le signal sonore puisse être entendu.

10. Poser le couvercle du compartiment de rangement de toit. Voir *Couvercle du compartiment de rangement de toit à la page 4-3*.

Si vous faites fonctionner le toit décapotable à plusieurs reprises, le moteur doit tourner pour éviter que la batterie du véhicule ne s'épuise. Dans certaines conditions, le centralisateur informatique de bord (CIB) affiche un message au sujet du toit décapotable. Voir *Messages du toit décapotable à la page 5-38*.

⚠ Attention

Lever le toit sans enlever le couvercle du compartiment de rangement de toit peut endommager les composants de toit et le couvercle du compartiment de rangement de toit. Enlever le couvercle du compartiment de rangement de toit avant d'actionner le toit décapotable.

Soulèvement du toit décapotable

1. Se stationner sur une surface plane. Placer le véhicule en position de stationnement (P) avec une boîte de vitesses automatique ou en position de point mort (N) avec une boîte de vitesses manuelle. Appliquer le frein de stationnement.
2. Déposer le couvercle de compartiment de rangement de toit s'il est posé. Voir *Couvercle du compartiment de rangement de toit à la page 4-3*.
3. Déplacer tous les objets qui sont tombés contre le toit décapotable à l'intérieur du coffre.
4. Fermer le coffre.
5. Démarrer le moteur.

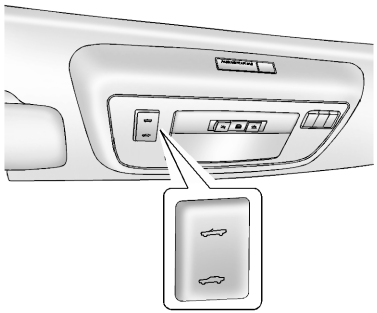

⚠ Avertissement

Le fait de placer ses mains au-dessus du cadre de pare-brise pendant la fermeture du toit décapotable souple peut entraîner le pincement des doigts et causer des blessures. Garder les mains sous le cadre du pare-brise pendant la fermeture du toit décapotable.

6. Appuyer et maintenir l'avant du bouton du toit décapotable. Le toit se relève et les glaces s'abaissent.
7. Après avoir ouvert complètement le toit décapotable, relâcher le bouton du toit décapotable.

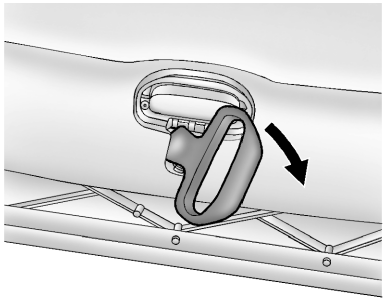

8. Libérer le loquet avant de toit décapotable de la position de verrouillage en le tirant vers le bas et en le tournant dans le sens des aiguilles d'une montre.
9. Bloquer le loquet avant de toit décapotable en tirant vers le bas et en le faisant tourner dans le sens inverse des aiguilles d'une montre, puis le pousser vers le haut.

Si le toit décapotable a été ouvert de manière répétée en peu de temps et qu'il ne fonctionne pas, attendre cinq minutes avant d'appuyer à nouveau sur le bouton du toit décapotable.

Si le toit décapotable a été ouvert de manière répétée en peu de temps et qu'il a cessé de fonctionner, ne pas tenter de le faire fonctionner pendant cinq minutes après la dernière pression de son commutateur.

Si le véhicule se trouve en panne d'alimentation, le toit décapotable peut toujours être relevé en déchargeant la pression de la pompe hydraulique.

Ne jamais tenter d'ouvrir ou de fermer le toit décapotable manuellement sans relâcher la pression en premier lieu.

Relevage manuel du toit décapotable

1. Se stationner sur une surface plane. Placer le véhicule en position de stationnement (P) avec une boîte de vitesses automatique ou en position de point mort (N) avec une boîte de vitesses manuelle. Appliquer le frein de stationnement.
2. Déposer le couvercle de compartiment de rangement de toit s'il est posé. Voir *Couvercle du compartiment de rangement de toit à la page 4-3*.
3. Déplacer tous les objets qui sont tombés contre le toit décapotable à l'intérieur du coffre.

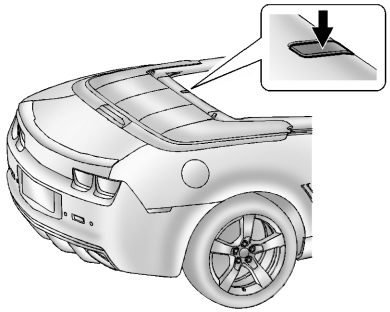

4. Déposer le couvercle de garnissage afin d'accéder au boulon de décharge de pression hydraulique.

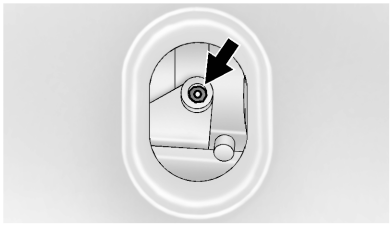

5. Repérer le boulon de décharge de pression en haut de la pompe hydraulique.
6. À l'aide de la clé fournie, tourner le boulon de décharge de pression dans le sens horaire une seule fois.
7. Reposer le couvercle de garnissage.
8. Tirer l'avant du toit décapotable vers le haut et vers l'avant.

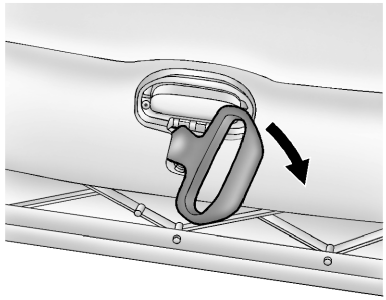

9. Quand le toit décapotable est complètement relevé, libérer son loquet avant de la position de verrouillage en tirant vers le bas et en le faisant tourner dans le sens des aiguilles d'une montre.
10. Bloquer le loquet avant de toit décapotable en tirant vers le bas et en le faisant tourner dans le sens inverse des aiguilles d'une montre, puis le pousser vers le haut.

Lorsque le véhicule est de nouveau alimenté, le boulon de décharge de pression doit être serré à l'aide de la clé fournie en le tournant vers la droite. Le bouton du toit décapotable peut ensuite être utilisé pour ouvrir ou fermer le toit décapotable.

Si vous faites fonctionner le toit décapotable à plusieurs reprises, le moteur doit tourner pour éviter que la batterie du véhicule ne s'épuise. Dans certaines conditions, le centralisateur informatique de bord (CIB) affiche un message au sujet du toit décapotable. Voir *Messages du toit décapotable à la page 5-38*.

Si la batterie a été débranchée, programmer les glaces électriques pour que le toit décapotable fonctionne. Se reporter à *Glaces à commande électrique à la page 2-17*.

Nettoyage du toit décapotable

Vous devez nettoyer fréquemment le toit décapotable. Les lave-autos utilisant des systèmes à haute pression pourraient faire pénétrer de l'eau dans le véhicule.

Laver la capote à la main dans un endroit ombragé. Utiliser un savon doux, de l'eau tiède et une éponge douce. Une peau de chamois ou un chiffon peuvent laisser des peluches sur la capote et une brosse peut user les fils du tissu de la capote. Ne pas utiliser de détergents, de nettoyants abrasifs, de solvants ou de javellissants.

Mouiller le véhicule au complet et laver le toit de façon régulière pour éviter les taches ou les auréoles. Laisser le savon sur le tissu pendant quelques minutes. Si le toit est très sale, utiliser un nettoyant doux de type mousse. Rincer abondamment, puis laisser le toit sécher au soleil.

Afin de protéger la capote de votre cabriolet :

- Après le lavage, le toit doit être complètement séché avant d'être abaissé.
- Veiller à ce qu'aucun produit de nettoyage ne soit laissé sur la surface peinte. Cela pourrait laisser des traînées.
- Avant passer par une station de lavage automatique, vérifier si l'équipement peut endommager le toit décapotable.

✍ NOTES

Sièges et appuis-tête

Appuis-tête
Appuis-tête 3-2

Sièges avant
Réglage du siège 3-3
Réglage de commande électrique de siège 3-4
Sièges à dossier inclinable 3-4
Loquets pour dossier de siège 3-5
Sièges avant chauffants 3-6

Sièges arrière
Sièges arrière 3-7

Ceintures de sécurité
Ceintures de sécurité 3-8
Port adéquat des ceintures de sécurité 3-10
Ceinture-baudrier 3-11
Utilisation de la ceinture de sécurité pendant la grossesse 3-15
Rallonge de ceinture de sécurité 3-15
Vérification du système de sécurité 3-16
Entretien des ceintures de sécurité 3-16
Remplacement des pièces du dispositif de ceinture de sécurité après une collision 3-16

Système de sac gonflable
Système de sac gonflable . . . 3-17
Où se trouvent les sacs gonflables ? 3-19
Quand un sac gonflable doit-il se déployer ? 3-21
Qu'est-ce qui entraîne le déploiement du sac gonflable ? 3-23
De quelle façon le sac gonflable retient-il ? 3-23
Que verrez-vous après le déploiement d'un sac gonflable ? 3-23
Système de détection des occupants 3-25
Réparation du véhicule muni de sacs gonflables 3-30
Ajout d'équipement au véhicule muni de sacs gonflables 3-31
Vérification des sacs gonflables 3-32
Remplacement des pièces du système de sacs gonflables après une collision 3-32

Sièges pour enfants
Enfants plus âgés 3-33
Bébés et jeunes enfants 3-35
Appareils de retenue pour enfant 3-37
Où installer l'appareil de retenue 3-39
Ancrages inférieurs pour siège d'enfant (Système LATCH) 3-41
Remplacement des pièces du système LATCH après une collision 3-47
Fixation des sièges pour enfants (siège arrière) 3-47
Installation de sièges pour enfant (siège passager avant droit) 3-50

Appuis-tête

En cas de sièges de base, les sièges avant du véhicule possèdent des appuis-tête réglables aux positions d'assise extérieure.

En cas de sièges haute performance, les sièges avant du véhicule possèdent des appuis-tête aux positions d'assise extérieure qui ne sont pas réglables.

⚠ Avertissement

Si les appuis-tête ne sont pas posés et réglés correctement, les risques de lésions du cou/de la moelle épinière seront plus importants en cas d'accident. Ne pas rouler sans poser et régler correctement les appuis-tête de tous les occupants.



Si équipé de sièges de base, régler l'appui-tête de sorte que sa partie supérieure arrive au niveau du haut de la tête de l'occupant. Cette position réduit les risques de blessure à la nuque lors d'une collision.

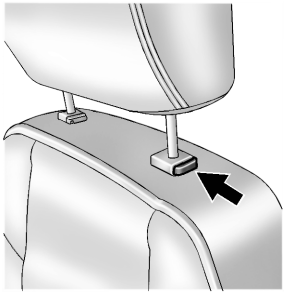

La hauteur de l'appui-tête est réglable. Tirer l'appui-tête vers le haut pour le soulever. Essayer de déplacer l'appui-tête pour s'assurer qu'il est verrouillé.

Pour abaisser l'appuie-tête, appuyer sur le bouton situé sur le dessus du siège et pousser l'appui vers le bas. Essayer de déplacer l'appuie-tête après avoir relâché le bouton afin de s'assurer qu'il est bien enclenché.

Les appuis-tête extérieurs des sièges avant ne sont pas conçus pour pouvoir être retirés.

Sièges avant

Réglage du siège

⚠ Avertissement

Vous risquez de perdre le contrôle du véhicule si vous tentez de régler le siège du conducteur alors que le véhicule est en mouvement. Ne régler le siège du conducteur que quand le véhicule est immobile.

Position assise

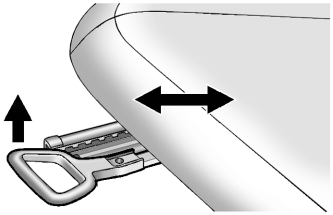

Pour ajuster un siège manuel, selon l'équipement :

1. Lever la poignée située sous le siège pour le débloquer.
2. Faire glisser le siège et relâcher la poignée.
3. Essayer de déplacer le siège en arrière et en avant pour s'assurer qu'il est verrouillé.

Réglage de la hauteur

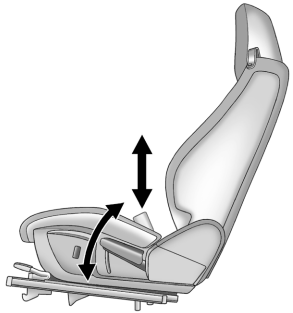

Selon l'équipement, déplacer à plusieurs reprises le levier vers le haut ou vers le bas pour monter ou descendre le siège.

Réglage de commande électrique de siège

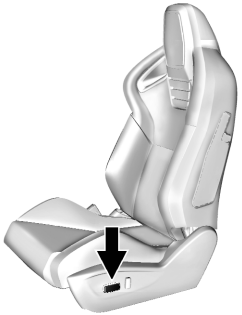

Siège haute performance illustré, les autres sièges à commande électrique sont similaires

Pour ajuster un siège électrique, selon l'équipement :

- Pour avancer ou reculer le siège, faire glisser la commande horizontale vers l'avant ou vers l'arrière.
- Pour lever ou abaisser la partie avant du coussin, déplacer la partie avant de la commande horizontale vers le haut ou vers le bas.
- Lever ou baisser l'ensemble du siège en déplaçant l'ensemble de la commande horizontale vers le haut ou le bas.

Sièges à dossier inclinable

Sièges à dossier inclinable à commande électrique

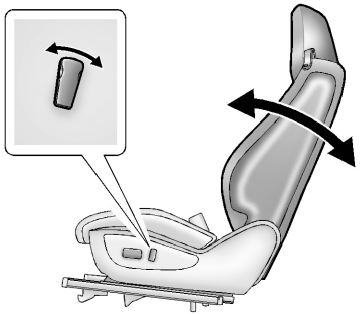

Siège de base à commande électrique illustré, siège haute performance similaire.

Pour régler le dossier :

- Incliner le haut de la commande vers l'arrière pour incliner le dossier de siège.

- Incliner le haut de la commande vers l'avant pour relever le dossier de siège.

⚠ Avertissement

Il peut être dangereux de s'asseoir en position inclinée lorsque le véhicule est en mouvement. Même attachées, les ceintures de sécurité peuvent ne pas être efficaces.

La ceinture épaulière ne sera pas placée contre le corps, mais plutôt devant. Lors d'une collision, on risque d'être projeté contre la ceinture et de se blesser à la nuque ou ailleurs.

La ceinture ventrale pourrait exercer sa force sur l'abdomen, et non sur les os du bassin. Cela pourrait entraîner de graves blessures internes.

(Suite)

Avertissement (Suite)

Pour être bien protégé quand le véhicule est en mouvement, placer le dossier en position verticale. Il faut aussi se caler dans le siège et porter convenablement la ceinture de sécurité.



Ne pas conduire avec le dossier de siège incliné.

Loquets pour dossier de siège

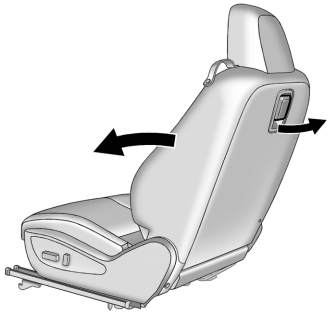

Pour accéder aux sièges arrière lever le loquet placé à l'arrière du dossier de siège de conducteur ou de passager avant. Replier le dossier de siège vers l'avant.

⚠ Avertissement

Si un dossier de siège n'est pas bloqué, il risque de se déplacer vers l'avant lors d'un arrêt brusque ou d'un accident et de blesser la personne assise à cet endroit. Toujours pousser et tirer le dossier du siège pour s'assurer qu'il est bloqué.

Pour ramener le dossier de siège en position verticale, lever le dossier et le pousser manuellement vers l'arrière jusqu'au verrouillage. Pousser et tirer sur le dossier de siège pour confirmer son verrouillage.

La commande électrique d'inclinaison est désactivée quand le dossier de siège est replié vers l'avant et cesse de fonctionner jusqu'à ce que le dossier soit manuellement ramené en position verticale verrouillée. Ceci est normal. Ne pas utiliser la commande électrique d'inclinaison à l'extérieur du siège pour relever le dossier. Voir *Inclinaison des dossiers à la page 3-4*.

Sièges avant chauffants

⚠ Avertissement

En l'absence de perception de changement de température ou en présence de douleur à la peau, le chauffage de siège risque de vous brûler. Pour réduire le risque de brûlure, le chauffage de siège doit être utilisé avec prudence, spécialement en cas d'utilisation longue. Ne rien placer sur les sièges qui isolerait de la chaleur, comme une couverture, un coussin, un recouvrement quelconque ou un autre objet. Ceci risque de causer une surchauffe du siège. Une telle surchauffe peut brûler et endommager le siège.

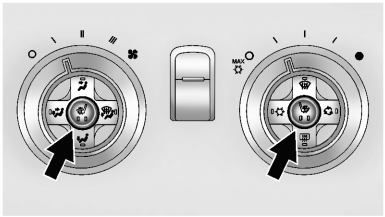

Si disponible, appuyer sur ou pour activer le siège chauffant. Un témoin indique que cette fonction est active.

Pour utiliser cette fonction, le moteur doit tourner.

Appuyer une fois sur le bouton pour la température la plus élevée. La température diminue à chaque pression, jusqu'à la désactivation. Deux diodes représentent la température la plus élevée et une diode représente la température la plus basse.

Le réchauffement du siège du passager peut prendre plus de temps.

Chauffage des sièges lors du démarrage à distance

Lorsqu'il fait froid à l'extérieur, les sièges chauffants peuvent être activés automatiquement lors d'un démarrage à distance. Cette commande peut être annulée lorsque l'allumage est activé. Appuyer sur le bouton pour utiliser les sièges chauffants après le démarrage du véhicule.

Les témoins de siège chauffant ne s'allument pas au cours d'un démarrage à distance.

La performance de température d'un siège inoccupé peut être réduite. Ceci est normal.

Les sièges chauffants ne se mettent pas en marche lors d'un démarrage à distance, à moins d'être activés dans le menu de personnalisation du véhicule. Se reporter à *Télédémarrage du véhicule à la page 2-6* et *Personnalisation du véhicule à la page 5-49*.

Sièges arrière

⚠ Attention

Sur les modèles décapotables, il y a un haut-parleur entre les deux positions d'assise arrière sur le dossier de siège. Si quelqu'un s'appuie sur le haut-parleur, si on y dépose un chargement ou si on y renverse du liquide, le haut-parleur risque d'être endommagé. Ne pas s'appuyer sur le haut-parleur, ne pas y déposer de chargement ou ne pas renverser de liquide.

Le siège arrière présente deux positions d'assise désignées. Le siège du coupé peut être rabattu pour augmenter l'espace de chargement. N'effectuer l'opération qu'à l'arrêt.

Pour rabattre le dossier de siège :

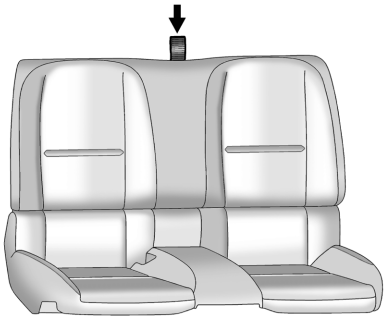

1. Tirer sur la sangle placée au sommet du dossier du siège arrière.
2. Rabattre le dossier.

⚠ Avertissement

Une ceinture de sécurité mal acheminée, mal attachée ou tordue n'offre pas la protection nécessaire en cas d'accident. La personne portant la ceinture

(Suite)

Avertissement (Suite)

pourrait être gravement blessée. Après avoir relevé le dossier de siège arrière, toujours s'assurer que les ceintures de sécurité sont bien acheminées et fixées et ne sont pas tordues.

Lever le dossier du siège puis le repousser pour le bloquer en place. S'assurer que la ceinture de sécurité n'est pas vrillée ou coincée dans le dossier de siège.

Ceintures de sécurité

Cette partie du guide explique comment utiliser correctement les ceintures de sécurité. Elle indique également les choses à ne pas faire avec les ceintures de sécurité.

⚠ Avertissement

Tous les occupants de la voiture doivent utiliser une ceinture de sécurité portée correctement. En cas de collision, si vous-même ou vos passagers ne portent pas les ceintures de sécurité, les blessures peuvent être pires qu'en portant les ceintures. Vous pouvez être gravement blessé voire tué en heurtant des objets à l'intérieur du véhicule de manière plus brutale ou être éjecté du véhicule. En outre, une personne non bouclée peut heurter d'autres passagers dans le véhicule.

(Suite)

Avertissement (Suite)

Il est extrêmement dangereux de se placer dans une zone de chargement, l'intérieur ou extérieur d'un véhicule. En cas de collision, les passagers occupant ces zones risquent davantage d'être blessés ou tués. Ne pas laisser de passagers installés dans une zone du véhicule qui n'est pas équipée de sièges et de ceintures de sécurité.

Toujours porter une ceinture de sécurité et vérifier si tous les passagers sont sanglés correctement.

Ce véhicule est équipé de témoins destinés à rappeler de boucler les ceinture de sécurité. Se reporter à *Rappels de ceinture de sécurité à la page 5-15*.

Efficacité des ceintures de sécurité

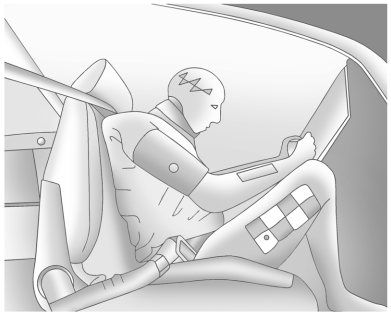

Dans un véhicule en mouvement, vous vous déplacez à la vitesse du véhicule. Si le véhicule s'arrête brutalement, vous êtes emporté jusqu'à ce que quelque chose vous arrête. Ce peut être le pare-brise, le tableau de bord ou les ceintures de sécurité !

Lorsque vous portez une ceinture de sécurité, vous-même et le véhicule ralentissent ensemble. La durée d'arrêt est plus longue lorsque vous arrêtez sur une plus longue distance et lorsque la ceinture est portée correctement, vos os les plus résistants amortissent les forces des ceintures de sécurité. C'est pourquoi il est ici utile de porter des ceintures de sécurité.

Questions et réponses au sujet des ceintures de sécurité

Q: Ne vais-je pas rester coincé dans le véhicule après un accident si je porte une ceinture de sécurité ?

A: C'est *possible* - que vous portiez une ceinture de sécurité ou non. Le risque de demeurer conscient pendant et après une collision, ce qui vous permet de *vous débloquer et sortir*, est *plus grand* si vous êtes sanglé.

Q: Si mon véhicule est équipé de sacs gonflables, pourquoi devrais-je porter une ceinture de sécurité ?

A: Les sacs gonflables sont des systèmes supplémentaires uniquement. Ils agissent en coordination *avec* les ceintures de sécurité - ils ne les remplacent pas. Avec ou sans sac gonflable, tous les occupants doivent toujours boucler la ceinture de sécurité pour obtenir le maximum de protection.

Dans la plupart des états et dans toutes les provinces canadiennes, la loi exige le port des ceintures de sécurité.

Port adéquat des ceintures de sécurité

Cette section ne concerne que les personnes de taille adulte.

Il existe des choses à savoir au sujet des ceintures de sécurité et des enfants. De plus, les renseignements sont différents pour les petits enfants et les bébés. Si un enfant voyage à bord du véhicule, se reporter à la rubrique *Enfants plus âgés à la page 3-33* ou *Bébés et jeunes enfants à la page 3-35*. Suivre les directives pour assurer la protection de tout le monde.

Il est très important que tous les occupants bouclent leur ceinture de sécurité ! Les statistiques des accidents indiquent que les personnes ne portant pas de ceintures de sécurité sont plus souvent blessées lors d'une collision que celles qui en portent une.

Il existe des informations importantes au sujet du bouclage correct d'une ceinture de sécurité.

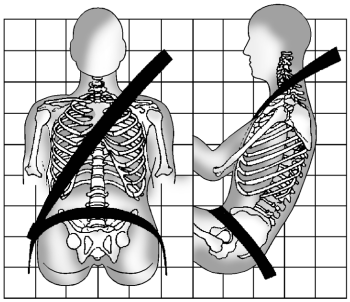

- S'asseoir droit et toujours garder les pieds sur le plancher devant soi.
- Toujours utiliser la boucle correcte pour votre position d'assise.
- La partie abdominale de la ceinture doit être portée dans le bas et serrée sur les hanches, juste en touchant les hanches. En cas de collision, ceci applique la force aux os pelviens robustes et vous risquez moins de glisser sous la ceinture abdominale. Si vous glissez sous la ceinture abdominale, la ceinture applique la force à votre abdomen. Ceci peut causer des blessures graves voire fatales.
- Porter la ceinture épaulière par-dessus l'épaule et à travers la poitrine. Ces parties du corps sont les mieux à même d'amortir les forces de la ceinture. La ceinture abdominale se verrouille en cas d'arrêt brutal ou de collision.

⚠ Avertissement

Vous pouvez être gravement blessé voire tué si votre ceinture de sécurité est mal placée.

- La ceinture abdominale ou épaulière ne peut jamais être ni desserrée ni tordue.

(Suite)

Avertissement (Suite)

- Ne jamais porter la ceinture épaulière sous les bras ou derrière votre dos.
- Ne jamais acheminer la ceinture abdominale ou épaulière par-dessus un accoudoir.

Ceinture-baudrier

Toutes les positions d'assise du véhicule sont dotées d'une ceinture-baudrier.

Les instructions suivantes expliquent comment porter correctement la ceinture-baudrier.

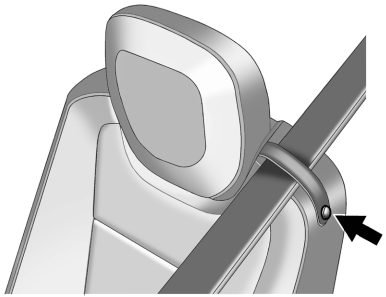

1. Si le siège est pourvu d'un guide de ceinture de sécurité et que la ceinture n'est pas insérée dans le guide, emboîter le guide autour de la sangle. Vérifier que la ceinture n'est pas entortillée.
2. Régler le siège, si celui-ci est réglable, de façon à être assis droit. Pour plus de détails, se reporter à « Sièges » dans l'index.

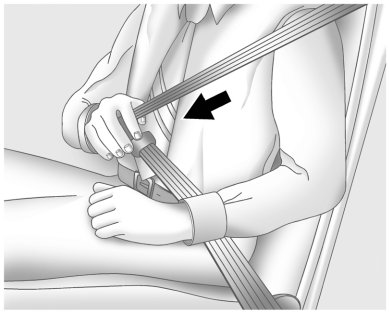

3. Prendre la plaque de blocage et dérouler la ceinture en la ramenant sur vous. Veiller à ce qu'elle ne soit pas vrillée.

   La ceinture-baudrier peut se bloquer si vous la tirez très rapidement. Si cela se produit, laisser la ceinture revenir légèrement vers l'arrière pour la débloquer. Tirer ensuite la ceinture plus lentement.

   Si la ceinture-baudrier d'une ceinture de sécurité de passager est entièrement étirée, le dispositif de blocage de siège

pour enfant peut être engagé. Si ceci se produit, laisser la ceinture s'enrouler complètement et recommencer.

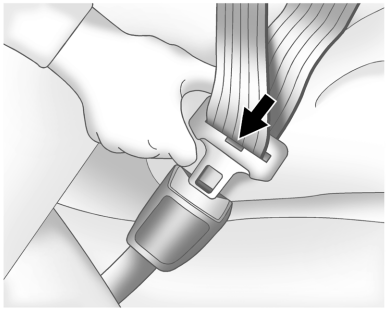

4. Enfoncer la plaque de blocage dans la boucle jusqu'à ce que vous entendiez un déclic.

Tirer sur la languette pour s'assurer qu'elle est bien en place. Si la ceinture n'est pas assez longue, se reporter à *Extenseur de ceinture de sécurité à la page 3-15*.

Positionner le bouton de déblocage de la boucle de manière à pouvoir détacher rapidement la ceinture en cas de besoin.

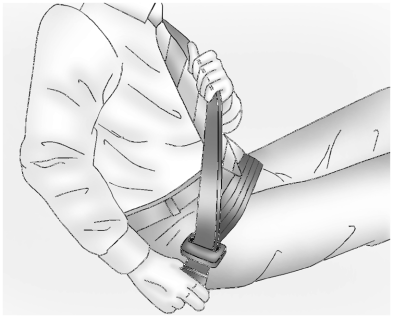

5. Pour serrer la ceinture abdominale, tirer la ceinture épaulière vers le haut.

   Il peut s'avérer nécessaire de tirer la couture de la ceinture de sécurité à travers la plaque de blocage pour serrer complètement la ceinture ventrale sur les occupants de petite taille.

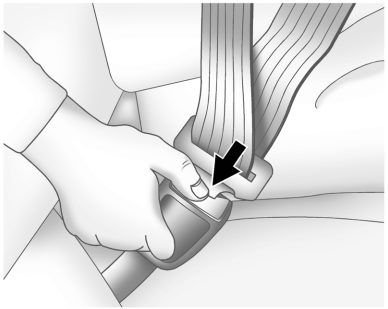

Pour détacher la ceinture, appuyer sur le bouton situé sur la boucle. La ceinture devrait revenir en position de rangement.

Avant de fermer une porte, vérifier si la ceinture ne se trouve pas dans le chemin. Si une porte est claquée contre une ceinture, la ceinture et le véhicule peuvent être endommagés.

Prétendeurs de ceinture de sécurité

Le véhicule est équipé de pré-tendeurs de ceintures de sécurité aux places extérieures avant. Bien qu'ils soient invisibles, ils font partie de l'ensemble de ceinture de sécurité. Ils peuvent contribuer à serrer les ceintures de sécurité lors des premiers instants d'un impact frontal, quasi frontal modéré à fort ou d'un impact arrière si les conditions d'activation des tendeurs sont rencontrées. Si votre véhicule est doté de sacs gonflables latéraux , les pré-tendeurs de ceintures de sécurité peuvent contribuer à serrer les ceintures de sécurité en cas d'impact latéral. Et, si le véhicule possède des sacs gonflables de longeron de toit, les pré-tendeurs de ceintures de sécurité peuvent aider à serrer les ceintures de sécurité en cas de tonneau.

Les prétendeurs ne fonctionnent qu'une seule fois. S'ils sont activés lors d'une collision, les prétendeurs et probablement d'autres pièces du système de ceintures de sécurité du véhicules doivent être remplacés. Se reporter à *Remplacement de pièces du système de ceintures de sécurité après une collision à la page 3-16*.

Guides de confort de ceinture de sécurité arrière

Les guides de confort des ceintures épaulières arrière rendent le port des ceintures de sécurité plus confortables pour les enfants qui sont trop grands pour s'asseoir dans les sièges d'appoint ainsi que pour certains adultes. Lorsque les guides de confort sont installés sur une ceinture épaulière, ils éloignent cette dernière de la nuque et de la tête.

Il y a un guide de confort pour chaque place latérale extérieure arrière. Voici comment installer les guides de confort et vous servir des ceintures de sécurité :

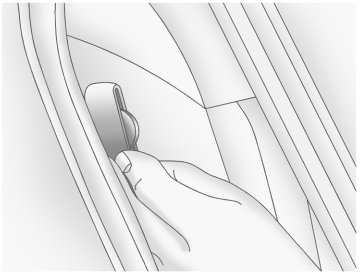

1. Tirer le cordon élastique de son endroit entre le dossier de siège et la carrosserie intérieure pour enlever la guide de son attache.

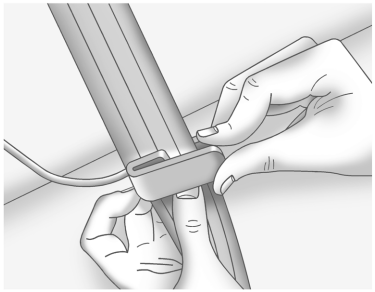

2. Placer le guide sur la ceinture et introduire les deux bords de la ceinture dans les encoches du guide.

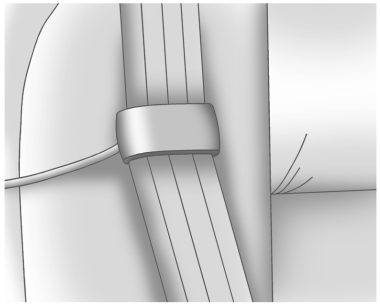

3. S'assurer que la ceinture n'est pas vrillée et qu'elle repose à plat. Le cordon élastique doit se trouver sous la ceinture et le guide de confort doit être sur la ceinture.

⚠ Avertissement

Une ceinture de sécurité qui n'est pas portée correctement n'assure pas une protection suffisante en cas de collision. La personne qui utilise cette ceinture pourrait être

(Suite)

Avertissement (Suite)

sérieusement blessée. La ceinture épaulière doit passer par dessus l'épaule puis en diagonale sur la poitrine. Ce sont ces parties du corps qui sont les plus aptes à absorber les forces générées par l'action de retenue de la ceinture.

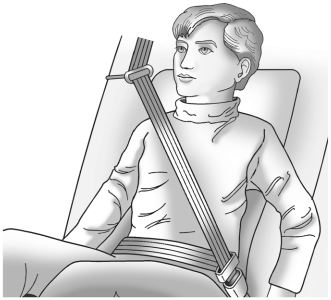

4. Bouclez, positionnez et débouclez la ceinture de sécurité comme décrit

précédemment dans cette section. Assurez-vous que la partie épaule de la ceinture passe sur l'épaule et n'en tombe pas. La ceinture doit être proche du cou, sans le toucher.

Pour enlever et ranger le guide de confort, presser les bords de la ceinture l'un contre l'autre pour pouvoir extraire la ceinture du guide. Glisser le guide sur l'agrafe en laissant uniquement la boucle du cordon élastique exposée.

Fixer correctement le guide avant de rabattre le dossier de siège.

Utilisation de la ceinture de sécurité pendant la grossesse

Les ceintures de sécurité sont efficaces pour tout le monde, y compris les femmes enceintes. Comme tous les autres occupants du véhicule, elles risquent d'être gravement blessées si elles n'en portent pas.

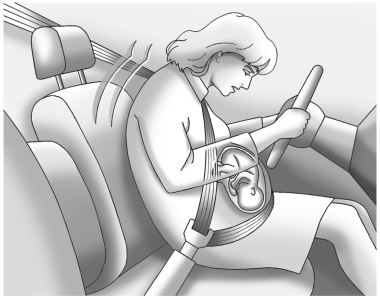

Une femme enceinte devrait porter une ceinture-baudrier et la ceinture ventrale devrait être portée sous le ventre aussi bas que possible tout au long de la grossesse.

La meilleure façon de protéger le foetus est de protéger la mère. Quand la ceinture de sécurité est portée comme il faut, il est vraisemblable que le foetus ne sera pas blessé lors d'une collision. Pour les femmes enceintes, comme pour tout le monde, le secret de l'efficacité des ceintures de sécurité est de les porter comme il faut.

Rallonge de ceinture de sécurité

Si la ceinture de sécurité du véhicule peut s'attacher autour de vous, la utiliser.

Mais si la ceinture de sécurité n'est pas assez longue, le concessionnaire permettra d'obtenir une rallonge. Lors de la commande, porter le plus gros manteau possible pour être certain que la ceinture sera adaptée. Pour éviter les blessures, ne laisser personne d'autre s'en servir et l'utiliser seulement sur le siège pour lequel elle a été commandée. Les rallonges sont conçues pour les adultes ; ne jamais l'utiliser pour fixer un siège d'enfant. Pour l'utiliser, la fixer à la ceinture de sécurité ordinaire. Se reporter au mode d'emploi de la rallonge.

Vérification du système de sécurité

De temps en temps, vérifier le bon fonctionnement du témoin de rappel de bouclage des ceintures de sécurité, des ceintures de sécurité, des boucles, des plaques de blocage, des enrouleurs et des ancrages. Vérifier l'absence de pièces du système de ceintures de sécurité desserrées ou endommagées pouvant entraver leur fonctionnement correct. Contacter le concessionnaire pour les faire réparer. Les ceintures déchirées ou effilochées ne vous protégeront peut-être pas lors d'une collision. Elles peuvent se déchirer complètement en cas d'impact. Remplacer immédiatement toute ceinture déchirée ou effilochée.

S'assurer que le témoin de rappel des ceintures de sécurité fonctionne. Se reporter à *Rappels de ceinture de sécurité à la page 5-15*.

Maintenir les ceintures de sécurité propres et sèches. Se reporter à *Entretien des ceintures de sécurité à la page 3-16*.

Entretien des ceintures de sécurité

Maintenir les ceintures de sécurité propres et sèches.

⚠ Avertissement

Il convient de ne pas blanchir ou teindre les ceintures de sécurité. Cela risquerait de les affaiblir considérablement. Lors d'une collision, elles pourraient ne pas fournir une protection adéquate. Nettoyer les ceintures de sécurité uniquement à l'aide de savon doux et d'eau tiède.

Remplacement des pièces du dispositif de ceinture de sécurité après une collision

⚠ Avertissement

Le système de ceinture de sécurité peut être endommagés si le véhicule est impliqué dans un accident. Un système de ceinture de sécurité endommagé peut ne pas fonctionner convenablement et ne pas protéger la personne qui l'utilise en cas d'accident, ce qui peut entraîner des blessures graves, voire la mort. Afin de s'assurer que le système de ceinture de sécurité fonctionne de manière adéquate après un accident, le faire vérifier par le concessionnaire et procéder au plus vite à tout remplacement nécessaire.

Après un accident peu important, le remplacement des ceintures de sécurité peut s'avérer superflu. Mais les ensembles de ceinture utilisés au cours d'un accident peuvent avoir été soumis à de fortes tensions ou endommagés. Consulter votre concessionnaire pour faire inspecter ou remplacer les ensembles de ceinture de sécurité.

De nouvelles pièces et des réparations peuvent être nécessaires même si le système de ceintures de sécurité n'a pas été utilisé au moment de l'accident.

Faire vérifier les prétendeurs de ceinture de sécurité si le véhicule a été impliqué dans un accident, ou si le témoin de disponibilité de sac gonflable reste allumé après le démarrage du véhicule ou en roulant. Se reporter à *Témoin de disponibilité des sacs gonflables à la page 5-16*.

Système de sac gonflable

Le véhicule est doté des sacs gonflables suivants :

- Un sac gonflable frontal pour le conducteur.
- Un sac gonflable frontal pour le passager avant extérieur.
- Un sac gonflable latéral intégré au siège pour le conducteur.
- Un sac gonflable d'impact latéral intégré au siège pour le passager avant extérieur.

Le véhicule peut également posséder les sacs gonflables suivants :

- Un sac gonflable de longeron de toit pour le conducteur et le passager assis directement derrière le conducteur.
- Un sac gonflable de longeron de toit pour le passager avant extérieur et le passager assis directement derrière le passager avant extérieur.

Tous les sacs gonflables de votre véhicule portent le mot AIRBAG dans la garniture ou sur une étiquette près de la zone de déploiement.

Pour les sacs gonflables avant, le mot AIRBAG (sac gonflable) se trouve au centre du volant pour le conducteur et au tableau de bord pour le passager avant extérieur.

Pour les sacs gonflables d'impact latéral intégrés aux sièges, le mot AIRBAG (sac gonflable) se trouve sur le côté du dossier de siège, le plus proche de la porte.

Pour les sacs gonflables de longeron de toit, le mot AIRBAG (sac gonflable) se trouve au plafond ou sur le garnissage.

Les sacs gonflables sont conçus pour compléter la protection apportée par les ceintures de sécurité. Même si les sacs gonflables d'aujourd'hui sont conçus pour réduire les risques de blessures causées par leur force de déploiement, tous les sacs gonflables doivent se déployer très rapidement pour être efficaces.

Voici ce que vous devez savoir à propos des sacs gonflables :

⚠ Avertissement

Même si votre véhicule est équipé de sacs gonflables, si vous ne portez pas votre ceinture de sécurité lors d'une collision, vous risquez d'être blessé grièvement ou tué. Les sacs gonflables sont conçus pour fonctionner avec les ceintures de sécurité, mais ne les remplacent pas. En outre, les sacs gonflables ne sont pas conçus pour se

(Suite)

Avertissement (Suite)

déployer dans tous les cas d'accidents. Dans certains cas seules les ceintures de sécurité vous protègeront. Se reporter à *Quand un sac gonflable doit-il se gonfler ? à la page 3-21*.

Le port d'une ceinture de sécurité lors d'une collision aide à réduire les risques de heurter les objets à l'intérieur du véhicule ou d'en être éjecté. Les sacs gonflables sont des « dispositifs de protection complémentaires » aux ceintures de sécurité. Tous les occupants du véhicule doivent boucler correctement leur ceinture de sécurité, que la personne soit protégée par un sac gonflable ou non.

⚠ Avertissement

Les sacs gonflables se déploient avec une grande pression, plus rapidement qu'en un clin d'oeil. Toute personne reposant contre ou se trouvant très proche d'un coussin gonflable qui se gonfle peut être gravement blessée, voire tuée. Ne pas se placer sans raison à proximité d'un sac gonflable, comme par exemple en vous asseyant au bord du siège ou en vous penchant vers l'avant. Les ceintures de sécurité contribuent à vous maintenir dans une bonne position avant et pendant une collision. Porter toujours une ceinture de sécurité, même si le véhicule est doté de sacs gonflables. Le conducteur devrait s'asseoir le plus en arrière possible tout en gardant la maîtrise du véhicule.

(Suite)

Avertissement (Suite)

Les occupants assis à proximité des sacs gonflables latéraux montés dans le siège et/ou des sacs gonflables de longeron de toit ne devraient pas s'appuyer ou s'assoupir contre les portes ou les glaces latérales.

⚠ Avertissement

Des enfants se tenant à proximité de n'importe quel sac gonflable quand il se déploie peuvent être gravement blessés ou tués. Toujours attacher correctement les enfants dans le véhicule. Pour savoir comment, lire *Enfants plus âgés à la page 3-33* ou *Bébés et jeunes enfants à la page 3-35*.



Un témoin de sac gonflable situé sur le tableau de bord montre le symbole d'un sac gonflable.

Le système procède à une vérification du système électrique des sacs gonflables pour repérer les défaillances. Le témoin vous avertit en cas de défaillance électrique. Se reporter à *Témoin de disponibilité des sacs gonflables à la page 5-16*.

Où se trouvent les sacs gonflables ?



Le sac gonflable frontal du conducteur se trouve au milieu du volant de direction.

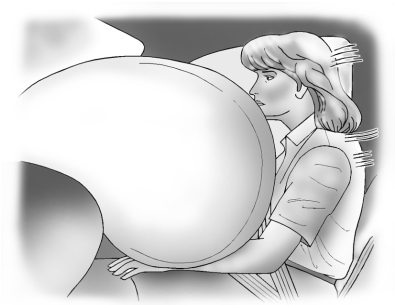

Le sac gonflable frontal de passager extérieur avant se trouve dans le tableau de bord, côté passager.



Modèle coupé, côté conducteur illustré, côté passager similaire

Sur le modèle coupé, les sacs gonflables latéraux montés dans les sièges du conducteur et du passager extérieur avant se trouvent sur le côté du dossier de siège le plus proche de la porte.



Modèle décapotable, côté conducteur illustré, côté passager similaire

Sur le modèle décapotable, les sacs gonflables latéraux montés dans les sièges du conducteur et du passager extérieur avant se trouvent sur le côté du dossier de siège le plus proche de la porte.



Modèle coupé, côté conducteur illustré, côté passager similaire

Sur les modèles coupés, les sacs gonflables de toit pour le conducteur, le passager extérieur avant et les passagers extérieurs de seconde rangée se trouvent dans le plafond, au-dessus des glaces latérales.

⚠ Avertissement

Si un objet quelconque se retrouve entre un occupant et le sac gonflable, il risque de nuire au déploiement ou le déploiement peut projeter l'objet sur cette personne. La trajectoire de déploiement d'un sac gonflable doit être libre. Ne pas fixer ou placer quoi que ce soit sur le moyeu du volant ou sur ou près d'un couvercle de sac gonflable.

Ne pas utiliser d'accessoires de siège pouvant empêcher le déploiement correct d'un sac gonflable latéral monté dans un siège.

Si votre véhicule est doté de sacs gonflables de longeron de toit, ne jamais fixer quelque chose sur le toit de votre véhicule en faisant passer une corde ou une sangle par une ouverture de porte ou de

(Suite)

Avertissement (Suite)

glace. Sinon le déploiement d'un sac gonflable de longeron de toit pourrait être empêché.

Quand un sac gonflable doit-il se déployer ?

Ce véhicule est équipé de sacs gonflables. Voir *Système de sacs gonflables à la page 3-17*. Les sacs gonflables sont conçus pour se déployer si l'impact dépasse le seuil de déploiement du système de sac gonflable spécifique. Les seuils de déploiement sont utilisés pour prévoir la gravité d'un accident afin de déployer les sacs gonflables à temps et de protéger les occupants. Le véhicule comporte des capteurs frontaux électroniques qui permettent au système de sacs gonflables de déterminer la gravité de l'impact. Les seuils de déploiement peuvent varier selon la conception du véhicule spécifique.

3-22 Sièges et appuis-tête

Les sacs gonflables frontaux sont conçus pour se déployer en cas de collision frontale ou quasi frontale modérée à forte afin de réduire le risque de blessures graves à la tête et à la poitrine du conducteur et du passager extérieur avant.

La détermination du moment où les sacs gonflables frontaux se déploieront ne repose pas principalement sur la vitesse du véhicule. Elle dépend de ce qui est heurté, de l'orientation de l'impact et de la vitesse de décélération du véhicule.

Les sacs gonflables frontaux peuvent se gonfler à des vitesses de collision différentes selon que le véhicule heurte un objet de front ou latéralement et selon que l'objet est fixe ou mobile, rigide ou déformable, étroit ou large.

Les sacs gonflables frontaux ne sont pas conçus pour se déployer lors des tonneaux, dans les collisions arrière et dans de nombreux cas de collisions latérales.

En outre, le véhicule est équipé de sacs gonflables frontaux issus de la technologie de pointe. Ces sacs gonflables frontaux de la technologie de pointe adaptent la protection en fonction de la gravité de l'accident.

Le véhicule possède également un capteur de position de siège qui active le système de détection pour la surveillance de la position du siège du conducteur. Le capteur de position de siège fournit l'information utilisée pour régler le déploiement des coussins gonflables frontaux.

Les sacs gonflables d'impact latéral montés sur le siège sont conçus pour se déployer lors des collisions latérales modérées à graves, selon l'emplacement de l'impact. Les sacs gonflables latéraux montés dans le siège ne sont pas conçus pour se déployer lors des impacts frontaux, des impacts presque frontaux, des retournements ou des impacts arrière. Un sac gonflable d'impact latéral monté dans le siège est conçu pour se déployer du côté du véhicule qui est embouti.

Les sacs gonflables de longeron de toit (option) sont conçus pour se déployer lors des collisions latérales modérées à graves, selon l'emplacement de l'impact. De plus, ces sacs gonflables de longeron de toit sont conçus pour se déployer en cas de retournement ou d'impact frontal grave. Les sacs gonflables de longeron de toit ne sont pas conçus pour se déployer lors des impacts arrière. Les deux sacs gonflables de longeron de toit se déploient quand l'un ou l'autre côté du véhicule est embouti, si le système de détection prévoit que le véhicule est sur le point de se retourner sur son flanc, ou en cas d'impact frontal grave.

Dans une collision particulière, personne ne peut dire si un coussin gonflable se gonflera simplement parce que le véhicule est endommagé ou en fonction des frais de réparation.

Qu'est-ce qui entraîne le déploiement du sac gonflable ?

Au cours d'un déploiement, le système de détection envoie un signal électrique déclenchant la libération d'un gaz par le gonfleur. Ce gaz remplit le sac gonflable, ce qui provoque le bris du couvercle. L'appareil de gonflage, le sac gonflable et les éléments connexes font tous partie du module de sac gonflable.

Pour les emplacements des sacs gonflables, se reporter à *Où se trouvent les sacs gonflables ? à la page 3-19*.

De quelle façon le sac gonflable retient-il ?

En cas de collision frontale ou quasi-frontale modérée à sévère, même les occupants portant une ceinture peuvent heurter le volant ou le tableau de bord. En cas de collision latérale modérée à sévère, même les occupants portant une ceinture peuvent heurter l'intérieur du véhicule.

Les sacs gonflables augmentent la protection fournie par les ceintures de sécurité en répartissant la force de l'impact de manière plus uniforme par-dessus le corps de l'occupant.

Les sacs gonflables des longerons de toit anti-tonneaux sont conçus pour maintenir la tête et la poitrine des occupants des sièges extérieurs des première et deuxième rangées. Ces sacs gonflables sont conçus pour réduire le risque d'éjection totale ou partielle en cas de tonneau, bien qu'aucun système ne puisse totalement empêcher de telles éjections.

Mais les sacs gonflables ne seront pas utiles dans de nombreux types de collisions, principalement parce que l'orientation du déplacement des occupants ne correspondra pas à l'emplacement de ces sacs gonflables. Voir *Quand un sac gonflable doit-il se gonfler ? à la page 3-21*.

Les sacs gonflables doivent toujours n'être considérés que comme un dispositif de protection complémentaire des ceintures de sécurité.

Que verrez-vous après le déploiement d'un sac gonflable ?

Après le déploiement des sacs gonflables frontaux et latéraux montés dans les sièges, ceux-ci se dégonflent rapidement, tellement vite que certaines personnes ne

réalisent même pas qu'un sac s'est gonflé. Les sacs gonflables des longerons de toit peuvent rester partiellement gonflés pendant un certain temps après le gonflage. Certains composants du module de sac gonflable peuvent rester chauds pendant plusieurs minutes. Pour l'emplacement des sacs gonflables, se reporter à *Où se trouvent les sacs gonflables ? à la page 3-19*.

Les pièces du sac gonflable qui entrent en contact avec l'occupant peuvent être chaudes, mais pas trop chaudes au toucher. De la fumée et de la poussière peuvent sortir des évents des sacs dégonflés. Le déploiement des sacs gonflables n'entrave pas la vision du conducteur à travers le pare-brise ou sa capacité de diriger le véhicule, ni n'empêche les occupants de quitter le véhicule.

⚠ Avertissement

Lors du déploiement d'un sac gonflable, il y a peut être des particules de poussière dans l'air. Les personnes souffrant d'asthme ou d'autres problèmes respiratoires auront peut-être de la difficulté à respirer. Pour éviter ceci, tous les occupants devraient sortir du véhicule dès qu'ils peuvent le faire en toute sécurité. Si vous souffrez de problèmes respiratoires et que vous ne pouvez pas sortir du véhicule après le déploiement du sac, vous pouvez ouvrir une glace ou une porte pour laisser entrer de l'air frais dans le véhicule. En cas de problèmes de respiration après le déploiement d'un sac gonflable, il faut consulter un médecin.

Le véhicule est équipé d'une fonction permettant de déverrouiller automatiquement les portes, d'allumer le plafonnier et les feux de détresse, et de couper l'alimentation en carburant après le déploiement des sacs gonflables. Vous pouvez reverrouiller les portes et éteindre le plafonnier ainsi que les feux de détresse à l'aide des commandes prévues à cet effet.

⚠ Avertissement

Une collision suffisamment sévère pour déployer les sacs gonflables risque d'avoir endommagé des fonctions importantes du véhicule, comme le circuit d'alimentation en carburant, le circuit de freinage et la direction, etc. Même si le véhicule peut rouler après une collision modérée, des dégâts

(Suite)

Avertissement (Suite)

peuvent être dissimulés alors qu'ils réduisent la sécurité du véhicule.

Agir avec prudence en tentant de faire redémarrer le moteur après une collision.

Lors de collisions assez graves pour déployer le sac gonflable, le pare-brise se brise habituellement à cause de la déformation du véhicule. Le sac gonflable de passager avant extérieur peut également causer la rupture du pare-brise.

- Les sacs gonflables sont conçus pour se déployer une seule fois. Après le déploiement d'un sac gonflable, vous devez vous procurer certaines pièces de remplacement. Si vous ne changez pas ces pièces, les sacs gonflables ne pourront pas vous protéger lors d'une autre collision. Un nouveau système comprend des modules de sacs gonflables et probablement d'autres pièces. Le manuel d'entretien du véhicule porte sur la nécessité de remplacer les autres pièces.
- Le véhicule est équipé d'un module de détection de collision et de diagnostic qui enregistre les données après une collision. Se reporter à *Enregistrement et confidentialité des données du véhicule à la page 13-16* et *Enregistreurs de données d'évènements à la page 13-17*.
- Seuls les techniciens qualifiés pourraient réparer ou entretenir vos sacs gonflables. Un mauvais entretien peut empêcher le bon fonctionnement du sac gonflable. Consulter votre concessionnaire pour tout service d'entretien.

Système de détection des occupants

Ce véhicule est doté d'un système de détection de passager pour la position du passager avant extérieur. Le témoin d'état du sac gonflable de passager sera visible sur la console de pavillon lors du démarrage du véhicule.



États-Unis



Canada et Mexique

Les mots ON (marche) et OFF (arrêt) ou le symbole correspondant sont visibles pendant la vérification

du système. Lorsque la vérification du système est terminée, seul le mot ON ou OFF ou le symbole correspondant, demeure visible. Se reporter à *Indicateur d'état du sac gonflable passager à la page 5-17*.

Le système de détection des occupants désactivera le sac gonflable frontal du passager avant extérieur dans certaines situations. Le système de détection des occupants n'a d'effet sur aucun autre sac gonflable.

Le système de détection de passager fonctionne avec des capteurs incorporés au siège de passager avant extérieur. Les capteurs sont conçus pour détecter la présence d'un passager correctement assis sur son siège et détermine si le sac gonflable frontal du passager avant extérieur doit pouvoir se déployer ou non.

Selon les statistiques d'accident, les enfants sont plus en sécurité quand ils sont retenus aux sièges arrière dans des dispositifs adaptés à leur taille et leur poids.

Autant que possible, les enfants agés de 12 ans et moins doivent être attachés dans une place assise arrière.

Ne jamais placer un siège pour enfant orienté vers l'arrière à l'avant. Le risque pour un enfant assis sur un siège orienté vers l'arrière est très grand si le sac gonflable se déploie.

⚠ Avertissement

Un enfant assis dans un siège d'enfant orienté vers l'arrière peut être gravement blessé ou tué si le sac gonflable frontal du passager se déploie, puisque le dossier du siège d'enfant orienté vers l'arrière serait très près du sac gonflable déployé. Un enfant

(Suite)

Avertissement (Suite)

assis dans le siège d'enfant orienté vers l'avant peut être gravement blessé ou tué si le sac gonflable frontal du passager se déploie et que le siège du passager est dans une position avancée.

Même si le système de détection de passager a mis hors fonction le sac gonflable frontal de passager, aucun système n'est infaillible. Personne ne peut garantir qu'un sac gonflable ne se déploiera pas dans certaines circonstances inhabituelles, même s'il est hors fonction.

Placer le siège pour enfant dirigé vers l'arrière dans un siège arrière, même si le sac gonflable est désactivé. Si vous fixez un siège d'enfant orienté vers l'avant dans le siège de passager avant

(Suite)

Avertissement (Suite)

extérieur, toujours reculer au maximum le siège. Il est préférable d'attacher un siège d'enfant sur un siège arrière.

Le système de détection du passager est conçu pour désactiver le sac gonflable frontal de passager extérieur avant droit dans les cas suivants :

- Le siège de passager avant extérieur est inoccupé.
- Le système détermine qu'un bébé est assis dans un siège pour bébé orienté vers l'arrière.
- Le système détermine qu'un petit enfant est installé dans un siège pour enfant.
- Le système détermine qu'un petit enfant est installé dans un siège d'appoint.
- Le passager qui occupe le siège avant extérieur se lève, et son poids ne pèse plus sur le siège pendant un certain temps.
- Le siège du passager extérieur avant est occupé par une personne de petite taille, par exemple un enfant qui n'est plus en âge de s'asseoir sur un siège d'enfant.
- Le système de sacs gonflables ou le système de détection de passager présente une défectuosité importante.

Lorsque le système de détection de passager a désactivé le sac gonflable frontal du passager avant extérieur, le témoin de désactivation s'allume et demeure allumé pour vous rappeler de l'état de désactivation du sac gonflable. Se reporter à *Indicateur d'état du sac gonflable passager à la page 5-17*.

Le système de détection des occupants est conçu pour activer le sac gonflable frontal de passager avant extérieur chaque fois qu'il détecte qu'une personne adulte est bien installée dans le siège passager avant extérieur. Lorsque le système de détection des occupants permet l'activation du sac gonflable, le témoin d'activation s'allume et demeure allumé pour vous rappeler que le sac gonflable est activé.

Dans le cas de certains enfants qui ne sont plus en âge d'être attachés dans un siège pour enfants ou d'adultes de très petite taille, le système de détection des occupants peut ou non désactiver le sac gonflable frontal du passager avant extérieur, selon la posture et la stature de la personne. Toute personne dans le véhicule qui n'est plus en âge d'être attachée à un siège pour enfants doit porter correctement une ceinture de sécurité — qu'il existe ou pas un sac gonflable pour cette personne.

⚠ Avertissement

Si le témoin de disponibilité du sac gonflable s'allume et reste allumé, ceci signifie que le système de sacs gonflables est défectueux. Pour éviter de vous blesser ou de blesser d'autres personnes, faire réparer au plus vite le véhicule. Se reporter à *Témoin de disponibilité des sacs gonflables à la page 5-16* pour de plus amples informations, y compris des informations importantes relatives à la sécurité.

Si le témoin d'activation est allumé avec un siège pour enfant

Si un siège pour enfant a été installé et que le témoin d'activation est allumé :

1. Couper le contact.
2. Enlever le siège pour enfant du véhicule.
3. Retirer tout élément additionnel du siège tel que couverture, coussin, housse de siège, dispositif de chauffage ou de massage.
4. Reposer le siège d'enfant en suivant les instructions du fabricant du siège d'enfant et se référer à *Installation de sièges pour enfant (siège passager avant droit) à la page 3-50* ou *Fixation des sièges pour enfants (siège arrière) à la page 3-47*.
5. Si, après la réinstallation du siège pour enfant et le redémarrage du véhicule, le témoin d'activation est toujours allumé, couper le contact. Incliner ensuite légèrement le coussin du siège, s'il est réglable, pour vérifier si le dossier de siège ne pousse pas le siège pour enfant dans le coussin de siège.

   Vérifier également si le siège pour enfant n'est pas coincé sous l'appui-tête. Si tel est le cas, ajuster l'appui-tête. Se reporter à *Appuis-tête à la page 3-2*.
6. Démarrer le véhicule.

   Si le témoin est toujours allumé, placer l'enfant dans un siège d'enfant installé sur le siège arrière du véhicule et consulter le concessionnaire.

Si le témoin d'activation est éteint en présence d'un occupant de taille adulte

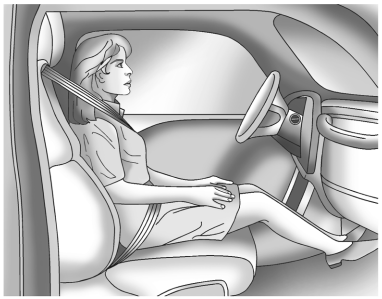

Si une personne de taille adulte est assise sur le siège du passager avant extérieur mais que le témoin de désactivation est allumé, il se peut que la personne ne soit pas correctement assise sur le siège. Si tel est le cas, exécuter les étapes suivantes pour permettre au système de détecter la personne et activer le sac gonflable frontal du passager avant extérieur :

1. Couper le contact.
2. Retirer tout élément additionnel du siège tel que couverture, coussin, housse de siège, dispositif de chauffage ou de massage.
3. S'assurer que le dossier de siège est totalement redressé.
4. Faire s'asseoir la personne droite sur le siège, centrée sur le coussin de siège, les jambes confortablement étendues.
5. Redémarrer le véhicule et laisser cette personne assise dans cette position pendant deux ou trois minutes après l'allumage du témoin d'activation.

⚠ Avertissement

Si le sac gonflable du passager extérieur avant est désactivé pour un occupant de taille adulte, le sac gonflable ne pourra pas se déployer et protéger cette personne en cas d'accident, ce qui augmente le risque de blessures graves, voire de mort. Aucun occupant de taille adulte ne doit se trouver sur le siège du passager extérieur avant si le témoin de désactivation du sac gonflable du passager est allumé.

Facteurs additionnels affectant le fonctionnement du système

Les ceintures de sécurité contribuent à maintenir le passager en position dans le siège pendant les manoeuvres du véhicule et le freinage. Ceci aide le système de détection de passager à maintenir le statut de sac gonflable de passager. Se reporter à « Ceintures de sécurité » et « Sièges pour enfant », dans l'index, pour plus d'informations au sujet de l'importance de l'utilisation correcte du siège pour enfant.

Une couche épaisse de matériau supplémentaire tel qu'une couverture ou un coussin, ou un équipement d'après-vente tel qu'une housse de siège, un dispositif de chauffage ou de massage peut entraver le bon fonctionnement du système de détection de passager. Nous vous recommandons de ne pas utiliser de housses de sièges ou équipements d'après-vente à l'exception de ceux approuvés par GM pour votre véhicule. Consulter *Ajout d'équipement au véhicule équipé de sacs gonflables à la page 3-31* pour plus d'informations au sujet des modifications qui peuvent affecter le fonctionnement du système.

⚠ Avertissement

Le fait de ranger certains articles sous le siège du passager ou entre le coussin de siège du passager et le dossier du siège peut entraver le fonctionnement adéquat du système de détection de passager.

Réparation du véhicule muni de sacs gonflables

Les sacs gonflables modifient les conditions d'entretien du véhicule, car leurs éléments son répartis en divers endroits du véhicule. Votre concessionnaire et le manuel d'entretien vous fourniront des renseignements sur l'entretien du véhicule et des sacs gonflables. Pour acheter un manuel d'entretien, se reporter à *Renseignements sur la commande de guides de réparation à la page 13-14*.

⚠ Avertissement

Un sac gonflable peut encore se déployer au cours d'un entretien mal effectué jusqu'à 10 secondes après l'arrêt du véhicule et le débranchement de la batterie. Vous pouvez être blessé si vous êtes près d'un sac gonflable lorsqu'il se déploie. Éviter les connecteurs jaunes. Ils font probablement partie du système de sacs gonflables. S'assurer que les méthodes appropriées d'entretien sont suivies et que le travail est effectué par une personne dûment qualifiée.

Ajout d'équipement au véhicule muni de sacs gonflables

L'installation d'accessoires qui modifient le châssis du véhicule, le système de pare-chocs, la hauteur, la tôle avant ou latérale, peut empêcher le bon fonctionnement du système de sacs gonflables. Le fonctionnement du système de sacs gonflables peut également être affecté par la modification ou le déplacement des parties des sièges avant, des ceintures de sécurité, du module de détection et de diagnostic de sac gonflable, du volant, du tableau de bord, des modules de sac gonflable de longeron du toit, le garnissage du pavillon ou le garnissage de montant, les capteurs avant, les capteurs d'impact latéraux ou le câblage de sac gonflable.

Les informations relatives à l'emplacement des capteurs des sacs gonflables, du module de détection et de diagnostic et du câblage des sacs gonflables sont disponibles auprès de votre concessionnaire et dans le manuel de réparation.

En outre, le véhicule est doté d'un système de détection de passager pour la position du passager avant extérieur, qui comprend des capteurs intégrés au siège du passager. Le système de détection de passager peut ne pas fonctionner correctement si la garniture originale du siège est remplacée par une housse ou un revêtement non GM ou d'une garniture ou d'un revêtement GM conçu pour un véhicule différent. Tout élément, comme par exemple un chauffage de siège ou un coussin ou dispositif d'amélioration du confort, installé sur ou sous le revêtement du siège, peut également interférer avec le fonctionnement du système de détection de passager. Cet élément peut empêcher le déploiement correct du (des) sac(s) gonflable(s) du passager ou empêcher que le système de détection des occupants ne désactive correctement le(s) sac(s) gonflable(s) du passager. Se reporter à *Système de détection du passager à la page 3-25*.

Si le véhicule est équipé de sacs gonflables de toit en cas de capotage. Se reporter à *Pneus et roues de différentes tailles à la page 10-78*.

Si vous devez modifier votre véhicule suite à un handicap et que vous avez des questions à poser au sujet des conséquences des modifications sur le système des coussins gonflables du véhicule, ou si vous avez des questions au sujet de l'influence des modifications sur le système de coussin anti-choc pour une raison quelconque, appeler l'assistance à la clientèle. Se reporter à *Bureaux d'assistance à la clientèle à la page 13-4*.

Vérification des sacs gonflables

Le système de sacs gonflables n'a pas besoin d'entretien régulier ou de remplacement. S'assurer que le témoin de disponibilité de sac gonflable fonctionne. Se reporter à *Témoin de disponibilité des sacs gonflables à la page 5-16*.

⚠ Attention

Si un recouvrement de sac gonflable est endommagé, ouvert ou brisé, le sac gonflable peut ne pas fonctionner correctement. Ne pas ouvrir ou briser les recouvrements de sac gonflable. S'il existe des recouvrements de sac gonflable ouverts ou brisés, faire remplacer le recouvrement et/ou le module de sac gonflable. Pour l'emplacement des modules de sac gonflable, se reporter à *Où se trouvent les sacs*

(Suite)

Attention (Suite)

gonflables ? à la page 3-19. Consulter votre concessionnaire pour la réparation.

Remplacement des pièces du système de sacs gonflables après une collision

⚠ Avertissement

Les systèmes de sacs gonflables peuvent être endommagés si le véhicule est impliqué dans un accident. Un système de sac gonflable endommagé peut ne pas fonctionner convenablement et ne pas protéger les occupants d'un véhicule en cas d'accident, ce qui peut entraîner des blessures graves, voire la mort. Afin de s'assurer que les

(Suite)

Avertissement (Suite)

systèmes de sacs gonflables fonctionnent de manière adéquate après un accident, les faire vérifier par le concessionnaire et procéder au plus vite à tout remplacement nécessaire.

Si un sac gonflable se déploie, il vous faudra remplacer certaines pièces du système de sacs gonflables. Consulter votre concessionnaire pour une intervention.

Si le témoin de sac gonflable reste allumé après le démarrage du véhicule ou s'allume en cours de route, il se peut que le système de sacs gonflables ne fonctionne pas correctement. Faire procéder immédiatement à l'entretien du véhicule. Se reporter à *Témoin de disponibilité des sacs gonflables à la page 5-16*.

Sièges pour enfants

Enfants plus âgés

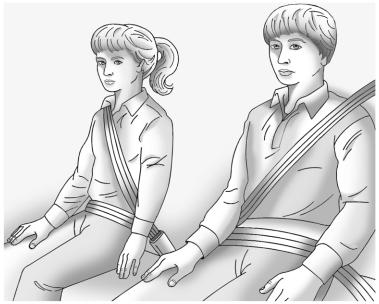

Les enfants qui sont trop grands pour des sièges d'appoint devraient porter les ceintures de sécurité du véhicule.

Les instructions du fabricant accompagnant le siège d'appoint indiquent les limites de poids et de taille de ce siège. Utiliser un siège d'appoint et une ceinture-baudrier jusqu'à ce que l'enfant passe le test d'ajustement ci-dessous :

- L'asseoir en le reculant complètement sur le siège. Ses genoux se plient-ils au bord du siège ? Si oui, poursuivre. Dans le cas contraire, revenir au siège d'appoint.
- Boucler la ceinture-baudrier. La ceinture épaulière repose-t-elle sur son épaule ? Si oui, poursuivre. Dans le cas contraire, essayer d'utiliser le guide de confort de ceinture de sécurité arrière. Se reporter à « Guides de confort de ceinture de sécurité arrière » sous *Ceinture-baudrier à la page 3-11*. Si la ceinture épaulière ne repose toujours pas sur son épaule, revenir au siège d'appoint.
- La ceinture abdominale s'ajuste-t-elle le plus bas possible sur le bassin, juste au-dessus des cuisses ? Si oui, poursuivre. Dans le cas contraire, revenir au siège d'appoint.
- L'ajustement correct de la ceinture de sécurité peut-il être maintenu pendant tout le trajet ? Si oui, poursuivre. Dans le cas contraire, revenir au siège d'appoint.

Q: Quelle est la façon appropriée de porter une ceinture de sécurité ?

A: Un enfant plus âgé devrait porter une ceinture-baudrier et bénéficier de la protection supplémentaire d'une ceinture épaulière. La ceinture épaulière ne devrait pas passer devant le visage ou le cou. La ceinture ventrale devrait être portée bas sur les hanches, bien ajustée et touchant à peine les cuisses. Ceci applique la force de la ceinture sur le bassin de l'enfant

en cas d'accident. Elle ne devrait jamais être portée sur l'abdomen. Ceci pourrait causer des blessures graves et même des blessures internes fatales lors d'une collision.

Consulter également « Guides de confort de ceinture de sécurité arrière » sous *Ceinture-baudrier à la page 3-11*.

Les statistiques des accidents démontrent que les enfants sont en plus grande sécurité quand ils sont attachés dans une position d'assise arrière.

Lors d'une collision, les enfants qui ne sont pas attachés peuvent heurter d'autres occupants qui le sont ou peuvent être éjectées du véhicule. Les enfants plus âgés doivent bien porter les ceintures de sécurité.

⚠ Avertissement

Ne jamais laisser plus d'un enfant partager la même ceinture de sécurité. La ceinture ne peut pas bien répartir les forces d'impact. Lors d'une collision, les enfants peuvent s'écraser l'un contre l'autre et être grièvement blessés. Chaque ceinture ne doit servir qu'à une personne à la fois.

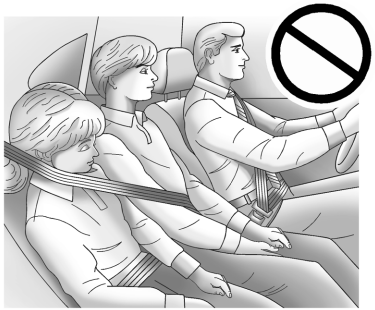

⚠ Avertissement

Un enfant ne peut porter la ceinture de sécurité avec la ceinture épaulière derrière son dos au risque de blessure par manque de retenue par la ceinture épaulière. L'enfant risque de se déplacer trop loin et de se blesser la tête et le cou. Il risque aussi de glisser sous la ceinture abdominale. La force de la ceinture s'appliquerait directement sur l'abdomen, causant une blessure grave ou fatale. La ceinture épaulière doit passer par-dessus l'épaule et à travers la poitrine.



Bébés et jeunes enfants

Tout le monde dans un véhicule a besoin de protection y compris les bébés et les enfants ! Ni la distance parcourue, ni l'âge ni la taille de l'occupant ne changent le besoin, pour tout le monde, d'utiliser les dispositifs de protection. En effet, la loi de chaque province canadienne et de chaque État américain exige que les enfants, jusqu'à un certain âge, soient attachés dans un véhicule.

⚠ Avertissement

Les enfants peuvent être gravement blessés ou étranglés si la ceinture épaulière s'enroule autour de leur cou et qu'elle continue à se serrer. Ne jamais laisser d'enfant sans surveillance dans un véhicule et ne jamais laisser les enfants jouer avec les ceintures de sécurité.

Chaque fois que des enfants en bas âge et de jeunes enfants circulent dans les véhicules, il doivent bénéficier de la protection apportée par des sièges pour enfants adéquats. Ni le système de ceinture de sécurité du véhicule ni le système de sacs gonflables ne sont conçus pour eux.

Les enfants qui ne sont pas attachés correctement peuvent heurter d'autres personnes ou être éjectés du véhicule.

⚠ Avertissement

Une personne ne devrait jamais tenir un bébé ou un enfant dans ses bras quand elle prend place à bord d'un véhicule. En effet, lors d'une collision, le poids d'un bébé est tel qu'il sera impossible de le retenir. Par exemple, lors d'une collision à une vitesse de 40 km/h (25 mi/h) seulement, le poids d'un bébé de 5,5 kg (12 lb) exercera soudainement une force de 110 kg (240 lb) sur les bras de la personne qui le transporte.
Un bébé devrait être attaché dans un siège d'enfant adéquat.



⚠ Avertissement

Les enfants proches d'un coussin gonflable qui se déploie peuvent être grièvement blessés ou même tués. Ne jamais placer un siège pour enfant dirigé vers l'arrière dans le siège avant droit. Le placer dans un siège arrière. Un siège d'enfant dirigé vers l'avant doit aussi être placé dans un siège arrière. S'il est nécessaire d'attacher un siège

(Suite)

Avertissement (Suite)

d'enfant orienté vers l'avant dans le siège de passager avant, toujours reculer au maximum le siège du passager.



Q: Quels sont les différents types de sièges d'enfant supplémentaires ?

A: Quatre types élémentaires de sièges d'enfant supplémentaires, achetés par le propriétaire du véhicule, sont disponibles. Pour la sélection d'un siège d'enfant spécifique, il faut tenir compte non seulement du poids, de la taille et de l'âge de l'enfant, mais aussi de la compatibilité du siège avec le véhicule automobile dans lequel il sera utilisé.

Pour la plupart des types de sièges d'enfant, différents modèles sont disponibles. Lors de l'achat d'un siège d'enfant, s'assurer qu'il est conçu pour être utilisé dans un véhicule automobile. Si tel est le cas, le siège d'enfant portera une étiquette de conformité aux normes fédérales de sécurité des véhicules automobiles.

Les directives du fabricant accompagnant le siège d'enfant indiquent les limites de poids et de grandeur d'un siège d'enfant spécifique. De plus, il existe de nombreux types de sièges pour les enfants ayant des besoins particuliers.

⚠ Avertissement

Afin de réduire le risque de blessures graves à la tête et au cou lors d'une collision, les nouveau-nés ont besoin d'un soutien complet. Lors d'une collision, si un bébé est installé dans un siège d'enfant orienté vers l'arrière, les forces de la collision sont distribuées sur les parties les plus solides du corps du bébé, soit le dos et les épaules. Un bébé devrait toujours être attaché dans un siège d'enfant approprié, orienté vers l'arrière.

⚠ Avertissement

Les os du bassin d'un jeune enfant sont encore si petits que la ceinture de sécurité ordinaire du véhicule pourrait ne pas rester sur les os du bassin comme elle le devrait. Au contraire, elle pourrait remonter sur l'abdomen de l'enfant. Lors d'une collision, la ceinture exercerait alors la force de l'impact sur une partie du corps qui n'est pas protégée par aucune ossature, ce qui pourrait entraîner des blessures graves ou fatales. Un jeune enfant devrait toujours être attaché dans un siège d'enfant approprié.

Appareils de retenue pour enfant

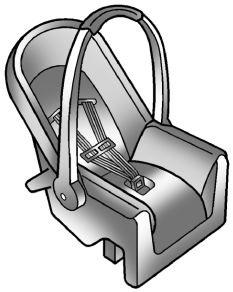

Siège pour enfant orienté vers l'arrière

Un siège pour bébé orienté vers l'arrière assure une retenue du dos de l'enfant contre la surface du siège.

Le harnais retient le bébé en place dans le siège lors d'une collision.

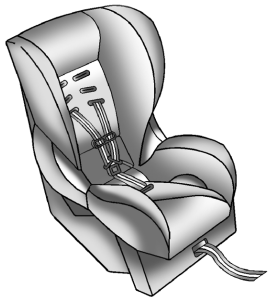

Siège pour enfant orienté vers l'avant

Un siège d'enfant orienté vers l'avant permet de retenir le corps de l'enfant par l'intermédiaire du harnais.

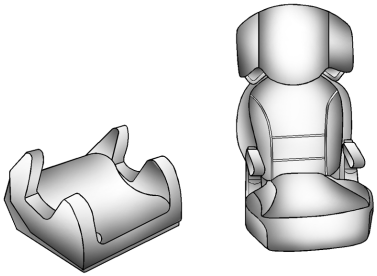

Sièges d'appoint

Un siège d'appoint est un dispositif de retenue pour enfant conçu pour permettre un meilleur ajustement du système de ceintures de sécurité du véhicule. Un siège d'appoint peut aussi permettre à un enfant de voir dehors.

Fixation d'un siège d'enfant supplémentaire dans le véhicule

⚠ Avertissement

En cas de collision, si le siège d'enfant n'est pas correctement fixé dans le véhicule, un enfant risque d'être sérieusement blessé ou tué. Fixer le siège d'enfant correctement dans le véhicule grâce à la ceinture de sécurité ou au système LATCH, selon les instructions fournies avec le siège d'enfant et celles contenues dans le présent manuel.

Pour réduire les risques de blessure, le siège d'enfant doit être fixé dans le véhicule. Les systèmes de siège d'enfant doivent être fixés sur les sièges du véhicule au moyen des ceintures ventrales, de la section ventrale d'une ceinture-baudrier ou du système

LATCH. Voir *Ancrages inférieurs et attaches pour enfants (système LATCH) à la page 3-41*. En cas de collision, les enfants peuvent être en danger si le siège d'enfant n'est pas correctement fixé dans le véhicule.

Lors de l'installation d'un siège d'enfant supplémentaire, se reporter aux instructions fournies avec le siège d'enfant et qui se trouvent sur le siège d'enfant et/ou dans une brochure ainsi que dans le présent manuel. Les instructions fournies avec le siège d'enfant sont importantes. Aussi, si elles ne sont pas disponibles, en obtenir une copie auprès du fabricant.

Ne pas oublier qu'un siège d'enfant non fixé peut se déplacer lors d'une collision ou d'un arrêt soudain et blesser les occupants du véhicule. S'assurer que tout siège d'enfant est bien fixé dans le véhicule même lorsqu'il est inoccupé.

Dans certaines régions des États-Unis et du Canada, des techniciens certifiés de sécurité pour passagers enfants (CPST) peuvent inspecter et montrer comment utiliser et installer correctement les sièges d'enfants. Aux États-Unis, se référer au site internet de la National Highway Traffic Safety Administration (NHTSA) pour trouver la station d'inspection de sièges d'enfants la plus proche. Pour la disponibilité de CPST au Canada, vérifier avec Transport Canada ou avec le bureau provincial du ministère des transports.

Installation de l'enfant sur le siège d'enfant

⚠ Avertissement

En cas de collision, si l'enfant n'est pas correctement attaché dans le siège d'enfant, il risque d'être sérieusement blessé ou

(Suite)

Avertissement (Suite)

tué. Fixer l'enfant correctement selon les instructions fournies avec ce siège d'enfant.

Où installer l'appareil de retenue

Selon les statistiques d'accident, les enfants et les bébés sont plus en sécurité dans un siège pour enfant ou pour bébé fixé sur un siège arrière.

Autant que possible, les enfants de 12 ans et moins doivent être attachés dans une position d'assise à l'arrière.

Ne jamais placer un siège pour enfant orienté vers l'arrière à l'avant. Le risque pour un enfant assis sur un siège orienté vers l'arrière est très grand si le sac gonflable se déploie.

⚠ Avertissement

Un enfant assis dans un siège d'enfant orienté vers l'arrière peut être gravement blessé ou tué si le sac gonflable du passager avant se déploie, puisque le dossier du siège d'enfant orienté vers l'arrière serait très près du sac gonflable déployé. S'assurer que le sac gonflable est désactivé avant d'utiliser un siège d'enfant orienté vers l'arrière sur le siège avant.

Même si le système de détection de passager a mis hors fonction le sac gonflable frontal du passager avant, aucun système n'est infaillible. Personne ne peut garantir qu'un sac gonflable ne se déploiera pas dans certaines circonstances inhabituelles, même s'il est hors fonction.

(Suite)

Avertissement (Suite)

Placer le siège pour enfant dirigé vers l'arrière dans un siège arrière. S'il est nécessaire d'attacher un siège d'enfant orienté vers l'avant dans le siège de passager avant, toujours reculer au maximum le siège du passager. Il est préférable d'attacher un siège d'enfant sur un siège arrière.

Se reporter à la rubrique *Système de détection du passager à la page 3-25* pour obtenir de plus amples renseignements.

En fixant un siège pour enfant à la position d'assise arrière, étudier le mode d'emploi du siège pour enfant pour s'assurer de sa compatibilité avec le véhicule.

Les sièges d'enfants et les sièges rehausseur varient énormément en taille et certains peuvent s'adapter à certaines positions de sièges mieux que d'autres. S'assurer toujours que le siège enfant soit correctement fixé.

Selon l'endroit où vous placez le siège enfant et la taille du siège, vous pouvez ne pas pouvoir accéder aux ensembles adjacents de ceinture de sécurité ou aux systèmes de VERROUILLAGE pour des passagers ou des sièges enfant supplémentaires. Les positions de sièges adjacentes ne doivent pas être utilisées si le siège enfant empêche l'accès ou interfère avec le passage de la ceinture de sécurité.

Quel que soit l'endroit où est installé le siège d'enfant, veiller à le fixer correctement.

Ne pas oublier qu'un siège d'enfant non fixé peut se déplacer lors d'une collision ou d'un arrêt soudain et blesser les occupants du véhicule. S'assurer que tout siège d'enfant est bien fixé dans le véhicule même lorsqu'il est inoccupé.

Ancrages inférieurs pour siège d'enfant (Système LATCH)

Le système LATCH fixe un siège pour enfant en toute sécurité pendant la conduite ou en cas d'accident. Les accessoires LATCH du siège pour enfant sont utilisés pour fixer le siège pour enfant aux points d'ancrages du véhicule. Le système LATCH est conçu pour faciliter l'installation d'un siège pour enfant.

Pour utiliser le système LATCH de votre véhicule, un siège pour enfant avec des fixations LATCH est nécessaire. Les sièges pour enfant orientés vers l'arrière et vers l'avant compatibles avec le système LATCH peuvent être correctement installés avec les ancrages LATCH ou les ceintures de sécurité du véhicule. Ne pas utiliser les ceintures de sécurité et le système d'ancrage LATCH pour fixer un siège pour enfant orienté vers l'arrière ou vers l'avant.

Les sièges rehausseurs utilisent les ceintures de sécurité du véhicule pour attacher l'enfant dans le siège rehausseur. Si le fabricant recommande de fixer le siège rehausseur avec le système LATCH, c'est possible à condition que le siège rehausseur puisse être correctement positionné et en l'absence d'interférence avec le positionnement correct de la ceinture à trois points sur l'enfant.

Veiller à suivre les instructions fournies avec le siège pour enfant ainsi que les instructions de ce manuel.

En installant un siège pour enfant avec une fixation supérieure, vous devez également utiliser les ancrages inférieurs ou les ceintures de sécurité pour le fixer correctement. Un siège pour enfant ne doit jamais être installé en utilisant uniquement la fixation et l'ancrage supérieurs.

Le système d'ancrage LATCH peut être utilisé aussi longtemps que le poids combiné de l'enfant et du siège pour enfant ne dépasse pas 29,5 kg (65 lb). Utiliser uniquement la ceinture de sécurité, au lieu du système d'ancrage LATCH, lorsque ce poids combiné dépasse 29,5 kg (65 lb).

La suite explique comment fixer un siège pour enfant avec ces fixations dans le véhicule.

Tous les sièges du véhicule et tous les sièges d'enfant ne disposent pas d'ancrages inférieurs et de fixations ou bien d'ancrage de sangle supérieure et de fixations.

Au Canada, la loi exige qu'un siège pour enfant dirigé vers l'avant soit muni d'une attache supérieure et que cette attache soit fixée.

Les modèles décapotables ne possèdent pas de points d'ancrage supérieurs pour fixer un siège pour enfant. Si une loi nationale ou locale exige l'ancrage à un point de fixation supérieure, ne pas utiliser

de siège pour enfant dans ce véhicule car aucun point de fixation supérieur ne peut être correctement ancré.

Ancrages inférieurs

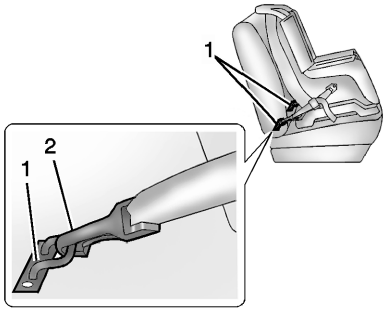

Les ancrages inférieurs (1) consistent en des barres métalliques construites dans le véhicule. Chaque place assise équipée du système LATCH et susceptible de recevoir un siège d'enfant muni de fixations inférieures dispose de deux ancrages inférieurs (2).

Ancrage de sangle supérieure

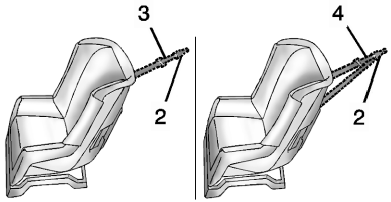

Une sangle supérieure (3, 4) retient la partie supérieure du siège d'enfant au véhicule. Un ancrage de sangle supérieure est construit dans le véhicule. La fixation de la sangle supérieure (2) située sur le siège d'enfant est raccordée à l'ancrage de sangle supérieure située dans le véhicule, ce qui permet de réduire le mouvement vers l'avant et la rotation du siège d'enfant pendant la conduite ou en cas de collision.

Il est possible que le siège pour enfant dispose d'une sangle simple (3) ou d'une sangle double (4). Chacune sera munie d'une seule fixation (2) permettant de fixer la sangle supérieure à l'ancrage.

Certains sièges pour enfant équipés de sangle supérieure sont conçus pour être utilisés avec une sangle supérieure fixée ou non. D'autres exigent la fixation permanente de la sangle supérieure. Au Canada, la loi stipule que les sièges pour enfant orientés vers l'avant doivent disposer d'une sangle supérieure et que la sangle doit être fixée. Veiller à lire et suivre les instructions relatives au siège pour enfant.

Emplacements de l'ancrage inférieur et de l'ancrage de sangle supérieure

Siège arrière - Modèle coupé

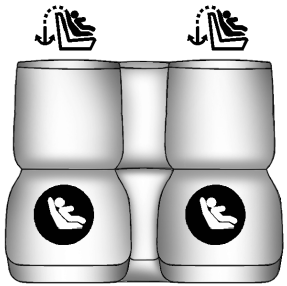

(Ancrage de sangle supérieure): Places assises avec ancrages de sangle supérieure.

(Ancrage inférieur): Places assises munies de deux ancrages inférieurs.

Siège arrière - Modèle décapotable

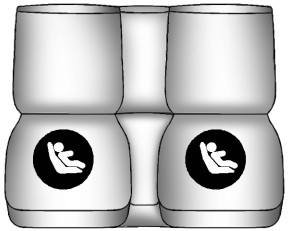

(Ancrage inférieur): Places assises munies de deux ancrages inférieurs.

Ancrages inférieurs



Pour vous permettre de repérer les ancrages inférieurs, chaque place assise équipée d'ancrages inférieurs comporte deux étiquettes situées près de la nervure médiane de capot, entre le dossier du siège et le coussin du siège.

Ancrages d'attache supérieurs

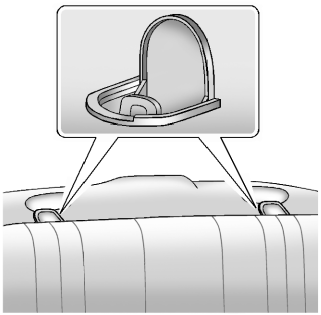

Sur les Coupés, les ancrages de sangle supérieure se situent sur le bouclier du dossier du siège arrière.



Pour permettre la réparation des ancrages de sangle supérieure, le symbole correspondant se trouve sur le couvercle de l'ancrage.

Les modèles à toit décapotable ne sont pas munis d'ancrages de sangle supérieure à utiliser pour fixer un siège d'enfant, quelque soit la position.

Veiller à utiliser un ancrage situé du même côté du véhicule que la position assise sur laquelle sera placé le siège d'enfant.

Ne pas assujettir un siège pour enfant à une position dépourvue d'ancrage d'attache supérieure si la loi exige que l'attache supérieure soit fixée, ou si le mode d'emploi du siège pour enfant indique que l'attache supérieure doit être fixée.

Selon les statistiques d'accident, les enfants et les bébés sont plus en sécurité dans un siège pour enfant ou pour bébé fixé sur un siège arrière. Se reporter à *Où installer le dispositif de retenue à la page 3-39* pour de plus amples informations.

Fixation d'un siège pour enfant conçu pour être utilisé avec le système LATCH

⚠ Avertissement

Si un siège d'enfant équipé du système LATCH n'est pas fixé aux ancrages, l'enfant risque de ne pas être correctement protégé. En cas d'accident, l'enfant pourrait être sérieusement blessé ou même tué. S'assurer qu'un siège d'enfant équipé du système LATCH est fixé correctement aux ancrages ou bien utiliser les ceintures de sécurité du véhicule pour le fixer, en suivant les instructions fournies avec ce siège d'enfant et celles contenues dans le présent manuel.

⚠ Avertissement

Chaque support de sangle supérieure et chaque ancrage inférieur du véhicule est conçu pour maintenir un seul siège d'enfant. Si vous attachez plusieurs sièges d'enfant à un seul ancrage, vous risquez de provoquer un desserrement ou une cassure de l'ancrage ou de la fixation en cas de collision. Le cas échéant, un enfant ou d'autres passagers pourraient être blessés. Pour éviter que des personnes se blessent et que votre véhicule ne soit endommagé, fixer un seul siège d'enfant par ancrage.

⚠ Avertissement

Les enfants peuvent être gravement blessés ou étranglés si la ceinture épaulière s'enroule autour de leur cou et qu'elle continue à se serrer. Boucler toute ceinture de sécurité inutilisée derrière le siège enfant de manière à ce que l'enfant ne puisse l'atteindre. Tirer complètement la ceinture épaulière hors de l'enrouleur pour engager le système de blocage, si le véhicule en est équipé, après avoir installé le siège enfant.

⚠ Attention

Les fixations LATCH ne peuvent frotter contre les ceintures de sécurité au risque de dégâts. Au besoin, déplacer les ceintures pour éviter le frottement.

Ne pas replier le siège arrière vide avec une ceinture bouclée au risque d'endommager la ceinture ou le siège. Déboucler la ceinture et la replacer en position de rangement avant de replier le siège.

Si vous devez fixer plus d'un siège pour enfant sur le siège arrière, se reporter à *Où installer le dispositif de retenue à la page 3-39*.

Ce système est conçu pour faciliter l'installation de sièges pour enfant. Lorsque vous utilisez les ancrages inférieurs, ne pas utiliser les ceintures de sécurité du véhicule.

Utiliser plutôt les ancrages du véhicule et les fixations du siège pour enfant pour fixer les sièges. Certains sièges pour enfant utilisent également un autre ancrage de véhicule pour fixer la sangle supérieure.

1. Attacher et serrer les fixations inférieures aux ancrages inférieurs. Si le dispositif de retenue pour enfant ne dispose pas de fixations inférieures, le fixer au moyen des ceintures de sécurité et de l'ancrage supérieur, selon l'équipement. Se reporter aux instructions du fabricant du dispositif de retenue pour enfant et aux instructions de ce manuel.
   1.1. Repérer les ancrages inférieurs correspondant à la position assise désirée.
   1.2. Placer le siège d'enfant sur le siège.
   1.3. Attacher et serrer les fixations inférieures du siège pour enfant aux ancrages inférieurs.
2. Sur les modèles coupé, si le fabricant du siège pour enfant recommande de fixer la sangle supérieure, l'attacher et la serrer à l'ancrage de sangle supérieure, le cas échéant. Se reporter au mode d'emploi du siège pour enfant et aux étapes qui suivent :
   2.1. Repérer l'ancrage de sangle supérieure.
   2.2. Acheminer, fixer et serrer la sangle supérieure conformément aux instructions fournies avec votre siège pour enfant et suivre les instructions suivantes :

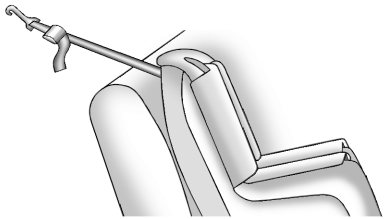

Si le siège d'enfant est muni d'une seule sangle, acheminer la sangle sur le dossier du siège.

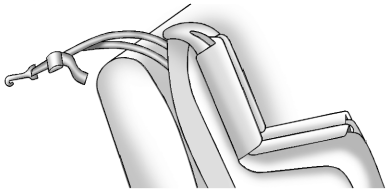

Si le siège d'enfant est muni d'une sangle double, acheminer la sangle sur le dossier du siège.

3. S'assurer que le siège pour enfant est solidement fixé avant d'y installer un enfant. Pour vérifier, saisir le siège pour enfant dans la trajectoire du système LATCH et tenter de le déplacer latéralement et d'avant en arrière. Une installation correcte du siège d'enfant ne devrait pas laisser un jeu de plus de 2,5 cm (1 po).

Remplacement des pièces du système LATCH après une collision

⚠ Avertissement

Le système LATCH peut être endommagé si le véhicule est impliqué dans un accident. Un système LATCH endommagé peut ne pas retenir convenablement un siège pour enfant en cas d'accident, entraînant des blessures graves, voire la mort. Afin de s'assurer que le système LATCH fonctionne de manière adéquate après un accident, le faire vérifier par le concessionnaire et procéder au plus vite à tout remplacement nécessaire.

Si le véhicule est équipé du système LATCH et s'il était utilisé au cours d'un accident, certaines pièces du système LATCH devront être remplacées.

De nouvelles pièces et des réparations peuvent être nécessaires même si le système LATCH n'a pas été utilisé au moment de l'accident.

Fixation des sièges pour enfants (siège arrière)

En fixant un siège pour enfant à la position d'assise arrière, étudier le mode d'emploi du siège pour enfant pour s'assurer de sa compatibilité avec le véhicule.

Si le siège d'enfant est doté du système LATCH, se reporter à *Ancrages inférieurs et attaches pour enfants (système LATCH) à la page 3-41* pour savoir comment et où installer le siège au moyen de LATCH. Si le siège pour enfant est fixé à l'aide d'une ceinture de sécurité et utilise une sangle

supérieure, se reporter à *Ancrages inférieurs et attaches pour enfants (système LATCH) à la page 3-41* pour connaître les emplacements des ancrages de sangle supérieure.

Ne pas assujettir un siège pour enfant à une position qui ne dispose pas d'ancrage d'attache supérieure si une loi exige l'ancrage de l'attache supérieure ou si le mode d'emploi du siège pour enfant indique que la sangle supérieure doit être ancrée.

Au Canada, la loi exige qu'un siège pour enfant dirigé vers l'avant soit muni d'une attache supérieure et que cette attache soit fixée.

Si le siège pour enfant ne possède pas de système LATCH (dispositif de verrouillage), vous devez utiliser la ceinture de sécurité pour le fixer. S'assurer de bien suivre les directives jointes au siège pour enfant. Attacher l'enfant dans le siège pour enfant dans les conditions indiquées et conformément aux directives données.

S'il faut installer plusieurs sièges pour enfant à l'arrière, veiller à lire *Où installer le dispositif de retenue à la page 3-39*.

1. Placer le siège d'enfant sur le siège.
2. Prendre la plaque de blocage et passer la ceinture épaulière et la ceinture ventrale au travers ou autour du siège d'enfant. Les directives accompagnant le siège d'enfant indiquent la façon de procéder.

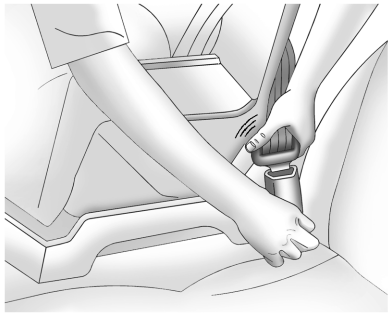

3. Enfoncer la plaque de blocage dans la boucle jusqu'à ce que vous entendiez un déclic.

   Positionner le bouton de déblocage de la boucle de manière à pouvoir détacher rapidement la ceinture en cas de besoin.

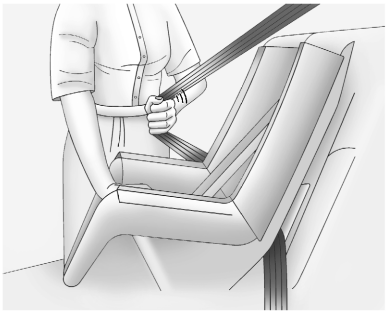

4. Tirer la ceinture diagonale à fond du rétracteur pour enclencher le verrouillage. Lorsqu'il est verrouillé, la ceinture peut être attachée mais non tirée du rétracteur.

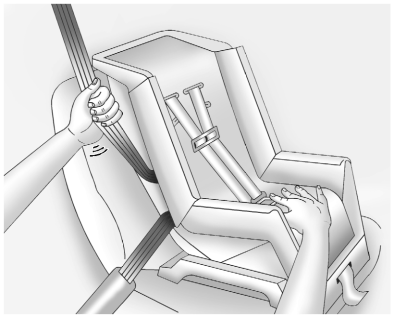

5. Pour serrer la ceinture, tirer sur la ceinture épaulière pour serrer la ceinture ventrale tout en appuyant sur le siège d'enfant, puis introduire la ceinture épaulière dans l'enrouleur. En cas de pose d'un siège d'enfant orienté vers l'avant, utiliser le genou pour appuyer sur le siège d'enfant tout en serrant la ceinture.

   Essayer de tirer la ceinture du rétracteur pour s'assurer qu'il est verrouillé. S'il ne l'est pas, répéter les étapes 4 et 5.

6. Si le siège d'enfant est pourvu d'une sangle supérieure, suivre les instructions du fabricant du siège relatives à l'utilisation de la sangle supérieure. Se reporter à *Ancrages inférieurs et attaches pour enfants (système LATCH) à la page 3-41*.

7. Avant d'installer un enfant dans le siège enfant, s'assurer qu'il tient bien en place. Pour vérifier, sasir le siège enfant au niveau du passage de la ceinture de sécurité et essayer de le déplacer d'un côté à l'autre et d'arrière en avant. Lorsque le siège enfant est correctement installé, le déplacement ne doit pas dépasser 2,5 cm (1 po).

Pour retirer le siège pour enfant, déboucler la ceinture de sécurité du véhicule et la laisser s'enrouler complètement. Si la sangle supérieure est fixée à un ancrage de sangle supérieure, la décrocher.

Installation de sièges pour enfant (siège passager avant droit)

Ce véhicule est équipé de sacs gonflables. Il est plus sûr de fixer un siège d'enfant orienté vers l'avant sur un siège arrière. Se reporter à *Où installer le dispositif de retenue à la page 3-39*

De plus, le véhicule est équipé d'un système de détection de passager qui est conçu pour désactiver le sac gonflable frontal du passager avant droit dans certaines conditions. Se reporter à *Système de détection du passager à la page 3-25* et *Indicateur d'état du sac gonflable passager à la page 5-17* pour de plus amples informations, y compris des informations importantes relatives à la sécurité.

Ne jamais placer un siège pour enfant orienté vers l'arrière à l'avant. Le risque pour un enfant assis sur un siège orienté vers l'arrière est très grand si le sac gonflable se déploie.

⚠ Avertissement

Un enfant assis dans un siège d'enfant orienté vers l'arrière peut être gravement blessé ou tué si le sac gonflable du passager avant droit se déploie, puisque le dossier du siège d'enfant orienté vers l'arrière serait très près du sac gonflable déployé. S'assurer que le sac gonflable est désactivé avant d'utiliser un siège d'enfant orienté vers l'arrière sur le siège avant droit.

Même si le système de détection de passager a mis hors fonction le sac gonflable frontal du passager avant droit, aucun système n'est infaillible. Personne ne peut garantir qu'un sac gonflable ne se déploiera pas

(Suite)

Avertissement (Suite)

dans certaines circonstances inhabituelles, même s'il est hors fonction.

Placer le siège pour enfant dirigé vers l'arrière dans un siège arrière. S'il est nécessaire d'attacher un siège d'enfant orienté vers l'avant dans le siège de passager avant, toujours reculer au maximum le siège du passager. Il est préférable d'attacher un siège d'enfant sur un siège arrière.

Se reporter à la rubrique *Système de détection du passager à la page 3-25* pour obtenir de plus amples renseignements.

Si le siège pour enfant est doté d'un système LATCH, se reporter à *Ancrages inférieurs et attaches pour enfants (système LATCH) à la page 3-41* pour connaître la méthode de pose du siège et où

l'installer en utilisant le LATCH. Si le siège est fixé à l'aide d'une ceinture de sécurité et utilise une sangle supérieure, se reporter à *Ancrages inférieurs et attaches pour enfants (système LATCH) à la page 3-41* pour connaître les emplacements des ancrages de sangle supérieure.

Ne pas assujettir un siège pour enfant à une position qui ne dispose pas d'ancrage d'attache supérieure si une loi exige l'ancrage de l'attache supérieure ou si le mode d'emploi du siège pour enfant indique que la sangle supérieure doit être ancrée.

Au Canada, la loi exige qu'un siège pour enfant dirigé vers l'avant soit muni d'une attache supérieure et que cette attache soit fixée.

Vous utiliserez la ceinture-baudrier pour fixer le siège pour enfant dans cette position. Observer les directives jointes au siège pour enfant.

1. Reculer le siège autant que possible avant de fixer le siège pour enfant dirigé vers l'avant.

   Quand le système de détection de passager a mis hors fonction le sac gonflable de passager avant, le témoin de sac gonflable hors fonction de la lampe indicatrice de statut de sac gonflable de passager doit s'allumer et rester allumé quand le véhicule démarre. Se reporter à *Indicateur d'état du sac gonflable passager à la page 5-17*.

2. Placer le siège d'enfant sur le siège.

   Si le siège est doté d'un guide de ceinture de sécurité, retirer la ceinture du guide en déboîtant le guide sur le siège. Ne pas attacher de siège d'enfant si la ceinture de sécurité passe dans le guide.

3. Prendre la plaque de blocage et passer la ceinture épaulière et la ceinture ventrale au travers ou autour du siège d'enfant. Les directives accompagnant le siège d'enfant indiquent la façon de procéder.

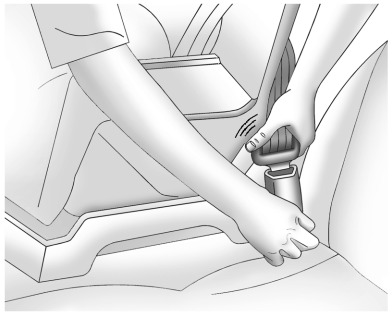

4. Enfoncer la plaque de blocage dans la boucle jusqu'à ce que vous entendiez un déclic.

Positionner le bouton de déblocage de la boucle de manière à pouvoir détacher rapidement la ceinture en cas de besoin.

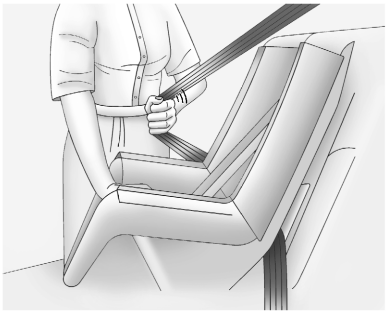

5. Tirer la ceinture diagonale à fond du rétracteur pour enclencher le verrouillage. Lorsqu'il est verrouillé, la ceinture peut être attachée mais non tirée du rétracteur.

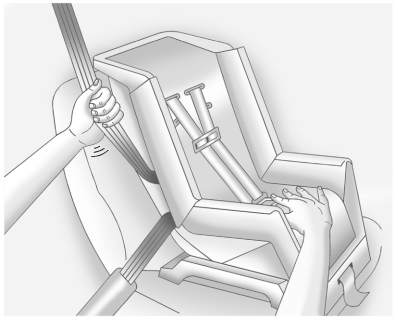

6. Pour serrer la ceinture, tirer sur la ceinture épaulière pour serrer la ceinture ventrale tout en appuyant sur le siège d'enfant, puis introduire la ceinture épaulière dans l'enrouleur. En cas de pose d'un siège d'enfant orienté vers l'avant, utiliser le genou pour appuyer sur le siège d'enfant tout en serrant la ceinture.

   Essayer de tirer la ceinture du rétracteur pour s'assurer qu'il est verrouillé. S'il ne l'est pas, répéter les étapes 5 et 6.

7. Avant d'installer un enfant dans le siège enfant, s'assurer qu'il tient bien en place. Pour vérifier, sasir le siège enfant au niveau du passage de la ceinture de sécurité et essayer de le déplacer d'un côté à l'autre et d'arrière en avant. Lorsque le siège enfant est correctement installé, le déplacement ne doit pas dépasser 2,5 cm (1 po).

Si le sac gonflable est désactivé, le témoin de désactivation du témoin de statut du sac gonflable du passager s'allume et reste allumé lorsque le véhicule démarre.

Si un siège pour enfant a été installé et que le témoin d'activation est allumé, se reporter à « Si le témoin d'activation est allumé avec un siège pour enfant » sous *Système de détection du passager à la page 3-25* pour de plus amples informations.

Pour retirer le siège pour enfant, déboucler la ceinture de sécurité du véhicule et la laisser s'enrouler complètement.

Si le siège est doté d'un guide de ceinture de sécurité, remettre la ceinture dans le guide en emboîtant le guide autour de la sangle.

✍ NOTES

Rangement

Compartiments de rangement
Compartiments de rangement 4-1
Boîte à gants 4-1
Espace de rangement arrière 4-1
Rangement de la console centrale 4-2

Caractéristiques additionnelles de rangement
Couvercle du compartiment de rangement de toit 4-3
Filet d'arrimage 4-5

Compartiments de rangement

⚠ Avertissement

Ne pas placer d'objets lourds ou tranchants dans les compartiments de rangement. En cas d'accident, ces objets peuvent provoquer l'ouverture du couvercle et occasionner des blessures.

Boîte à gants

Pour ouvrir la boîte à gants, soulever le levier. Utiliser la clé pour verrouiller ou déverrouiller la boîte à gants.

Espace de rangement arrière

Séparation du coffre arrière

La séparation du coffre éloigne le chargement du toit décapotable.

La séparation se fixe sur les côtés du coffre afin de protéger le toit décapotable. Elle peut également être enroulée et rangée quand le toit décapotable est relevé.

Position attachée

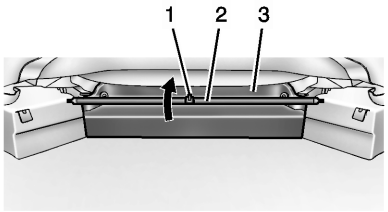

1. Tirer sur la poignée (1) afin de détacher et d'enrouler la séparation de coffre (2) à l'avant du coffre (3).

4-2 Rangement

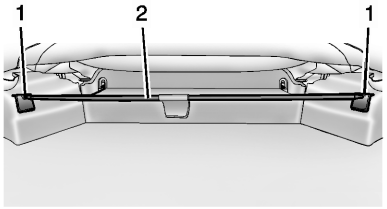

2. Attacher la séparation de coffre (2) dans les supports (1).
3. Retirer tout objet du dessus de la séparation de coffre (2).

Position rangée

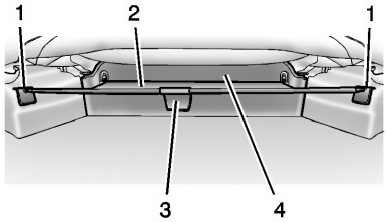

1. Tirer la poignée (3) vers l'arrière du coffre tout en tirant vers le haut afin de dégager la séparation de coffre (2) des supports (1).
2. Maintenir la poignée (3) et laisser la séparation de coffre (2) s'enrouler lentement vers l'avant du coffre (4).

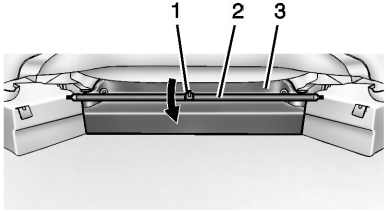

3. Attacher la poignée (1) à la séparation de coffre enroulée (2), à l'avant du coffre (3).

Se reporter à *Messages concernant le toit décapotable à la page 5-38*.

Rangement de la console centrale

Pour l'ouvrir, soulever le loquet situé du bord avant de l'accoudoir.

Il existe une prise de courant accessoire, un port USB et une prise auxiliaire dans la zone de rangement. Se reporter à *Prises électriques à la page 5-6* et au manuel d'infodivertissement.

Caractéristiques additionnelles de rangement

Couvercle du compartiment de rangement de toit

Pose

1. Retirer le sac de rangement de cache de compartiment du coffre et retirer le cache de compartiment.

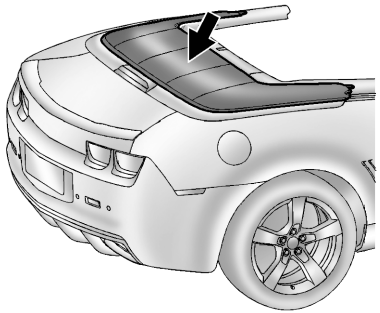

2. Déplier et placer le cache de compartiment de rangement sur le véhicule.

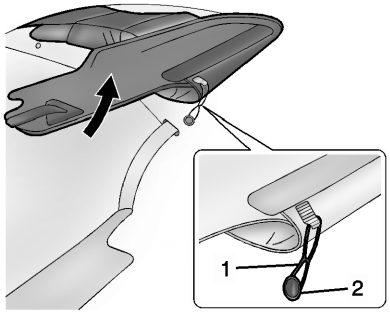

3. Plier les côtés du couvercle du compartiment de rangement de toit. Attacher la corde (1) sur le bord avant du couvercle du compartiment de rangement de toit au montant (2) sur la panneau arrière du siège arrière des deux côtés.

4-4 Rangement

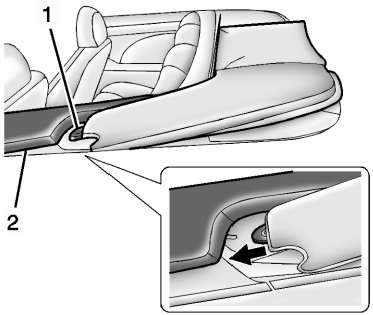

4. Insérer la languette (1) sous le garnissage (2), des deux côtés.

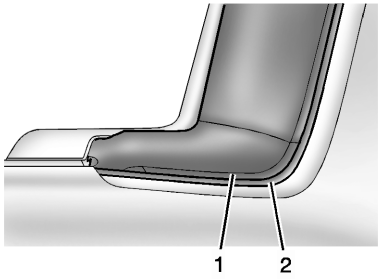

5. Pousser le rebord extérieur (1) du cache de compartiment sous le garnissage du véhicule (2), des deux côtés.

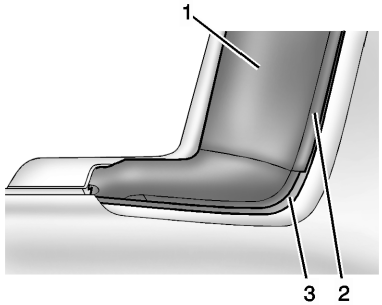

6. Pousser le bord (2) du centre du cache de compartiment (1) sous le garnissage du véhicule (3).

Dépose

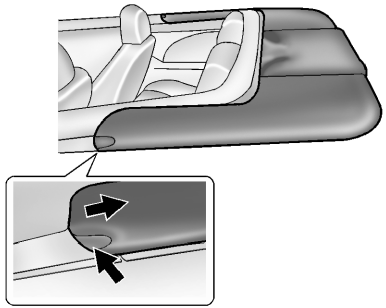

1. Saisir le couvercle du compartiment de rangement de toit au niveau de l'encoche et tirer pour dégager la languette des deux côtés.

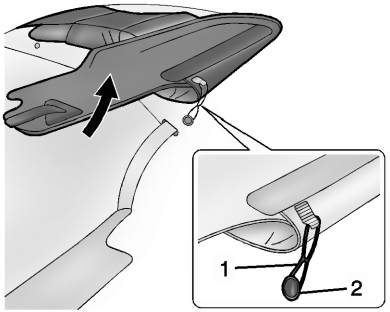

2. Plier les côtés du couvercle du compartiment de rangement de toit et enlever la corde (1) du montant (2) sur le panneau arrière du siège arrière des deux côtés.
3. Replier le cache de compartiment, le placer dans le sac de rangement et l'entreposer dans le coffre.

Filet d'arrimage

Le filet de commodité en option du coffre permet de maintenir les objets transportés.

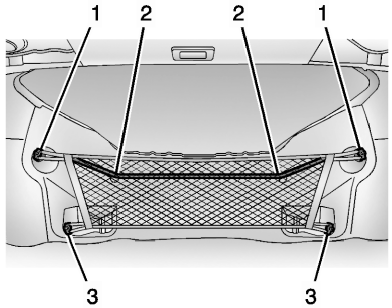

Les crochets latéraux supérieurs (1) et inférieurs (3) de l'embrasure du coffre permettent de fixer le filet.

Placer l'ouverture du filet en haut et par-dessus les deux crochets du milieu (2).

✍ NOTES

Instruments et commandes

Commandes

Réglage du volant 5-2
Commandes au volant 5-3
Klaxon 5-3
Essuie-glace/lave-glace avant 5-3
Boussole 5-5
Horloge 5-5
Prises électriques 5-6

Témoins, jauges et indicateurs

Témoins, jauges et indicateurs 5-7
Combiné d'instruments 5-8
Compteur de vitesse 5-10
Compteur kilométrique 5-10
Compteur journalier 5-10
Tachymètre 5-10
Jauge de carburant 5-10
Indicateur de pression d'huile moteur 5-11
Indicateur de température d'huile moteur 5-12
Indicateur de température du liquide de refroidissement du moteur 5-13
Jauge de température de la boîte de vitesses (sauf ZL1) 5-14
Voltmètre 5-15
Rappels de ceinture de sécurité 5-15
Témoin de sac gonflable prêt à fonctionner (AIRBAG) 5-16
Lampe indicatrice de statut de sac gonflable de passager 5-17
Témoin du système de charge 5-18
Témoin d'anomalie 5-18
Témoin du système de freinage 5-21
Témoin du système de freinage antiblocage (ABS) 5-22
Indicateur de traction désactivée 5-23
Témoin du système de traction asservie (TCS)/ StabiliTrak[MD] 5-23
Témoin de désactivation du système de traction asservie (TCS)/de désactivation de StabiliTrak[MD] 5-24
Témoin de pression des pneus 5-25
Témoin de pression d'huile pour moteur 5-25
Témoin d'antidémarrage 5-26
Témoin de fonctionnement des feux de route 5-26
Éclairage de phare antibrouillard avant 5-27
Témoin de feu arrière 5-27
Indicateur du régulateur de vitesse automatique 5-27

Affichages d'information

Centralisateur informatique de bord (CIB) 5-27
Affichage à tête haute (HUD) 5-31

Messages du véhicule

Messages du véhicule 5-37
Messages de tension et de charge de batterie 5-37
Messages du circuit de frein 5-37

Messages de boussole 5-38
Messages du toit décapotable 5-38
Messages de régulateur de vitesse 5-39
Messages de porte ouverte 5-39
Messages au sujet du circuit de refroidissement du moteur 5-40
Messages d'huile moteur 5-40
Messages de puissance du moteur 5-41
Messages du circuit d'alimentation en carburant 5-41
Messages de clé et de serrure 5-41
Messages de lampes 5-42
Messages de dispositif de détection d'objet 5-43
Messages du système de commande suspension 5-43
Messages de système de sac gonflable 5-46
Messages de sécurité 5-46
Messages de réparation du véhicule 5-46
Messages de pneu 5-46
Messages de la boîte de vitesses 5-47
Messages de rappel du véhicule 5-48
Messages de vitesse du véhicule 5-48
Messages de glace 5-48

Personnalisation du véhicule
Personnalisation du véhicule 5-49

Système de télécommande universelle
Système de télécommande universelle 5-53
Programmation du système de télécommande universelle 5-53
Fonctionnement de la télécommande universelle 5-56

Commandes

Réglage du volant

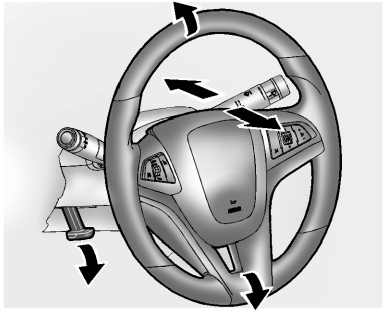

Pour régler le volant de direction :

1. Tirer le levier vers le bas.
2. Déplacer le volant vers le haut ou le bas.
3. Tirer ou pousser le volant vers ou à l'écart du corps.
4. Tirer le levier vers le haut pour verrouiller le volant en place.

Ne pas régler le volant en roulant.

Commandes au volant

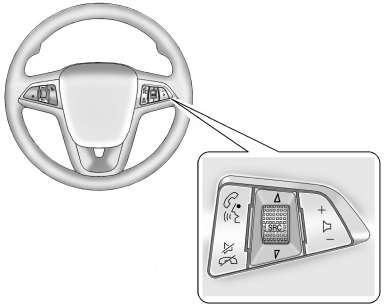

Certaines commandes audio peuvent s'effectuer au volant.

/ (appuyer pour parler): Pour les véhicules dotés d'une fonction Bluetooth[MD] ou OnStar[MD], appuyer pour interagir avec ces systèmes. Voir *Bluetooth (reconnaissance vocale) à la page 7-31* ou *Bluetooth (Commandes d'Infodivertissement) à la page 7-27* ou *Bluetooth (présentation) à la page 7-25* ou *Aperçu OnStar à la page 14-1*.

/ (sourdine/fin d'appel): Appuyer pour rejeter un appel entrant ou pour terminer un appel en cours. Appuyer pour mettre hors fonction les haut-parleurs du véhicule pendant l'utilisation du système infodivertissement. Appuyer à nouveau pour retrouver le son.

SRC (commutateur à bascule): Presser pour sélectionner une source audio.

Tourner vers le haut ou le bas pour sélectionner l'émetteur radio favori ou la piste de CD ou MP3.

+ - (volume): Presser + ou - pour augmenter ou diminuer le volume.

Klaxon

Presser sur le coussin du volant pour actionner le klaxon.

Essuie-glace/lave-glace avant

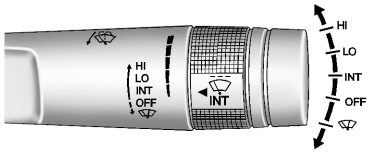

Le levier d'essuie-glace/de lave-glace avant est situé sur le côté droit de la colonne de direction. Lorsque le commutateur d'allumage occupe la position ACC/ ACCESSORY (accessoires) ou ON/ RUN (en fonction/marche), déplacer le levier pour sélectionner la vitesse de l'essuie-glace.

HI: Utilisé pour des balayages rapides.

LO: Utilisé pour des balayages lents.

5-4 Instruments et commandes

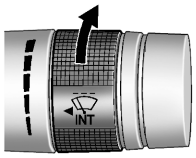

INT : (balayages intermittents): Placer le levier en position INT pour des balayages intermittents, puis tourner la bande INT vers le haut pour augmenter la fréquence des balayages ou vers le bas pour la diminuer.

OFF (arrêt): S'utilise pour arrêter l'essuie-glace.

(bruine): Pour un seul balayage, déplacer brièvement le levier vers le bas. Pour plusieurs balayages, maintenir le levier abaissé.

Éliminer la glace et la neige des balais d'essuie-glace et du pare-brise avant de les utiliser. Si les balais sont gelés sur le pare-brise, les dégager prudemment ou les dégeler. Les balais endommagés doivent être remplacés. Voir *Remplacement des balais d'essuie-glace à la page 10-41*.

De la neige lourde ou de la glace peut surcharger le moteur d'essuie-glace.

Position de repos de l'essuie-glace

Si le commutateur d'allumage est mis en position LOCK/OFF (verrouillage/arrêt) et que les essuie-glaces sont sur LO, HI, ou INT, ils s'arrêtent immédiatement.

Si le levier d'essuie-glace est ensuite mis hors fonction avant l'ouverture de la porte du conducteur ou dans les 10 minutes, l'essuie-glace recommence à fonctionner et se place à la base du pare-brise.

Si le commutateur d'allumage est mis en position LOCK/OFF (verrouillage/hors fonction) pendant que l'essuie-glace fonctionne pour le lavage du pare-brise, l'essuie-glace continue à fonctionner pour atteindre la base du pare-brise.

(lave-glace avant): Tirer le levier d'essuie-glace vers vous pour vaporiser du liquide de lave-glace et activer les essuie-glaces. Les essuie-glaces n'arrêteront pas tant que le levier ne sera pas relâché ou que le temps maximum de lavage ait été atteint. Lorsque le levier d'essuie-glace est relâché, des balayages supplémentaires peuvent se poursuivre selon le temps d'activation du lave-glace . Voir *Liquide de lave-glace à la page 10-34* pour obtenir des renseignements sur la façon de remplir le réservoir de liquide de lave-glace.

⚠ Avertissement

Par temps de gel, attendre le réchauffement du pare-brise pour utiliser le lave-glace. Sinon le

(Suite)

Avertissement (Suite)
liquide risque de geler sur le pare-brise et de vous dissimuler la route.

Boussole

Une boussole peut être affichée dans le centralisateur informatique de bord (CIB). La boussole reçoit ses indications et d'autres informations depuis l'antenne du système de positionnement global (GPS), de StabiliTrak et de la vitesse du véhicule.

Éviter de couvrir longtemps l'antenne GPS située sur le toit avec des objets qui peuvent interférer avec la capacité de l'antenne à recevoir un signal satellite. Le système de boussole est conçu pour fonctionner sur une certaine distance ou pendant un certain nombre de virages avant de nécessiter un signal des satellites GPS. Lorsque l'écran de boussole indique CAL, rouler sur une courte distance dans une zone ouverte, où le véhicule peut recevoir un signal GPS. Le système de boussole détermine automatiquement à quel moment le signal GPS est restauré et fournit à nouveau une indication.

Horloge

Les commandes du système infodivertissement sont utilisées pour accéder aux réglages de l'heure et de la date via le système du menu. Le menu d'horloge peut uniquement être utilisé lorsque la radio est allumée et que le commutateur d'allumage est en position ON/RUN (en fonction/marche) ou ACC/ACCESSORY (accessoires).

Réglage de l'heure et de la date

1. Presser le bouton CONFIG.
2. Sélectionner les paramètres d'heure et de date.
3. Sélectionner Régler l'heure ou Régler la date.
4. Faire tourner le bouton MENU/SELECT pour régler la valeur mise en évidence.
5. Presser le bouton MENU/SELECT pour sélectionner la valeur suivante.
6. Pour sauvegarder l'heure ou la date et retourner au menu de réglage de l'heure et de la date, appuyer sur le bouton ⇦ BACK (retour) à tout moment ou appuyer sur le bouton MENU/SELECT(menu/sélectionner) après le réglage des minutes ou de l'année.

Si la synchronisation automatique est activée, l'heure affichée sur l'horloge peut ne pas se mettre à jour immédiatement en entrant dans un nouveau fuseau horaire.

Sélection du format 12/24 heures

1. Presser le bouton CONFIG.
2. Sélectionner Heure et date.
3. Mettre en évidence le format d'heure 12/24.
4. Presser le bouton MENU/SELECT pour sélectionner le format d'affichage 12 ou 24 heures.

Sélection du format d'affichage du mois et du jour

1. Presser le bouton CONFIG.
2. Sélectionner les paramètres d'heure et de date.
3. Mettre en évidence le format de mois et de jour.
4. Appuyer sur le bouton MENU/SELECT (menu/sélection) pour sélectionner MM/JJ (mois/jour) ou JJ/MM (jour/mois).

Prises électriques

Il y a deux prises de courant pour accessoires. Une des prises est située sous les commandes de climatisation et l'autre dans la console centrale de rangement. Elles peuvent être utilisées pour brancher de l'équipe électrique, comme un téléphone portable ou un lecteur MP3.

Les prises pour accessoires ne fonctionnent pas quand la clé est retirée du contact et que la porte du conducteur est ouverte, pour protéger la batterie.

Certaine fiches d'alimentation d'accessoire pourraient être incompatibles avec la prise de courant des accessoires et surcharger les fusibles du véhicule et de l'adaptateur. En cas de problème, consulter le concessionnaire.

Lors du branchement d'un appareil électrique, suivre à la lettre les directives d'installation jointes à l'appareil. Se reporter à *Équipement électrique après-vente à la page 9-71*.

⚠ Attention

La suspension d'un équipement lourd à la prise électrique peut causer des dégâts qui ne sont pas couverts par la garantie sur le véhicule. Les prises électriques sont conçues uniquement pour brancher des accessoires tels que les cordons de chargement de téléphone portable.

Témoins, jauges et indicateurs

Les témoins et indicateurs peuvent signaler une défaillance avant qu'elle ne devienne assez grave pour nécessiter une réparation ou un remplacement coûteux. Vous pouvez réduire les risques de blessures en prêtant attention à ces témoins et indicateurs.

Les témoins d'avertissement s'allument en cas de défaillance potentielle ou réelle d'une des fonctions du véhicule. Certains témoins s'allument brièvement au démarrage du moteur pour indiquer qu'ils fonctionnent.

Les indicateurs peuvent signaler une défaillance potentielle ou réelle de l'une des fonctions du véhicule. Souvent les indicateurs et témoins fonctionnent de concert pour signaler une défaillance dans le véhicule.

Quand l'un des témoins s'allume et demeure allumé en roulant ou que l'un des indicateurs signale une défaillance possible, se reporter à la section expliquant quoi faire. Suivre les instructions indiquées dans ce guide. Il peut être coûteux – et même dangereux – de tarder à faire réparer votre véhicule.

5-8 Instruments et commandes

Combiné d'instruments

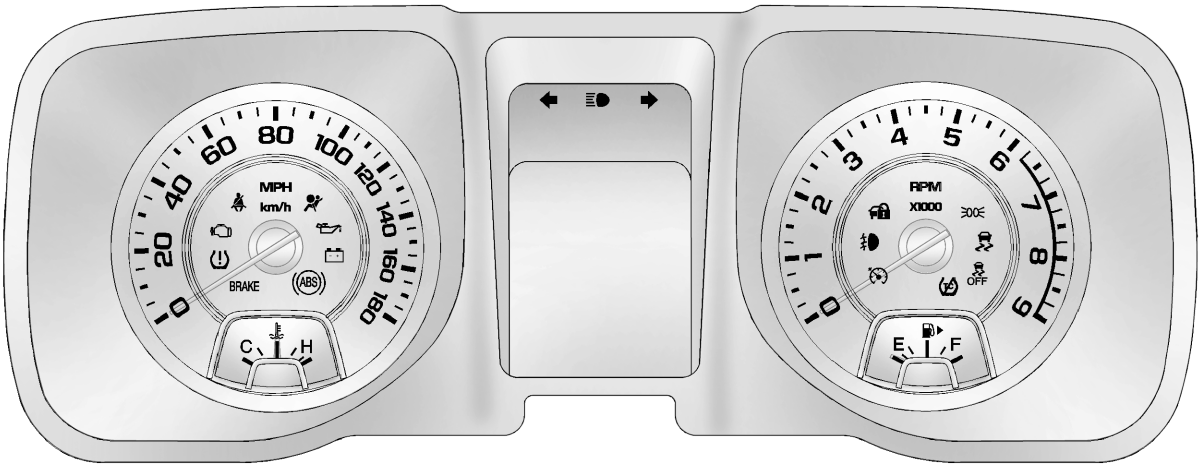

V8 unités anglaises illustré, V6, unités métriques et boîte de vitesses manuelle similaire



ZL1 unités anglaises illustré, unités métriques et boîte de vitesses manuelle similaire

Compteur de vitesse

Le compteur de vitesse indique la vitesse du véhicule en kilomètres à l'heure (km/h) ou en milles à l'heure (milles/h).

Compteur kilométrique

Le compteur kilométrique indique la distance parcourue par le véhicule en kilomètres ou en milles.

Ce véhicule est muni d'un compteur kilométrique infalsifiable. S'il faut installer un nouveau compteur kilométrique dans le véhicule, le nouveau compteur reprendra le kilométrage de l'ancien compteur kilométrique. Si ce n'est pas possible, le nouveau compteur kilométrique sera mis à zéro et une étiquette sera apposée sur la porte du conducteur pour indiquer l'ancien kilométrage du véhicule

Compteur journalier

Le compteur de trajet affiche la distance parcourue par le véhicule depuis la dernière remise à zéro.

Le compteur de trajet est accessible et réinitialisé via le Centralisateur informatique de bord (CIB). Se reporter à *Centralisateur informatique de bord (CIB) à la page 5-27*.

Tachymètre

Le tachymètre affiche le régime du moteur en tours par minute (tr/min).

Jauge de carburant

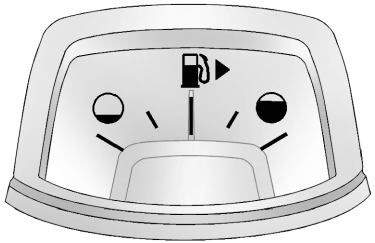

Unités métriques

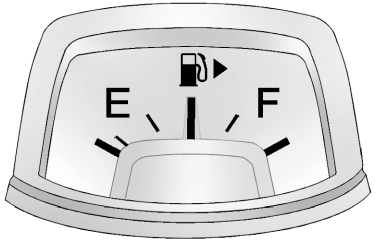

Unités anglaises

Lorsque le contact est mis, l'indicateur de niveau de carburant signale la quantité approximative de carburant restant dans le réservoir.

Une flèche sur l'indicateur de carburant indique le côté où se trouve la trappe de carburant du véhicule.

L'indicateur signale que le réservoir est vide avant qu'il ne le soit complètement et que le réservoir devra être rempli rapidement.

Quand le niveau du réservoir à carburant est bas, le message FUEL LEVEL LOW (bas niveau de carburant) s'affiche au centralisateur informatique de bord (CIB). Se reporter à *Messages du système d'alimentation en carburant à la page 5-41* pour plus d'informations.

Voici quelques situations pouvant se produire avec l'indicateur de carburant. Aucune de ces situations n'indique un problème d'indicateur de carburant.

- À la station-service, la pompe s'arrête avant que l'aiguille n'indique que le réservoir est plein.
- Il faut un peu plus ou un peu moins de carburant pour remplir le réservoir que ne le montre l'indicateur de niveau de carburant. Par exemple, l'aiguille indique que le réservoir est à moitié plein, mais en réalité pour faire le plein il faut ajouter un peu plus ou un peu moins de carburant que la moitié de la capacité du réservoir.
- Contact coupé, la flèche de l'indicateur de carburant est à la position de réservoir vide.

Indicateur de pression d'huile moteur

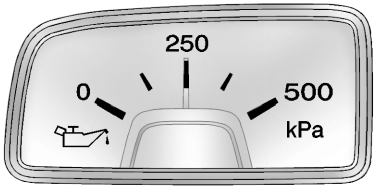

Unités métriques

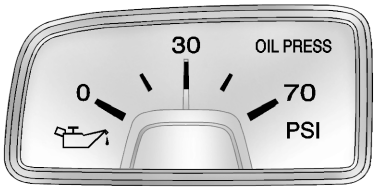

Unités anglaises

Sur les véhicules qui en sont dotés, l'indicateur de pression d'huile est situé près du levier de vitesses et indique la pression d'huile moteur

en kPa (kilo pascals) ou en psi (livres par pouce carré) lorsque le moteur tourne.

La pression d'huile peut varier en fonction du régime du moteur, de la température extérieure et de la viscosité de l'huile. Cependant, la présence de l'aiguille au-dessus de la zone de basse pression indique une plage de fonctionnement normale. Lorsque la pression d'huile atteint la zone de basse pression, un message apparaît au centralisateur informatique de bord (CIB). Pour plus d'informations, se reporter aux rubriques *Messages d'huile moteur à la page 5-40* et *Huile moteur à la page 10-13*.

⚠ Attention

Un mauvais entretien de l'huile moteur peut endommager le moteur. Conduire avec un bas niveau d'huile moteur peut également endommager le

(Suite)

Attention (Suite)

moteur. Les réparations ne seraient pas couvertes par la garantie du véhicule. Vérifier le niveau d'huile dès que possible. Ajouter de l'huile au besoin. Toutefois, si le niveau de huile que dans la plage de fonctionnement et que la pression d'huile est toujours basse, faire réparer le véhicule. Il faut toujours respecter le programme d'entretien relatif aux vidanges d'huile moteur.

Une lecture dans la zone de basse pression peut être causée par un niveau d'huile dangereusement bas ou un autre problème causant une basse pression d'huile. Vérifier le niveau d'huile dès que possible.

Indicateur de température d'huile moteur

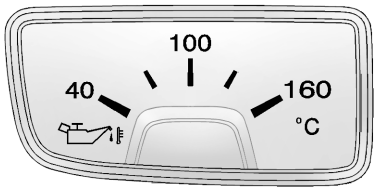

Unités métriques

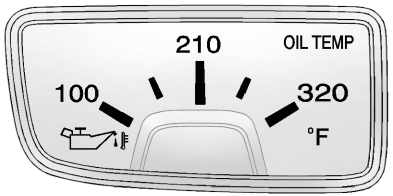

Unités anglaises

Sur les véhicules qui en sont équipés, cette jauge située à proximité du changement de vitesse indique la température de l'huile du moteur. Si l'aiguille se déplace vers l'extrémité la plus élevée de la jauge, la température d'huile moteur est supérieure à la normale. Il est acceptable que ceci se produise en cas de conduite agressive ou en compétition. Le CIB affichera un message d'avertissement si la température d'huile moteur dépasse un niveau acceptable. Voir *Messages d'huile moteur à la page 5-40* dans le CIB.

Indicateur de température du liquide de refroidissement du moteur

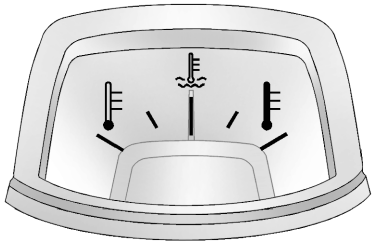

Unités métriques

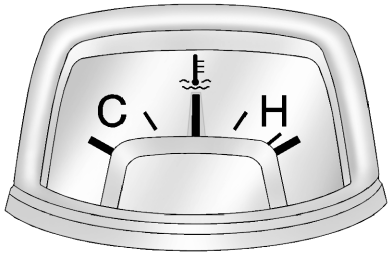

Unités anglaises

Cette jauge indique la température du liquide de refroidissement du moteur. Si l'aiguille de la jauge se déplace vers la zone H ou ombrée, la température du liquide de refroidissement du moteur est supérieure à la normale. Il est acceptable que ceci se produise en cas de conduite agressive ou en compétition. Le CIB affichera un message d'avertissement si la température du liquide de refroidissement dépasse un niveau

acceptable. Voir *Messages du système de refroidissement du moteur à la page 5-40* dans le CIB.

Jauge de température de la boîte de vitesses (sauf ZL1)

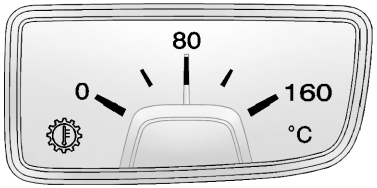

Unités métriques

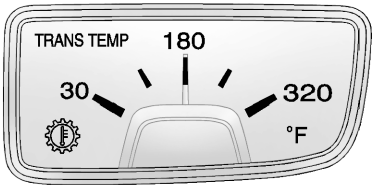

Unités anglaises

Sur les véhicules qui en sont équipés, cette jauge est située près du changement de vitesse et indique la température de l'huile de la boîte de vitesses lorsque le contact est mis. Si la jauge est dans la zone rouge et/ou si un message apparaît au centralisateur informatique de bord (CIB), le véhicule doit être arrêté et la cause doit être recherchée. Une cause possible est un bas niveau de liquide dans la boîte de vitesses.

Pour en savoir plus sur les messages du CIB, se reporter à *Messages de la boîte de vitesses à la page 5-47*.

⚠ Attention

Ne pas rouler lorsque le liquide de boîte de vitesses est en surchauffe, sinon la boîte de vitesses peut être endommagée. Ceci pourrait entraîner des réparations coûteuses qui ne seraient pas couvertes par la garantie.

Voltmètre

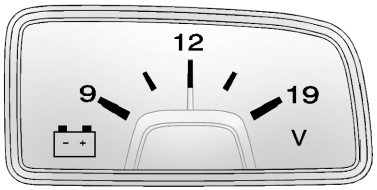

Unités métriques

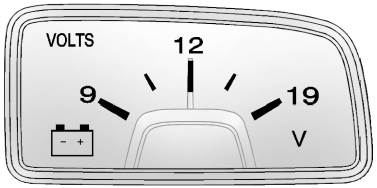

Unités anglaises

Sur les véhicules qui en sont dotés, cet indicateur est situé près du levier de vitesses et indique l'état de charge de la batterie en volts CC.

Lorsque le moteur tourne, contact mis, l'indicateur affiche l'état du système de charge. Le système de charge régule la tension en fonction de l'état de charge de la batterie. Le voltmètre peut fluctuer. Ceci est normal. Lorsque l'aiguille se situe entre les zones d'avertissement de basse et haute tension, la tension est normale.

L'aiguille peut se trouver dans la zone d'avertissement de basse tension lorsqu'un grand nombre d'accessoires électriques fonctionnent dans le véhicule et que le moteur tourne au ralenti pendant une période prolongée.

S'il y a un problème de système de charge de la batterie, un message s'affiche au centralisateur informatique de bord (CIB) et/ou le témoin du système de charge s'allume. Se reporter à *Messages de tension et de charge de la batterie à la page 5-37* et *Témoin du circuit de charge à la page 5-18* pour plus d'informations.

Toute présence de l'aiguille dans une des zones d'avertissement indique un problème possible dans le circuit électrique. Faire réparer le véhicule dès que possible.

Rappels de ceinture de sécurité

Témoin de rappel de bouclage de la ceinture de sécurité du conducteur

Un témoin de rappel de bouclage de la ceinture de sécurité du conducteur se trouve dans le combiné d'instruments.



Au démarrage, ce témoin clignote et une sonnerie peut retentir pour rappeler au conducteur de boucler sa ceinture de sécurité. Ensuite, le

témoin reste allumé jusqu'au bouclage. Ce cycle peut se reproduire plusieurs fois si le conducteur ne boucle pas ou déboucle sa ceinture pendant le trajet.

Le carillon ne retentit pas et le témoin ne s'allume pas si le conducteur a déjà attaché sa ceinture.

Témoin de rappel de bouclage de la ceinture de sécurité du passager

Un témoin de rappel de bouclage de la ceinture de sécurité du passager se trouve à côté du témoin d'état du sac gonflable passager. Voir *Système de détection de passager à la page 3-25*.



Au démarrage, ce témoin clignote et une sonnerie peut retentir pour rappeler au passager de boucler sa ceinture de sécurité. Ensuite, le témoin reste allumé jusqu'au bouclage. Ce cycle se reproduit plusieurs fois si le passager ne boucle pas ou déboucle sa ceinture pendant le trajet.

Si la ceinture de sécurité du passager est bouclée, le carillon et le témoin ne se déclenchent pas.

Le carillon et le témoin de bouclage de ceinture de sécurité peuvent se déclencher si un objet est placé sur le siège, comme par exemple une mallette, un sac à main, un sac à provisions, un ordinateur portable ou tout autre appareil électronique. Pour désactiver le témoin et/ou le carillon, retirer l'objet du siège ou boucler la ceinture de sécurité.

Témoin de sac gonflable prêt à fonctionner (AIRBAG)

Ce témoin indique l'existence d'un problème électrique dans le système de sacs gonflables. La vérification du système inclut les capteurs de sac gonflable, le système de détection des occupants, les prétendeurs, les modules de sacs gonflables, le câblage et le module de détection d'accident et de diagnostic. Pour de plus amples renseignements sur le système de sacs gonflables, se reporter à *Système de sac gonflable à la page 3-17*.



Le témoin de disponibilité de sac gonflable s'allume pendant quelques secondes lors du

démarrage. Si le témoin ne s'allume pas à ce moment, le faire réparer immédiatement.

⚠ Avertissement

Si le témoin de disponibilité des sacs gonflables reste allumé après le démarrage du véhicule, le système de sac gonflable ne fonctionne peut-être pas de manière correcte. Les sacs gonflables du véhicule risquent de ne pas se gonfler lors d'une collision ou même de se gonfler sans collision. Afin d'éviter toute blessure, faire réparer le véhicule immédiatement.

Si le système de sac gonflable présente un problème, un message peut également s'afficher au centralisateur informatique de bord (CIB). Voir *Messages relatifs au système de sac gonflable à la page 5-46*.

Lampe indicatrice de statut de sac gonflable de passager

Le véhicule est équipé d'un système de détection du passager. Se reporter à *Système de détection de passager à la page 3-25* pour d'importantes informations relatives à la sécurité. Le tableau de bord est doté d'un témoin d'état de sac gonflable du passager.



États-Unis



Canada et Mexique

Lorsque le véhicule a démarré, le témoin de statut de sac gonflable de passager affiche ON (activé) et OFF (désactivé) ou les symboles correspondants pendant quelques secondes à titre de vérification du système. Puis, après quelques secondes, le témoin affiche soit ON soit OFF ou le symbole correspondant, afin de signaler le statut du sac gonflable frontal du passager avant extérieur.

Si le mot ON ou le symbole de marche est allumé pour le témoin de statut de sac du passager, cela signifie que le sac gonflable frontal du passager extérieur peut se déployer.

Si le mot OFF (désactivé) ou le symbole correspondant du témoin de sac gonflable est allumé, cela signifie que le système de détection de passager a désactivé le sac gonflable frontal du passager avant extérieur.

Si, quelques secondes plus tard, les deux témoins d'état restent allumés ou s'ils ne s'allument pas du tout, cela peut indiquer l'existence d'un problème relatif aux témoins ou au système de détection du passager. Consulter le concessionnaire pour tout service d'entretien.

⚠ Avertissement

Si le témoin de disponibilité du sac gonflable s'allume et reste allumé, ceci signifie que le système de sacs gonflables est défectueux. Pour éviter de vous blesser ou de blesser d'autres personnes, faire réparer au plus

(Suite)

Avertissement (Suite)

vite le véhicule. Se reporter à *Témoin de disponibilité de sac gonflable à la page 5-16* pour de plus amples informations, y compris des informations importantes relatives à la sécurité.

Témoin du système de charge

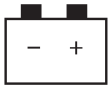

Le témoin du système de charge s'allume brièvement lorsque le contact est mis mais que le moteur ne tourne pas ; afin de vérifier son fonctionnement. Il doit s'éteindre lorsque le moteur a démarré.

S'il reste allumé, ou s'il s'allume pendant la conduite, il peut y avoir un problème relatif au système de charge électrique. Le faire inspecter par votre concessionnaire. La batterie risque de se décharger si le véhicule est utilisé lorsque ce témoin est allumé.

Lorsque ce témoin s'allume, le centralisateur informatique de bord (CIB) affiche également un message.

Voir *Messages de tension et de charge de la batterie à la page 5-37*.

Si vous devez conduire sur une courte distance avec ce témoin allumé, couper tous les accessoires tels que la radio et le climatiseur.

Témoin d'anomalie

Un système d'ordinateur appelé OBD II (diagnostics embarqués de seconde génération) surveille le fonctionnement du véhicule pour garantir que les émissions restent à des niveaux favorables au maintien d'un environnement propre. Le

témoin d'anomalie s'allume lorsque le commutateur d'allumage est en position ON/RUN (en fonction/ marche) à titre de vérification de fonctionnement. S'il ne s'allume pas, faire réparer le véhicule par le concessionnaire. Se reporter à *Positions du commutateur d'allumage à la page 9-20* pour plus d'informations.



Si le témoin d'anomalie s'allume pendant que le moteur est en marche, cela indique que le système OBD II a détecté un problème. Un diagnostic et un entretien pourrait être nécessaire.

Les pannes sont souvent signalées par le système avant qu'un problème apparaisse. L'attention que vous portez au témoin peut protéger le véhicule contre des dégâts plus graves. Ce système aide également le technicien à diagnostiquer correctement toute défaillance.

⚠ Attention

Si le véhicule roule continuellement avec ce témoin allumé, le dispositif antipollution risque de ne plus fonctionner comme il se doit, la consommation de carburant peut augmenter et le moteur risque de ne plus tourner de manière optimale. Ceci pourrait entraîner des réparations coûteuses qui ne sont pas forcément couvertes par la garantie du véhicule.

⚠ Attention

Les modifications apportées au moteur, à la boîte de vitesses ou aux systèmes d'échappement, d'admission ou d'alimentation du véhicule, ou le remplacement des pneus d'origine par des pneus dont les caractéristiques (TPC) ne sont pas identiques peuvent avoir un effet sur le dispositif antipollution du véhicule et provoquer l'allumage de ce témoin. Les modifications effectuées sur ces systèmes pourraient entraîner des réparations coûteuses non couvertes par la garantie du véhicule. De plus, ceci peut faire échouer un test obligatoire d'inspection/d'entretien du dispositif antipollution. Se reporter à la rubrique *Accessoires et modifications à la page 10-3*.

Ce témoin s'allume d'une des deux façons suivantes en cas de défectuosité :

Clignotement du témoin: Des ratés de moteur ont été détectés. Les ratés augmentent les gaz d'échappement du véhicule et peuvent endommager le dispositif antipollution. Le véhicule a peut-être besoin d'un diagnostic et d'un entretien.

Pour protéger le véhicule contre des dégâts plus graves :

- Réduire la vitesse du véhicule.
- Éviter les accélérations brusques.
- Éviter la montée de pentes raides.

Si le témoin continue à clignoter, rechercher un endroit où il est possible d'arrêter en toute sécurité et stationner le véhicule. Couper le contact, attendre au moins 10 secondes et redémarrer le moteur. Si le témoin clignote toujours, suivre les étapes précédentes et se rendre dès que possible chez le concessionnaire pour faire réparer le véhicule.

Le témoin reste allumé: Une défaillance dans le dispositif antipollution a été détectée dans le véhicule. Le véhicule a peut-être besoin d'un diagnostic et d'une réparation.

Il peut être possible de corriger une défaillance du système antipollution de la manière suivante :

- Vérifier si le bouchon du réservoir de carburant est bien en place. Se reporter à *Remplissage du réservoir à la page 9-62*. Le système de diagnostic peut déterminer si le bouchon du réservoir n'est plus là ou s'il a été mal posé. Un bouchon de réservoir de carburant manquant ou desserré permet au carburant de s'évaporer dans l'atmosphère. Quelques trajets avec un bouchon bien posé devraient éteindre le témoin.
- Vérifier que le carburant est de bonne qualité. L'utilisation d'un carburant de qualité inférieure entraînera un fonctionnement moins efficace du moteur et peut causer un calage du moteur après le démarrage ou lors de l'engagement d'un rapport, des ratés du moteur, des hésitations ou des décélérations momentanées au cours des accélérations. Ces conditions peuvent disparaître lorsque le moteur s'est réchauffé.

Si une ou plusieurs de ces conditions se produisent, utiliser un carburant d'une autre marque. La consommation d'un plein réservoir de carburant approprié peut être requise pour éteindre le témoin.

Voir *Carburant à la page 9-59*.

Si aucune des étapes ci-dessus n'a permis d'éteindre le témoin, votre concessionnaire peut vérifier le véhicule. Le concessionnaire possède l'équipement d'essai et les outils de diagnostic nécessaires

pour réparer toute défaillance électrique ou mécanique pouvant être présente.

Inspection des émissions gazeuses et programmes de maintenance

Selon votre région, il est possible que vous deviez participer aux programmes d'inspection et d'entretien du système antipollution pour votre véhicule. Pour l'inspection, le matériel d'essai du système d'émissions se branche au connecteur de liaison de données (DLC)

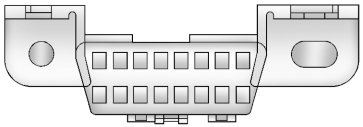

Le DLC se trouve sous le tableau de bord, à gauche du volant. Consulter votre concessionnaire au besoin.

Le véhicule risque de ne pas passer l'inspection si :

- Le témoin de panne est allumé avec le moteur en marche, ou si le témoin ne s'allume pas quand le contact est mis en position ON/RUN tandis que le moteur est coupé. Consultez votre concessionnaire pour de l'assistance, afin de vérifier le fonctionnement correct du témoin de panne.
- Le système de diagnostic embarqué (OBD II) détermine que les systèmes principaux du dispositif antipollution n'ont pas été complètement diagnostiqués par le système. Le véhicule sera considéré comme n'étant pas prêt pour l'inspection. Ceci peut se produire si la batterie de 12 V a été remplacée récemment ou si elle est déchargée. Le système de diagnostic est conçu pour évaluer les systèmes principaux du dispositif antipollution pendant une conduite normale. Ceci peut exiger plusieurs jours de conduite normale. Si ceci a été fait et que le véhicule ne satisfait toujours pas à la vérification d'état de marche du système de diagnostic embarqué (OBD II), le concessionnaire peut se charger de préparer votre véhicule pour l'inspection.

Témoin du système de freinage

Le système de freinage du véhicule se compose de deux circuits hydrauliques. Si l’un ne fonctionne pas, l’autre permet encore d’arrêter le véhicule. Pour permettre un freinage optimal, les deux circuits doivent fonctionner

Si le témoin d'avertissement s'allume, cela signifie que le système de freinage est défectueux. Le faire vérifier immédiatement.



BRAKE

Unités métriques Unités anglaises

Si le véhicule est doté d'un système de freinage antiblocage, ce témoin s'allume lorsque la clé est placée en position START (démarrage). Si le témoin ne s'allume pas à ce moment-là, le faire réparer pour qu'il puisse vous avertir en cas de problème.

Quand le contact est mis, le témoin du système de freinage s'allume aussi lorsque le frein de stationnement est serré. Ce témoin reste allumé si le frein de stationnement n'est pas complètement desserré. S'il reste allumé une fois le frein de stationnement desserré, cela signale un problème de freins.

Si le témoin s'allume et que le message de frein apparaît au centralisateur informatique de bord (CIB) en roulant, quitter la route et s'arrêter prudemment. La pédale peut être plus dure ou sa course peut être plus grande. La distance qu'il faut pour immobiliser le véhicule a peut-être augmenté. Si le témoin reste allumé, faire remorquer et réparer le véhicule. Se reporter à *Témoin du système de freinage antiblocage (ABS) à la page 5-22* et *Remorquage du véhicule à la page 10-105*.

⚠ Avertissement

Le système de freinage peut ne pas fonctionner correctement si le témoin du système de freinage est allumé. Conduire avec ce témoin allumé peut causer une collision. Si le témoin est toujours allumé après le rangement et

(Suite)

Avertissement (Suite)

l'arrêt du véhicule, faire remorquer celui-ci pour intervention.

Le message des freins subsiste jusqu'à une pression sur le bouton MENU. Le témoin des freins reste allumé tant que le problème n'est pas résolu. Se reporter à *Messages du circuit de freinage à la page 5-37* pour de plus amples informations.

Témoin du système de freinage antiblocage (ABS)



Ce témoin s'allume brièvement au démarrage.

Si le témoin ne s'allume pas, le faire réparer pour qu'il puisse vous avertir de la présence d'une défaillance.

Si le témoin ABS reste allumé, couper le contact.

Si le témoin reste allumé pendant le trajet, arrêter dès que possible en sécurité et couper le contact. Redémarrer pour réinitialiser le système. Si le témoin ABS reste allumé ou se rallume en roulant, le véhicule doit être réparé. Un carillon peut également retentir pendant que le témoin reste allumé.

Si le témoin ABS est seul allumé, le véhicule peut freiner mais l'antiblocage est en panne.

Si les témoins de l'ABS et du système de freinage sont tous deux allumés, l'antiblocage des freins du véhicule ne fonctionne pas et les freins normaux présentent un problème. Consulter le concessionnaire pour une réparation.

Se reporter à *Témoin du système de freinage à la page 5-21* et *Messages du circuit de freinage à la page 5-37*.

Indicateur de traction désactivée



Ce témoin s'allume brièvement au démarrage du moteur. Si ce n'est pas le cas, faire réparer le véhicule par votre concessionnaire. Si le système fonctionne de manière correcte, le témoin s'éteint.

Le témoin de traction asservie désactivée s'allume lorsque le système de traction asservie (TCS) a été désactivé en pressant et relâchant le bouton TCS/StabiliTrak.

Ce témoin et le témoin StabiliTrak OFF (StabiliTrak désactivé) s'allument lorsque la fonction StabiliTrak est désactivée.

Si le système de traction asservie (TCS) est désactivée, le patinage des roues n'est pas limité. Adapter sa conduite en conséquence.

Voir *Antipatinage/Contrôle de la stabilité électronique à la page 9-43*.

Témoin du système de traction asservie (TCS)/ StabiliTrak[MD]



Ce témoin s'allume brièvement au démarrage.

Si le témoin ne s'allume pas, faire réparer le véhicule par le concessionnaire. Si le système fonctionne normalement, le témoin s'éteint.

Si le témoin est allumé sans clignoter, le TCS et potentiellement le système StabiliTrak ont été désactivés. Un message CIB peut s'afficher. Vérifier les messages du CIB pour déterminer la panne et la nécessité d'une intervention sur le véhicule.

Si la lampe indicatrice/le témoin est allumé et clignote, le TCS et/ou le système StabiliTrak sont actifs.

Voir *Antipatinage/Contrôle de la stabilité électronique à la page 9-43*.

Témoin de désactivation du système de traction asservie (TCS)/de désactivation de StabiliTrak[MD]



Ce témoin doit s'allumer brièvement au démarrage du moteur. Si le témoin ne s'allume pas, faire réparer le véhicule par le concessionnaire.

Ce témoin s'allume lorsque le système StabiliTrak est désactivé. Si le TCS est désactivé, le patinage des roues n'est pas limité. Si le système StabiliTrak est désactivé, le système n'aide pas le conducteur à conserver le contrôle directionnel du véhicule. Le témoin s'éteint lorsque le TCS et le système StabiliTrak sont remis en fonction.

Sur les modèles SS, lorsque les témoins TCS et StabiliTrak sont tous deux allumés, le véhicule est en mode de conduite sportive. Un avertissement apparaît également au CIB pour le mode de conduite sportive du StabiliTrak. Voir *Messages du système de commande de suspension à la page 5-43*.

Sur les modèles ZL1, lorsque les témoins TCS et StabiliTrak sont tous deux allumés, le véhicule est en mode Gestion de traction de performance ou le TCS et le système StabiliTrak sont tous deux désactivés.

Se reporter à *Antipatinage/Contrôle de la stabilité électronique à la page 9-43* et *Mode de conduite sportive à la page 9-45*.

Témoin de pression des pneus



Sur les véhicules dotés d'une surveillance de pression des pneus (TPMS), ce témoin s'allume brièvement lorsque le moteur démarre et fournit des informations sur les pressions des pneus et le système de surveillance de la pression des pneus.

Lorsque le témoin est allumé en permanence

Ceci indique qu'un ou plusieurs pneus sont fortement sous-gonflés.

Un message de pression des pneus peut également s'afficher au Centralisateur informatique de bord (CIB). Se reporter à *Messages des pneus à la page 5-46*. Arrêter dès que possible et gonfler les pneus à la pression indiquée sur l'étiquette d'information sur le chargement et les pneus. Se reporter à *Pression des pneus à la page 10-65*.

Lorsque le témoin commence par clignoter puis reste allumé

Si le témoin clignote pendant une minute environ puis reste allumé, il existe un problème de TPMS. Si le problème n'est pas résolu, le témoin s'allume à chaque cycle d'allumage. Se reporter à *Fonctionnement de la surveillance de pression des pneus à la page 10-69*.

Témoin de pression d'huile pour moteur

⚠ Attention

Un mauvais entretien de l'huile moteur peut endommager le moteur. Conduire avec un bas

(Suite)

Attention (Suite)

niveau d'huile moteur peut également endommager le moteur. Les réparations ne seraient pas couvertes par la garantie du véhicule. Vérifier le niveau d'huile dès que possible. Ajouter de l'huile au besoin. Toutefois, si le niveau de huile que dans la plage de fonctionnement et que la pression d'huile est toujours basse, faire réparer le véhicule. Il faut toujours respecter le programme d'entretien relatif aux vidanges d'huile moteur.



Ce témoin doit s'allumer brièvement au démarrage du moteur. Si le témoin ne s'allume pas, faire réparer le véhicule par le concessionnaire.

Si le témoin s'allume et reste allumé, cela signifie que l'huile ne circule pas correctement dans le moteur. Il n'y a peut-être pas assez d'huile ou il y a un autre problème dans le système. Consulter le concessionnaire.

Témoin d'antidémarrage



Le témoin d'immobiliseur s'allume brièvement au démarrage du moteur. Si ce n'est pas le cas, faire réparer le véhicule par votre concessionnaire. Si le système fonctionne de manière correcte, le témoin s'éteint.

Si le témoin ne s'éteint pas et si le moteur ne démarre pas, il s'agit peut-être d'un problème de système antidémarrage. Se reporter à *Fonctionnement de l'antidémarrage à la page 2-14*.

Témoin de fonctionnement des feux de route



Ce témoin s'allume lorsque les feux de route sont utilisés.

Voir *Inverseur route/croisement à la page 6-2*.

Éclairage de phare antibrouillard avant



Le témoin des phares antibrouillard avant s'allume lorsque ceux-ci sont activés.

Le témoin s'éteint lorsque les phares antibrouillard sont désactivés. Voir *Phares antibrouillard avant à la page 6-5*.

Témoin de feu arrière



Ce témoin s'allume lorsque les feux arrière sont activés.

Indicateur du régulateur de vitesse automatique



Le témoin du régulateur de vitesse automatique est blanc si le régulateur de vitesse est en fonction et prêt et devient vert lorsque le régulateur de vitesse est réglé et actif.

Le témoin s'éteint lorsque le régulateur automatique de vitesse est désactivé. Voir *Régulateur automatique de vitesse à la page 9-51*.

Affichages d'information

Centralisateur informatique de bord (CIB)

Le CIB affiche l'information au sujet de votre véhicule. Il affiche aussi des messages d'avertissement si un problème de système est détecté. Se reporter à *Messages du véhicule à la page 5-37*. Tous les messages apparaissent à l'écran du CIB situé au centre du groupe d'instruments.

Le véhicule peut également être doté de fonctions personnalisables au moyen des commandes de la radio. Voir *Personnalisation du véhicule à la page 5-49*.

Fonctionnement et affichages du centralisateur informatique de bord

On accède aux écrans du centralisateur informatique de bord (CIB) en utilisant les boutons du CIB

sur le levier des clignotants situés du côté gauche du volant. Le CIB affiche des messages relatifs aux trajets, au carburant, à l'information des systèmes du véhicule et des messages d'avertissement en cas de détection d'un problème.

Le bas de l'afficheur du CIB indique la position du levier de changement de rapport en cas de boîte automatique, le totalisateur et la direction suivie par le véhicule.

Boutons du CIB

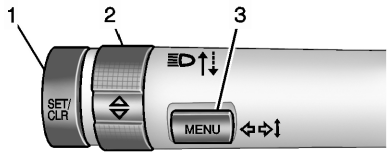

1. **SET/CLR (sélectionner/ effacer) :** Utiliser ce bouton pour sélectionner ou effacer l'option de menu affichée.
2. △ / ▽ **(Molette) :** utiliser la molette pour faire défiler les options de chaque menu.
3. **MENU :** appuyer sur ce bouton pour afficher le menu Trajet/ Carburant et le menu des informations du véhicule. Certains modèles sont également dotés d'un menu Performances.

Éléments de menu de trajet/ carburant

Appuyer sur le bouton MENU du levier de clignotant jusqu'à l'affichage du menu d'information sur le trajet et le carburant. Utiliser la molette pour faire défiler les options suivantes du menu.

- Compteur de vitesse numérique
- Trajet 1
- Trajet 2
- Autonomie
- Consommation d'essence moyenne
- Vitesse moyenne du véhicule
- Changement de direction
- Vierge

Compteur de vitesse numérique

Le compteur de vitesse affiche la vitesse du véhicule en kilomètres par heure (km/h) ou en milles par heure (mi/h). Le compteur de vitesse ne peut être réinitialisé.

Trajet 1 et trajet 2

L'écran de trajet affiche la distance actuellement parcourue en kilomètres (km) ou en milles (mi) depuis la dernière remise à zéro du totalisateur partiel. Ce totalisateur peut être mis à zéro en appuyant sur la tige de remise à zéro ou sur le bouton SET/CLR pendant l'affichage du totalisateur partiel.

Autonomie

L'écran d'autonomie affiche la distance approximative pouvant être parcourue par le véhicule sans appoint de carburant. L'estimation de l'autonomie est basée sur une

moyenne de consommation du véhicule au cours des trajets récente et sur le volume de carburant restant dans le réservoir. L'autonomie ne peut être réinitialisée.

Consommation d'essence moyenne

L'écran Consommation moyenne de carburant affiche la consommation moyenne approximative en nombre de litres aux 100 kilomètres (L/100 km) ou en milles par gallon (mpg). Ce chiffre est calculé à partir du nombre de L/100km (mpg) enregistré depuis la dernière réinitialisation de cet élément de menu. Pour réinitialiser la consommation moyenne, appuyer sur le bouton SET/CLR pendant l'affichage de la consommation moyenne.

Vitesse moyenne du véhicule

L'écran Average Vehicle Speed (vitesse moyenne du véhicule) affiche la vitesse moyenne du véhicule en kilomètres par heure (km/h) ou milles par heure (mph). Cette moyenne est calculée d'après les différentes vitesses du véhicule enregistrées depuis la dernière réinitialisation de cette valeur. La vitesse moyenne peut être remise à zéro en appuyant sur le bouton SET/CLR (sélectionner/effacer) pendant l'affichage de la vitesse moyenne.

Changement de direction

L'écran est utilisé pour la navigation de changement de direction OnStar. Voir *Aperçu OnStar à la page 14-1*.

Blank Display (Écran vierge)

Cet écran n'affiche rien

Options du menu d'information sur le véhicule

Appuyer sur le bouton MENU du levier de clignotant jusqu'à l'affichage du menu d'information sur le véhicule. Utiliser la molette pour faire défiler les options suivantes du menu.

- Unité
- Pression des pneus
- Remaining Oil Life (Durée de vie utile restante de l'huile moteur)
- Température du liquide de refroidissement du moteur
- Tension de la batterie
- Avertissement de vitesse

Unité

Tourner la molette vers le haut ou le bas pour sélectionner les unités anglo-saxonnes ou métriques lorsque l'écran des unités est actif. Presser SET/CLR pour confirmer le réglage. Ceci fera passer les

affichages du groupe d'instruments et du CIB en mesures anglo-saxonnes ou métriques.

Pression des pneus

L'écran affiche un véhicule avec les pressions approximatives des quatre pneus. Les pressions sont affichées en kilopascals (kPa) ou en livres par pied carré (psi). Voir *Système de surveillance de la pression des pneus à la page 10-68* et *Fonctionnement de la surveillance de pression des pneus à la page 10-69*.

Remaining Oil Life (Durée de vie utile restante de l'huile moteur)

Cet écran affiche une estimation de la vie utile restante de l'huile. Si REMAINING OIL LIFE 99% est affiché, cela signifie qu'il reste de 99 % de durée de vie utile de l'huile.

Lorsque la durée de vie restante de l'huile est faible, le message CHANGE ENGINE OIL SOON (vidanger l'huile moteur sous peu) s'affiche. Se reporter à *Messages d'huile moteur à la page 5-40*. Vidanger l'huile le plus tôt possible. Se reporter à *Huile moteur à la page 10-13*. En plus du système de surveillance de la durée de vie de l'huile moteur, le programme d'entretien de ce guide recommande d'autres opérations d'entretien. Se reporter à *Calendrier de maintenance à la page 11-3*.

Ne pas oublier de réinitialiser l'écran de durée de vie de l'huile après chaque vidange, car il ne se réinitialise pas tout seul. Veiller également à ne pas réinitialiser la durée de vie par accident à un moment autre que celui de la vidange. Il ne peut pas être réinitialisé précisément jusqu'à la prochaine vidange d'huile moteur. Pour réinitialiser l'indication, appuyer sur le bouton SET/CLR (sélectionner/effacer) pendant l'affichage de la durée de vie de l'huile. Se reporter à *Système de durée de vie de l'huile moteur à la page 10-16*.

Température de liquide de refroidissement

Cet écran, offert sur certains véhicules, affiche la température du liquide de refroidissement du moteur en degrés Celsius (°C) ou en degrés Fahrenheit (°F).

Tension de la batterie

Cet affichage en option indique la tension actuelle de la batterie. Si la tension est dans une plage normale, sa valeur s'affichera. Par exemple, l'affichage peut indiquer Battery Voltage 15,0 volts (volts dans la batterie). Le système de recharge de la batterie de votre véhicule régule la tension en fonction de l'état de la batterie. La tension dans la batterie peut fluctuer au CIB. Ceci est normal. Voir *Témoin du circuit de charge à la page 5-18*. En cas de problèmes de charge de la batterie, le CIB affiche un message. Voir *Messages de tension et de charge de la batterie à la page 5-37*.

Avertissement de vitesse

L'avertissement de vitesse permet au conducteur de sélectionner une vitesse à ne pas dépasser. Pour sélectionner l'avertissement de vitesse, appuyer sur SET/CLR pendant l'affichage de l'avertissement.

Menu Performances

Certains véhicules peuvent être dotés d'un menu Performances. Appuyer sur le bouton MENU du levier de clignotant jusqu'à l'affichage du menu Performances. Utiliser la molette pour faire défiler les options de menu suivantes :

- Chronomètre
- Température du liquide de refroidissement et tension de la batterie

Chronomètre

Le chronomètre affiche le temps total, les temps par tour, la vitesse maximale, la vitesse moyenne et le temps moyen lorsqu'il est activé. Dans cet écran, appuyer sur SET/CLR pour activer la fonction chronomètre. Lorsque celle-ci est active, appuyer sur MENU pour mémoriser le temps au tour actuel et lancer le chronomètre pour un nouveau tour. Appuyer sur SET/CLR pour arrêter ou réinitialiser le chronomètre. Appuyer sur SET/CLR et le maintenir enfoncé pour effacer et sortir de la fonction chronomètre.

Température du liquide de refroidissement et tension de la batterie

L'écran de température du liquide de refroidissement affiche la température du liquide de refroidissement du moteur en degrés Celsius (°C) ou en degrés Fahrenheit (°F).

La tension de batterie indique la tension actuelle de la batterie. Le système de charge du véhicule régule la tension en fonction de l'état de la batterie. La tension de batterie peut fluctuer lorsque cette information est affichée au CIB. Ceci est normal. Voir *Témoin du circuit de charge à la page 5-18*. En cas de problème de système de charge de la batterie, le CIB affiche un message. Voir *Messages de tension et de charge de la batterie à la page 5-37*.

Boussole

Le centralisateur informatique de bord (CIB) peut afficher une boussole. Voir *Boussole à la page 5-5* pour plus informations.

Affichage à tête haute (HUD)

⚠ Avertissement

Si l'image HUD est trop brillante ou trop haute dans votre champ de vision, les informations affichées pourraient être difficiles à lire lorsqu'il fait sombre à l'extérieur. L'image HUD doit rester atténuée et placée bas dans votre champ de vision.

Si équipé du HUD, des informations relatives au fonctionnement du véhicule sont projetées sur le pare-brise. Ceci inclut, entre autres, l'indication du compteur de vitesse, celle du compte-tours, la position de la boîte de vitesses, la température de l'air extérieur, l'indication de la boussole et un affichage sommaire de la station de radio actuelle, y compris l'information XM ou la piste du CD. Le système affiche également les informations de la navigation pour chaque changement de direction si le véhicule dispose du OnStar[MD]. Les images sont projetées par l'objectif du HUD situé sur le côté conducteur du tableau de bord.

⚠ Attention

Si vous utilisez l'image de l'affichage tête haute comme aide au stationnement, vous pouvez sous-évaluer la distance et endommager le véhicule. Ne pas

(Suite)

Attention (Suite)

utiliser l'image de l'affichage tête haute comme aide au stationnement.

Le HUD affiche le rapport sélectionné par impulsion si le véhicule est doté de cette fonction et que celle-ci est active. Des témoins de changement de rapport et un indicateur d'accélération latérale (force G) peut s'afficher.

La langue de l'information HUD affichée peut être modifiée. Le compteur de vitesse et les autres valeurs numériques peuvent s'afficher en unités anglaises ou métriques.

La sélection de langue peut être modifiée au moyen de la radio et la sélection des unités de mesure peut être modifiée au moyen de l'ordinateur de trajet dans le centralisateur informatique de bord (CIB). Se reporter au manuel d'infodivertissement et à *Centralisateur informatique de bord (CIB) à la page 5-27*.

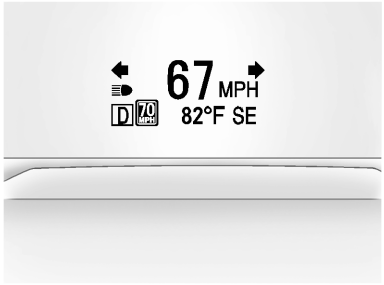

Affichage du HUD sur le pare-brise du véhicule

Les informations du HUD apparaissent comme une image mise au point vers l'avant du véhicule.

Pendant que la clé de contact est tournée en position ON/RUN (en fonction/marche), l'affichage tête haute s'affiche lorsqu'il est prêt.

Les lampes indicatrices suivants s'allument au groupe d'instruments lorsqu'elles sont activées et peuvent également apparaître sur le HUD :

- Clignotants
- Symbole des feux de route

Le HUD affiche temporairement les messages suivants lorsque ces systèmes (options) sont activés :

- Vérifier la pression des pneus
- Régulateur de vitesse réglé sur XXX
- Niveau de carburant bas
- Vitesse maximale du véhicule limitée à
- Traction asservie activée
- StabiliTrak activé
- Distance de stationnement indisponible
- Alerte d'écartement arrêtée

Lorsque le HUD est en fonction, l'indication du compteur de vitesse est affichée en permanence. La station radio actuelle ou le numéro de piste du CD peuvent s'afficher pendant une courte durée après un changement d'état de la radio ou du CD. Ceci peut se produire lorsqu'une information radio est modifiée. La taille du compteur de vitesse est réduite lorsqu'une information de radio ou de CD ou des avertissements sont affichés sur le HUD.

Lorsque la fonction téléphone est activée, le HUD affiche brièvement les informations téléphoniques (option).

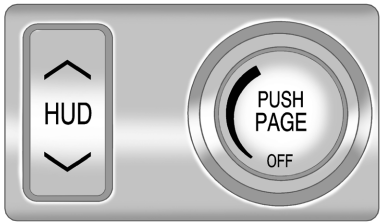

La commande du HUD est située à droite du volant.

Pour ajuster l'image du HUD afin que chaque élément soit correctement affiché :

1. Régler le siège conducteur dans une position confortable.
2. Démarrer le moteur.
3. Régler les commandes du HUD.

Utiliser les réglages suivants pour régler le HUD.

OFF (hors fonction) : tourner le bouton d'atténuation complètement vers la gauche jusqu'à ce que l'affichage du HUD disparaisse.

Intensité lumineuse : faire tourner le bouton d'assombrissement dans le sens horaire ou anti-horaire pour augmenter ou diminuer l'intensité lumineuse de l'affichage. L'image tête haute (HUD) s'assombrit et s'éclaire automatiquement pour compenser l'éclairage extérieur. La commande d'intensité lumineuse HUD peut également être réglée au besoin. L'image HUD peut s'éclairer

temporairement en fonction de l'angle et de la position de la lumière solaire par rapport à l'affichage HUD. Ceci est normal. Des lunettes solaires polarisées peuvent obscurcir la vision de l'image HUD.

∧ **(haut) :** ou ∨ **(bas) :** presser les flèches vers le haut ou vers le bas pour centrer l'affichage du HUD par rapport à vous. L'image du HUD ne peut être ajustée que verticalement, et non pas latéralement.

PAGE : appuyer sur ce bouton pour sélectionner les formats d'affichage. Relâcher le bouton PAGE lorsque le numéro de format avec l'affichage désiré apparaît sur le HUD. Si des messages de véhicule sont affichés, un appui sur PAGE peut effacer le message.

Les quatre formats sont les suivants :

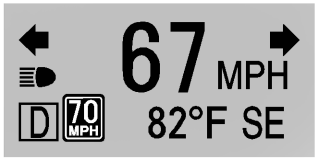

Unités anglaises



Unités métriques

Format Un: Cet écran affiche le compteur de vitesse (en unités anglaises ou métriques), l'indication des clignotants, l'indication des feux de route, les positions de la boîte de vitesses (pour les véhicules à boîte automatique uniquement), la température extérieure, l'alerte de vitesse et l'indication de la boussole.

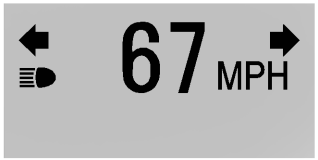

Unités anglaises



Unités métriques

Format Deux: Cet écran inclut l'information du format Un, à l'exclusion de l'information relative à la boîte de vitesses, de la température extérieure, de l'alerte de vitesse et de l'indication de boussole

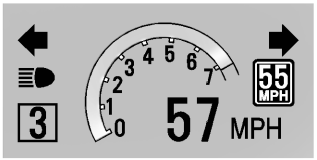

Unités anglaises

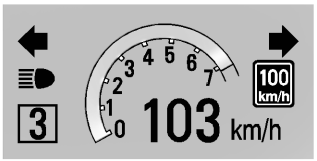

Unités métriques

Format Trois: Cet écran inclut les informations du format Un, ainsi qu'un compte-tours circulaire, mais pas la température extérieure ni la boussole.

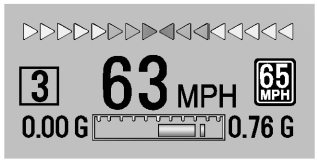

Unités anglaises

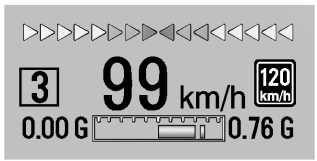

Unités métriques

Format Quatre: Cet écran affiche l'indication du compteur de vitesse (en unités anglaises ou métriques), les positions de la boîte de vitesses (pour les véhicules à boîte automatique uniquement), les indicateurs de changement de rapport et d'accélération latérale (G). Les informations relatives à la radio, au CD, à la navigation et au téléphone n'apparaissent pas dans le format d'affichage quatre du HUD.

Les témoins de changement de rapport situés au sommet de l'affichage apparaissent lorsque le régime du moteur augmente. Voir *Boîte de vitesses automatique à la page 9-31* ou *Boîte de vitesses manuelle à la page 9-38*.

Tous les formats, à l'exception du format quatre, affichent les informations de navigation de changement de direction et fournissent des détails sur la prochaine manoeuvre à effectuer.

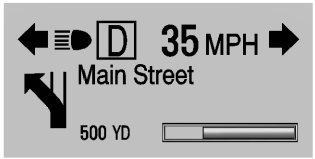

Unités anglaises



Unités métriques

À proximité de la destination, le HUD affiche une barre de distance qui se vide au fur et à mesure que l'on se rapproche de la destination. Toutes les informations de navigation sont fournies au HUD par le service OnStar sur les véhicules qui disposent de cette fonction.

Entretien du HUD

Nettoyer l'intérieur du pare-brise au besoin pour enlever toute saleté ou pellicule qui risque de diminuer la clarté ou la netteté de l'image du HUD.

Nettoyer la lentille du HUD à l'aide d'un chiffon doux imbibé de produit de nettoyage pour vitres. Frotter délicatement la lentille puis l'essuyer.

Si vous ne pouvez pas voir l'image du HUD quand le contact est mis

Vérifier si :

- Rien ne recouvre la lentille du HUD.
- La luminosité du HUD n'est pas trop faible ou trop fort.
- Le HUD est réglé à la bonne hauteur.
- Des lunettes à verres polarisés ne sont pas utilisées.
- Le pare-brise et la lentille du HUD sont propres.

Si l'image du dispositif d'affichage à tête haute est incorrecte, contacter votre concessionnaire.

Le pare-brise fait partie du système HUD. Voir *Remplacement du pare-brise à la page 10-42*.

Messages du véhicule

Les messages affichés au CIB indiquent l'état du véhicule ou certaines mesures nécessaires pour corriger une condition. De multiples messages peuvent s'afficher l'un après l'autre.

Il est possible d'accuser réception des messages qui n'exigent pas de prendre immédiatement des mesures et de les effacer en appuyant sur SET/CLEAR (sélectionner/effacer). Il est impossible d'effacer les messages exigeant des mesures immédiates tant qu'elles n'ont pas été prises. Tous les messages devraient être pris au sérieux, car le fait de les effacer ne corrige pas le problème pour autant.

Voici quelques-uns des messages du véhicule pouvant être affichés en fonction de l'équipement du véhicule.

Messages de tension et de charge de batterie

Économiseur de batterie actif

Ce message s'affiche lorsque le véhicule a détecté que la tension de batterie a chuté en-dessous d'un point raisonnable. Le système de protection contre la décharge de la batterie commence à réduire la consommation de dispositifs du véhicule, ce qui peut être constaté. Lorsque ces dispositifs sont désactivés, ce message s'affiche. Couper tous les accessoires non nécessaires pour permettre le rechargement de la batterie.

Batterie faible

Ce message s'affiche si la tension de la batterie est faible. Voir *Batterie à la page 10-38*.

VÉRIFIER SYSTÈME DE CHARGE BATTERIE

Ce message s'affiche en cas de défectuosité du système de charge de la batterie. Conduire le véhicule chez votre concessionnaire pour une réparation.

Messages du circuit de frein

Niveau Liquide de frein bas

Ce message s'affiche lorsque le niveau de liquide de frein est bas, se reporter à *Liquide de frein à la page 10-36*.

L'aide au démarrage en côte est activée

Ce message apparaît lorsque l'aide au démarrage sur pente empêche le véhicule d'avancer au moment d'un démarrage dans une pente. Se référer à *Aide au démarrage sur pente à la page 9-43*.

Desserrer frein de stationnement

Ce message s'affiche à titre de rappel si le frein de stationnement est serré. Desserrer le frein avant de rouler.

Messages de boussole

CAL (étalonnage)

Ce message s'affiche quand la boussole doit être étalonnée. Voir *Boussole à la page 5-5*.

- -

Des traits sont affichés lorsque la boussole exige une intervention. Consulter le concessionnaire pour réparation.

Messages du toit décapotable

Tension batterie trop faible Capote désact.

Ce message s'affiche quand la tension de batterie est trop faible pour actionner le toit décapotable.

Ouvrir le cache-bagages pour actionner le toit

Ce message s'affiche si la cloison de séparation de coffre n'est pas étendue et engagée.

Fermer coffre pour actionner capote

Ce message s'affiche si le coffre est ouvert et que vous tentez de faire fonctionner la capote. S'assurer que le coffre est fermé avant de faire fonctionner la capote. Se reporter à la rubrique *Toit décapotable à la page 2-22*.

Terminer manœuvre de capote pour ouvrir coffre

Ce message s'affiche si l'on tente d'ouvrir le coffre avant que le toit ne soit complètement ouvert ou fermé.

Réduire vitesse véhicule pour actionner capote

Ce message est affiché quand le véhicule se déplace trop rapidement pour actionner le toit décapotable en toute sécurité. Réduire la vitesse du véhicule.

Température trop basse capote désactivée

Ce message s'affiche et un son retentit lorsqu'on appuie sur le bouton du toit décapotable assisté et que la température du moteur de la pompe du toit décapotable assisté est inférieure à 0°C (32°F). Attendre que le moteur de la pompe du toit décapotable assisté monte avant d'utiliser le toit décapotable assisté.

Capote non verrouillée

Ce message s'affiche quand le toit décapotable à commande électrique est fermé sans que son loquet avant soit engagé ou lorsque le toit pliable n'est pas complètement rangé. Maintenir le bouton de toit décapotable enfoncé dans le sens de l'ouverture jusqu'à ce qu'un signal sonore se fasse entendre ou fermer le toit et engager le loquet.

Surchauffe capote Patienter

Ce message s'affiche et un son retentit lorsqu'on appuie sur le bouton du toit décapotable assisté et que le moteur de la pompe du toit décapotable est en surchauffe. Attendre que le moteur de la pompe du toit décapotable refroidisse avant d'utiliser le toit décapotable à commande électrique.

Déverr. capote

Ce message s'affiche et un signal sonore se fait entendre si vous tentez d'abaisser le toit décapotable sans avoir préalablement déverrouillé le loquet avant. Voir *Toit décapotable à la page 2-22*.

Messages de régulateur de vitesse

Régulateur réglé sur XXX

Ce message s'affiche ainsi que la vitesse sélectionnée lorsque le régulateur de vitesse est actif. Voir *Régulateur automatique de vitesse à la page 9-51*.

Messages de porte ouverte

Porte conducteur ouverte

Ce message s'affiche lorsque la porte du conducteur est ouverte. Fermer complètement la porte.

Capot ouvert

Ce message s'affiche lorsque le capot est ouvert. Fermer complètement le capot.

Porte passager ouverte

Ce message s'affiche lorsque la porte du passager est ouverte. Fermer complètement la porte.

Coffre ouvert

Ce message s'affiche lorsque le coffre est ouvert. Fermer complètement le coffre.

Messages au sujet du circuit de refroidissement du moteur

AC arrêt cause temp. moteur élevée

Ce message s'affiche lorsque la chaleur du liquide de refroidissement du moteur devient plus élevée que la température de fonctionnement normale. Pour éviter une contrainte accrue sur un moteur chaud, le compresseur du climatiseur se désactive automatiquement. Lorsque la température du liquide de refroidissement redevient normale, le compresseur du climatiseur est réactivé. Vous pouvez continuer à conduire votre véhicule.

Si ce message continue d'apparaître, faire réparer le système par votre concessionnaire dès que possible pour éviter d'endommager le moteur.

Liquide de refroidiss. bas Faire appoint

Ce message s'affiche si le niveau de liquide de refroidissement est bas. Se reporter à *Liquide de refroidissement du moteur à la page 10-25*.

Surchauffe moteur Ralentir Moteur

Ce message apparaît lorsque la température du liquide de refroidissement du moteur est trop élevée. Arrêter le véhicule et laisser le moteur tourner au ralenti jusqu'à ce qu'il refroidisse.

Surchauffe moteur Arrêter moteur

Ce message s'affiche et un carillon continu retentit si le circuit de refroidissement du moteur atteint des températures dangereuses pour le fonctionnement. Arrêter le véhicule en lieu sûr et couper le moteur pour éviter d'importants dégâts. Ce message disparaît quand le moteur a refroidi à une température de fonctionnement sûre.

Messages d'huile moteur

Vidange huile moteur nécessaire

Ce message s'affiche quand l'huile moteur doit être remplacée. Quand l'huile moteur est remplacée, veiller à réinitialiser le système de durée de vie de l'huile. Se reporter à *Système de durée de vie de l'huile moteur à la page 10-16*, *Centralisateur informatique de bord (CIB) à la page 5-27*, *Huile moteur à la page 10-13* et *Calendrier de maintenance à la page 11-3*.

Temp. exces. huile moteur ralenti

Ce message apparaît lorsque la température de l'huile moteur est trop élevée. Arrêter le véhicule et laisser le moteur tourner au ralenti jusqu'à ce qu'il refroidisse.

Huile moteur basse Faire appoint

Sur certains véhicules, ce message s'affiche lorsque le niveau d'huile moteur peut être trop bas. Vérifier le niveau d'huile avant le remplissage au niveau recommandé. Si le niveau n'est pas bas et que ce message reste affiché, amener le véhicule chez le concessionnaire pour un entretien. Se reporter à *Huile moteur à la page 10-13*.

OIL PRESSURE LOW - STOP ENGINE (Pression d'huile basse/arrêter le moteur)

Ce message s'affichera en cas de bas niveau de pression d'huile. Arrêter le véhicule en lieu sûr et ne plus le faire fonctionner avant d'avoir résolu le problème de basse pression d'huile. Vérifier l'huile dès que possible et faire réparer le véhicule par votre concessionnaire.

Messages de puissance du moteur

Puissance moteur réduite

Ce message s'affiche lorsque la puissance du moteur du véhicule est réduite. Une puissance de moteur réduite peut affecter la capacité d'accélération du véhicule. Si ce message apparaît sans qu'il y ait réduction des performances, se rendre à la destination. Les performances pourront être réduites la prochaine fois que vous conduirez le véhicule. Vous pouvez conduire le véhicule à vitesse réduite lorsque ce message est affiché mais l'accélération et la vitesse maximales peuvent être limitées. Chaque fois que ce message reste affiché, amener votre véhicule chez votre concessionnaire pour le faire réparer dans les meilleurs délais.

Messages du circuit d'alimentation en carburant

Niveau carburant bas

Ce message s'affiche lorsque le niveau de carburant du véhicule est bas. Faire l'appoint dès que possible.

Visser bouchon de réservoir

Ce message s'affiche lorsque le bouchon à carburant n'est pas serré. Serrer le bouchon.

Messages de clé et de serrure

NUMBER OF KEYS PROGRAMMED (NOMBRE DE CLÉS PROGRAMMÉES)

Ce message s'affiche lors de la programmation de nouvelles clés pour le véhicule.

Remplacer pile dans télécommande

Ce message s'affiche quand la pile de l'émetteur de télédéverrouillage (RKE) doit être remplacée.

Messages de lampes

Comm. d'éclair. automatique activée

Ce message s'affiche quand la commande d'éclairage automatique a été mise en fonction. Se reporter à *Système de phares automatiques à la page 6-3*.

Comm. d'éclair. automatique désactivée

Ce message s'affiche quand la commande d'éclairage automatique a été mise hors fonction. Voir *Système de phares automatiques à la page 6-3*.

LEFT FRONT TURN INDICATOR FAILURE (PANNE DE TÉMOIN DE CLIGNOTANT AVANT GAUCHE)

Ce message s'affiche lorsque l'ampoule du clignotant doit être remplacée. Voir *Phares, clignotants avant et feux de stationnement (véhicule haut de gamme) à la page 10-43* ou *Phares, clignotants avant et feux de stationnement (véhicule de base) à la page 10-44* et *Ampoules de rechange à la page 10-46*.

LEFT REAR TURN INDICATOR FAILURE (PANNE DE TÉMOIN DE CLIGNOTANT ARRIÈRE GAUCHE)

Ce message s'affiche lorsque l'ampoule du clignotant doit être remplacée. Voir *Remplacement d'ampoule à la page 10-42*.

RIGHT FRONT TURN INDICATOR FAILURE (PANNE DE TÉMOIN DE CLIGNOTANT AVANT DROIT)

Ce message s'affiche lorsque l'ampoule du clignotant doit être remplacée. Voir *Phares, clignotants avant et feux de stationnement (véhicule haut de gamme) à la page 10-43* ou *Phares, clignotants avant et feux de stationnement (véhicule de base) à la page 10-44* et *Ampoules de rechange à la page 10-46*.

RIGHT REAR TURN INDICATOR FAILURE (PANNE DE TÉMOIN DE CLIGNOTANT ARRIÈRE DROIT)

Ce message s'affiche lorsque l'ampoule du clignotant doit être remplacée. Voir *Remplacement d'ampoule à la page 10-42*.

Clignotant activé

Ce message s'affiche si le clignotant est resté allumé. Mettre hors fonction le clignotant.

Messages de dispositif de détection d'objet

Aide stationnement désactivée

Ce message s'affiche lorsque le système d'assistance au stationnement a été désactivé ou dans une situation temporaire qui a désactivé le système. Se reporter à *Assistance ultrasonique au stationnement à la page 9-54*.

VÉRIFIER ASSISTANCE STATION

Ce message s'affiche en cas de problème du système ultrasonique d'assistance au stationnement arrière (URPA). Dans ce cas, ne pas utiliser ce système pour stationner. Voir *Assistance ultrasonique au stationnement à la page 9-54*.

Messages du système de commande suspension

PERF TRACTION 1 – WET ACTIVE HANDLING ON SUSPENSION MODE TOUR (traction de performance 1 - humide, suspension active en fonction, mode de suspension Croisière) (ZL1 uniquement)

Ce message s'affiche lorsque ce mode de gestion de traction de performance est sélectionné. Les témoins TCS et StabiliTrak OFF du groupe d'instruments s'allument également lorsque ce mode est sélectionné. Une fois ce message accepté, PTM1 - WET ESC = ON (PTM1 - humide, ESC activé) s'affiche à la base de la page de vitesse numérique. La commande de lancement est disponible lorsque ce mode est sélectionné. Dans ce mode, la traction asservie et le système de suspension active sont disponibles mais réglés pour des conditions humides. Adapter sa conduite en conséquence. Se référer à « Gestion de traction de performance (PTM) (ZL1 coupé uniquement) » et « Contrôle de départs (V8 avec boîte de vitesses manuelle uniquement) » sous *Mode de conduite sportive à la page 9-45*.

PERF TRACTION 2 – DRY ACTIVE HANDLING ON SUSPENSION MODE TOUR (traction de performance 2 - sec, suspension active en fonction, mode de suspension Croisière) (ZL1 uniquement)

Ce message s'affiche lorsque ce mode de gestion de traction de performance est sélectionné. Les témoins TCS et StabiliTrak OFF du groupe d'instruments s'allument également lorsque ce mode est sélectionné. Une fois ce message accepté, PTM2 - DRY ESC = ON (PTM2 - sec, ESC activé) s'affiche à la base de la page de vitesse numérique. La commande de lancement est disponible lorsque ce mode est sélectionné. Dans ce

mode, la traction asservie et le système de suspension active sont disponibles mais réglés pour des conditions sèches. Adapter sa conduite en conséquence. Se référer à « Gestion de traction de performance (PTM) (ZL1 coupé uniquement) » et « Contrôle de départs (V8 avec boîte de vitesses manuelle uniquement) » sous *Mode de conduite sportive à la page 9-45*.

PERF TRACTION 3 – SPORT1 ACTIVE HANDLING ON SUSPENSION MODE SPORT (traction de performance 3 - Sport1, suspension active en fonction, mode de suspension Sport) (ZL1 uniquement)

Ce message s'affiche lorsque ce mode de gestion de traction de performance est sélectionné. Les témoins TCS et StabiliTrak OFF du groupe d'instruments s'allument également lorsque ce mode est sélectionné. Une fois ce message accepté, PTM3 - SPORT1 ESC = ON (PTM3 - sport 1, ESC activé) s'affiche à la base de la page de vitesse numérique. La commande de lancement est disponible lorsque ce mode est sélectionné. Dans ce mode, la traction asservie et le système de suspension active sont disponibles mais réglés pour des conditions sèches. Adapter sa conduite en conséquence. Se référer à « Gestion de traction de performance (PTM) (ZL1 coupé uniquement) » et « Contrôle de départs (V8 avec boîte de vitesses manuelle uniquement) » sous *Mode de conduite sportive à la page 9-45*.

PERF TRACTION 4 – SPORT2 ACTIVE HANDLING OFF SUSPENSION MODE SPORT (traction de performance 4 - Sport2, suspension active hors fonction, mode de suspension Sport) (ZL1 uniquement)

Ce message s'affiche lorsque ce mode de gestion de traction de performance est sélectionné. Les témoins TCS et StabiliTrak OFF du groupe d'instruments s'allument également lorsque ce mode est sélectionné. Une fois ce message accepté, PTM4 - SPORT2 ESC = OFF (PTM4 - SPORT 2, ESC désactivé) s'affiche à la base de la page de vitesse numérique. La commande de lancement est disponible lorsque ce mode est sélectionné. Dans ce mode, la traction asservie est disponible mais réglé pour des conditions sèches. Le système de suspension active est désactivé quand ce mode est sélectionné. Ce mode exige plus de compétences de conduite que les modes 1-3. Adapter sa conduite en conséquence. Se référer à « Gestion de traction de performance (PTM) (ZL1 coupé uniquement) » et « Contrôle de départs (V8 avec boîte de vitesses manuelle uniquement) » sous *Mode de conduite sportive à la page 9-45*.

PERF TRACTION 5 – RACE ACTIVE HANDLING OFF SUSPENSION MODE TRACK (traction de performance 5 - Course, suspension active hors fonction, mode de suspension Piste) (ZL1 uniquement)

Ce message s'affiche lorsque ce mode de gestion de traction de performance est sélectionné. Les témoins TCS et StabiliTrak OFF du groupe d'instruments s'allument également lorsque ce mode est sélectionné. Une fois ce message accepté, PTM5 - RACE ESC = OFF (PTM5 - course, ESC désactivé) s'affiche à la base de la page de vitesse numérique. La commande de lancement est disponible lorsque ce mode est sélectionné. Dans ce mode, la traction asservie est disponible mais réglé pour des conditions sèches. Le système de suspension active est désactivé quand ce mode est sélectionné. Ce mode exige plus de compétences de conduite que les modes 1-4. Adapter sa conduite en conséquence. Se référer à « Gestion de traction de performance (PTM) (ZL1 coupé uniquement) » et « Contrôle de départs (V8 avec boîte de vitesses manuelle uniquement) » sous *Mode de conduite sportive à la page 9-45*.

Entretien StabiliTrak

Ce message s'affiche en cas de problème du système StabiliTrak[MD]. Si ce message s'affiche, tenter de réinitialiser le système. Arrêter et couper le contact. Retirer la clé de contact. Ouvrir et fermer la porte du conducteur et attendre au moins une minute. Les témoins du tableau de bord s'éteignent. Après une minute, faire démarrer le moteur. Si ce message s'affiche toujours, c'est l'indice d'un problème. Consulter votre concessionnaire. Le véhicule peut être conduit en toute sécurité mais vous perdez le bénéfice de la fonction StabiliTrak et vous devez réduire la vitesse ainsi que conduire en conséquence.

Entretien système de suspension (ZL1 uniquement)

Ce message s'affiche lorsque le système de suspension sélective a détecté une défaillance et que la vitesse du véhicule sera limitée. Le système doit être réparé. Contacter le concessionnaire. Voir *Suspension à géométrie variable à la page 9-50* et « SPEED LIMITED TO XXX (vitesse limitée à XXX) (ZL1 uniquement) » sous *Messages de vitesse du véhicule à la page 5-48*.

Entretien contrôle de motricité

Ce message s'affiche en cas de problème de traction asservie (TCS). Lorsque ce message est affiché, le système ne limite plus le patinage des roues. Adapter sa conduite en conséquence. Consulter votre concessionnaire pour la réparation.

Mode compétition StabiliTrak (LS3 et L99 uniquement)

Ce message s'affiche lorsque le mode de conduite sportive est sélectionné. Voir « Mode de conduite sportive (non ZL1) » sous *Mode de conduite sportive à la page 9-45*.

Contrôle de motricité désactivé

Ce message s'affiche lorsque le système de traction asservie a été désactivé. Voir *Antipatinage/ Contrôle de la stabilité électronique à la page 9-43*.

Messages de système de sac gonflable

Entretien airbag

Ce message s'affiche en cas de problème de sac gonflable. Conduire le véhicule chez votre concessionnaire pour une réparation.

Messages de sécurité

Tentative d' effraction

Ce message s'affiche si le véhicule détecte une tentative de vol.

Messages de réparation du véhicule

Entretien direction assistée

Ce message s'affiche en cas de problème de direction assistée et un carillon peut retentir. Amener le véhicule chez le concessionnaire pour le faire réparer.

Entretien véhicule nécessaire

Ce message s'affiche en cas de problème du véhicule. Conduire le véhicule chez votre concessionnaire pour une réparation.

Messages de pneu

Pression pneu basse. Gonfler le pneu

Ce message s'affiche si le véhicule détecte que la pression dans un ou plusieurs pneus est basse.

Ce message affiche en outre LEFT FRONT, RIGHT FRONT, LEFT REAR ou RIGHT REAR (avant gauche, avant droit, arrière gauche ou arrière droit) pour indiquer l'emplacement du pneu dégonflé.

Le témoin de basse pression des pneus s'allume également. Voir *Témoin de pression des pneus à la page 5-25*.

Si un message de pression de pneu s'affiche au CIB, arrêter dès que possible. Gonfler les pneus en ajoutant de l'air pour atteindre la pression mentionnée sur l'étiquette d'information au sujet des pneus et du chargement. Voir *Pneus à la page 10-55*, *Limites de charge du véhicule à la page 9-14* et *Pression des pneus à la page 10-65*.

Le CIB affiche également les valeurs de pression des pneus. Voir *Centralisateur informatique de bord (CIB) à la page 5-27*.

Entretien système surveill. pneu

Ce message s'affiche si le système de surveillance de la pression des pneus (TPMS) présente un problème. Voir *Fonctionnement de la surveillance de pression des pneus à la page 10-69*.

Configuration pneu activée

Ce message s'affiche lorsque le système est en cours d'apprentissage de nouveaux pneus. Voir *Fonctionnement de la surveillance de pression des pneus à la page 10-69*.

Messages de la boîte de vitesses

Vitesse 1-4

Ce message s'affiche lorsque vous pouvez passer uniquement de la première (1) à la quatrième (4) plutôt que de la première (1) à la seconde (2). Voir *Boîte de vitesses manuelle à la page 9-38*.

Enfoncer l'embrayage pour démarrer

Ce message s'affiche si vous tentez de démarrer le véhicule équipé d'une boîte de vitesses manuelle sans débrayer.

Entretien transmission

Ce message apparaît lorsqu'il y a un problème avec la boîte de vitesses. Consulter votre concessionnaire.

Changement vitesse refusé

Ce message s'affiche si vous tentez d'utiliser la boîte de vitesses automatique en mode manuel pour rétrograder. Voir *Mode manuel à la page 9-35*.

Engager park

Ce message s'affiche lorsqu'il est nécessaire de sélectionner la position de stationnement (P), notamment en tentant de retirer la clé du contact alors que le sélecteur de rapport occupe une autre position.

Surchauffe transmission Ralentir moteur

Ce message s'affiche et un carillon retentit si le liquide de la boîte de vitesses est trop chaud. Conduire avec le liquide de la boîte de vitesses trop chaud peut endommager le véhicule. Arrêter le véhicule et laisser tourner le moteur au ralenti jusqu'au refroidissement de la boîte de vitesses. Le message

disparaît quand la température du liquide aura atteint un niveau de sécurité.

Messages de rappel du véhicule

Verglas possible conduire avec prudence

Ce message s'affiche en cas de risque de gel.

Sélectionner essuie-glace interm. d'abord

Ce message s'affiche en cas de tentative de réglage de la vitesse d'essuie-glace intermittent sans avoir sélectionné le fonctionnement intermittent à la commande d'essuie-glace. Voir *Essuie-glace/ lave-glace à la page 5-3*.

Messages de vitesse du véhicule

DRIVER SELECTED SPEED LIMIT EXCEEDED (LIMITE DE VITESSE SÉLECTIONNÉE PAR LE CONDUCTEUR DÉPASSÉE)

Ce message est affiché lorsque la vitesse du véhicule dépasse la vitesse sélectionnée. Se reporter à « Avertissement de vitesse » sous *Centralisateur informatique de bord (CIB) à la page 5-27*.

Vitesse limitée à XXX (ZL1 uniquement)

Ce message s'affiche en cas de défaillance dans le système sélectif d'amortissement en temps réel. La vitesse du véhicule sera limitée à une vitesse déterminée par le véhicule lorsque le système d'amortissement est défectueux et que les amortisseurs sont en mode mou. Faire réparer le véhicule par votre concessionnaire le plus rapidement possible.

Messages de glace

OPEN, THEN CLOSE DRIVER/ PASSENGER WINDOW (ouvrir puis fermer la glace du conducteur/passager)

Ce message s'affiche lorsque la glace doit être programmée à nouveau. Si la batterie du véhicule a été rechargée ou débranchée, mettre dans l'index chaque glace avant pour la fonction de montée rapide. Voir *Glaces à commande électrique à la page 2-17*.

Personnalisation du véhicule

Les commandes du système audio sont utilisées pour accéder au menu de personnalisation des caractéristiques du véhicule.

CONFIG (Configuration): Appuyer pour accéder au menu de paramétrage de configuration.

MENU/SELECT Bouton: Appuyer au centre de ce bouton pour accéder aux menus et sélectionner les options. Tourner le bouton pour faire défiler les menus.

⇦ **BACK:** Appuyer sur le bouton de sortie ou reculer dans un menu.

Entrer dans les menus de personnalisation

1. Appuyer sur le bouton CONFIG pour accéder au menu de paramétrage de configuration.
2. Tourner le bouton MENU/SELECT (menu/sélection) pour mettre en évidence les paramétrages du véhicule.
3. Presser le centre du bouton MENU/SELECT (menu/sélection) pour sélectionner le menu des paramétrages du véhicule.

Voici la liste des éléments de menu disponibles :

- Qualité air et climatisation
- Réglages confort
- Aide stationnement/détection colli.
- Langue
- Éclairage
- Réglages verrouillages élec. portes
- Téléverrouillage, télédéverrouillage
- Restaurer réglages par défaut

Tourner le bouton MENU/SELECT (menu/sélection) pour mettre en évidence le menu. Appuyer sur le bouton pour sélectionner ce menu. Chacun des menus est détaillé dans l'information suivante.

Climatisation et qualité de l'air

Choisir le menu de Qualité air et climatisation pour afficher :

- Chauffage des sièges lors du démarrage à distance

Chauffage des sièges lors du démarrage à distance

Cette fonction active le chauffage des sièges lors de l'utilisation du démarrage à distance par temps froid.

Appuyer sur le bouton MENU/SELECT (menu/sélection) lorsque l'option de chauffage des sièges lors du démarrage à distance est mise en évidence. Faire tourner le bouton pour choisir On (en fonction) ou Off (hors fonction). Appuyer sur le bouton pour confirmer votre choix et retourner au menu précédent.

Réglages confort

Sélectionner le menu Réglages confort et les éléments suivants seront affichés :

- Vol. avertissemt sonore

Vol. avertissemt sonore

Ceci permet la sélection du volume du carillon.

Appuyer sur le bouton MENU/SELECT (menu/sélection) lorsque le Vol. avertissemt sonore est mise en évidence. Faire tourner le bouton pour choisir Normal (normal) ou High (élevé). Appuyer sur le bouton pour confirmer votre choix et retourner au menu précédent.

Aide stationnement/détection colli.

Choisir le menu des Aide stationnement/détection colli. pour afficher :

- Aide au stationnement

Aide au stationnement

Ceci permet de mettre en/hors fonction l'assistance ultrasonique au stationnement.

Appuyer sur le bouton MENU/SELECT (menu/sélection) lorsque le Aide au stationnement est mise en évidence. Faire tourner le bouton pour choisir On (en fonction) ou Off (hors fonction). Appuyer sur le bouton pour confirmer votre choix et retourner au menu précédent.

Language (Langue)

Sélectionner Language (langue) puis sélectionner parmi les langues disponibles.

Éclairage

Sélectionner le menu Éclairage véhicule et les éléments suivants seront affichés :

- Éclair. après sortie véhicule
- Éclair. phares en déverrouill.

Éclair. après sortie véhicule

Ceci permet la sélection de la durée de fonctionnement des feux en quittant le véhicule dans l'obscurité.

Appuyer sur le bouton MENU/SELECT (menu/sélection) lorsque Éclair. après sortie véhicule est mise en évidence. Faire tourner le bouton pour choisir Off (hors fonction), 30 secondes, 1 minute ou 2 minutes. Appuyer sur le bouton pour confirmer votre choix et retourner au menu précédent.

Éclair. phares en déverrouill.

Ceci permet aux témoins de localisation du véhicule d'être allumées ou éteintes. Lorsqu'elles sont éteintes, les feux extérieurs s'allument dans l'obscurité lorsque est pressé sur la télécommande RKE.

Appuyer sur le bouton MENU/SELECT (menu/sélection) lorsque les Éclair. phares en déverrouill. est mise en évidence. Faire tourner le bouton pour choisir On (en fonction)

ou Off (hors fonction). Appuyer sur le bouton pour confirmer votre choix et retourner au menu précédent.

Réglages verrouillages élec. portes

Sélectionner Réglages verrouillages élec. portes et les éléments suivants seront affichés :

- Verrouillage de porte impossible si ouverte
- Déverrouillage auto portes
- Verrouillage portes tempo.

Verrouillage de porte impossible si ouverte

Lorsqu'elle est activée, cette fonction empêche le verrouillage de la porte du conducteur lorsque celle-ci est ouverte. Si Off (hors fonction) est sélectionné, le menu Verrouillage portes tempo. sera disponible.

Appuyer sur le bouton MENU/SELECT (menu/sélection) lorsque le Déverrouillage auto portes est mise en évidence. Faire tourner le bouton pour choisir On (en fonction) ou Off (hors fonction). Appuyer sur le bouton pour confirmer votre choix et retourner au menu précédent.

Déverrouillage auto portes

Ceci permet de choisir les portes qui seront automatiquement déverrouillées lors de la sélection de la position de stationnement (P) en cas de boîte automatique ou lorsque le contact est coupé en cas de boîte manuelle.

Appuyer sur le bouton MENU/SELECT (menu/sélection) lorsque le Déverrouillage auto portes est mise en évidence. Faire tourner le bouton pour choisir Toutes les portes, Porte conducteur uniquement ou Off (toutes les portes, porte du côté conducteur ou hors fonction). Appuyer sur le bouton pour confirmer votre choix et retourner au menu précédent.

Verrouillage portes tempo.

Cette fonction diffère le verrouillage des portes. Pour annuler le délai, appuyer sur la commande de verrouillage électrique de porte du tableau de bord.

Appuyer sur le bouton MENU/SELECT (menu/sélection) lorsque le Verrouillage portes tempo. est mise en évidence. Faire tourner le bouton pour choisir On (en fonction) ou Off (hors fonction). Appuyer sur le bouton pour confirmer votre choix et retourner au menu précédent.

Téléverrouillage, télédéverrouillage

Choisir verrouillage/déverrouillage à distance pour afficher :

- Rétroaction de déverrouillage (lampes)
- Rétroaction de déverrouillage
- Options de déverrouillage des portes

Rétroaction de déverrouillage (lampes)

Si la fonction est activée, les feux extérieurs clignotent lorsque vous appuyez sur le bouton de déverrouillage de l'émetteur RKE.

Appuyer sur le bouton MENU/ SELECT (menu/sélection) lorsque le déverrouillage d'information en retour (éclairages) est mise en évidence. Faire tourner le bouton pour choisir Clignotement feux ou Off (torches électriques ou hors fonction). Appuyer sur le bouton pour confirmer votre choix et retourner au menu précédent.

Rétroaction de déverrouillage

Ceci permet de choisir le type de rétroaction lors du déverrouillage du véhicule au moyen de la télécommande.

Appuyer sur le bouton MENU/ SELECT (menu/sélection) lorsque l'information en retour de verrouillage est mise en évidence. Faire tourner le bouton pour choisir Phares klaxon, Phares uniquement, Klaxon uniquement ou Off (éclairages et avertisseur sonore, éclairages uniquement, avertisseur sonore uniquement ou hors fonction). Appuyer sur le bouton pour confirmer votre choix et retourner au menu précédent.

Options de déverrouillage des portes

Ceci permet de choisir les portes qui seront déverrouillées en appuyant sur le bouton de déverrouillage de la télécommande.

Appuyer sur le bouton MENU/ SELECT (menu/sélection) lorsque les options de déverrouillage de porte est mise en évidence. Faire tourner le bouton pour choisir Toutes les portes ou Porte conducteur uniquement (toutes les portes ou porte côté conducteur uniquement). Appuyer sur le bouton pour confirmer votre choix et retourner au menu précédent.

Restaurer réglages par défaut

Choisir le Restaurer réglages par défaut pour sélectionner à nouveau les paramétrages par défaut. Tourner le bouton pour choisir Oui ou Non. Appuyer sur le bouton pour confirmer et revenir au menu précédent.

Système de télécommande universelle

Voir *Déclaration de fréquences radio à la page 13-18*.

Programmation du système de télécommande universelle

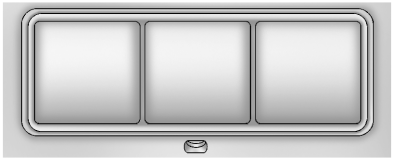

S'ils font partie de l'équipement, ces boutons se trouvent dans la console de plafond.

Ce système peut remplacer jusqu'à trois émetteurs de commande à distance utilisés pour activer des dispositifs comme des appareils d'ouverture de garage, des systèmes de sécurité et des dispositifs domotiques. Ces instructions font référence à un dispositif d'ouverture de porte de garage mais peuvent être utilisées pour d'autres dispositifs.

Ne pas utiliser le système le système de télécommande universel avec un ouvre-porte de garage qui ne possède pas de fonction d'arrêt et d'inversion. Ceci inclut tout modèle d'ouvre-porte de garage construit avant le 1er avril 1982.

Lire ces instructions complètement avant de programmer le système de télécommande universelle. La présence d'un assistant peut être utile lors de la programmation.

Conserver l'émetteur portatif d'origine pour toute utilisation dans d'autres véhicules ainsi que pour toute programmation ultérieure. Effacer la programmation en cas de revente du véhicule. Voir « Effacement des boutons du système de télécommande universelle », plus loin dans cette section.

Pour programmer un dispositif d'ouverture de porte de garage, se stationner à l'extérieur dans l'alignement du récepteur du dispositif et face à lui. Éloigner toute personne et tout objet de la porte de garage.

S'assurer que l'émetteur portatif contient une pile neuve pour une transmission rapide et précise du signal à haute fréquence.

Programmation de la télécommande universelle

Pour tout renseignement concernant la programmation du système de télécommande universelle, appeler le 1-800-355-3515 ou visiter www.homelink.com.

La programmation comprend des actions sensibles au temps. En cas de dépassement de délai, la procédure doit être recommencée.

5-54 Instruments et commandes

Pour programmer jusqu'à trois appareils :

1. Maintenir l'extrémité de l'émetteur portatif à environ 3 à 8 cm (1 à 3 pouces) des boutons du système de télécommande universelle, avec un œil sur le témoin. L'émetteur a été fourni par le fabricant du récepteur d'ouvre-porte de garage.
2. Simultanément, maintenir enfoncés à la fois le bouton de l'émetteur portatif et l'un des trois boutons du système de télécommande universelle. Ne relâcher aucun bouton avant que le témoin ne passe d'un clignotement lent à un clignotement rapide. Ensuite, relâcher les deux boutons.

   Pour certains dispositifs d'ouverture de porte de garage, l'étape 2 doit être remplacée par la procédure de la rubrique « Signaux radio pour le Canada et certains dispositifs d'ouverture de porte », plus loin dans cette section.
3. Presser et maintenir le bouton du système de télécommande universelle qui vient d'être programmé pendant cinq secondes, tout en observant le témoin et l'activation de la porte de garage.
   - Si le témoin reste allumé en permanence ou si la porte de garage se déplace quand le bouton est pressé, la programmation est terminée. Il n'est pas nécessaire d'effectuer les étapes 4-6.
   - Si le témoin ne s'allume pas ou si la porte de garage ne se déplace pas, une seconde pression sur le bouton peut être nécessaire. Pour la seconde fois, presser et maintenir le bouton qui vient d'être programmé pendant cinq secondes. Si le témoin reste allumé ou si la porte de garage se déplace, la programmation est terminée.
   - Si le témoin clignote rapidement pendant deux secondes, puis reste allumé, sans que la porte de garage ne se déplace, poursuivre la programmation par les étapes 4-6.

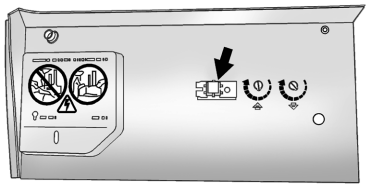

Bouton Learn (apprentissage) ou Smart (mémoire)

4. Après avoir effectué les étapes 1 à 3, repérer les boutons Learn (apprentissage) ou Smart (mémoire) à l'intérieur du garage, sur le récepteur de l'ouvre-porte de garage. Le nom et la teinte du bouton peuvent varier d'un fabricant à l'autre.
5. Presser et relâcher le bouton Learn (apprentissage) ou Smart (mémoire). L'étape 6 doit être achevée dans les 30 secondes suivant la pression sur ce bouton.
6. De l'intérieur du véhicule, presser et maintenir le bouton du système de télécommande universel qui vient d'être programmé pendant deux secondes puis le relâcher. Si la porte du garage ne se déplace pas ou si la lampe du récepteur de l'ouvre-porte de garage ne clignote pas, maintenir enfoncé le même bouton une seconde fois pendant deux secondes puis le relâcher. À nouveau, si la porte ne se déplace pas ou si sa lampe ne clignote pas, maintenir enfoncé le même bouton une troisième fois pendant deux secondes puis le relâcher.

Le système de télécommande universel doit maintenant activer la porte du garage.

Recommencer la programmation pour les deux boutons restants.

Signaux radio pour le Canada et certains dispositifs d'ouverture de porte

Pour des questions ou de l'aide à la programmation, appeler le numéro 1-800-355-3515 ou visiter le site www.homelink.com.

Les lois canadiennes sur la radiofréquence et certains dispositifs d'ouverture de porte des États-Unis exigent l'expiration du délai des signaux de l'émetteur ou leur arrêt après plusieurs secondes de transmission. Ce délai peut être insuffisant pour que le système de télécommande universelle capte le signal pendant la programmation.

Si la programmation n'a pas fonctionné, remplacer l'étape 2 de la procédure « Programmation de la télécommande universelle » par ceci :

Appuyer sur le bouton du système de télécommande universelle et le maintenir enfoncé tout en pressant et en relâchant le bouton de l'émetteur portatif toutes les

deux secondes jusqu'à ce que le signal ait été accepté par le système de télécommande universelle. Le témoin du système de télécommande universelle clignote lentement au début puis plus rapidement. Exécuter l'étape 3 décrite dans la rubrique « Programmation du système de télécommande universelle » pour terminer la programmation.

Fonctionnement de la télécommande universelle

Utilisation du système de télécommande universel

Appuyer sur le bouton approprié du système de télécommande universelle et le maintenir enfoncé pendant au moins une demi-seconde. Le témoin s'allume pendant la transmission du signal.

Effacement des touches du système de télécommande universel

Effacer tous les boutons programmés en cas de revente du véhicule.

Pour effacer :

1. Maintenir les deux boutons extérieurs enfoncés jusqu'au clignotement du témoin. Ceci doit prendre environ 10 secondes.
2. Relâcher les deux touches.

Reprogrammation d'une seule touche du système de télécommande universel

Pour reprogrammer n'importe quel bouton du système :

1. Maintenir n'importe quel bouton enfoncé. Ne pas le relâcher.
2. Le témoin commence à clignoter au bout de 20 secondes. Tout en maintenant enfoncé le bouton du système d'accueil universel à distance, exécuter l'étape 1 de « Programmation du système de télécommande universel ».

Éclairage

Éclairage extérieur
Commandes de feux extérieurs 6-1
Commande de feux de route et feux de croisement 6-2
Appel de phares 6-2
Feux de circulation de jour (FCJ) 6-2
Système de phares automatiques 6-3
Feux de détresse 6-4
Signaux de changement de direction et de changement de voies 6-5
Phares antibrouillard avant 6-5

Éclairage intérieur
Commande d'éclairage de tableau de bord 6-6
Plafonniers 6-6

Caractéristiques d'éclairage
Éclairage d'entrée 6-7
Éclairage de sortie 6-7
Gradation d'éclairage 6-7
Gestion de la charge de la batterie 6-7
Protection de l'alimentation de batterie 6-8

Éclairage extérieur

Commandes de feux extérieurs

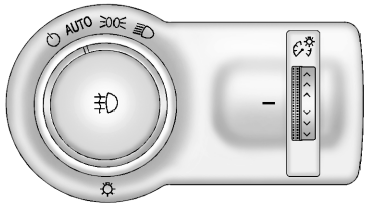

La commande des feux se trouve au tableau de bord, du côté extérieur du volant.

Il y a quatre positions :

(arrêt): Tourner brièvement à cette position pour désactiver ou réactiver la commande automatique des phares. Désactivée, la commande repasse en position AUTO.

AUTO (automatique): Allumage et extinction automatiques de l'éclairage extérieur en fonction de la luminosité extérieure.

AUTO commande aussi les feux de circulation de jour (FCJ). Voir *Feux de circulation de jour (FCJ) à la page 6-2*.

(feux de stationnement): Permet d'allumer les feux de stationnement et tous les feux, sauf les phares.

Un carillon retentit si la porte du conducteur est ouverte lorsque le contact est coupé et que les feux de stationnement sont allumés.

(phares): Allume les phares avec les feux de stationnement et l'éclairage du tableau de bord.

Un carillon retentit si la porte du conducteur est ouverte lorsque le contact est coupé et que les phares sont allumés.

(phares antibrouillard avant): Appuyer pour allumer ou éteindre les feux antibrouillard. Les feux antibrouillard s'allument en même temps que les feux de stationnement, les feux arrière, les feux de gabarit, les lampes de plaque minéralogique et les lampes du tableau de bord.

Voir *Feux antibrouillard avant à la page 6-5*.

Commande de feux de route et feux de croisement

Repousser puis relâcher le levier de clignotant pour allumer les feux de route. Pour revenir aux feux de croisement, pousser à nouveau le levier ou le tirer vers soi puis le relâcher.



Ce témoin s'allume au groupe d'instruments de bord lorsque les feux de route sont allumés.

Appel de phares

L'appel de phares fonctionne avec les feux de croisement ou de jour (FCJ) allumés ou éteints.

Pour un appel de phares, tirer le levier de clignotants complètement vers soi, puis le relâcher.

Feux de circulation de jour (FCJ)

Les FCJ améliorent en plein jour la vision qu'ont les autres conducteurs de l'avant de votre véhicule. Les DRL sont requis sur tous les véhicules d'abord vendus au Canada.

Un détecteur de lumière sur le dessus du tableau de bord fait fonctionner le système de FCJ ; s'assurer donc qu'il n'est pas couvert.

Le système feux de circulation de jour (FCJ) allume les feux de croisement à intensité réduite ou pour les véhicules à phares à décharge à haute intensité (HID), les feux de jour dédiés s'allument dans les conditions suivantes :

- La clé de contact occupe la position ON/RUN (marche).
- La commande des feux est en position AUTO, ou a été brièvement mise en position ⏻ puis à nouveau en fonction.
- Le moteur tourne.

Lorsque le DRL est activé, les phares, les feux arrière, les feux de gabarit, les lampes du tableau de bord et de l'habitacle ne s'allument pas.

Les phares passent automatiquement des FCJ aux phares normaux en fonction de la luminosité ambiante. Les autres lampes s'allumant avec les phares s'allumeront également.

Lorsqu'il fait suffisamment clair à l'extérieur, les phares s'éteignent et les feux de circulation de jour s'allument.

Pour éteindre ou rallumer les feux de jour, tourner la commande d'éclairage extérieur en position ⏻ puis la relâcher. Pour les véhicules vendus d'abord au Canada, les FCJ ne peuvent être désactivé.

Le système de phares ordinaires peut être activé en cas de besoin.

Système de phares automatiques

Lorsqu'il fait assez sombre à l'extérieur et que le commutateur général d'éclairage est en mode AUTO (automatique), le système d'éclairage automatique allumera les phares pour assurer un éclairage normal en même temps que les autres feux comme les feux arrière, les feux de position latéraux, les feux de stationnement, les lampes de plaque minéralogique et l'éclairage du tableau de bord. L'éclairage de la radio sera également allumé à intensité réduite.

Pour mettre hors fonction le système d'allumage automatique des phares, mettre le commutateur des phares en position ⏻ et le relâcher. Pour les véhicules vendus la première fois au Canada, la boîte de vitesses doit occuper la position de stationnement (P) avant de pouvoir mettre hors fonction le système d'allumage automatique des phares.

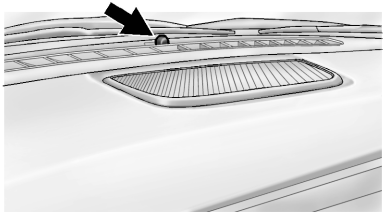

Le véhicule est doté d'un capteur de luminosité situé sur le dessus du tableau de bord. Ne pas couvrir le capteur ou le système sera activé de manière intempestive.

Les phares peuvent aussi s'allumer lorsque vous conduisez dans un garage étagé, sous un ciel très nuageux ou dans un tunnel. C'est normal.

Il y a un délai dans le passage du fonctionnement de jour et de nuit des feux de circulation de jour aux phares automatiques, afin que la conduite sous les ponts ou sous les réverbères ne perturbe pas le système. Les feux de circulation de jour et les phares automatiques ne seront perturbés que dans le cas où le capteur de lumière détecterait un changement de luminosité dont la durée est supérieure à celle du délai.

Si le véhicule démarre dans un garage sombre, le système d'allumage automatique des phares entre immédiatement en fonction. Une fois sorti du garage, s'il fait jour à l'extérieur, un bref délai s'écoulera avant que le système d'allumage automatique des phares passe en éclairage de jour. Pendant ce délai, il est possible que le tableau de bord ne soit pas aussi lumineux qu'à l'habitude. S'assurer que la commande de luminosité du tableau de bord soit en position pleine intensité. Se reporter à *Commande d'éclairage du tableau de bord à la page 6-6*.

Éclairage allumé avec essuie-glaces

Si les essuie-glaces de pare-brise sont mis en marche le jour pendant que le moteur est en marche et que la commande d'éclairage extérieur est en position AUTO, les phares, les feux de stationnement et les autres feux extérieurs s'allument. La vitesse à laquelle l'éclairage s'allume varie en fonction de la vitesse des essuie-glaces. Lorsque les essuie-glaces sont arrêtés, l'éclairage extérieur s'éteint. Mettre la commande d'éclairage extérieur à ⏻ ou ≥00≤ pour désactiver cette fonction.

Feux de détresse

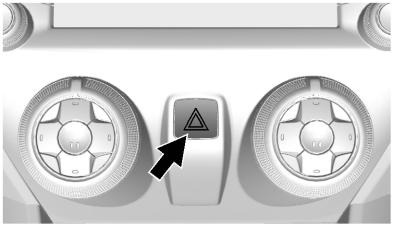

⚠ **(Feux de détresse):** Appuyer sur ce bouton pour activer et désactiver les clignotants avant et arrière. Cela permet de signaler aux

autres conducteurs que vous êtes en difficulté. Appuyer de nouveau pour désactiver les clignotants.

Signaux de changement de direction et de changement de voies

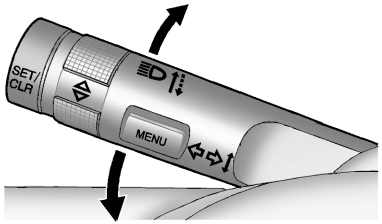

Pour signaler un virage, lever ou abaisser complètement le levier.

Une flèche située dans le groupe d'instruments clignote pour indiquer la direction du changement de direction ou de voie.

Lever ou abaisser le levier jusqu'à ce que la flèche commence à clignoter pour signaler un changement de voie. Maintenir le levier jusqu'à la fin du changement de voie. Si le levier est momentanément pressé et relâché, le clignotant se déclenche trois fois.

Le levier revient à sa position de départ lorsqu'il est relâché.

Si après avoir signalé un virage ou un changement de voie les flèches clignotent rapidement ou ne s'allument pas, une ampoule de clignotant peut être grillée.

Faire remplacer toutes les ampoules grillées. Si l'ampoule n'est pas grillée, vérifier les fusibles. Se reporter à *Surcharge du circuit électrique à la page 10-47*.

Phares antibrouillard avant

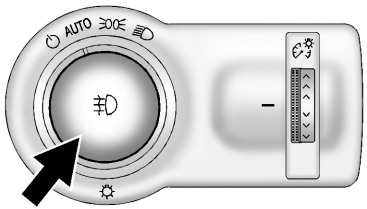

Sur les véhicules équipés de phares antibrouillard avant, le bouton se trouve sur la commande d'éclairage extérieur, du côté extérieur de la colonne de direction.

Mettre le contact sur ON/RUN (marche) avant d'allumer les phares antibrouillard.

(phares antibrouillard avant): Presser pour allumer ou éteindre les phares antibrouillard. Un témoin s'allume au tableau de bord lorsque les phares antibrouillard sont allumés.

Les phares antibrouillard s'allument en même temps que les feux de stationnement et de gabarit.

Lorsque l'on passe en feux de route, les phares antibrouillard s'éteignent. Ils sont rallumés lorsque les feux de route sont coupés.

Sur les véhicules à phares à décharge haute intensité (HID), les feux de circulation de jour (FCJ) remplacent les phares antibrouillard.

Certaines réglementations locales exigent que les phares soient allumés en plus des phares antibrouillard.

Éclairage intérieur

Commande d'éclairage de tableau de bord

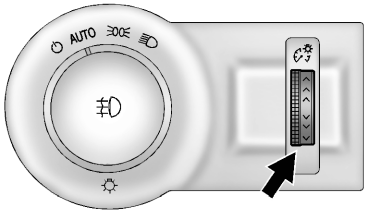

Cette fonction commande l'intensité de l'éclairage du tableau de bord.

(Intensité d'éclairage du tableau de bord): Déplacer la molette vers le haut ou vers le bas et la maintenir pour accroître ou réduire l'intensité des lampes du tableau de bord.

Plafonniers

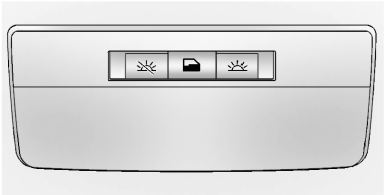

Les boutons de plafonnier se trouvent au plafond, à proximité du rétroviseur.

Pour modifier les paramètres, appuyer sur :

(arrêt): Éteint la lampe même si une porte est ouverte.

(porte): Allume la lampe automatiquement lorsqu'une porte est ouverte.

(marche): Allume la lampe.

Caractéristiques d'éclairage

Éclairage d'entrée

Lorsqu'il fait suffisamment sombre à l'extérieur ou dans les zones peu éclairées, les lampes intérieures, les phares, les feux de stationnement et les feux de recul s'allument lorsque ⍾ est pressé sur l'émetteur du système d'accès sans clé à distance (RKE). Les lampes de l'habitacle s'allument lorsqu'une porte est ouverte. Elles restent allumées pendant 20 secondes environ. Lorsque toutes les portes ont été fermées ou que le commutateur d'allumage est tourné en position ON/RUN (en fonction/marche), elles s'éteignent progressivement.

Cette fonction peut être modifiée. Se reporter à « Éclairage de localisation de véhicule » sous *Personnalisation du véhicule à la page 5-49*.

Éclairage de sortie

Les phares, les feux arrière, les feux de stationnement, les feux de recul, les rétroviseurs extérieurs et les lampes de plaque d'immatriculation s'allument la nuit ou dans les zones sombres lorsque la clé est retirée du contact. Le plafonnier s'allume après que la clé soit en position OFF (hors fonction). Les feux extérieurs et le plafonnier restent allumés pendant une période déterminée, puis s'éteignent automatiquement.

Les feux s'éteignent immédiatement en mettant la commande des lampes extérieures hors fonction.

Cette fonction peut être modifiée. Se reporter à *Personnalisation du véhicule à la page 5-49*.

Gradation d'éclairage

Cette fonction permet à l'éclairage d'accueil de s'éteindre graduellement en trois à cinq secondes, au lieu de s'éteindre immédiatement.

Gestion de la charge de la batterie

Le véhicule possède la fonction de gestion d'alimentation électrique (EPM) qui estime la température de la batterie et son état de charge. La tension est régulée pour le meilleur rendement et la meilleure durée de vie de la batterie.

Quand la batterie est peu chargée, la tension est légèrement augmentée pour la recharger rapidement. Quand la batterie est très chargée, la tension est légèrement diminuée pour éviter la surcharge. Le voltmètre ou l'indication de tension du centralisateur informatique de bord

(CIB) peut montrer cette différence qui est normale. En cas de problème, une alerte s'affiche.

Comme pour tous les véhicules, la batterie peut être déchargée au ralenti en cas de charge électrique très élevée car l'alternateur ne peut tourner assez vite au ralenti pour produire le courant nécessaire.

La charge est élevée en cas d'utilisation des éléments suivants : phares, feux de route, feux antibrouillard, dégivrage arrière, ventilateur de climatisation à grande vitesse, chauffage des sièges, ventilateurs de refroidissement du moteur, feux de remorque, accessoires branchés aux prises de courant.

L'EPM évite les décharges excessives en équilibrant la production de l'alternateur et les besoins électriques du véhicule. Il peut augmenter le régime de ralenti pour générer plus de courant chaque fois que nécessaire. Il peut réduire temporairement la consommation de certains accessoires.

Normalement, ces actions sont progressives et imperceptibles. En de rares cas cette action peut être perçue par le conducteur aux niveaux les plus élevés de correction. Un message peut alors s'afficher au CIB et il est recommandé de réduire autant que possible la consommation électrique. Voir *Messages de tension et de charge de batterie à la page 5-37*.

Protection de l'alimentation de batterie

Cette fonction éteint le plafonnier s'il demeure allumé plus de 10 minutes après que le contact a été mis à la position LOCK/OFF (verrouillage/arrêt), ce qui évite la décharge de la batterie.

Système Infodivertissement

Introduction
Infodivertissement 7-1
Dispositif antivol 7-2
Présentation 7-3
Fonctionnement 7-4

Radio
Autoradio AM-FM 7-9
Autoradio satellite 7-11
Radio Reception (Réception radio) 7-14
Antenne de lunette 7-15
Dispositif d'antenne à réception simultanée 7-16
Antenne multi-bande 7-16

Lecteurs audio
Lecteur de disques compacts 7-16
Dispositifs auxiliaires 7-19

Téléphone
Bluetooth (présentation) 7-25
Bluetooth (commandes d'infodivertissement) 7-27
Bluetooth (reconnaissance vocale) 7-31

Introduction

Infodivertissement

Lire les pages suivantes pour se familiariser avec les fonctions du système d'infodivertissement.

⚠ Avertissement

Ne pas garder les yeux sur la route pendant une période prolongée peut entraîner un accident pouvant vous blesser ou blesser d'autres personnes. Ne pas prêter une attention prolongée à la manipulation des dispositifs d'Infodivertissement en roulant.

Ce système donne accès à de nombreux menus audio et non-audio.

7-2 Système Infodivertissement

Pour éviter de quitter la route des yeux en roulant, effectuer les opérations suivantes lorsque le véhicule est en stationnement :

- Se familiariser avec le fonctionnement et les commandes du système audio.
- Régler la tonalité, ajuster les haut-parleurs et prérégler les stations de radio.

Voir *Conduite défensive à la page 9-3*.

⚠ Attention

Contacter votre concessionnaire avant d'ajouter un équipement.

L'ajout d'équipements audio ou de communication peut interférer avec le fonctionnement du moteur, de la radio ou d'autres systèmes et éventuellement les endommager. Suivre les réglementations fédérales relatives aux équipements mobiles de radio et de téléphonie.

Le véhicule est doté d'une fonction de prolongation de l'alimentation des accessoires (RAP). Grâce à cette fonction, le système d'infodivertissement peut fonctionner même après avoir coupé le contact. Se reporter à *Alimentation prolongée des accessoires (RAP) à la page 9-25*.

Il se peut que le véhicule soit muni d'une radio de base incluse dans le présent manuel. Voir le manuel d'infodivertissement pour obtenir de plus amples renseignements sur le système connectif de navigation et de radio, les lecteurs audio, le téléphone et la reconnaissance vocale. On trouve également des renseignements portant sur les paramètres et les applications téléchargeables (selon l'équipement).

Dispositif antivol

Le système antivol fonctionne par mémorisation d'une partie du numéro d'identification du véhicule (NIV) dans le système infodivertissement. Le système infodivertissement ne fonctionne pas s'il est volé ou déplacé dans un autre véhicule.

Présentation

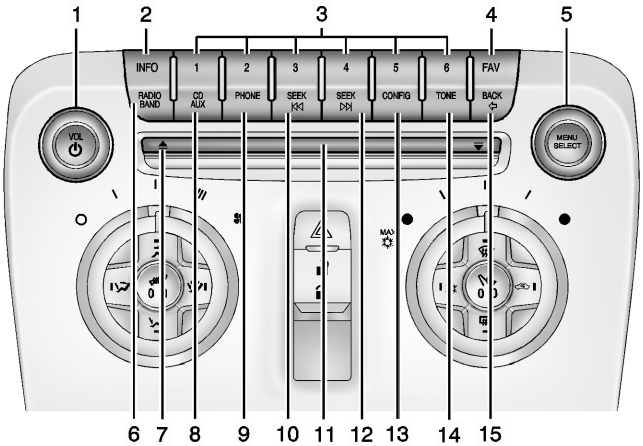

1. VOL/ ⏻ (volume / en fonction/ hors fonction)
   - Appuyer : ce bouton met le système en fonction et hors fonction.
   - Tourner pour régler le volume.
2. INFO
   - Radio : affiche les informations disponibles au sujet de l'émetteur en cours.
   - CD/MP3 : affiche les informations disponibles au sujet de la piste en cours.
3. Boutons 1-6
   - Radio : sauvegarde et sélectionne les émetteurs favoris.
4. FAV
   - Radio : ouvre la liste des favoris.
5. MENU/SELECT (menu/ sélection)
   - Appuyer : ouvre les menus et sélectionne les options de menus.
   - Tourner : met en évidence les options de menu ou les paramètres dans un menu. Sélectionne manuellement les émetteurs pendant l'écoute de la radio.
6. RADIO/BAND (radio/bande)
   - Change de bande en écoutant la radio.

- Sélectionne la radio en écoutant une autre source audio.

7. ⏏ (éjection de CD)
   - Retire le CD de la fente.
8. CD/AUX
   - Choisit entre le lecteur de disques et une source audio externe connectée.
9. TÉL.
   - Ouvre le menu principal du téléphone.
   - Réduit le système audio au silence.
10. SEEK (recherche) ⏮
    - Radio : recherche l'émetteur précédent.
    - CD : sélectionne la piste précédente ou remonte à l'intérieur d'une piste.
11. Fente de CD
    - Introduire un CD.
12. SEEK (recherche) ⏭
    - Radio : recherche l'émetteur suivant.
    - CD : sélectionne la piste suivante ou avance rapidement à l'intérieur d'une piste.
13. CONFIG (configuration)
    - Ouvre le menu Paramètres de configuration.
14. TONE (tonalité)
    - Ouvre le menu Tone Settings (paramètres de tonalité).
15. BACK (retour) ⇦
    - Menu : remonte d'un niveau.
    - Saisie de caractère : efface le dernier caractère.

Fonctionnement

Commandes

Le système infodivertissement utilise des touches, des boutons multifonction et des menus affichés ainsi que des commandes au volant (option).

Activation et désactivation du système

VOL/ ⏻ (volume/mise sous tension): Presser pour mettre le système en/hors fonction.

Automatique hors fonction

Si le système infodivertissement a été mis en fonction après la coupure du contact, le système est mis hors fonction automatiquement après 10 minutes.

Commande de volume

VOL/ ⏻ (volume/mise sous tension): Faire tourner le bouton pour régler le volume.

TÉL.: Pour les véhicules équipés d'OnStar[MD], appuyer sur PHONE (téléphone) et le maintenir enfoncé pour mettre en sourdine le système Infodivertissement. Maintenir à nouveau PHONE enfoncé ou tourner le bouton VOL/⏻ pour annuler la mise en sourdine.

Pour les véhicules sans OnStar, appuyer sur PHONE (téléphone) pour mettre en sourdine le système Infodivertissement. Appuyer à nouveau sur PHONE ou tourner le bouton VOL/⏻ pour annuler la mise en sourdine.

Système de menus

Commandes

Le bouton MENU/SELECT (menu/sélectionner) et le bouton BACK (retour) ⇦ permettent de naviguer dans le système de menus.

MENU/SELECT (menu/sélection): Presser pour :

- Entrer dans le système de menus.
- Sélectionner ou activer l'option de menu mise en évidence.
- Confirmer un paramètre.
- Commuter une option en ou hors fonction

Faire tourner pour :

- Mettre en évidence une option de menu.
- Sélectionner une valeur.

BACK (retour) ⇦ : Presser pour :

- Sortir d'un menu.
- Retourner d'un sous-menu au menu précédent.
- Effacer le dernier caractère d'une série.

Sélectionner une option de menu.

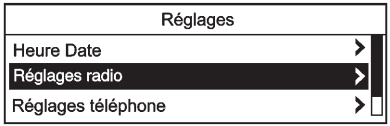

1. Faire tourner le bouton MENU/SELECT pour déplacer la barre éclairée.
2. Presser le bouton MENU/SELECT pour sélectionner l'option éclairée.

Sous-menus

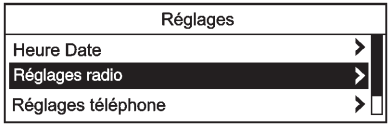

Une flèche du bord droit du menu indique la présence d'un sous-menu avec d'autres options.

7-6 Système Infodivertissement

Activation d'un paramètre

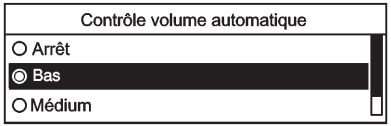

1. Tourner le bouton MENU/ SELECT pour éclairer le paramètre.
2. Presser le bouton MENU/ SELECT pour activer le paramètre.

Paramétrage d'une valeur



1. Tourner le bouton MENU/ SELECT pour modifier la valeur actuelle du paramètre.
2. Presser le bouton MENU/ SELECT pour confirmer le paramètre.

Activer ou désactiver une fonction

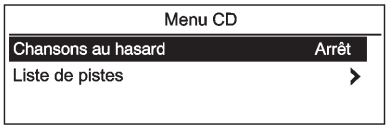

1. Tourner le bouton MENU/ SELECT pour éclairer la fonction.
2. Appuyer sur le bouton MENU/ SELECT pour activer ou désactiver la fonction.

Saisie d'une chaîne de caractères

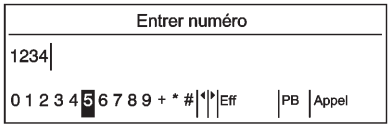

1. Tourner le bouton MENU/ SELECT pour éclairer le caractère.
2. Presser le bouton MENU/ SELECT pour sélectionner le caractère.

Appuyer sur le bouton BACK ⇦ (retour) pour effacer le dernier caractère ou maintenir enfoncé le bouton BACK ⇦ pour effacer la série complète de caractères.

Paramètres audio

Les paramétrages audio peuvent être enregistrés pour chaque bande de radio et chaque source de lecteur audio.

Pour régler les paramétrages audio, appuyer sur le bouton TONE (tonalité) et sélectionner le paramétrage. Appuyer sur le bouton ⇦ BACK (retour) pour retourner au menu de paramétrage de la tonalité.

Pour remettre rapidement à zéro un paramétrage audio :

1. Mettre l'option en sur brillance
2. Presser et maintenir le bouton MENU/SELECT jusqu'à une valeur de zéro.

Pour régler Aigus, Midrange (moyens) et Graves

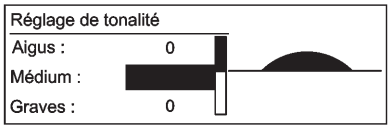

1. Sélectionner Aigus, Midrange (moyens) ou Graves
2. Sélectionner la valeur.

Réglage de Fader (l'équilibre avant/arrière) et Balance (l'équilibre gauche/droite)

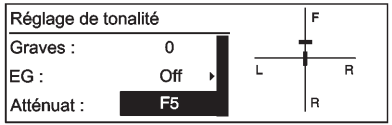

1. Sélectionner Fader (équilibre avant/arrière) ou Balance (équilibre gauche/droite).
2. Sélectionner la valeur.

Réglage EQ (égalisateur)

Pour les véhicules équipés d'un égalisateur :

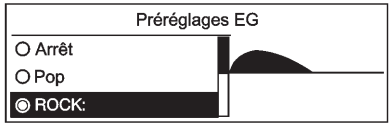

1. Sélectionner EQ (égalisateur).
2. Sélectionner le paramétrage.

Paramètres des systèmes

Pour configurer le nombre de pages de favoris

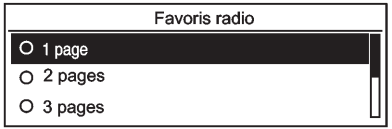

Pour configurer le nombre de pages de favoris disponibles :

1. Presser le bouton CONFIG (configuration).
2. Sélectionner Radio Settings (paramétrages de la radio).
3. Sélectionner les radios favorites.
4. Sélectionner le nombre de pages de favoris disponibles.
5. Appuyer sur le bouton BACK (retour) ⇦ pour retourner au menu de configuration de système.

Volume automatique

La fonction de volume automatique ajuste le volume de la radio pour compenser le bruit de la route et du vent lorsque le véhicule accélère ou ralentit, de manière à ce que le volume soit constant.

Le niveau de compensation de volume peut être sélectionné et la fonction de volume automatique peut être désactivée.

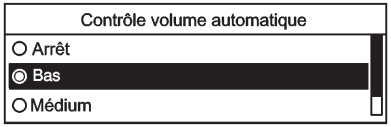

1. Presser le bouton CONFIG (configuration).
2. Sélectionner Radio Settings (paramétrages de la radio).
3. Sélectionner le volume automatique.
4. Sélectionner le paramétrage.
5. Appuyer sur le bouton BACK (retour) ⇦ pour retourner au menu de configuration de système.

Volume maximum au démarrage

Le volume maximum lors de la première mise en fonction de la radio peut être paramétré.

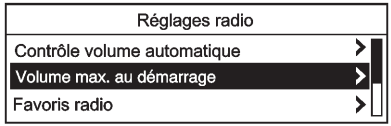

1. Presser le bouton CONFIG (configuration).
2. Sélectionner Radio Settings (paramétrages de la radio).
3. Sélectionner le volume maximum au démarrage.
4. Sélectionner le paramétrage.
5. Appuyer sur le bouton BACK (retour) ⇦ pour retourner au menu de configuration de système.

Radio

Autoradio AM-FM

Boutons de commande

Les boutons utilisés pour commander la radio sont :

RADIO/BAND (radio/bande): Appuyer pour mettre la radio en marche et choisir entre AM, FM et SiriusXM[MD], selon l'équipement.

SEEK ⏮ ou SEEK ⏭ (recherche): Appuyer pour rechercher des émetteurs.

FAV: Appuyer pour ouvrir la liste des favoris.

1-6: Presser pour sélectionner des émetteurs présélectionnés.

MENU/SELECT (menu/sélection): Faire tourner le bouton pour rechercher manuellement des émetteurs.

RDS (système de radiocommunication de données)

La radio peut être équipée de la fonction RDS. Cette fonction est disponible dans la bande FM qui diffuse l'information RDS. La fonction est active uniquement lorsque l'information provenant de l'émetteur est disponible. Dans de rares cas, un émetteur peut émettre une information incorrecte qui cause une panne de radio. Si ce cas se produit, communiquer avec la station de radio.

Lorsque la radio est syntonisée sur un émetteur FM du système de radiocommunication de données (RDS), le nom ou l'indicatif d'appel de l'émetteur s'affiche.

Menus de radio

Les menus de radio sont disponibles pour les bandes AM, FM et SiriusXM, selon l'équipement.

Appuyer sur le bouton MENU/SELECT pour accéder au menu principal pour cette fréquence.

Sélection d'une bande

Appuyer sur le bouton RADIO/BAND (radio/bande) pour choisir AM, FM ou SiriusXM, selon l'équipement. La dernière station écoutée se met en marche à nouveau.

Sélection d'un émetteur

Syntonisation

Appuyer brièvement sur SEEK ⏮ ou SEEK ⏭ (recherche) pour rechercher automatiquement l'émetteur disponible suivant. Si un émetteur n'est pas trouvé, la radio passe à un niveau de recherche plus sensible. Si un émetteur n'est toujours pas trouvé, la fréquence qui était active en dernier lieu est utilisée.

Maintenir SEEK ⏮ ou SEEK ⏭ enfoncé jusqu'à l'obtention de l'émetteur puis relâcher le bouton.

Syntonisation manuelle

Presser le bouton MENU/SELECT pour sélectionner la fréquence.

Liste de favoris

1. Presser le bouton MENU/SELECT
2. Sélectionner la liste des favoris.
3. Sélectionner l'émetteur.

Liste des émetteurs

1. Presser le bouton MENU/SELECT
2. Sélectionner la liste des émetteurs AM ou FM. Tous les émetteurs disponibles dans la zone actuelle de réception sont affichés. Si aucune liste d'émetteur n'a été créée une recherche automatique d'émetteur est effectuée.
3. Sélectionner l'émetteur.

Mise à jour des listes d'émetteurs et de catégories

Si les stations mémorisées dans la liste ne peuvent plus être reçues :

1. Presser le bouton MENU/SELECT
2. Si les émetteurs mémorisés dans la liste des émetteurs ne sont plus reçus, sélectionner la mise à jour de la liste des émetteurs AM ou FM. Une recherche d'émetteurs a lieu et le premier émetteur de la liste mise à jour est écouté.

Pour annuler la recherche d'émetteur, appuyer sur le bouton MENU/SELECT.

Liste de catégories

La plupart des émetteurs qui diffusent un code de type de programme RDS spécifient le type de programme (PTY). Certains émetteurs modifient le code de type de programme en fonction du contenu. Le système enregistre les émetteurs RDS triés par type de programme, dans la liste de catégories FM.

Pour rechercher un type de programme déterminé par émetteur :

1. Sélectionner la liste de catégories FM. Une liste de tous les types de programme disponibles s'affiche.
2. Sélectionner le type de programme. Une liste des émetteurs qui transmettent le programme du type sélectionné s'affiche.
3. Sélectionner l'émetteur.

Les listes des catégories sont mises à jour lorsque les listes d'émetteurs correspondantes sont mises à jour.

Mémoriser et retrouver les favoris

Les émetteurs de toutes les bandes peuvent être mémorisés dans les listes de favoris dans un ordre quelconque.

Jusqu'à six émetteurs peuvent être mémorisés dans chaque page de favoris et le nombre de pages de favoris disponibles peut être paramétré.

Mémorisation d'un émetteur favori

Pour mémoriser l'émetteur à une position de la liste, appuyer sur le bouton numérique correspondant 1-6 jusqu'à ce que l'émetteur puisse être entendu à nouveau.

Retrouver les émetteurs

Appuyer sur le bouton FAV pour ouvrir une page de favori ou pour changer de page de favori. Appuyer brièvement sur l'un des boutons 1-6 pour retrouver l'émetteur.

Autoradio satellite

Les véhicules dotés d'un récepteur radio satellite XM et d'un abonnement radio satellite SiriusXM[MD] valide peuvent recevoir les programmes SiriusXM.

Service de radio par satellite SiriusXM

SiriusXM est un service de radiodiffusion par satellite couvrant les 48 États contigus des États-Unis et les 10 provinces du Canada. Les radios satellites SiriusXM proposent, avec un son de qualité numérique, un vaste éventail de programmes et musiques exempts de coupures publicitaires, et ce, d'un océan à l'autre. Au cours de votre période d'essai ou lorsque vous vous y abonnez, vous bénéficierez d'un accès illimité à SiriusXM Radio Online lorsque vous n'êtes pas dans le véhicule. Des frais de service sont requis pour la réception des services SiriusXM. Si les services SiriusXM doivent être réactivés, la radio affichera « No Subscription Please Renew » (aucun abonnement, veuillez renouveler) sur la station XM1. Pour plus de renseignements, communiquez avec SiriusXM : www.siriusxm.com ou 1-866-635-2349 (É.-U.), ou www.xmradio.ca ou 1-877-209-0079 (Canada).

Boutons de commande

Les boutons utilisés pour contrôler la radio SiriusXM sont :

RADIO/BAND (radio/bande): Appuyer pour mettre en fonction la radio et choisir entre AM, FM et SiriusXM.

SEEK ⏮ ou SEEK ⏭ (recherche): Appuyer pour rechercher des émetteurs.

FAV: Appuyer pour ouvrir la liste des favoris.

1-6: Presser pour sélectionner des émetteurs présélectionnés.

MENU/SELECT (menu/sélection): Tourner le bouton pour rechercher des émetteurs.

Sélection de la bande SiriusXM

Appuyer sur le bouton RADIO/BAND (radio/bande) pour choisir entre les bandes AM, FM et SiriusXM. La dernière station écoutée dans cette bande se met à jouer lorsque cette bande est sélectionnée.

Catégories SiriusXM

Les émetteurs SiriusXM sont organisés en catégories.

Supprimer ou ajouter des catégories

1. Presser le bouton CONFIG (configuration).
2. Sélectionner des catégories XM.
3. Tourner le bouton MENU/SELECT pour éclairer la catégorie.
4. Presser le bouton MENU/SELECT pour supprimer ou ajouter la catégorie.

Sélection d'un émetteur SiriusXM

Les émetteurs SiriusXM peuvent être sélectionnés en utilisant SEEK ⏮ ou SEEK ⏭, le bouton MENU/SELECT (menu/sélectionner) ou le système de menu.

Pour sélectionner un émetteur XM en utilisant SEEK ⏮ ou SEEK ⏭, utiliser l'une des méthodes suivantes :

- Presser et relâcher SEEK ⏮ ou SEEK ⏭ pour aller à l'émetteur précédent ou suivant.
- Maintenir SEEK ⏮ ou SEEK ⏭ enfoncé pour faire défiler les émetteurs précédents ou suivants jusqu'à l'émetteur cherché.

Pour sélectionner un émetteur XM au moyen du bouton MENU/SELECT :

1. Faire tourner le bouton MENU/SELECT pour éclairer un émetteur XM.
2. Presser le bouton MENU/SELECT pour sélectionner l'émetteur ou quitter l'émetteur éclairé.

Pour sélectionner un émetteur en utilisant le menu :

1. Presser le bouton MENU/SELECT
2. Sélectionner la liste des émetteurs XM.
3. Sélectionner l'émetteur.

Sélection d'un émetteur par catégorie

1. Presser le bouton MENU/SELECT
2. Sélectionner la liste de catégories XM. Une liste de tous les types de programme disponibles s'affiche.
3. Sélectionner le type de programme.
4. Sélectionner l'émetteur.

Mémoriser et retrouver les favoris

Les émetteurs de toutes les bandes peuvent être mémorisés dans n'importe quel ordre dans les pages de favoris.

Jusqu'à six émetteurs peuvent être mémorisés dans chaque page de favoris et le nombre de pages de favoris disponibles peut être paramétré.

Mémorisation d'un émetteur favori

Pour mémoriser l'émetteur à une position de la liste, maintenir enfoncé le bouton correspondant 1-6 jusqu'à ce que l'émetteur puisse être entendu à nouveau.

Retrouver les émetteurs

Appuyer sur le bouton FAV pour ouvrir une page de favori ou pour changer de page de favori. Appuyer brièvement sur l'un des boutons 1-6 pour retrouver l'émetteur.

Messages SiriusXM

XL (stations en langage explicite): Ces canaux, ou tout autre canal, peuvent être bloqués sur demande en composant le 1-866-635-2349 aux États-Unis et le 1-877-209-0079 au Canada.

Mise à jour XM: Le code de chiffrement est en cours de mise à jour et vous n'avez pas à intervenir.

Loading XM (chargement XM): Les données audio et texte sont en cours d'acquisition et de traitement par votre système audio. Vous n'avez pas à intervenir.

Canal hors service: Ce canal n'est actuellement pas en service.

Channel Unauth (Canal non autorisé): Ce canal est bloqué ou ne peut être reçu dans votre abonnement XM.

Canal indisponible: Ce canal n'est plus utilisé.

Aucune information sur l'artiste: Aucune information d'artiste n'est disponible.

Aucune information sur le titre: Aucune information sur le titre de chanson n'est disponible.

Aucune info cat.: Aucune information d'artiste n'est disponible.

No Information (Aucune information): Aucun message texte ou informatif disponible.

No Subscription Please Renew (aucun abonnement, veuillez renouveler): L'abonnement à SiriusXM doit être réactivé. Communiquer avec SiriusXM : www.siriusxm.com ou 1-866-635-2349 (É.-U.) et www.xmradio.ca ou 1-877-209-0079 (Canada).

Pas de signal XM: Le véhicule se trouve à un endroit où la réception du signal XM est bloquée. Le signal devrait revenir lorsque vous aurez quitté cet endroit.

CAT Not Found (Catégorie introuvable): Aucun canal n'est disponible pour la catégorie sélectionnée.

XM verrouillé: Le récepteur XM du véhicule peut déjà avoir été installé dans un autre véhicule. Les récepteurs XM ne peuvent pas être changés de véhicule. Si ce message apparaît après un entretien de votre véhicule, consulter votre concessionnaire.

Identification de radio XM: Si la station 0 est syntonisée, ce message apparaît en alternance avec le code d'identification à 8 chiffres de la radio XM. Ce code est nécessaire pour activer le système.

Inconnu: Si vous recevez ce message alors que vous avez syntonisé la station 0, le récepteur a un problème. Consulter votre concessionnaire.

Vérifier récepteur XM: Si ce message ne s'efface pas rapidement, votre récepteur est peut-être défectueux. Consulter votre concessionnaire.

XM Not Available (XM non disponible): Si ce message ne s'efface pas rapidement, votre récepteur est peut-être défectueux. Consulter votre concessionnaire.

Radio Reception (Réception radio)

Des interférences de fréquence et des parasites lors de la réception normale de la radio peuvent se produire si des éléments tels que des chargeurs de téléphones cellulaires, des accessoires de confort pour le véhicule et des dispositifs électroniques externes sont branchés à la prise électrique pour accessoires. En cas d'interférence ou de parasites, débrancher le dispositif en cause de la prise électrique pour accessoire.

FM

Les signaux FM n'ont qu'une portée d'environ 16 à 65 km (10 à 40 mi). Bien que la radio soit dotée de circuits électroniques destinés à réduire automatiquement les interférences, des parasites peuvent se produire, particulièrement aux abords de grands bâtiments ou de collines, entraînant une fluctuation du son.

AM

La portée de la plupart des émetteurs AM est supérieure à celle des stations FM, particulièrement la nuit. Cependant, cette portée plus importante peut causer des interférences entre les émetteurs. Les tempêtes et les lignes électriques peuvent aussi créer des parasites néfastes à la réception de la radio. Dans ce cas, tenter de réduire le niveau des aigus.

Service de radio par satellite SiriusXM

Le service de radio par satellite SiriusXM vous offre une réception radio numérique. Les grands édifices et les collines peuvent interférer avec les signaux radio par satellite, atténuant ainsi la réception à certains moments. Par ailleurs, le fait de voyager ou de se trouver sous des feuillages épais, des ponts, des garages ou des tunnels peut entraîner une perte du signal SiriusXM pendant une certaine durée.

Utilisation de téléphone cellulaire

L'utilisation d'un téléphone mobile, par exemple pour passer ou recevoir des appels, pour le recharger, ou le simple fait de l'avoir avec vous peut causer des interférences avec l'autoradio. Débrancher le téléphone ou l'éteindre si c'est le cas.

Antenne de lunette

L'antenne AM-FM est intégrée au désembueur de lunette arrière, situé dans la lunette arrière. Ne pas rayer la surface intérieure de la lunette arrière ou ne pas endommager les fils sur la vitre. Si la surface intérieure de la lunette arrière est endommagée, ceci pourrait nuire à la réception radio. Pour assurer une bonne réception radio, le connecteur d'antenne doit être correctement attaché au mât situé sur la vitre.

Pour fixer une antenne de téléphone portable à la vitre, le faire entre deux lignes de grille.

⚠ Attention

Ne pas utiliser de lame de rasoir ou un autre objet tranchant pour nettoyer la face interne de la lunette arrière, sous peine d'endommager l'antenne et/ou le

(Suite)

Attention (Suite)

désembueur de lunette arrière. Les réparations ne seraient pas couvertes par la garantie du véhicule. Ne pas nettoyer la face interne de la lunette arrière à l'aide d'un objet tranchant.

⚠ Attention

Ne pas appliquer de film métallisé de coloration sur les glaces après la vente. Ce film peut dégrader la réception des ondes radio. Les dégâts éventuels causés à l'antenne de lunette arrière par les films métallisés ne seront pas couverts par la garantie du véhicule.

Dispositif d'antenne à réception simultanée

Sur les véhicules avec toit décapotable, l'antenne AM-FM est un système caché auto-syntonisé situé dans le becquet arrière. Il optimise les signaux AM et FM par rapport à la position du véhicule et la source de station radio. Aucune maintenance et aucun réglage ne sont nécessaires. Ne pas placer de charges sur le becquet. En cas de remplacement du becquet, s'assurer qu'il est remplacé avec les pièces GM correctes pour une réception AM et FM optimale.

Antenne multi-bande

L'antenne de pavillon est destinée à OnStar et le GPS (Global Positioning System). La garder exempte d'obstructions pour une réception claire. Si le véhicule possède un toit ouvrant et qu'il est ouvert, la réception peut aussi être affectée.

Lecteurs audio

Lecteur de disques compacts

Le lecteur de disques peut lire des CD et des CD MP3.

Le lecteur CD ne peut lire les disques de 8 cm (3 po).

Entretien des CD

La qualité sonore peut être réduite par la qualité du disque, la méthode d'enregistrement, la qualité de la musique enregistrée et la manipulation du disque. Manipuler les disques prudemment et les ranger dans leur boîtier d'origine ou d'autres boîtiers protecteurs, à l'écart de la lumière solaire directe et de la saleté. Si la surface inférieure du disque est endommagée, le disque peut ne pas fonctionner ou mal fonctionner. Ne pas toucher la surface inférieure d'un disque en le manipulant. Ceci peut endommager la surface. Saisir les disques par les bords extérieurs ou le bord du trou et le bord extérieur.

Si la surface d'un CD est sale, utiliser un tissu doux et non pelucheux ou bien humecter un tissu doux et propre d'une solution détergente neutre et douce pour la nettoyer. Essuyer en partant du centre pour revenir vers le bord.

Entretien du lecteur de disques compacts

Ne pas ajouter d'étiquette sur un disque au risque de retenir le disque dans le lecteur. Si une étiquette est nécessaire, utiliser un marqueur en écrivant sur le haut du disque enregistré.

Ne pas utiliser de produit de nettoyage pour lentille de disque au risque de souiller la lentille de l'optique et d'endommager le lecteur.

> **⚠ Attention**
>
> Si vous collez une étiquette sur un CD, insérez plusieurs CD à la fois dans la fente ou tentez de lire des CD rayés ou endommagés, vous risquez d'endommager le lecteur de CD. Lorsque vous faites fonctionner le lecteur de CD, utiliser uniquement des CD en bon état et non munis d'étiquette, charger un CD à la fois et éloigner tous corps étrangers, liquides et débris du lecteur de CD et de la fente de chargement.

Boutons de commande

Les boutons utilisés pour commander le lecteur CD sont :

CD/AUX: Presser pour sélectionner le lecteur CD ou le lecteur auxiliaire.

SEEK ⏮ ou SEEK ⏭ (recherche): Appuyer pour sélectionner les pistes, pour avancer ou reculer dans une piste.

MENU/SELECT (menu/sélection): Tourner pour sélectionner les pistes.

INFO: Presser pour afficher des informations supplémentaires disponibles au sujet du CD.

⏏ (éjection): Presser pour retirer le CD.

Insertion d'un disque

Côté imprimé vers le haut, introduire un disque dans la fente de CD jusqu'à l'insertion du disque.

Pour retirer un disque

Presser ⏏.

Le disque sort de la fente.

Si le disque n'est pas retiré après son éjection, il est repris par le lecteur après quelques secondes.

Lecture d'un CD ou MP3 CD

Appuyer sur le bouton CD/AUX si un disque est inséré dans le lecteur ; sa lecture commence.

L'information au sujet du disque et de la piste en cours s'affiche en fonction des données enregistrées.

Sélection d'une plage de CD

En utilisant les boutons de commande :

Appuyer sur SEEK ⏮ ou SEEK ⏭ pour sélectionner la piste précédente ou suivante.

Faire tourner le bouton MENU/SELECT dans le sens inverse des aiguilles d'une montre ou dans le sens des aiguilles d'une montre pour sélectionner la piste précédente ou suivante.

7-18 Système Infodivertissement

En utilisant la fonction du menu CD :

1. Presser le bouton MENU/ SELECT
2. Sélectionner la liste des pistes.
3. Sélectionner la piste.

Lecture des plages dans un ordre aléatoire

Appuyer sur le bouton MENU/ SELECT et mettre en fonction Shuffle Songs (lecture aléatoire).

Avance et recul rapide

Maintenir SEEK ⏮ ou SEEK ⏭ enfoncé pour avancer rapidement ou revenir en arrière rapidement dans la piste en cours.

Sélection d'une plage MP3

En utilisant les boutons de commande :

Appuyer sur SEEK ⏮ ou SEEK ⏭ pour sélectionner la piste précédente ou suivante.

Faire tourner le bouton MENU/ SELECT dans le sens inverse des aiguilles d'une montre ou dans le sens des aiguilles d'une montre pour sélectionner la piste précédente ou suivante.

En utilisant la fonction du menu CD :

1. Presser le bouton MENU/ SELECT
2. Sélectionner Playlists/Folders (les listes de lecture/dossiers).
3. Sélectionner la liste de lecture ou le dossier.
4. Sélectionner la piste.

Recherche de plages MP3

Étant donné la quantité d'informations mémorisées sur le disque, il est normal que l'affichage de l'information désirée prenne un certain temps. Le système d'infodivertissement commute automatiquement en FM pendant que le disque est lu.

Les pistes peuvent être recherchées par :

- Listes de lecture
- Artistes
- Albums
- Titres de chansons
- Genres
- Vue de dossier

Pour rechercher des pistes :

1. Presser le bouton MENU/ SELECT
2. Sélectionner la Search (Recherche).
3. Sélectionner : les listes de lecture, les artistes, les albums, les titres de chanson, les genres ou la vision de dossier.
4. Sélectionner la piste.

Dispositifs auxiliaires

L'entrée AUX (auxiliaire) permet de brancher des dispositifs portables au véhicule en utilisant une prise d'entrée de 3,5 mm (1/8 po), le port USB (option) ou la technologie sans fil Bluetooth[MD] (option).

Les appareils portables sont commandés en utilisant le système de menu décrit dans *Fonctionnement à la page 7-4*.

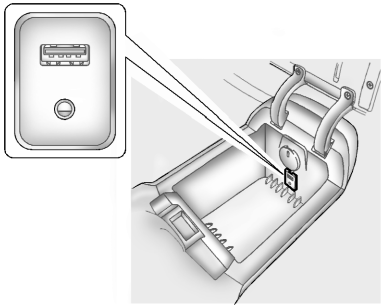

L'entrée AUX est située dans la console centrale.

Prise 3,5 mm

Pour utiliser un lecteur audio portable, connecter un câble de 3,5 mm (1/8 po) à la prise d'entrée auxiliaire.

La lecture d'un appareil audio connecté à la prise de 3,5 mm est commandée uniquement sur l'appareil.

Réglage du volume

Faire tourner le bouton VOL/ ⏻ pour régler le volume du système infodivertissement après avoir réglé le volume sur l'appareil portable.

Port USB

Pour les véhicules avec port USB, les appareils suivants peuvent être connectés et commandés par le système infodivertissement.

- iPod
- Appareils PlaysForSure (PFD)
- Clés USB
- Zune

Connexion et commande d'un iPod[MD]

Certains appareils iPod ne peuvent être commandés par le système infodivertissement.

Connexion d'un iPod

Connecter l'iPod au port USB en utilisant le câble fourni avec l'appareil.

Recherche d'une piste

Les pistes peuvent être recherchées par :

- Listes de lecture
- Artistes
- Albums
- Titres de chansons
- Podcasts
- Genres
- Livres audio
- Compositeurs

Pour rechercher des pistes :

1. Presser le bouton MENU/ SELECT
2. Sélectionner la Search (Recherche).
3. Sélectionner : liste de lecture, artistes, albums, titres de chansons, podcasts, genres, livres audio, ou compositeurs.
4. Sélectionner la piste.

Aléatoire

Appuyer sur le bouton MENU/ SELECT et activer ou désactiver Shuffle Songs (random) (lecture aléatoire), puis appuyer sur le bouton BACK ⇦ pour revenir à l'écran principal.

Activé: Les pistes du dossier en cours sont lues dans un ordre aléatoire.

Désactivé: Les pistes du dossier en cours sont lues dans l'ordre séquentiel.

Repeat (Répétition)

Appuyer sur le bouton MENU/ SELECT et activer ou désactiver Repeat (répéter), puis appuyer sur le bouton BACK ⇦ pour revenir à l'écran principal.

Activé: Répète la piste en cours.

Désactivé: Lance la lecture depuis le début de la piste en cours à la fin de la lecture de la dernière piste.

Connexion et commande d'un dispositif PlaysForSure (PFD) ou Zune[MC]

Connexion d'un PFD ou d'un Zune

Connecter le PFD ou le Zune en utilisant le câble fourni avec l'appareil.

Recherche d'une piste

Les pistes peuvent être recherchées par :

- Listes de lecture
- Artistes
- Albums
- Titres de chansons
- Podcasts
- Genres

Pour rechercher des pistes :

1. Presser le bouton MENU/ SELECT
2. Sélectionner la Search (Recherche).
3. Sélectionner : listes de lecture, artistes, albums, titres de chansons, podcasts ou genres.
4. Sélectionner la piste.

Lecture aléatoire

Appuyer sur le bouton MENU/ SELECT et mettre en ou hors fonction la lecture aléatoire.

Activé: Les pistes sont lues en ordre aléatoire.

Désactivé: Les pistes sont lues en ordre séquentiel.

Repeat (Répétition)

Appuyer sur le bouton MENU/SELECT et mettre en ou hors fonction la répétition.

Répétition en fonction: Répète la piste en cours.

Répétition hors fonction: Lance la lecture depuis le début de la piste en cours à la fin de la lecture de la dernière piste.

Connexion et commande d'une clé USB

Le système infodivertissement peut lire uniquement les fichiers.mp3 et.wma à partir d'une clé USB.

Seules les 10 000 premières chansons de la clé sont reconnues.

En cas d'incompatibilité de l'appareil, le message suivant s'affiche « No supported data found. You can safely disconnect the device » (Aucune donnée compatible. Vous pouvez débrancher l'appareil en toute sécurité.).

Connexion d'une clé USB

Connecter la clé USB au port USB en utilisant le câble fourni avec l'appareil.

Recherche d'une piste

Étant donné la quantité d'informations mémorisées sur le disque, il est normal que l'affichage de l'information désirée prenne un certain temps.

En cas d'absence de métadonnées de fichiers mémorisés dans l'étiquette ID3 le message « Unknown » s'affiche.

Les pistes peuvent être recherchées par :

- Listes de lecture*
- Artistes
- Albums
- Titres de chansons
- Genres
- Vue de dossier

*Ceci s'affiche uniquement si une liste de lecture est trouvée sur l'appareil.

Pour rechercher des pistes :

1. Presser le bouton MENU/SELECT
2. Sélectionner la Search (Recherche).
3. Sélectionner : les listes de lecture, les artistes, les albums, les titres de chanson, les genres ou la vision de dossier.
4. Sélectionner la piste.

Lecture aléatoire

Appuyer sur le bouton MENU/SELECT et mettre en ou hors fonction la lecture aléatoire.

Activé: Les pistes sont lues en ordre aléatoire.

Désactivé: Les pistes sont lues en ordre séquentiel.

Repeat (Répétition)

Appuyer sur le bouton MENU/SELECT et mettre en ou hors fonction la répétition.

Répétition en fonction: Répète la piste en cours.

Répétition hors fonction: Lance la lecture depuis le début de la piste en cours à la fin de la lecture de la dernière piste.

Connexion d'un appareil Bluetooth[MD]

Avant sa connexion, un appareil Bluetooth doit être apparié au système, ce qui n'est pas possible avec tous les appareils. Avant d'apparier l'appareil, se familiariser avec son mode d'emploi pour les fonctions Bluetooth. Les appareils doivent être compatibles avec A2DP (Advanced Audio Distribution Profile) version 1,2.

Informations de jumelage :

- Jusqu'à cinq appareils peuvent être appariés au système.
- Le processus de jumelage est interrompu lorsque le véhicule se déplace.
- Le système d'infodivertissement se relie automatiquement au premier appareil apparié disponible dans l'ordre où l'appareil fut apparié.
- Un seul appareil apparié peut être connecté à la fois au système infodivertissement.
- Le jumelage ne doit être accompli qu'une seule fois, sauf lorsque des modifications ont été apportées aux informations de jumelage ou si l'appareil a été supprimé.

Menu de configuration Bluetooth

Le menu de paramétrage Bluetooth est disponibles même si aucun appareil n'est connecté au port USB.

Pour sélectionner le menu de paramétrage lorsqu'un appareil est connecté au port USB et actif :

1. Appuyer sur le bouton MENU/SELECT dans le menu principal de l'appareil iPod, Zune, PFD, ou USB.
2. Sélectionner le paramétrage de musique Bluetooth.

Pour sélectionner le menu de paramétrage de musique Bluetooth sans appareil connecté au port USB ou avec un appareil connecté au port USB mais inactif :

1. Appuyer sur le bouton CD/AUX jusqu'à ce que la source active soit AUX.
2. Presser le bouton MENU/SELECT
3. Sélectionner le paramétrage de musique Bluetooth.

Pour sélectionner le menu de paramétrage de musique Bluetooth lorsqu'un appareil Bluetooth est connecté et actif :

1. Presser le bouton MENU/SELECT
2. Sélectionner le paramétrage de musique Bluetooth.

Jumelage d'un appareil

1. Au menu de paramétrage de musique Bluetooth, sélectionner « Connect To New Device » (Connexion d'un nouvel appareil).
2. Le système pose une série de questions auxquelles il faut répondre par oui ou non afin de déterminer le type de l'appareil.
3. Le type étant déterminé, l'appareil doit être placé en mode découverte.
4. Certains appareils exigent un numéro d'identification personnel (NIP) pour le jumelage. Localiser l'élément nommé « GMusicConnect » dans la liste de l'appareil Bluetooth et suivre les instructions sur l'appareil pour saisir le code PIN à quatre chiffres fourni par le système infodivertissement.

Connexion d'un appareil

Une fois un appareil jumelé au système infodivertissement, il peut être connecté au système.

Pour connecter un appareil jumelé lorsque aucun autre appareil n'est connecté au système infodivertissement.

1. Sélectionner l'option de sélection d'appareil au menu de paramétrage de musique Bluetooth.
2. Sélectionner le nouvel appareil.

Pour connecter un appareil jumelé lorsqu'un autre appareil est connecté au système infodivertissement :

1. Sélectionner l'option de sélection d'appareil au menu de paramétrage de musique Bluetooth.
2. Sélectionner le nouvel appareil.
3. L'appareil actif est déconnecté du système et le nouvel appareil est connecté.

Pour retirer un appareil

1. Sélectionner « Remove Device » au menu de paramétrage de musique Bluetooth.
2. Sélectionner l'appareil.
3. L'appareil est retiré du système.

Avant de reconnecter cet appareil, il devra être apparié au système infodivertissement.

Changement du NIP

Pour modifier le code NIP par défaut :

1. Sélectionner au menu de paramétrage de musique « Change Default PIN » (changer de code NIP par défaut).
2. Sélectionner un code PIN prédéfini ou sélectionner « Other » pour créer un NIP.

Pour créer un NIP :

1. Sélectionner la longueur du NIP.
2. Saisir la chaîne de caractères.

Messages

Les messages suivants peuvent s'afficher à l'écran Infodivertissement.

« Poor Bluetooth Signal Quality » (Qualité médiocre du signal Bluetooth): Ce message s'affiche lorsque le signal est faible.

« This Feature is Unavailable While Vehicle is Moving » (cette fonction est indisponible en roulant): Ce message s'affiche quand une action n'est pas autorisée pendant le déplacement du véhicule.

Commande d'un appareil Bluetooth[MD]

Les appareils Bluetooth compatible avec AVRCP (Audio/Video Remote Control Profile) version 1.4 peuvent être commandés par le système infodivertissement.

Presser et relâcher SEEK ⏮ ou SEEK ⏭ pour sauter des pistes.

Maintenir enfoncé SEEK ⏮ ou SEEK ⏭ pour avancer ou reculer rapidement dans une piste.

Autres informations

La marque et les logos Bluetooth[MD] sont la propriété de Bluetooth[MD] SIG, Inc. et toute utilisation de ceux-ci par General Motors s'effectue sous licence. Les autres marques commerciales et noms commerciaux appartiennent à leurs propriétaires respectifs.

Se reporter à *Déclaration de fréquences radio à la page 13-18* Commission américaine des communications (FCC) et Industrie et science du Canada.

Téléphone

Bluetooth (présentation)

Sur les véhicules équipés du système Bluetooth, ce système peut interagir avec de nombreux téléphones portables, ce qui offre les possibilités suivantes :

- Appels et réception d'appels en mode mains-libres.
- Partage du carnet d'adresses ou de la liste des contacts du téléphone portable avec le véhicule.

Afin de minimiser la distraction du conducteur, avant la conduite et en stationnement :

- Se familiariser avec les fonctions du téléphone portable. Organiser clairement l'annuaire téléphonique et les listes de contacts. Supprimer les doublons ou les entrés rarement utilisées. Si possible, programmer les appels rapides et les autres raccourcis.
- Étudier les commandes et le fonctionnement du système infodivertissement.
- Coupler le(s) téléphone(s) au véhicule. Le système peut ne pas fonctionner avec tous les téléphones portables. Voir « Couplage » dans cette section.
- Si le téléphone prend les commandes vocales en charge, apprendre à utiliser cette fonction pour accéder au carnet d'adresses ou à la liste des contacts. Voir « Dérivation vocale » dans cette section.
- Voir « Mémorisation et suppression des numéros de téléphone » dans cette section.

⚠ Avertissement

Lors de l'utilisation d'un téléphone cellulaire, on risque d'être distrait si on regarde trop longtemps ou trop souvent l'écran du téléphone ou du système infodivertissement.

(Suite)

Avertissement (Suite)

Retirer les yeux de la route trop longtemps ou trop souvent pourrait provoquer une collision et, par conséquent, des blessures ou la mort. Se concentrer sur la conduite.

Les véhicules dotés d'un système Bluetooth peuvent utiliser un téléphone cellulaire à fonction Bluetooth et un profil mains libres pour passer et recevoir des appels téléphoniques. Le système peut être utilisé lorsque la clé est en position ON/RUN (marche) ou ACC/ ACCESSORY (accessoires). La portée du système Bluetooth peut atteindre 9,1 m (30 pi). Toutes les fonctions ne sont pas supportées par tous les téléphones, et tous les téléphones ne fonctionnent avec le système Bluetooth. Consulter le site www.gm.com/bluetooth pour de plus amples informations sur les téléphones compatibles.

Commandes Bluetooth

Utiliser les boutons du Système Infodivertissement et du volant pour faire fonctionner le système Bluetooth.

Commandes de volant de direction

/ (appuyer pour parler): Presser pour répondre aux appels entrants, confirmer une information du système et lancer la reconnaissance vocale.

/ (sourdine/fin d'appel): Presser pour mettre fin à un appel, rejeter un appel ou annuler une opération.

Commandes du système infodivertissement

Selon l'équipement, le système infodivertissement permet à certaines commandes d'être sélectionnées à l'écran d'infodivertissement.

Pour plus d'information sur la navigation dans le système de menu en utilisant les commandes infodivertissement, se reporter à *Fonctionnement à la page 7-4*.

TÉL.: Enfoncer pour accéder au menu principal du téléphone.

Reconnaissance vocale

Le système de reconnaissance vocale utilise les commandes pour commander le système et composer les numéros de téléphone.

Bruit: Le système vocal peut ne pas reconnaître les commandes vocales si le bruit de fond est trop important.

Quand parler: Un signal sonore est émis pour indiquer que celui-ci attend une commande vocale. Attendre le signal sonore, puis parler.

Comment parler: Parler calmement, d'une voix claire et naturelle.

Système audio

Lorsque le système Bluetooth est utilisé, le son est émis via les haut-parleurs avant du système audio et recouvre celui de ce système. Utiliser le VOL/ ⏻ au cours d'un appel pour modifier le niveau du volume. Le niveau choisi reste en mémoire pour les prochains appels. Un niveau minimum est utilisé si le réglage de volume est trop faible.

Autres informations

La marque et les logos Bluetooth[MD] sont la propriété de Bluetooth[MD] SIG, Inc. et toute utilisation de ceux-ci par General Motors s'effectue sous licence. Les autres marques commerciales et noms commerciaux appartiennent à leurs propriétaires respectifs.

Se reporter à *Déclaration de fréquences radio à la page 13-18* pour l'information au sujet de la partie 15 de la réglementation de la Commission américaine des

communications (FCC) et des normes de l'industrie canadienne RSS-GEN/210/220/310.

Bluetooth (commandes d'infodivertissement)

Pour plus d'information sur la navigation dans le système de menu en utilisant les commandes infodivertissement, se reporter à *Fonctionnement à la page 7-4*.

Jumelage

Un téléphone cellulaire Bluetooth doit être jumelé au système Bluetooth puis connecté au véhicule avant de pouvoir être utilisé. Se reporter au guide d'utilisation du fabricant de votre téléphone cellulaire pour les fonctions Bluetooth avant de jumeler le téléphone. Si un téléphone Bluetooth n'est pas connecté, les appels peuvent être passés via le système Appel mains libres OnStar, si le véhicule en est équipé. Se reporter à *Présentation OnStar à la page 14-1*.

Informations de jumelage

- Un téléphone Bluetooth compatible MP3 ne peut être jumelé au véhicule simultanément en tant que téléphone et lecteur MP3.
- Jusqu'à cinq téléphones cellulaires peuvent être jumelés au système Bluetooth.
- Le processus de jumelage est interrompu lorsque le véhicule se déplace.
- Le jumelage n'est nécessaire qu'une seule fois, sauf si l'information de jumelage du téléphone cellulaire change ou si le téléphone cellulaire est effacé du système.
- Un seul téléphone jumelé peut être connecté à la fois au système Bluetooth.
- Si plusieurs téléphones cellulaires jumelés se trouvent à proximité du système, le système se connecte alors au premier téléphone cellulaire jumelé disponible dans l'ordre de jumelage au système. Pour utiliser un autre téléphone cellulaire jumelé, se référer à « Liaison à un téléphone différent » plus loin dans cette section.

Jumelage d'un téléphone

1. Presser le bouton CONFIG (configuration).
2. Sélectionner les réglages du téléphone ou les réglages Bluetooth.
3. Sélectionner Bluetooth.
4. Sélectionner Pair Device (Phone) (jumelage de téléphone). Un numéro personnel d'identification à quatre chiffres (PIN) s'affiche. Le PIN est utilisé à l'étape 6.
5. Lancer le processus de jumelage sur le téléphone cellulaire qui doit être jumelé au véhicule. Se reporter au guide de l'utilisateur du fabricant du

téléphone cellulaire pour les informations relatives à ce processus.

6. Localiser l'appareil nommé « Votre véhicule » dans la liste du téléphone cellulaire. Suivre les instructions affichées sur le téléphone pour saisir le numéro NIP fourni à l'étape 4. Une fois le NIP correctement saisi, le système demande un nom pour le téléphone jumelé. Ce nom sera utilisé pour indiquer quels téléphones sont jumelés et connectés au véhicule. Le système réagit avec « <Phone name> has been successfully paired » (nom du téléphone a été jumelé avec succès) à l'issue du processus de jumelage.
7. Répéter les étapes 1 à 6 pour les téléphones additionnels à jumeler.

Liste de tous les téléphones jumelés et connectés

1. Presser le bouton CONFIG (configuration).
2. Sélectionner les réglages du téléphone ou les réglages Bluetooth.
3. Sélectionner Bluetooth.
4. Sélectionner la liste des appareils.

Suppression d'un téléphone jumelé

1. Presser le bouton CONFIG (configuration).
2. Sélectionner les réglages du téléphone ou les réglages Bluetooth.
3. Sélectionner Bluetooth.
4. Sélectionner la liste des appareils.
5. Sélectionner le téléphone à effacer et suivre les messages à l'écran.

Liaison à un autre téléphone

Pour lier un autre téléphone, le nouveau téléphone doit se trouver dans le véhicule et être prêt à se connecter au système Bluetooth avant que l'opération ne soit lancée.

1. Presser le bouton CONFIG (configuration).
2. Sélectionner les réglages du téléphone ou les réglages Bluetooth.
3. Sélectionner Bluetooth.
4. Sélectionner la liste des appareils.
5. Sélectionner le nouveau téléphone à lier et suivre les messages à l'écran.

   Si l'effacement est sélectionné, le téléphone mis en évidence sera effacé.

Effectuer un appel en utilisant l'annuaire téléphonique

Pour les téléphones cellulaires équipés de la fonction d'annuaire téléphonique, le système Bluetooth peut utiliser les contacts mémorisés dans le téléphone pour passer des appels. Se référer au guide d'utilisateur du fabricant du téléphone cellulaire ou contacter le fournisseur d'accès sans fil pour savoir si le téléphone est doté de cette fonction.

Lorsqu'un téléphone cellulaire accepte la fonction d'annuaire téléphonique, les menus Annuaire téléphonique et Call Lists (listes d'appel) sont disponibles automatiquement.

Le menu Annuaire téléphonique vous permet d'accéder à l'annuaire téléphonique enregistré dans le téléphone cellulaire pour lancer un appel.

Le menu Call Lists (listes d'appel) vous permet d'accéder au numéro de téléphone à partir des menus Appels sortants, Appels sortants ou Appels en absence.

Pour lancer un appel en utilisant le menu Annuaire téléphonique :

1. Presser une ou deux fois le bouton PHONE (téléphone).
2. Sélectionner Annuaire téléphonique.
3. Chercher dans la liste en sélectionnant le groupe de lettres par lesquelles l'entrée commence ou en appuyant sur le bouton MENU/SELECT pour parcourir la liste de noms et de numéros du carnet d'adresses.
4. Sélectionner le nom ou le numéro que vous désirez appeler.

Pour lancer un appel en utilisant le menu Call Lists (listes d'appel) :

1. Presser une ou deux fois le bouton PHONE (téléphone).
2. Sélectionner Call Lists (listes d'appel).
3. Sélectionner la liste Appels sortants, Appels sortants ou Appels en absence.
4. Sélectionner le nom ou le numéro que vous désirez appeler.

Passer un appel

Pour placer un appel :

1. Presser une ou deux fois le bouton PHONE (téléphone).
2. Saisir la chaîne de caractères. Voir « Saisie d'une série de caractère » dans *Fonctionnement à la page 7-4*.
3. Sélectionner Call (appeler) pour commencer à composer le numéro.

Accepter ou refuser un appel

Quand un appel entrant est reçu, le système infodivertissement est mis en sourdine et une sonnerie se fait entendre dans le véhicule.

Accepter un appel

Faire tourner le bouton MENU/SELECT sur « Répondre » pour accepter l'appel.

Refuser un appel

Faire tourner le bouton MENU/SELECT sur « Refuser » pour refuser l'appel.

Appel en attente

La fonction d'appel en attente doit être supportée par le téléphone Bluetooth et activée par le fournisseur de services sans fil pour pouvoir fonctionner.

Accepter un appel

Faire tourner le bouton MENU/SELECT sur « Répondre » pour accepter l'appel.

Refuser un appel

Faire tourner le bouton MENU/SELECT sur « Refuser » pour refuser l'appel.

Commutation entre appels (appels en attente uniquement)

Pour commuter entre deux appels :

1. Faire tourner ou presser le bouton MENU/SELECT.
2. Sélectionner Switch Call (commuter l'appel) dans le menu.

Appel conférence

La fonction d'appel de conférence et de conversation à trois doit être prise en charge par le téléphone Bluetooth et activée par le fournisseur d'accès sans fil pour fonctionner.

Pour lancer une conférence pendant un appel :

1. Faire tourner ou presser le bouton MENU/SELECT.
2. Sélectionner Enter number (Saisir le numéro).
3. Saisir la chaîne de caractères puis sélectionner Call (appel). Voir « Saisie d'une série de caractère » dans *Fonctionnement à la page 7-4*.
4. À l'issue de l'appel, faire tourner ou presser le bouton MENU/SELECT et choisir « Associer les appels ».
5. Pour ajouter des interlocuteurs à l'appel conférence, répéter les étapes 1 à 4. Le nombre d'interlocuteurs est limité par votre fournisseur de services sans fil.

Fin d'un appel

Faire tourner ou presser le bouton MENU/SELECT et sélectionner « Raccrocher ».

Mise en sourdine d'un appel

Pour mettre en sourdine un appel

Faire tourner ou presser le bouton MENU/SELECT et sélectionner « Mettre l'appel en sourdine ».

Pour annuler la mise en sourdine

Faire tourner ou presser le bouton MENU/SELECT et sélectionner « Mettre l'appel en sourdine ».

Signaux multifréquence à double tonalité (DTMF)

Le système embarqué Bluetooth peut envoyer des numéros pendant un appel. Cette fonction est utilisée pour appeler un système téléphonique piloté par un menu.

1. Faire tourner ou presser le bouton MENU/SELECT et sélectionner « Saisir le numéro ».
2. Saisir la chaîne de caractères. Voir « Saisie d'une série de caractère » dans *Fonctionnement à la page 7-4*.

Bluetooth (reconnaissance vocale)

Utilisation de la reconnaissance vocale

Pour utiliser la reconnaissance vocale, appuyer sur le bouton ✆ / placé sur le volant. Utiliser les commandes placées sous les différentes fonctions vocales. Pour plus d'informations, dire « Help » (aide) dans un menu de reconnaissance vocale.

Jumelage

Un téléphone cellulaire Bluetooth doit être jumelé au système Bluetooth puis connecté au véhicule avant de pouvoir être utilisé. Se reporter au guide d'utilisation du fabricant de votre téléphone cellulaire pour les fonctions Bluetooth avant de jumeler le téléphone. Si un téléphone Bluetooth n'est pas connecté, les appels peuvent être passés via le système Appel mains libres OnStar, si le véhicule en est équipé. Se reporter à *Présentation OnStar à la page 14-1*.

Informations de jumelage

- Un téléphone Bluetooth compatible MP3 ne peut être jumelé au véhicule simultanément en tant que téléphone et lecteur MP3.
- Jusqu'à cinq téléphones cellulaires peuvent être jumelés au système Bluetooth.
- Le processus de jumelage est interrompu lorsque le véhicule se déplace.
- Le jumelage n'est nécessaire qu'une seule fois, sauf si l'information de jumelage du téléphone cellulaire change ou si le téléphone cellulaire est effacé du système.
- Un seul téléphone jumelé peut être connecté à la fois au système Bluetooth.

7-32 Système Infodivertissement

- Si plusieurs téléphones cellulaires jumelés se trouvent à proximité du système, le système se connecte alors au premier téléphone cellulaire jumelé disponible dans l'ordre de jumelage au système. Pour utiliser un autre téléphone cellulaire jumelé, se référer à « Liaison à un téléphone différent » plus loin dans cette section.

Jumelage d'un téléphone

1. Appuyer ✆ / 🎤. Le système répond par « Ready » (prêt), suivi d'un signal sonore.
2. Prononcer « Bluetooth ». Cette commande peut être omise.
3. Prononcer « Pair » (jumeler). Le système répond par des instructions et un numéro d'identification personnel (NIP) à quatre chiffres. Le NIP est utilisé à l'étape 5.
4. Commencer le processus de jumelage sur le téléphone que vous souhaitez connecter. Pour obtenir de l'aide, prière de consulter le guide de l'utilisateur du fabricant du téléphone cellulaire.
5. Localiser l'appareil nommé « Votre véhicule » dans la liste du téléphone cellulaire. Suivre les instructions affichées sur le téléphone pour saisir le numéro NIP fourni à l'étape 3. Une fois le NIP correctement saisi, le système demande un nom pour le téléphone jumelé. Ce nom sera utilisé pour indiquer quels téléphones sont jumelés et connectés au véhicule. Le système réagit avec « <Phone name> has been successfully paired » (nom du téléphone a été jumelé avec succès) à l'issue du processus de jumelage.
6. Répéter les étapes 1 à 5 pour les téléphones additionnels à jumeler.

Liste de tous les téléphones jumelés et connectés

Le système peut fournir la liste de tous les téléphones cellulaires qui lui sont jumelés. Si un téléphone cellulaire jumelé est aussi connecté au véhicule, le système ajoute « is connected » (est connecté) après le nom du téléphone.

1. Appuyer ✆ / 🎤. Le système répond par « Ready » (prêt), suivi d'un signal sonore.
2. Dire « Bluetooth ».
3. Dire « List » (liste).

Suppression d'un téléphone jumelé

Si le nom du téléphone à effacer est inconnu, consulter « Liste de tous les téléphones jumelés et connectés ».

1. Appuyer ✆ / 🎤. Le système répond par « Ready » (prêt), suivi d'un signal sonore.
2. Dire « Bluetooth ».

3. Dire « Delete » (supprimer). Le système demande quel est le téléphone à effacer.
4. Dire le nom du téléphone à effacer.

Connexion à un autre téléphone

Pour se connecter à un téléphone différent, le système Bluetooth recherche le prochain téléphone accessible dans l'ordre de jumelage de tous les téléphones accessibles. Selon le téléphone auquel vous désiré vous connecter, vous devrez peut-être utiliser cette commande à plusieurs reprises.

1. Appuyer ✆ / 🎤. Le système répond par « Ready » (prêt), suivi d'un signal sonore.
2. Dire « Bluetooth ».
3. Dire « Change phone » (changer de téléphone).
   - Si un autre téléphone cellulaire est trouvé, la réponse sera « <Phone name> is now connected » (nom du téléphone est maintenant connecté).
   - Si aucun autre téléphone cellulaire n'est trouvé, le téléphone original reste connecté.

Mémorisation et effacement des numéros de téléphone

Le système peut mémoriser jusqu'à 30 numéros de téléphone comme étiquettes dans le répertoire Mains libres partagé par les systèmes Bluetooth et OnStar.

Les commandes suivantes sont utilisées pour effacer et mémoriser les numéros de téléphone.

Enregistrer: Cette commande mémorise un numéro de téléphone ou un groupe de numéros sous forme d'étiquette de nom.

Enregistrer chiffres: Cette commande permet de mémoriser un numéro de téléphone sous forme d'étiquette de nom en saisissant les chiffres à raison d'un chiffre à la fois.

Supprimer: Cette commande permet de supprimer des étiquettes individuelles de nom.

Supprimer tous les noms: Cette commande efface toutes les étiquettes mémorisées dans le répertoire d'appels mains libres et le répertoire des destinations.

Utilisation de la commande « Store » (enregistrer)

1. Appuyer ✆ / 🎤. Le système répond par « Ready » (prêt), suivi d'un signal sonore.
2. Dire « Store » (enregistrer).
3. Dire le numéro de téléphone ou le groupe de numéros que vous désirez enregistrer en une seule fois sans interruption puis suivre les directives du système pour sauvegarder une étiquette de nom pour ce numéro.

Utilisation de la commande « Digit Store » (enregistrer chiffres)

Si un mauvais chiffre est reconnu par le système, prononcer « Clear » (effacer) à n'importe quel moment pour effacer le dernier chiffre.

Pour écouter tous les chiffres reconnus par le système, prononcer « Verify » (vérifier) à n'importe quel moment.

1. Appuyer ✆ / 🎤. Le système répond par « Ready » (prêt), suivi d'un signal sonore.
2. Dire « Digit Store » (enregistrer chiffres).
3. Prononcer un chiffre à la fois du numéro à mémoriser. Après avoir saisi chaque chiffre, le système répète le chiffre suivi d'un signal sonore. Un fois le dernier numéro saisi, prononcer « Store » (enregistrer), puis suivre les directives données par le système pour sauvegarder une étiquette de nom pour ce numéro.

Utilisation de la commande « Delete » (supprimer)

1. Appuyer ✆ / 🎤. Le système répond par « Ready » (prêt), suivi d'un signal sonore.
2. Dire « Delete » (supprimer).
3. Dire l'étiquette de nom que vous désirez effacer.

Utilisation de la commande « Delete All Name Tags » (supprimer toutes les étiquettes de nom)

Cette commande efface toutes les étiquettes mémorisées dans le répertoire d'appels mains libres et le répertoire des destinations.

Pour supprimer tous les noms :

1. Appuyer ✆ / 🎤. Le système répond par « Ready » (prêt), suivi d'un signal sonore.
2. Dire « Delete all name tags » (supprimer toutes les étiquettes de nom).

Énumération des numéros enregistrés

Cette commande donne la liste de tous les numéros mémorisés et leur étiquette.

Utilisation de la commande « List » (liste)

1. Appuyer ✆ / 🎤. Le système répond par « Ready » (prêt), suivi d'un signal sonore.
2. Dire « Directory » (répertoire).
3. Prononcer « Hands-Free Calling » (appel mains libres).
4. Dire « List » (liste).

Passer un appel

Les appels peuvent être effectués à l'aide des commandes suivantes.

Composer ou appeler: La commande Composer ou appeler est interchangeable pour composer un numéro de téléphone ou une étiquette de nom enregistrée.

Composer chiffres: Cette commande permet de composer un numéro de téléphone en saisissant les chiffres à raison d'un chiffre à la fois.

Recomposer: Cette commande est utilisée pour composer le dernier numéro utilisé sur le téléphone cellulaire.

Utilisation de la commande « Dial » (composer) ou « Call » (appeler)

1. Appuyer ✆ / 🎤. Le système répond par « Ready » (prêt), suivi d'un signal sonore.
2. Dire « Dial » (composer) ou « Call » (appeler).
3. Prononcer tout le numéro sans pause ou l'étiquette.

Lorsque la connexion est établie, la voix de la personne appelée est retransmise via les haut-parleurs du système audio.

Appel d'urgence 911

1. Appuyer ✆ / 🎤. Le système répond par « Ready » (prêt), suivi d'un signal sonore.
2. Dire « Dial » (composer) ou « Call » (appeler).
3. Dire « 911 ».
4. Dire « Dial » (composer). Le système répond : « OK, dialing 911 » (OK, composition du 911).

Utilisation de la commande « Digit Dial » (composer chiffres)

La commande de composition de chiffre permet de composer un numéro de téléphone en entrant les chiffres un à la fois. Après chaque chiffre saisi, le système répète le chiffre entendu suivi d'un signal sonore.

Si un mauvais chiffre est reconnu par le système, prononcer « Clear » (effacer) à n'importe quel moment pour effacer le dernier chiffre.

Pour écouter tous les chiffres reconnus par le système, prononcer « Verify » (vérifier) à n'importe quel moment.

1. Appuyer ✆ / 🎤. Le système répond par « Ready » (prêt), suivi d'un signal sonore.
2. Dire « Digit Dial » (composer chiffres).
3. Prononcer un chiffre à la fois du numéro à composer. Après chaque chiffre saisi, le système répète le chiffre entendu suivi d'un signal sonore. Un fois le dernier numéro saisi, prononcer « Dial » (composer).

Lorsque la connexion est établie, la voix de la personne appelée est retransmise via les haut-parleurs du système audio.

Utilisation de la commande « Re-dial » (recomposer)

1. Appuyer / . Le système répond par « Ready » (prêt), suivi d'un signal sonore.
2. Après la tonalité, dire « Re-dial » (recomposer). Le système compose le dernier numéro appelé depuis le téléphone cellulaire connecté.

Lorsque la connexion est établie, la voix de la personne appelée est retransmise via les haut-parleurs du système audio.

Réception d'un appel

Quand un appel entrant est reçu, le système audio est mis en sourdine et une sonnerie se fait entendre dans le véhicule.

- Presser / pour répondre à l'appel.
- Appuyer sur / pour ignorer un appel.

Appel en attente

La fonction d'appel en attente doit être prise en charge par le téléphone cellulaire et activée par le fournisseur d'accès sans fil pour fonctionner.

- Presser / pour répondre à un appel entrant lorsqu'un autre appel est en cours. Le premier appel sera mis en attente.
- Presser une nouvelle fois / pour revenir au premier appel.
- Pour ignorer l'appel entrant, aucune action n'est requise.
- Appuyer sur / pour couper la communication en cours et passer à l'appel en attente.

Conversation à trois

La fonction d'appel à trois voies doit être prise en charge par le téléphone cellulaire et activée par le fournisseur d'accès sans fil pour fonctionner.

1. Pendant un appel, appuyer sur / .
2. Dire « Three-way call » (appel à trois voies).
3. Utiliser la commande de composition ou d'appel pour composer le numéro du tiers à appeler.
4. Une fois la communication établie, presser / pour relier tous les participants à la conversation.

Fin d'un appel

Presser / pour mettre fin à un appel.

Mise en sourdine d'un appel

Au cours d'un appel, tous les sons provenant de l'intérieur du véhicule peuvent être mis en sourdine de manière à ce que le correspondant ne puisse les entendre.

Pour mettre un appel en sourdine, appuyer sur ✆ / ⏯ et dire « Mute Call » (appel en sourdine).

Pour annuler la mise en sourdine, appuyer sur ✆ / ⏯ et dire « Un-mute Call » (annuler sourdine).

Transfert d'un appel

Le son peut être transféré entre le système Bluetooth et le téléphone cellulaire.

Le téléphone cellulaire doit être jumelé et connecté au système Bluetooth avant qu'un appel puisse être transféré. Le processus de connexion peut prendre jusqu'à deux minutes après avoir mis l'allumage en position ON/RUN (en fonction/marche).

Pour transférer le son du système Bluetooth à un téléphone cellulaire

Au cours d'un appel via le système audio du véhicule :

1. Appuyer sur ✆ / ⏯.
2. Dire « Transfer Call » (transférer l'appel).

Pour transférer le son d'un téléphone cellulaire au système Bluetooth

Pendant un appel avec le son activé sur le téléphone cellulaire, appuyer sur ✆ / ⏯. Le son est transféré système du véhicule. Si le son n'est pas transféré au véhicule, utiliser la fonction de transfert audio sur le téléphone cellulaire. Se reporter au guide d'utilisation du fabricant de votre téléphone cellulaire pour plus d'information.

Dérivation vocale

La dérivation vocale permet l'accès aux commandes de reconnaissance vocale sur le téléphone cellulaire. Se reporter au guide d'utilisation du fabricant du téléphone cellulaire pour savoir si le téléphone prend en charge cette fonction.

Pour accéder au carnet d'adresses du téléphone :

1. Appuyer ✆ / ⏯. Le système répond par « Ready » (prêt), suivi d'un signal sonore.
2. Prononcer « Bluetooth ». Cette commande peut être omise.
3. Prononcer « Voice » (voix). Le système répond par « OK, accessing <phone name> » (d'accord, connexion nom du téléphone).

Les messages d'invites normaux du téléphone cellulaire sont affichés en fonction des instructions d'utilisation du téléphone.

Signaux multifréquence à double tonalité (DTMF)

Le système Bluetooth peut envoyer des chiffres et des numéros mémorisés comme étiquettes de nom au cours d'un appel. Utiliser cette fonction lors d'un appel vers un système téléphonique commandé par menu. Des numéros de compte peuvent être programmés pour être récupérés.

Envoi d'un numéro ou d'un nom au cours d'un appel

1. Appuyer ✆ / 🎤. Le système répond par « Ready » (prêt), suivi d'un signal sonore.
2. Dire « Dial » (composer).
3. Dire le numéro ou l'étiquette de nom à transmettre.

Effacement du système

Tant que les informations ne sont pas supprimées du système Bluetooth embarqué, elles sont conservées indéfiniment. Ceci inclut toutes les étiquettes de nom sauvegardées dans le répertoire téléphonique et les informations de jumelage de téléphone. Se reporter aux sections « Deleting a Paired Phone » (suppression d'un téléphone jumelé) et « Deleting Name Tags » (effacement d'étiquettes de nom).

Commandes de la climatisation

Systèmes de commande de la climatisation
Systèmes de commande de la climatisation 8-1

Bouches d'aération
Bouches d'aération 8-3

Entretien
Filtre à air de l'habitacle 8-4

Systèmes de commande de la climatisation

Ce système permet de commander le chauffage, le refroidissement, le dégivrage et la ventilation du véhicule.

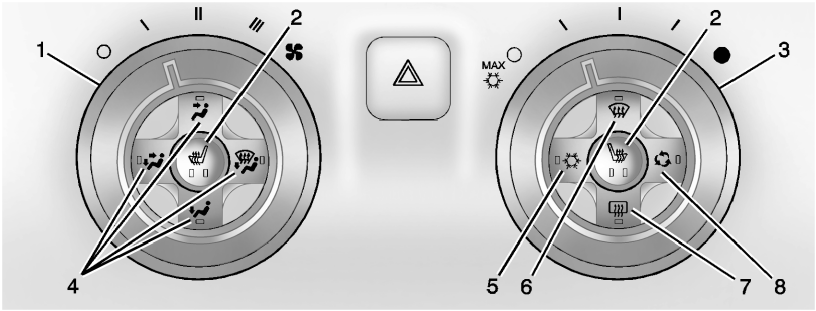

1. Commande du ventilateur
2. Sièges chauffants (si montés)
3. Régulateur de température
4. Commandes de mode de distribution d'air
5. Climatisation
6. Dégivrage
7. Désembueur de lunette arrière
8. Recyclage

(commande de ventilateur): Tourner pour augmenter ou diminuer la vitesse du ventilateur. Tourner le bouton sur O pour désactiver le ventilateur.

8-2 Commandes de la climatisation

Régulateur de température: Tourner pour augmenter ou diminuer la température de l'habitacle. Le refroidissement est maximal quand le bouton de température est tourné sur MAX et que la climatisation fonctionne et que l'air est recirculé à l'intérieur du véhicule.

Bouton de mode de distribution d'air: Pour modifier le mode actuel, appuyer sur l'une des commandes suivantes :

(Ventilation): L'air est dirigé vers les bouches d'aération du tableau de bord.

(deux niveaux): L'air est dirigé vers les bouches d'aération du tableau de bord et vers celles du plancher.

(plancher): L'air est dirigé vers les bouches d'aération du plancher.

(désembuage): Ce mode élimine la buée et l'humidité des glaces. L'air est dirigé vers les bouches du plancher et celles du pare-brise.

(dégivrage): Ce mode désembue et dégivre le pare-brise. L'air est dirigé vers le pare-brise et les bouches des glaces latérales.

Afin d'obtenir de meilleurs résultats, retirer toute la neige et la glace du pare-brise avant d'utiliser la fonction de dégivrage.

Ne pas conduire avant que les glaces soient dégagées.

Climatisation

(climatisation): Appuyer pour mettre en/hors fonction la climatisation. Un témoin s'allume. Si le ventilateur est mis hors fonction ou si la température extérieure tombe sous zéro, la climatisation ne fonctionne pas.

La climatisation peut s'enclencher automatiquement lorsque est sélectionné.

(recyclage): Appuyer pour mettre en fonction le recyclage. Un témoin s'allume. L'air est recyclé à l'intérieur du véhicule. Il contribue au refroidissement rapide de l'air de l'habitacle ou évite la pénétration de l'air extérieur et des odeurs.

Le fonctionnement en mode recyclage pendant que la climatisation est désactivée augmente l'humidité et peut embuer les glaces.

Le recyclage de l'air est indisponible dans les modes dégivrage et désembuage.

Pour améliorer le rendement du carburant et pour refroidir le véhicule plus rapidement, il est possible de sélectionner automatiquement le recyclage à température chaude. Le témoin et de recyclage ne s'allume pas.

Appuyer sur ⟲ pour sélectionner la recirculation ; appuyer de nouveau pour sélectionner l'air extérieur.

Désembueur de lunette arrière

(désembueur de lunette arrière): Appuyer pour mettre en/hors fonction le désembuage de la lunette arrière. Ce dernier est désactivé automatiquement après 12 minutes environ ou quand l'allumage est mis en position ACC/ACCESSORY (accessoires) ou LOCK/OFF (verrouillage/hors fonction). S'il est remis en fonction, il fonctionne pendant six minutes supplémentaires. À des vitesses du véhicule plus élevées, le désembuage arrière peut rester en fonction en permanence.

Ne pas conduire avant que les glaces soient dégagées.

⚠ Attention

Ne pas utiliser de lame de rasoir ou d'objet tranchant pour nettoyer l'intérieur de la lunette. Ne pas faire adhérer quoi que ce soit sur les résistances du désembueur de la lunette. Ceci pourrait endommager le désembueur de lunette. Les réparations ne seraient pas couvertes par la garantie du véhicule.

/ (Sièges chauffants, selon l'équipement): Appuyer pour activer ou désactiver. Voir *Sièges chauffants avant à la page 3-6*.

Bouches d'aération

Utiliser les bouches d'aération au centre et sur les côtés du tableau de bord pour diriger le flux d'air. Utiliser les molettes situées près des bouches d'aération centrale pour diriger l'air vers la gauche ou la droite.

Conseils d'utilisation

- En mode désembuage ou dégivrage, l'air chaud circule à partir de certaines bouches d'aération. Pour améliorer le désembuage ou le dégivrage des glaces latérales, diriger les bouches latérales vers les glaces latérales.
- Dégager les prises d'air prévues à la base du pare-brise de l'accumulation éventuelle de glace, de neige ou de feuilles susceptible de bloquer l'entrée d'air dans l'habitacle.

- Ne rien mettre sous les sièges avant afin de permettre à l'air de circuler librement dans tout l'habitacle.
- L'utilisation de déflecteurs de capot non autorisés par GM peut compromettre le rendement du système. Vérifier avec votre concessionnaire avant d'ajouter un équipement à l'extérieur de votre véhicule.

Entretien

Filtre à air de l'habitacle

Le filtre à air de l'habitacle élimine la majorité de la poussière et du pollen contenu dans l'air pénétrant dans le véhicule. Le filtre doit être remplacé périodiquement. Se reporter à *Programme d'entretien à la page 11-3*.

L'utilisation du climatiseur sans filtre à air de l'habitacle installé risque de laisser entrer l'eau et des débris dans le système. Cela peut provoquer des fuites d'eau ou du bruit. S'assurer de poser un filtre à air neuf après avoir enlevé l'ancien.

Pour obtenir de plus amples renseignements sur le remplacement des filtres, consulter le concessionnaire.

Conduite et fonctionnement

Information sur la conduite
Distraction au volant 9-2
Conduite défensive 9-3
Conduite en état d'ébriété 9-4
Contrôle du véhicule 9-4
Freinage 9-4
Direction 9-4
Contrôle d'un dérapage sur l'accotement 9-6
Perte de contrôle 9-6
Conduite en compétition 9-7
Conduite sur chaussées mouillées 9-9
Hypnose de la route 9-10
Routes onduleuses et de montagne 9-11
Conduite hivernale 9-11
Si le véhicule est coincé. . . . 9-13
Limites de charge du véhicule 9-14

Démarrage et fonctionnement
Rodage de véhicule neuf 9-19
Positions du commutateur d'allumage 9-20
Démarrage du moteur 9-22
Chauffage du bloc moteur . . . 9-24
Prolongation d'alimentation des accessoires 9-25
Sélection de la position de stationnement (P). 9-25
Quitter la position de stationnement 9-27
Stationnement en cas de boîte de vitesses manuelle 9-28
Stationnement au-dessus de matières qui brûlent 9-29
Active Fuel Management[MD] (gestion active de carburant) 9-29

Gaz d'échappement
Gaz d'échappement 9-29
Faire fonctionner le véhicule pendant qu'il est en position de stationnement 9-30

Boîte de vitesses automatique
Boîte de vitesses automatique 9-31
Mode manuel 9-35

Boîte de vitesses manuelle
Boîte de vitesses manuelle 9-38

Freins
Système de freinage antiblocage (ABS) 9-41
Frein de stationnement 9-42
Aide au freinage 9-42
Aide au démarrage en côte (HSA) 9-43

Systèmes de suspension variable
Antipatinage/Contrôle de la stabilité électronique 9-43
Mode de conduite sportive . . . 9-45
Essieu arrière à glissement limité 9-50
Suspension à géométrie variable 9-50

Régulateur automatique de vitesse
Régulateur automatique de vitesse 9-51

Systèmes d'assistance au conducteur
Assistance ultrasonique de stationnement 9-54
Caméra de vision arrière (RVC) 9-56

Carburant
Carburant 9-59
Spécifications de l'essence 9-61
Exigences de carburant - Californie 9-61
Carburants dans les pays étrangers 9-61
Additifs de carburant 9-61
Remplissage du réservoir 9-62
Remplissage d'un bidon de carburant 9-63

Traction de remorque
Généralités au sujet du remorquage 9-64
Caractéristiques de conduite et conseils sur le remorquage 9-64
Traction d'une remorque (ZL1) 9-68
Traction d'une remorque (sauf ZL1) 9-68
Équipement de remorquage 9-70

Conversions et ajouts
Équipement électrique complémentaire 9-71

Information sur la conduite

Distraction au volant

La distraction peut prendre diverses formes et peut vous empêcher de vous concentrer sur la conduite. Agir avec discernement et ne pas se laisser distraire de la conduite. De nombreux gouvernements nationaux interdisent la distraction du conducteur. Se familiariser avec les lois de votre pays.

Pour éviter les distractions, toujours garder les yeux sur la route, les mains sur le volant et l'esprit à la conduite.

- Ne pas téléphoner en roulant. Utiliser une méthode à mains libres pour placer ou recevoir les appels téléphoniques nécessaires.
- Observer la route. Ni lire, ni prendre de notes, ni lire l'information des appareils téléphoniques ou électroniques.

- Désigner un passager de siège avant pour gérer les distractions potentielles.
- Se familiariser avec les caractéristiques du véhicule en roulant telles que la programmation des émetteurs favoris de radio et le réglage des commandes de climatisation et des sièges. Programmer toute l'information de trajet dans un appareil quelconque de navigation avant de prendre le départ.
- Attendre l'arrêt du véhicule en position de stationnement pour récupérer les objets qui sont tombés sur le plancher.
- Arrêter ou faire stationner le véhicule pour s'occuper des enfants.
- Les animaux domestiques doivent être transportés dans un dispositif de retenue adéquat.
- Éviter les conversations difficiles en roulant que ce soit avec un passager ou au téléphone.

⚠ Avertissement

Ne pas regarder la route trop longtemps ou trop souvent peut causer une collision, des blessures ou le décès. Concentrer votre attention en roulant.

Se reporter à la section Infodivertissement pour plus d'informations sur l'utilisation de ce système et du système de navigation, y compris sur le jumelage et l'utilisation d'un téléphone cellulaire.

Conduite défensive

Une conduite défensive signifie « toujours s'attendre à l'imprévu ». La première étape d'une conduite défensive consiste à porter la ceinture de sécurité. Se reporter à *Ceintures de sécurité à la page 3-8*.

- Toujours s'attendre à ce que les autres usagers de la route (piétons, cyclistes et autres conducteurs) soient imprudents et fassent des erreurs. Anticiper ce qu'ils pourraient faire et être prêt à faire face à leurs erreurs.
- Laisser suffisamment d'espace entre le véhicule et le véhicule précédent.
- Se concentrer sur la conduite.

Conduite en état d'ébriété

La mort et les blessures associées à la conduite en état d'ébriété constituent une tragédie globale.

⚠ Avertissement

Le fait de boire et de conduire ensuite est très dangereux. Même une petite quantité d'alcool peut affecter vos réflexes, vos perceptions, votre attention et votre jugement. Vous pourriez avoir un grave accident, voire fatal, si vous conduisez après avoir consommé de l'alcool.

Ne pas boire et conduire ou ne pas monter avec un conducteur qui a consommé de l'alcool. Prenez un taxi ou, si vous êtes en groupe, nommez un conducteur qui ne consommera pas d'alcool.

Contrôle du véhicule

Le freinage, le contrôle de la direction et l'accélération sont des facteurs importants de contribution au contrôle d'un véhicule en déplacement.

Freinage

Un freinage implique un temps de perception et un temps de réaction. La décision d'appuyer sur la pédale de frein correspond au temps de perception. Le faire réellement correspond au temps de réaction.

Le temps moyen de réaction d'un conducteur est d'environ trois quarts de seconde. Dans ce laps de temps, un véhicule se déplaçant à 100 km/h (60 mi/h) parcourt 20 m (66 pi), ce qui peut être beaucoup en cas d'urgence.

Conseils utiles de freinage à garder en mémoire :

- Laisser suffisamment d'espace entre le véhicule et le véhicule précédent.
- Il faut éviter de freiner très fort inutilement.
- Tenir compte de la circulation.

Si le moteur s'arrête de tourner en roulant, freiner normalement sans pomper les freins. En cas de pompage, la pédale pourra être plus difficile à enfoncer. Si le moteur s'arrête, une certaine assistance au freinage subsistera, mais celle-ci sera utilisée lors du freinage. Une fois que l'assistance est épuisée, le freinage sera plus lent et la pédale de frein sera plus dure à appuyer.

Direction

Direction à assistance électrique

Si le véhicule est équipé d'une direction assistée électrique, celle-ci ne contient pas de liquide de direction assistée. Un entretien régulier est inutile.

En cas de perte d'assistance de direction à la suite d'une défaillance du système, le véhicule peut être

dirigé mais l'effort de direction sera accru. Consulter le concessionnaire en cas de problème.

Si l'on tourne le volant jusqu'en butée et qu'on le maintient dans cette position pendant une période prolongée, l'assistance de la direction peut être réduite.

Si l'assistance de direction est utilisée pendant longtemps, son efficacité peut diminuer.

Le fonctionnement normal de l'assistance de direction devrait se rétablir lorsque le système refroidit.

Se reporter aux messages spécifiques de direction du véhicule sous *Messages relatifs au véhicule à la page 5-37*.

Direction assistée hydraulique

Si le véhicule est doté d'une direction assistée hydraulique, un entretien peut être requis. Se reporter à *Liquide de servodirection (L99, LS3 et ZL1) à la page 10-33* ou *Liquide de servodirection (LFX) à la page 10-33*.

Si l'assistance de direction est perdue à la suite de l'arrêt du moteur ou en raison d'une panne du système, le véhicule peut être dirigé mais cela exige un effort supplémentaire.

Se reporter à votre concessionnaire en cas de problème.

⚠ Attention

Si on tourne le volant jusqu'à ce qu'il arrive en butée et qu'on le maintient dans cette position pendant plus de 15 secondes, la direction assistée peut être endommagé et une perte d'assistance de la direction peut survenir.

Conseils en virage

- Prendre les virages à une vitesse raisonnable.
- Réduire la vitesse avant d'entrer dans une courbe.
- Maintenir une vitesse constante raisonnable tout au long de la courbe.
- Attendre que le véhicule soit sorti de la sortie du virage pour accélérer prudemment dans la section en ligne droite.

Manipulation du volant en situations d'urgence

- Dans certaines situations, il est plus efficace d'éviter un obstacle que de freiner.
- Le fait de tenir les deux côtés du volant vous permet de tourner sur 180 degrés sans retirer une main du volant.
- Le système de freinage antiblocage (ABS) vous permet de diriger le véhicule pendant le freinage.

Contrôle d'un dérapage sur l'accotement

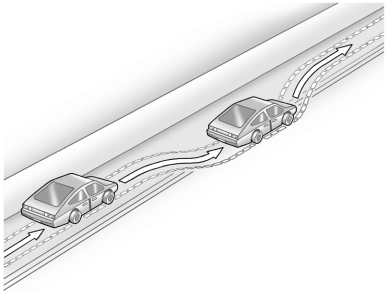

Les roues droites du véhicule peuvent se déporter du bord de la route sur l'accotement en roulant. Agir comme suit :

1. Relâcher l'accélérateur puis, si la voie est libre, diriger le véhicule de telle manière qu'il franchisse le bord de la chaussée.
2. Faire tourner le volant sur environ un huitième de tour jusqu'à ce que la roue avant droite touche le bord de la chaussée.
3. Tourner le volant pour suivre la chaussée en ligne droite.

Perte de contrôle

Dérapage

Trois types de dérapages correspondent aux trois systèmes de commande du véhicule :

- Dérapage de freinage - les roues sont immobilisées.
- Dérapage de direction ou en virage - une trop grande vitesse dans une courbe fait que les pneus glissent ou perdent leur force de virage.
- Dérapage en accélération - une trop grande accélération fait que les roues motrices patinent.

Les conducteurs qui conduisent sur la défensive sont en mesure d'éviter la plupart des dérapages en adaptant leur conduite aux conditions existantes et en ralentissant. Cependant, des dérapages restent toujours possibles.

Si le véhicule commence à glisser, agir comme suit :

- Relever le pied de la pédale d'accélérateur et braquer dans le sens de déplacement désiré du véhicule. Le véhicule peut se redresser. Se préparer à un second dérapage éventuel.
- Ralentir et régler votre conduite en fonction de la météo. La distance d'arrêt peut être plus grande et le contrôle du véhicule peut être affecté lorsque l'adhérence est réduite par l'eau, la neige, la glace, le gravier ou d'autres matériaux sur la chaussée. Apprendre à reconnaître les signes d'avertissement tels que l'eau, la

glace ou la neige sur la chaussée qui rendent la surface brillante et ralentir en cas de doute.

- Éviter la brusquerie dans la direction, l'accélération ou le freinage, y compris la réduction de la vitesse en rétrogradant. De tels changements brusques peuvent entraîner un dérapage.

Se rappeler que l'antiblocage (ABS) ne vous aide à éviter que le dérapage au freinage.

Conduite en compétition

Les événements de piste ou autre conduite de compétition peut affecter la couverture en garantie de votre véhicule. Se reporter à votre manuel de garantie avant d'utiliser votre véhicule pour la course ou d'autres types de conduite de compétition.

⚠ Attention

Si vous utilisez votre véhicule pour faire des compétitions ou d'autres conduites sportives, il est possible que le moteur utilise davantage d'huile qu'il ne le ferait normalement. Un niveau d'huile insuffisant peut endommager le moteur. Pour obtenir des informations relatives à la procédure d'ajout d'huile, se reporter à la rubrique *Huile moteur à la page 10-13*.

Vérifier fréquemment le niveau d'huile en cas de conduite sportive ou de compétition et maintenir le niveau à la hauteur du repère supérieur indiquant la plage de fonctionnement appropriée sur la jauge d'huile moteur.

Pour les événements de piste ou la conduite de compétition, il est recommandé de remplacer le liquide de frein normal par un liquide de frein haute performance à point d'ébullition à sec supérieur à 279 °C (534 °F). Après conversion vers le liquide de frein haute performance, suivre les recommandations du fabricant du liquide. Ne pas utiliser de liquides de frein siliconés ou DOT-5.

ZL1 et 1LE : En ce qui concerne les véhicules utilisés pour une conduite sportive ou de compétition, leur charge doit être limitée au poids du conducteur uniquement et ils ne devraient pas transporter de cargaison. Les pneus doivent être gonflés au moins à 180 kPa (26 lb/po²).

Étant donné que les températures de liquide peuvent être plus élevées, il peut s'avérer nécessaire de remplacer le liquide d'essieu arrière toutes les 24 heures de course ou de conduite de compétition. Se reporter à *Liquides et lubrifiants recommandés à la page 11-14*.

⚠ Attention

Lors d'une première compétition, des hautes températures d'essieu arrière se produisent. Des dégâts peuvent être causés à l'essieu arrière et ne sont pas couverts par la garantie sur le véhicule.

Ne pas rouler trop longtemps ni trop vite la première fois que le véhicule est conduit en compétition.

Pour une utilisation prolongée en circuit, GM recommande l'installation d'un refroidisseur de différentiel arrière pour protéger l'essieu arrière. Ceci exclut toutefois le modèle ZL1 puisque le refroidisseur de différentiel arrière fait partie de son équipement de base.

1LE est livré avec une trousse de commande d'huile qui doit être installé pour l'utilisation de suivi uniquement, pour assurer la commande correcte d'huile et éviter d'endommager le moteur. Ceci ne concerne pas l'utilisation sur la voie publique. Cette trousse peut également s'acheter chez votre concessionnaire.

⚠ Attention

Une utilisation prolongée d'un véhicule en circuit sans cet équipement peut amener un niveau d'huile bas ou des dommages au moteur.

Pour préparer le circuit de freinage de la Camaro ZL1 ou 1LE pour la compétition ou la course, le rodage des freins hautes performances décrit ci-dessous doit être effectué :

Rodage des freins

Les nouvelles plaquettes de frein doivent être rodées avant une course ou une conduite sportive.

⚠ Attention

Ces procédures sont propres aux ensembles de freins des Camaro ZL1 ou SS. Ne pas adopter cette procédure sur les autres modèles Camaro, au risque de dégâts.

⚠ Attention

La période de rodage du véhicule neuf doit être achevée avant d'effectuer la procédure de rodage des freins, au risque d'endommager le groupe motopropulseur/le moteur. Se reporter à *Rodage de véhicule neuf à la page 9-19*.

Exécuter conformément aux consignes, ces méthodes n'endommagent pas les freins. Pendant le rodage, les plaquettes de frein fument et produisent une odeur. La force de freinage et la

course de la pédale peuvent augmenter. Après l'opération, les plaquettes de frein peuvent apparaître blanches au point de contact avec le disque.

Effectuer l'opération de manière sûre et conformément à la réglementation en ce qui concerne le fonctionnement des véhicules à moteur. N'effectuer l'opération que sur pavement sec.

Méthode de rodage de frein pour la compétition/la course

⚠ Attention

Une fatigue de la pédale de frein survient pendant cette coopération de rodage sur circuit, peut augmenter la course de la pédale de frein et exiger plus d'effort. Ceci peut allonger la distance de freinage jusqu'au rodage complet des freins.

1. Freiner 25 fois de 100 km/h (60 mi/h) à 50 km/h (30 mi/h) en décélérant à 0,4 g. Il s'agit d'un freinage de force moyenne. Parcourir au moins 1 km (0,6 mi) entre chaque freinage. Cette première étape peut être sautée si les plaquettes de frein ont déjà parcouru 320 km (200 mi).
2. Freiner plusieurs fois de 100 km/h (60 mi/h) à 25 km/h (15 mi/h) en décélérant à 0,8 g. Il s'agit d'un freinage puissant, sans activation du système de freinage antiblocage (ABS). Parcourir au moins 1 km (0,6 mi) entre les freinages. Répéter ceci jusqu'à ce que la course de la pédale de frein commence à augmenter. En fonction des conditions, ceci ne devrait pas demander plus de 25 applications des freins.
3. Refroidissement : rouler à 100 km/h (60 mph) pendant 15 km (10 mi) environ sans utiliser les freins.
4. Freiner 25 fois de 100 km/h (60 mi/h) à 50 km/h (30 mi/h) en décélérant à 0,4 g. Il s'agit d'un freinage de force moyenne. Parcourir au moins 1 km (0,6 mi) entre chaque freinage.

Conduite sur chaussées mouillées

La pluie ou un sol mouillé peuvent diminuer l'adhérence du véhicule et sa capacité à s'arrêter et accélérer. Conduire toujours plus lentement dans ces conditions et éviter de traverser de grandes flaques, de profondes étendues d'eau ou des eaux vives.

⚠ Avertissement

Les freins humides peuvent causer des accidents. Ils peuvent fonctionner moins bien lors d'un arrêt rapide et peuvent entraîner

(Suite)

Avertissement (Suite)

une déviation d'un côté. Vous risqueriez de perdre le contrôle du véhicule.

Après avoir traversé une grande flaque d'eau ou une station de lavage automobile, enfoncer légèrement la pédale de frein jusqu'à ce que les freins fonctionnent normalement.

Un courant d'eau vive génère une force importante. Il peut emporter le véhicule et provoquer la noyade des occupants du véhicule. Ne pas ignorer les avertissements de la police et se montrer extrêmement prudent lors d'une tentative de traversée d'un courant d'eau vive.

Aquaplanage

L'aquaplanage est dangereux. De l'eau peut s'amasser sous les pneus du véhicule et roulent par conséquent sur de l'eau. Une telle situation peut se produire si la route est assez mouillée et si vous conduisez suffisamment rapidement. En aquaplanage, il y a peu ou pas de contact entre le véhicule et la route.

Il est impossible de toujours prévoir l'aquaplanage. Le meilleur conseil est de ralentir quand la route est mouillée.

Autres conseils pour la conduite sous la pluie

Outre le fait de ralentir, en cas de conduite sous la pluie il est toujours bon :

- D'accroître la distance entre les véhicules.
- De dépasser avec prudence.
- De maintenir les essuie-glaces en bon état.
- De remplir le réservoir de liquide lave-glace.
- Garder toujours les pneus en bon état, avec une semelle d'une profondeur adéquate. Se reporter à la rubrique *Pneus à la page 10-55*.
- Désactiver le régulateur de vitesse.

Hypnose de la route

Toujours rester attentif à ce qui vous environne pendant que vous roulez. Si vous vous assoupissez, trouver un lieu sûr pour arrêter le véhicule et vous reposer.

Autres conseils :

- Votre véhicule doit être bien ventilé.
- La température de l'habitacle doit être fraîche.
- Parcourir la route des yeux vers l'avant et sur les côtés.
- Vérifier souvent le rétroviseur et les instruments du véhicule.

Routes onduleuses et de montagne

La conduite sur des pentes abruptes ou des routes de montagne diffère de la conduite sur un terrain plat ou vallonné. Les conseils suivants sont d'application dans de telles conditions :

- Le véhicule doit être maintenu en bon état.
- Vérifier tous les niveaux, les freins, les pneus, le circuit de refroidissement et la boîte de vitesses.
- Rétrograder en descendant une pente abrupte ou longue.

⚠ Avertissement

L'utilisation des freins pour freiner le véhicule dans une longue descente peut causer une surchauffe des freins, réduire le rendement des freins et même

(Suite)

Avertissement (Suite)

causer une perte de freinage. Rétrograder pour que le frein moteur aide les freins dans les fortes pentes.

⚠ Avertissement

Descendre au point mort (N) ou avec le contact coupé est dangereux. Ceci peut causer une surchauffe des freins et une perte de direction. Le moteur doit toujours tourner et le véhicule doit rester en prise.

- Rester dans votre voie. Ni prendre de larges virages, ni traverser la ligne médiane. Conduire à une vitesse qui vous permet de rester dans votre voie.
- Rester prudent en approchant d'une crête car quelque chose peut se trouver sur votre voie (voiture arrêtée, accident).
- Rester attentif aux signaux routiers spéciaux (zone de chute de pierres, routes sinueuses, longues pentes, zones avec interdiction de dépassement) et s'y conformer.

Conduite hivernale

Conduite dans la neige ou sur la glace

Rouler prudemment aux endroits où de la neige ou de la glace s'accumule entre les pneus et la route, diminuant la traction ou l'adhérence. De la glace humide peut apparaître à 0°C (32°F) environ lorsque de la pluie verglaçante commence à tomber, ce qui diminue encore plus la traction. Éviter de rouler sur de la glace humide ou sous une pluie

verglaçante jusqu'à ce que les roues puissent être salées ou sablées.

Rouler avec précaution, quelles que soient les conditions. Accélérer en douceur pour ne pas perdre de traction. Une accélération trop rapide provoque le patinage des roues et lisse la surface sous les pneus, ce qui diminue la traction.

Tenter de ne pas perdre le peu d'adhérence que vous avez. Si vous accélérez trop rapidement, les roues motrices patineront et poliront davantage la surface sous les pneus.

L'antipatinage doit être activé. Voir *Antipatinage/Commande de la stabilité électronique à la page 9-43*.

Le système de freinage antiblocage (ABS) améliore la stabilité du véhicule au cours d'un freinage brutal sur route glissante, mais il convient d'appliquer les freins plus tôt que sur un revêtement sec. Se reporter à *Système de freinage avec antiblocage des roues (ABS) à la page 9-41*.

Maintenir une distance plus grande par rapport au véhicule précédent sur toute surface glissante et être attentif aux endroits glissants. Même su une route dégagée, des plaques de glace peuvent se former en des endroits ombragés. Une courbe ou un viaduc peut rester glacé alors que la zone environnante ne l'est plus. Éviter les manoeuvres et freinages brusques sur la glace.

Désactiver la régulation de vitesse sur les surfaces glissantes.

Tempête de neige

Se retrouver pris dans la neige peut être une situation sérieuse. Rester près du véhicule sauf si des secours sont à proximité.
Si possible, utiliser l'assistance routière. Se reporter à *Programme d'assistance routière à la page 13-6*.
Pour obtenir de l'aide et maintenir la sécurité des occupants du véhicule :

- Allumer les feux de détresse.
- Accrocher un tissu rouge au rétroviseur extérieur.

⚠ Avertissement

La neige peut obturer l'échappement sous le véhicule. Ceci peut entraîner une pénétration de gaz d'échappement dans l'habitacle. Les gaz d'échappement du moteur peuvent pénétrer dans le véhicule. Ceux-ci contiennent du monoxyde de carbone (CO)

(Suite)

Avertissement (Suite)

invisible et inodore, qui peut entraîner une perte de conscience, voire la mort.

Si le véhicule est bloqué dans la neige :

- Éliminer la neige entourant la base du véhicule, particulièrement celle qui obstrue le tuyau d'échappement.
- Vérifier à nouveau de temps en temps si de la neige ne s'accumule pas là.
- Ouvrir d'environ 5 cm (2 po) la glace du côté qui se trouve à l'abri du vent pour faire entrer de l'air frais.
- Ouvrir complètement les bouches d'air sur ou sous le tableau de bord

(Suite)

Avertissement (Suite)

- Régler le système de commande de climatisation de façon à ce qu'il fasse circuler l'air dans le véhicule et régler le ventilateur à la vitesse maximale. Se reporter à « Climate Control System » (Commande de climatisation), dans l'index.

Pour plus de renseignements sur le monoxyde de carbone, se reporter à *Échappement du moteur à la page 9-29*.

Pour préserver le carburant, ne faire tourner le moteur que pendant de courtes périodes pour réchauffer le véhicule, puis le couper et fermer presque complètement les glaces pour conserver la chaleur. Répéter ceci jusqu'à l'arrivée des secours, mais uniquement lorsque le froid devient vraiment insupportable. Bouger autour du véhicule pour se réchauffer est également utile.

S'il faut du temps pour que les secours arrivent, enfoncer de temps en temps légèrement la pédale d'accélérateur pour que le moteur tourne à un régime supérieur au ralenti. Ceci permet de maintenir la charge de la batterie afin de pouvoir redémarrer le véhicule et d'utiliser les phares pour demander de l'aide. Effectuer ceci le moins souvent possible pour économiser le carburant.

Si le véhicule est coincé.

Faire patiner lentement et avec précaution les roues pour libérer le véhicule s'il est pris dans du sable, de la boue, de la glace ou de la neige.

Si le véhicule est trop fortement pris pour que le système de traction asservie ne libère le véhicule, désactiver ce système et utiliser la méthode du va-et-vient. Voir *Antipatinage/Commande de la stabilité électronique à la page 9-43*.

⚠ Avertissement

Si les roues du véhicule patinent à grande vitesse, ils peuvent éclater et vous ou d'autres personnes pourriez être blessés. Le véhicule peut surchauffer, entraînant un incendie dans le compartiment moteur ou d'autres dommages. Éviter autant que possible le patinage des roues et éviter de dépasser 56 km/h (35 mi/h).

Balancement du véhicule pour le dégager

Tourner le volant vers la gauche et droite pour dégager la zone entourant les roues avant. Désactiver tout système de traction. Passer d'avant en arrière entre la marche arrière (R) et un rapport bas de marche avant en faisant patiner les roues le moins possible. Pour éviter l'usure de la boîte de vitesses, attendre la fin du patinage des roues pour changer de rapport. Relâcher la pédale d'accélérateur pendant les changements de rapport et appuyer légèrement sur la pédale d'accélérateur quand la boîte de vitesses est en prise. Un lent patinage des roues vers l'avant et l'arrière cause un mouvement de bascule qui peut désembourber le véhicule. Si ceci ne se produit pas après quelques essais, le véhicule devra être remorqué. Si le véhicule doit pas être remorqué, se reporter à *Remorquage du véhicule à la page 10-105*.

Limites de charge du véhicule

Il est très important que vous connaissiez le poids que le véhicule peut transporter. Ce poids est appelé capacité nominale du véhicule et comprend le poids des occupants, du chargement et de tous les accessoires d'après-vente installés. Deux étiquettes sur le véhicule indiquent le poids qui peut être transporté en toute sécurité, l'étiquette d'information sur les pneus et le chargement et l'étiquette de conformité.

⚠ Avertissement

Ne pas dépasser le PNBV (poids nominal brut du véhicule) ni le PNBE (poids nominal brut sur l'essieu), tant à l'avant qu'à l'arrière. Ceci peut occasionner des bris de pièces, et cela peut modifier le comportement du véhicule. Ceci peut provoquer une perte du contrôle et causer une collision. De plus, la surcharge peut réduire la durée de vie du véhicule.

Étiquette d'information sur les pneus et le chargement

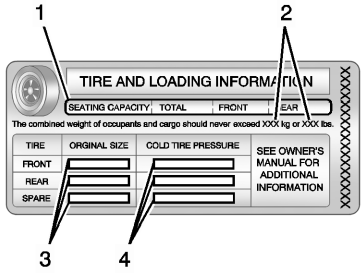

Exemple d'étiquette

Une étiquette d'information sur les pneus et le chargement propre au véhicule est fixée sur le montant central (montant B) du véhicule. L'étiquette est placée près du butoir du verrou de porte lorsqu'on ouvre la porte du conducteur. L'étiquette d'information sur les pneus et le chargement indique le nombre de places assises (1) et la capacité nominale du véhicule (2) en kilogrammes et en livres.

L'étiquette d'information sur les pneus et le chargement indique également les dimensions des pneus d'origine (3) et la pression recommandée à froid (4). Pour plus de renseignements sur les pneus et leur pression, se reporter aux rubriques *Pneus à la page 10-55* et *Pression des pneus à la page 10-65*.

L'étiquette de conformité renferme aussi des renseignements importants relatifs à la charge. Le poids nominal brut du véhicule (PNBV) et le poids nominal brut sur l'essieu (PNBE) pour les essieux avant et arrière y sont reportés. Se reporter à la rubrique « Étiquette de conformité » plus loin dans cette section.

Étapes permettant de déterminer la limite correcte de charge

1. Rechercher la mention « The combined weight of occupants and cargo should never exceed XXXkg or XXXlbs » (le poids combiné des occupants et du chargement ne doit jamais excéder XXX kg ou XXX lb) située sur l'étiquette de votre véhicule.
2. Déterminer le poids combiné du conducteur et des passagers qui prendront place dans le véhicule.
3. Soustraire le poids combiné du conducteur et des passagers de XXX kg ou XXX lb.
4. Le poids obtenu représente le poids de la charge et des bagages disponible. Par

exemple, si le poids XXX égale 1 400 lb et que cinq occupants pesant 150 lb chacun prendront place dans le véhicule, le poids de la charge et des bagages disponible sera de 650 lb (1 400 - 750 (5 x 150) = 650 lb).

5. Déterminer le poids combiné des bagages et de la charge ajoutés au véhicule. Ce poids ne peut excéder pas le poids de la charge et des bagages déterminé à l'étape 4.
6. Si vous tractez une remorque à l'aide de votre véhicule, la charge de cette remorque sera transférée à votre véhicule. Consulter ce manuel afin de connaître l'incidence du tractage d'une remorque sur le poids de la charge et des bagages que votre véhicule peut transporter.

Se à *Traction d'une remorque (ZL1) à la page 9-68* ou *Traction d'une remorque (sauf ZL1) à la page 9-68* pour obtenir des renseignements importants sur la façon de tracter une remorque de manière sécuritaire.

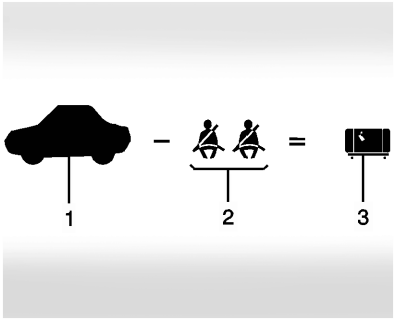

Exemple 1

1. Capacité nominale du véhicule dans l'exemple 1 = 453 kg (1 000 lb).
2. Soustraire le poids des occupants évalué à 68 kg (150 lb) x 2 = 136 kg (300 lb).
3. Poids disponible pour les occupants et le chargement = 317 kg (700 lb).

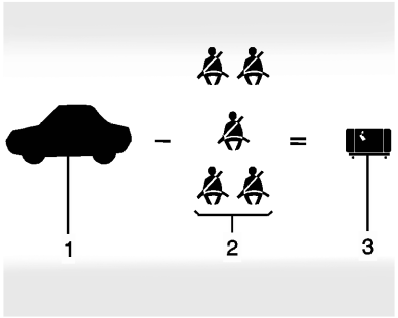

Exemple 2

1. Capacité nominale du véhicule dans l'exemple 2 = 453 kg (1 000 lb).
2. Soustraire le poids des occupants évalué à 68 kg (150 lb) x 5 = 340 kg (750 lb).

3. Poids disponible pour le chargement = 113 kg (250 lb).

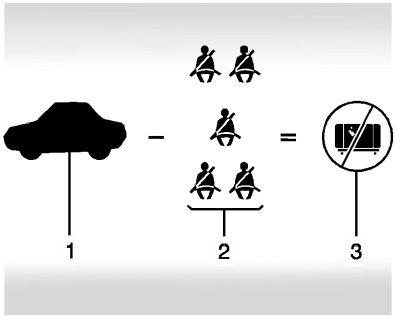

Exemple 3

1. Capacité nominale du véhicule dans l'exemple 3 = 453 kg (1 000 lb).
2. Soustraire le poids des occupants évalué à 91 kg (200 lb) x 5 = 453 kg (1 000 lb).
3. Poids disponible pour le chargement = 0 kg (0 lb).

Se reporter à l'étiquette d'information sur les pneus et le chargement afin de connaître les renseignements relatifs à la capacité nominale du véhicule et aux places. Le poids combiné du conducteur, des passagers et de la charge ne doit jamais dépasser la capacité nominale du véhicule.

Étiquette de conformité

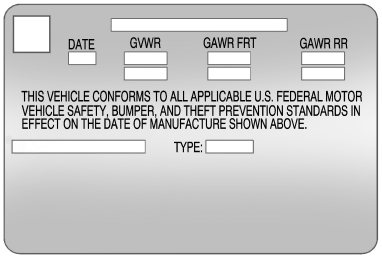

Exemple d'étiquette

Une étiquette de conformité propre au véhicule est fixée sur le montant central (montant B) du véhicule. L'étiquette est placée près du butoir du verrou de porte lorsqu'on ouvre la porte du conducteur. Elle indique le poids nominal brut du véhicule (PNBV). Le PNBV comprend le poids du véhicule, de tous les occupants, du carburant et de la charge. Ne jamais dépasser le

PNBV du véhicule ni le poids nominal brut sur l'essieu (PNBE), tant sur l'essieu avant que sur l'essieu arrière.

Si le véhicule transporte une charge lourde, vous devez la répartir. Se reporter à « Étapes afin de déterminer la poids de la charge maximal » plus haut dans cette section.

⚠ Avertissement

Ne pas dépasser le PNBV (poids nominal brut du véhicule) ni le PNBE (poids nominal brut sur l'essieu), tant à l'avant qu'à l'arrière. Ceci peut occasionner des bris de pièces, et cela peut modifier le comportement du véhicule. Ceci peut provoquer une perte du contrôle et

(Suite)

Avertissement (Suite)

causer une collision. De plus, la surcharge peut réduire la durée de vie du véhicule.

Si vous mettez des objets — tels que des valises, des outils ou des paquets — dans le véhicule, ces objets se déplaceront aussi rapidement que lui. Si vous devez freiner ou effectuer un virage rapidement ou si vous avez une collision, ces objets continueront à se déplacer.

⚠ Avertissement

Les objets dans le véhicule peuvent heurter et blesser des personnes lors d'un arrêt brusque, d'un virage soudain ou d'une collision.

- Placer les objets dans l'espace de chargement du véhicule. Dans l'espace de chargement, les placer le plus à l'avant possible. Essayer de répartir uniformément la charge.
- Ne jamais empiler d'objets lourds, comme des valises, dans le véhicule plus haut que les dossiers des sièges.
- Ne pas laisser de dispositif de protection pour enfant non fixé dans le véhicule.

(Suite)

Avertissement (Suite)

- Sécuriser les objets non attachés au véhicule.
- Ne pas laisser un siège plié vers le bas sauf si nécessaire.

Démarrage et fonctionnement

Rodage de véhicule neuf

⚠ Attention

Suivre les directives recommandées pendant les premiers 2 414 km (1 500 milles). Cette période de rodage est nécessaire pour conserver le meilleur rendement pendant longtemps.

- Pendant les premiers 2 414 km (1 500 milles) :
- Éviter les démarrages à plein gaz et les freinages brutaux.
- Ne pas dépasser 4 000 tr/min.
- Ne pas rouler à vitesse constante, rapide ou lente.

(Suite)

Attention (Suite)

- Ne pas dépasser 129 km/h (80 mi/h).
- Éviter de rétrograder pour freiner ou ralentir le véhicule lorsque le régime du moteur dépasse 4 000 tr/min.
- Ne pas surcharger le moteur. Ne pas sélectionner une gamme haute à petite vitesse. En cas de boîte de vitesses manuelle, rétrograder. Cette règle s'applique également après la période de rodage.
- Ne pas participer à des compétitions, des cours de conduite sportive et des activités similaires pendant la période de rodage.
- Vérifier le niveau d'huile à chaque appoint de carburant et ajouter l'huile nécessaire. La consommation d'huile et

(Suite)

Attention (Suite)

de carburant peut-être plus élevée pendant les premiers 2 414 km (1 500 milles).

- Lors du rodage de pneus neufs, rouler à vitesse modérée et éviter les virages brusques pendant les premiers 322 km (200 milles). Des pneus neufs peuvent manquer d'adhérence et déraper.
- Les nouvelles garnitures de frein exigent également un rodage. Éviter les freinages brutaux pendant les premiers 322 km (200 milles). Ceci est recommandé lors de chaque remplacement des garnitures de frein.
- Le lubrifiant d'essieu arrière doit toujours être remplacé avant de participer à une compétition qui suit le rodage.

Voir *Conduite sur piste et en compétition à la page 9-7*.

Positions du commutateur d'allumage

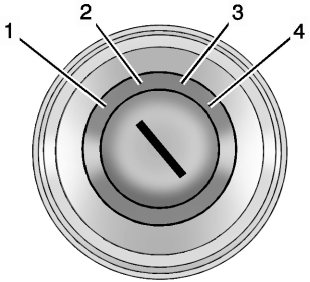

Le commutateur d'allumage comporte quatre positions.

⚠ Attention

Utiliser un outil pour forcer la rotation de la clé dans le commutateur d'allumage risque

(Suite)

Attention (Suite)

d'endommager celui-ci ou de briser la clé. Utiliser la clé adéquate, l'enfoncer totalement dans le commutateur et ne la tourner qu'à la main. Si elle ne peut tourner, contacter le concessionnaire.

La clé doit être complètement sortie pour démarrer le véhicule.

Pour sortir de la position de stationnement (P), la clé de contact doit être en position ON/RUN (marche) et la pédale de frein enfoncée.

1 (ARRÊT DU MOTEUR/ VERROUILLAGE/ARRÊT): Une fois le véhicule arrêté, tourner le commutateur d'allumage à la position LOCK/OFF (verrouillage/ arrêt) afin d'éteindre le moteur. La fonction de prolongation d'alimentation des accessoires

(RAP) demeure activée. Se reporter à *Prolongation de l'alimentation des accessoires (RAP) à la page 9-25*.

C'est la seule position dans laquelle vous pouvez retirer la clé. Elle bloque le volant, l'allumage et la boîte de vitesses automatique.

Sur les véhicules à boîte de vitesses automatique, le levier de sélection doit être en position de stationnement (P) pour pouvoir tourner le commutateur d'allumage en position LOCK/OFF (verrouillage/arrêt).

Ne pas éteindre le moteur lorsque le véhicule est en mouvement, ce qui réduit l'assistance au freinage et à la direction et désactive les sacs gonflables.

Le commutateur d'allumage peut être bloqué en position LOCK/OFF (verrouillage/arrêt) lorsque les roues ne sont pas en position de ligne droite. Si ceci se produit, tourner le volant de droite à gauche en tournant la clé en position ACC/ACCESSORY (accessoires). Si ceci ne fonctionne pas, le véhicule doit être réparé.

Si le véhicule doit être arrêté dans une situation d'urgence :

1. Freiner en exerçant une pression ferme et uniforme. Ne pas pomper les freins à répétition, ce qui peut réduire l'assistance au freinage et exiger de peser avec plus de force sur la pédale de frein.
2. Sélectionner le point mort. Cela peut être fait pendant que le véhicule roule. Après la sélection du point mort, continuer à freiner fermement et conduire le véhicule en lieu sûr.
3. S'arrêter complètement. Passer le levier de vitesse en position de stationnement (P) si la transmission est automatique ou au point mort (N) si la transmission est manuelle. Placer le commutateur d'allumage en position LOCK/OFF (verrouillage/arrêt).
4. Serrer le frein de stationnement. Se reporter à *Frein de stationnement à la page 9-42*.

⚠ Avertissement

Arrêter le moteur du véhicule en roulant peut amener la perte de l'assistance dans les systèmes de frein et de direction et désactiver les coussins gonflables. En roulant, ne couper le contact qu'en cas d'urgence.

S'il n'est pas possible de ranger le véhicule sur le côté et que le contact doit être coupé en roulant, mettre le commutateur d'allumage en position ACC/ACCESSORY (accessoires).

2 (ACC/ACCESSORY [accessoires]): Cette position alimente certains accessoires électriques. Elle déverrouille le volant et l'allumage. Pour tourner la clé de la position ACC/ACCESSORY (accessoires) à la

position LOCK/OFF (verrouillage/arrêt), enfoncer la clé puis la tourner jusqu'à la position LOCK/OFF.

3 (ON/RUN)(marche): Le commutateur d'allumage reste à cette position pendant que le moteur tourne. Cette position peut être utilisée pour alimenter les accessoires électriques, incluant le ventilateur et la prise de courant 12 V, ainsi que pour afficher certains avertissements et lampes indicatrices. Cette position peut également être utilisée pour les interventions et le diagnostic ainsi que pour vérifier le fonctionnement du témoin d'anomalie en cas de besoin pour la vérification des émissions gazeuses. La boîte de vitesses est également déverrouillée à cette position pour les véhicules à boîte automatique.

La batterie risque de se décharger si la clé de contact reste en position ACC/ACCESSORY ou ON/RUN quand le moteur est arrêté. Le véhicule peut ne plus démarrer si la batterie se décharge pendant une période prolongée.

4 (START [démarrage]): Cette position permet de faire démarrer le moteur. Quand le moteur démarre, relâcher la clé. Le commutateur d'allumage revient à la position ON/RUN (marche) pour la conduite normale.

Une tonalité d'avertissement retentit si la porte du conducteur est ouverte lorsque le commutateur d'allumage est toujours en position ACC/ACCESSORY (accessoires) et que la clé se trouve dans le commutateur d'allumage. Si le système d'allumage devient difficile à mettre à marche, se référer à *Clés à la page 2-1*.

Démarrage du moteur

Placer la boîte de vitesses dans le rapport correct.

Boîte de vitesses automatique

Placer le levier de sélection en position de stationnement (P) ou au point mort (N). Le démarrage à toute autre position est impossible. Pour redémarrer alors que le véhicule roule, utiliser uniquement le point mort (N).

⚠ Attention

Ne pas tenter de passer en position de stationnement (P) lorsque le véhicule est en mouvement. Vous pourriez endommager la boîte de vitesses. Passer en position de stationnement (P) uniquement lorsque le véhicule est à l'arrêt.

Boîte de vitesses manuelle

Le levier de sélection devrait être au point mort et le frein de stationnement serré. Enfoncer la pédale d'embrayage à fond et faire démarrer le moteur. Le véhicule ne démarre pas si la pédale

d'embrayage n'est pas enfoncée complètement. Il s'agit d'un dispositif de sécurité.

Procédure de démarrage

1. Sans le pied sur l'accélérateur, mettre la clé à la position START (Départ). Lorsque le moteur démarre, relâcher la clé. Le régime du ralenti diminuera au fur et à mesure que le moteur se réchauffe. Ne pas lancer le moteur immédiatement après le démarrage. Permettre à l'huile de se réchauffer et de lubrifier tous les organes mobiles.

   Le véhicule est équipé d'un système de démarrage informatisé. Ce dispositif contribue au démarrage du moteur et protège les composants. Si la clé est tournée en position START (Départ) et qu'elle est relâchée quand le moteur commence à tourner, le moteur continuera à tourner quelques secondes ou jusqu'à ce que le véhicule démarre. Si le moteur ne démarre pas et que la clé est maintenue en position START pendant plusieurs secondes, le fonctionnement du démarreur sera coupé après 15 secondes pour éviter d'endommager le démarreur. Ce système empêche également le fonctionnement du démarreur si le moteur tourne déjà. Le démarrage du moteur peut être arrêté en plaçant le commutateur d'allumage en position ACC/ACCESSORY (accessoires) ou LOCK/OFF (verrouillage/arrêt).

⚠ Attention

Si vous tentez de démarrer le moteur pendant une longue période en replaçant la clé de contact en position START (démarrage) immédiatement après avoir essayé de le

(Suite)

Attention (Suite)

démarrer, vous risquez de provoquer une surchauffe, d'endommager le moteur et de décharger la batterie. Attendre au moins 15 secondes entre chaque tentative afin de permettre au démarreur de refroidir.

2. Si le moteur ne démarre pas après cinq à 10 secondes, en particulier par temps très froid (moins de 0°F ou 18°C), il peut être noyé par un excès d'essence. Enfoncer complètement la pédale d'accélérateur et la maintenir au plancher tout en plaçant la clé de contact à la position START (démarrage) pendant 15 secondes maximum. Attendre au moins 15 secondes entre chaque essai afin de permettre le refroidissement du démarreur. Une fois le moteur démarré, relâcher la clé et l'accélérateur.

Si le véhicule démarre brièvement puis s'arrête, recommencer. Cela élimine le carburant en excès dans le moteur. Ne pas emballer le moteur juste après le démarrage. Faire fonctionner le moteur et la boîte de vitesses avec douceur jusqu'à ce que l'huile soit chaude et lubrifie tous les organes mobiles.

⚠ Attention

Si vous ajoutez des pièces électriques ou des accessoires, vous pourriez modifier le fonctionnement du moteur. Tout dommage causé par ces pièces ou accessoires ne sont pas couverts par la garantie du véhicule. Lr à *Équipement électrique après-vente à la page 9-71*.

Chauffage du bloc moteur

Lorsque la température est inférieure ou égale à -18°C (0°F), le chauffe-moteur (si disponible) facilite le démarrage et réduit la consommation pendant la phase de réchauffement du moteur. Brancher le chauffe-moteur au moins quatre heures avant de démarrer le véhicule. Un thermostat peut être intégré à la prise du fil électrique pour empêcher le fonctionnement du chauffe-moteur lorsque la température est supérieure à -18°C (0°F).

Utilisation du réchauffeur du liquide de refroidissement du moteur

1. Arrêter le moteur.
2. Ouvrir le capot et dérouler le fil électrique.

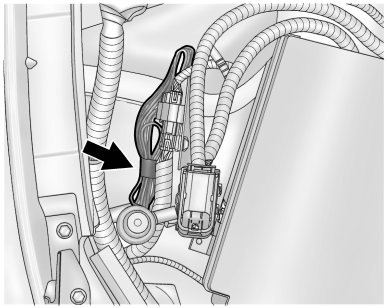

Sur les modèles V6, le cordon électrique se trouve dans le compartiement moteur du côté passager, à côté du bloc-fusibles du compartiment moteur.

3. Le brancher sur une prise de courant alternatif de 110 volts reliée à la terre.

⚠ Avertissement

Brancher le cordon dans une prise qui n'est pas mise à la terre peut causer un choc électrique.

(Suite)

Avertissement (Suite)

Un fil d'allonge incorrect peut entraîner une surchauffe et causer un incendie. Vous risqueriez de graves blessures. Brancher le cordon dans une prise triphasée 110 V CA. Si le cordon est trop court, utiliser une allonge triphasée à usage industriel d'au moins 15 A.

4. Avant de démarrer le moteur, s'assurer de débrancher le fil électrique et de le ranger tel qu'il était pour le tenir loin des pièces mobiles du moteur, sinon il risque d'être endommagé.

Le temps de branchement du chauffe-liquide de refroidissement dépend de plusieurs facteurs. Demander conseil à un concessionnaire de la région où le véhicule sera stationné.

Prolongation d'alimentation des accessoires

Les accessoires du véhicule peuvent être utilisés jusqu'à 10 minutes après l'arrêt du moteur :

- Système audio
- Glaces électriques
- Toit ouvrant (si monté)

Les glaces et le toit-ouvrant motorisés continueront à fonctionner pendant 10 minutes ou jusqu'à l'ouverture d'une porte. La radio fonctionnera quand la clé est en position ON/RUN (marche) ou ACC/ACCESSORY (accessoires). Quand la clé est tournée en position LOCK/OFF (verrouillage/arrêt), la radio continuera à fonctionner pendant 10 minutes ou jusqu'à l'ouverture de la porte du conducteur ou encore jusqu'au retrait de la clé de contact.

Sélection de la position de stationnement (P).

Appliquer la procédure suivante pour passer en position de stationnement (P) :

1. Maintenir la pédale de frein enfoncée et serrer le frein de stationnement.

   Se reporter à *Frein de stationnement à la page 9-42* pour plus de renseignements.
2. Maintenir le bouton du levier sélecteur et pousser le levier vers l'avant du véhicule en position de stationnement (P).
3. Tourner la clé de contact en position LOCK/OFF (arrêt/verrouillage).
4. Retirer la clé.

Quitter le véhicule en laissant tourner le moteur

⚠ Avertissement

Il peut être dangereux de quitter le véhicule pendant que le moteur est en marche. Il pourrait surchauffer et prendre feu.

Il peut être dangereux de quitter le véhicule si le levier de sélection n'est pas complètement en position de stationnement (P) avec le frein de stationnement fermement serré. Le véhicule peut rouler.

Ne pas quitter le véhicule lorsque le moteur est en marche. Si vous laissez le moteur tourner, le véhicule pourrait se déplacer soudainement et vous blesser ou blesser d'autres personnes. Pour vous assurer que le véhicule ne bougera pas, même lorsque vous vous trouvez sur un terrain

(Suite)

Avertissement (Suite)

relativement plat, toujours serrer le frein de stationnement et placer le levier de vitesses en position de stationnement (P). Se reporter à *Sélection de la position de stationnement (P). à la page 9-25*. En cas de traction d'une remorque, se reporter à *Caractéristiques de conduite et conseils de remorquage à la page 9-64*.

Si vous devez quitter votre véhicule pendant que le moteur tourne, le véhicule doit être à la position de stationnement (P) et le frein de stationnement doit être serré.

Relâcher le bouton et vérifier si le levier de sélection ne peut pas quitter la position de stationnement (P).

Blocage de couple

Le blocage de couple se produit lorsque le poids du véhicule exerce trop de force sur le cliquet de stationnement de la boîte de vitesses. Ceci se produit en position de stationnement (P) en pente et lorsque le passage de la transmission en position de stationnement(P) n'est pas fait correctement et qu'il est dès lors difficile de sortir de la position de stationnement (P). Pour éviter le blocage de couple, serrer le frein de stationnement et passer en position de stationnement (P). Pour savoir comment le faire, se reporter à la rubrique « Passage en position de stationnement (P) » plus haut dans cette section.

Si un blocage de couple se produit, le véhicule devra être poussé vers l'avant par un autre véhicule pour soulager la pression sur le cliquet de stationnement, afin de vous permettre de sortir de la position de stationnement (P).

Quitter la position de stationnement

Ce véhicule est équipé d'un système de commande électronique de verrouillage du levier de vitesses. Le déverrouillage du levier de vitesses est conçu pour :

- Empêcher le retrait de la clé de contact si le levier de sélection n'est pas en position de stationnement (P) avec le bouton de déblocage du levier de sélection complètement relâché.
- Empêcher le déplacement du levier de sélection hors de la position de stationnement (P) à moins que le commutateur d'allumage soit en position ON/RUN (marche) et que la pédale de frein soit enfoncée.

Le déverrouillage du levier de sélection fonctionne en permanence excepté lorsque la batterie est déchargée ou que sa tension est faible (moins de 9 V).

Si la batterie du véhicule est déchargée ou faible, essayer de la recharger ou de démarrer le moteur à l'aide de câbles. Se reporter à. *Démarrage par batterie auxiliaire à la page 10-102*.

Pour sortir de la position de stationnement (P).

1. Appuyer sur la pédale de frein.
2. Tourner la clé à la position ON/RUN (marche).
3. Desserrer le frein de stationnement. Se reporter à *Frein de stationnement à la page 9-42*.
4. Presser le bouton du levier de sélection.
5. Déplacer le levier de sélection vers la position désirée.

S'il n'est toujours pas possible de quitter la position de stationnement (P) :

1. Relâcher complètement le bouton du levier de sélection.
2. Maintenir enfoncée la pédale de frein et presser de nouveau le bouton du levier de sélection.
3. Déplacer le levier de sélection vers la position désirée.

S'il n'est toujours pas possible de quitter la position de stationnement (P), voir l'information au sujet du déverrouillage manuel du levier de vitesses suivant.

Déverrouillage manuel du levier de vitesses

La boîte de vitesses est dotée d'un verrouillage de stationnement électrique appelé déverrouillage manuel du verrouillage du sélecteur. La clé doit être en position ON/RUN (marche) et la pédale de frein enfoncée pour que le levier de vitesses puisse quitter la position de stationnement (P). En cas de perte d'alimentation de la batterie, le levier de vitesses ne peut quitter la position de stationnement (P) sauf en cas de déverrouillage manuel du levier.

Pour accéder au déverrouillage manuel du verrouillage de sélecteur :

1. Serrer le frein de stationnement.

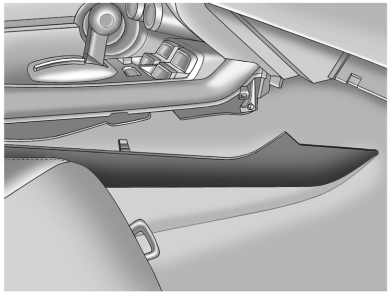

2. Écarter le garnissage de la console du côté passager, de la première moitié de la console pour exposer le mécanisme du levier de vitesses.

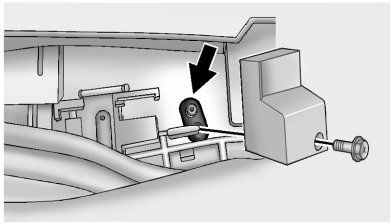

3. Enlever le dispositif de retenue et le couvercle de déverrouillage manuel.
4. Appuyer et maintenir le levier de déverrouillage manuel vers l'arrière du véhicule.
5. Appuyer sur le bouton de sélection et déplacer le levier de vitesses au point mort (N).
6. Relâcher le levier.
7. Lorsque le véhicule a bougé, aligner la plaque de couverture du déverrouillage manuel du sélecteur et poser la retenue de manière à ce que la boîte fonctionne correctement.
8. Replacer le panneau de garnissage de console à son emplacement d'origine, en alignant les fixations sur le panneau de garnissage avec les fentes de la console. Appuyer dans le garnissage jusqu'au déclic.

Le levier de vitesses se verrouille s'il est ramené en position de stationnement (P).

Stationnement en cas de boîte de vitesses manuelle

Si le véhicule est doté d'une boîte de vitesses manuelle, avant de quitter le véhicule, déplacer le levier de sélection en marche arrière (R) et serrer fermement le frein de stationnement. Une fois le levier en marche arrière (R) et la pédale d'embrayage enfoncée, tourner la clé de contact en position LOCK/OFF (verrouillage/arrêt), la retirer et relâcher la pédale d'embrayage.

En stationnement dans une pente ou lors de l'utilisation d'une remorque, se reporter à *Caractéristiques de conduite et conseils de remorquage à la page 9-64*.

Stationnement au-dessus de matières qui brûlent

⚠ Avertissement

Des matières inflammables sont susceptibles de toucher des pièces chaudes du système d'échappement situées sous le véhicule et de s'enflammer. Ne pas se garer sur des papiers, des feuilles, de l'herbe sèche ou d'autres matières inflammables.

Active Fuel Management[MD] (gestion active de carburant)

Les véhicules équipés d'un moteur V8 et d'une boîte automatique, à l'exception du modèle ZL1, sont dotés de l'Active Fuel Management[MD] (gestion active du carburant). Ce système permet au moteur de fonctionner avec la totalité ou la moitié de ses cylindres, en fonction des conditions de conduite.

Lorsque vous avez besoin de moins de puissance, par exemple, à vitesse de croisière constante, le véhicule utilisera la moitié de ses cylindres, permettant ainsi d'économiser du carburant. Si un surcroît de puissance est nécessaire, par exemple, en cas d'accélération après un arrêt, de dépassement ou d'entrée sur une autoroute, le système maintiendra le fonctionnement de tous les cylindres.

Gaz d'échappement

⚠ Avertissement

L'échappement du moteur contient du monoxyde de carbone (CO) qui est invisible et inodore. L'exposition au CO peut provoquer une perte de conscience et même la mort.

Les gaz d'échappement peuvent pénétrer le véhicule si :

- Le véhicule tourne au ralenti dans des zones mal ventilées (garages, tunnels, neige profonde qui peut bloquer la circulation de l'air sous la carrosserie ou dans les tuyaux arrière).
- L'échappement sent mauvais ou émet un bruit étrange ou différent.

(Suite)

Avertissement (Suite)

- Le système d'échappement fuit en raison de la corrosion ou d'un dégât.
- Le système d'échappement a été modifié, endommagé ou réparé de manière incorrecte.
- La carrosserie du véhicule présente des trous ou des ouvertures causés par des dommages ou des modifications après-vente qui ne sont pas complètement bouchés.

(Suite)

Avertissement (Suite)

Si vous détectez des émanations inhabituelles ou si vous suspectez que des gaz d'échappement pénètrent dans le véhicule :

- Ne conduire qu'avec toutes les glaces complètement abaissées.
- Faire réparer le véhicule immédiatement.

Ne jamais garer le véhicule moteur tournant dans un lieu clos tel qu'un garage ou un immeuble sans ventilation d'air frais.

Faire fonctionner le véhicule pendant qu'il est en position de stationnement

Il est préférable de ne pas stationner le véhicule en laissant le moteur en marche.

Si vous quittez le véhicule et laissez le moteur en marche, vous devez suivre les bonnes étapes pour vous assurer que le véhicule ne se déplacera pas. Se reporter à *Sélection de la position de stationnement (P). à la page 9-25* et *Échappement du moteur à la page 9-29*. Si le véhicule est équipé d'une boîte de vitesses manuelle, se reporter à *Stationnement (boîte de vitesses manuelle) à la page 9-28*.

En cas de stationnement en pente et de traction d'une remorque, se reporter à *Caractéristiques de conduite et conseils de remorquage à la page 9-64*.

Boîte de vitesses automatique

Le centralisateur informatique de bord (CIB) affiche le rapport actuellement sélectionné dans le coin inférieur droit. Lorsque le mode Sport est activé, un S est affiché. Lorsque le mode Manuel ou le mode Sélection électronique de gamme (ERS) est activé, un M et le rapport actuel sélectionné (sélection de rapport par impulsion) ou le rapport maximum autorisé (mode ERS) sont affichés à côté du M.

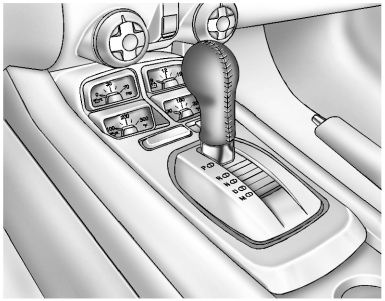

Position de stationnement (P): Cette position bloque les roues arrière. C'est la meilleure position de démarrage du moteur car le véhicule ne peut pas facilement se déplacer.

⚠ Avertissement

Il peut être dangereux de quitter le véhicule si le levier de sélection n'est pas complètement en position de stationnement (P)

(Suite)

Avertissement (Suite)

avec le frein de stationnement fermement serré. Le véhicule peut rouler.

Ne pas quitter le véhicule lorsque le moteur est en marche. Si vous laissez le moteur tourner, le véhicule pourrait se déplacer soudainement et vous blesser ou blesser d'autres personnes. Pour vous assurer que le véhicule ne bougera pas, même lorsque vous vous trouvez sur un terrain relativement plat, toujours serrer le frein de stationnement et placer le levier de vitesses en position de stationnement (P). Se reporter à *Sélection de la position de stationnement (P). à la page 9-25* et *Caractéristiques de conduite et conseils de remorquage à la page 9-64*.

S'assurer que le levier de vitesses est parfaitement en position de stationnement (P) avant de démarrer le moteur. Le véhicule est équipé d'un système de verrouillage du levier de vitesses de la boîte automatique. Appliquer complètement les freins de service pour pouvoir sortir de la position de stationnement (P) lorsque la clé de contact est à la position ON/RUN (marche). Si vous ne pouvez pas sortir de la position de stationnement (P), diminuer la pression sur le levier de vitesses, le pousser complètement à la position de stationnement (P) en maintenant les freins appliqués. Ensuite, enfoncer le bouton du levier de vitesses et déplacer le levier à une autre position. Se reporter à *Sortie de la position de stationnement à la page 9-27*.

Marche arrière (R): Utiliser cette position pour reculer.

⚠ Attention

Le passage en position R (marche arrière) lorsque le véhicule se déplace en marche avant peut endommager la boîte de vitesses. Les réparations ne seront pas couvertes par la garantie du véhicule. Passer en position R (marche arrière) uniquement après l'arrêt du véhicule.

Pour déplacer le véhicule d'avant en arrière lorsqu'il est embourbé dans la neige, la glace ou le sable sans endommager la boîte de vitesse, se reporter à *Si le véhicule est coincé. à la page 9-13*.

N (point mort): Dans cette position, le moteur n'est pas connecté aux roues. Pour redémarrer le moteur lorsque le véhicule est déjà en mouvement, utiliser uniquement la position de point mort (N). Utiliser également la position de point mort (N) lorsque le véhicule est remorqué.

⚠ Avertissement

Passer en vitesse lorsque le moteur tourne à un régime élevé est dangereux. Si le pied ne presse pas fermement la pédale de frein, le véhicule peut se déplacer très rapidement. Il peut en résulter une perte de contrôle et le véhicule peut heurter des personnes ou des objets. Ne pas passer en vitesse lorsque le moteur tourne à haut régime.

⚠ Attention

Quitter la position de stationnement (P) ou point mort (N) alors que le moteur tourne à une vitesse élevée peut

(Suite)

Attention (Suite)

endommager la boîte de vitesses. Les réparations ne seraient pas couvertes par la garantie du véhicule. S'assurer que le moteur ne tourne pas à vitesse élevée lorsque vous changez de rapport.

Marche avant (D): Cette position est destinée à la conduite normale. Elle permet les meilleures économies de carburant. Lorsque la ZL1 est en marche avant (D), le premier changement de rapport après le démarrage se déroulera à partir de la première (1). Les démarrages s'effectueront en deuxième (2).

Si davantage de puissance est nécessaire pour dépasser, et si le véhicule est :

- Si vous roulez à moins de 56 km/h (35 milles/h), enfoncer l'accélérateur jusqu'à mi-course environ.
- Si vous roulez à environ 56 km/h (35 mi/h) ou plus, enfoncer complètement l'accélérateur.

Frein moteur (moteurs V6 et V8 sauf ZL1)

Dans de fortes pentes avec levier de vitesses en marche avant (D) ou en mode manuel (M) où des freinages fréquents sont nécessaires, la boîte de vitesses rétrograde d'un rapport pour maintenir la vitesse du véhicule et réduire l'usure des freins. Si le conducteur continue à presser la pédale de frein, la boîte rétrograde jusqu'en troisième (3).

Si la pédale de frein est relâchée pendant un moment, le rapport supérieur est sélectionné. Après la descente, si la pédale d'accélérateur est enfoncée, le rapport supérieur adéquat est sélectionné.

⚠ Attention

Si le véhicule accélère lentement ou ne change pas de rapport, la boîte de vitesses peut être endommagée. Faire réparer immédiatement le véhicule.

Mode manuel (M): Cette position permet au conducteur de sélectionner les rapports adaptés aux conditions de conduite actuelles.

Lorsque le levier de vitesses est en mode manuel (M), les véhicules à code d'essieu GW8 passent en mode ERS. Voir *Mode manuel à la page 9-35*.

Lorsque le levier de vitesses est en mode manuel (M) et sans utilisation des commandes de sélection de rapport par impulsion du volant, les véhicules dotés d'un essieu autre que le GW8 seront en mode Sport. Le mode Sport fournit des changements de rapport plus

fermes et plus rapides. La boîte de vitesses change automatiquement de rapport jusqu'à ce que les commandes de sélection de rapport par impulsion soient utilisées. La sélection de rapport par impulsion active la sélection manuelle des rapports par le conducteur. Voir *Mode manuel à la page 9-35*.

Modèles V6 sans essieu GW8, modèles V8 sauf ZL1

En mode Sport, si la sélection de rapport par impulsion n'a pas été activée, la boîte de vitesses détermine si le véhicule est conduit de manière sportive. La boîte de vitesses peut rester plus longtemps dans un rapport qu'en mode de conduite normal, en fonction des entrées d'accélérateur et de l'accélération latérale du véhicule. S'il se produit une réduction rapide de l'accélération à partir d'une forte accélération, la boîte de vitesses maintiendra le rapport actuel jusqu'à proximité de la zone rouge de régime moteur. Lors d'un freinage, la boîte de vitesses rétrogradera automatiquement au rapport inférieur suivant, en maintenant le régime moteur à plus de 3 000 tr/min environ. Si le véhicule roule ensuite pendant une courte période à vitesse constante et sans être soumis à de fortes charges en virage, la boîte de vitesses passera un par un les rapports supérieurs jusqu'à la sixième (6). Après être passée en sixième (6) ou lors d'un arrêt complet, la boîte de vitesses reviendra au changements de rapports normaux du mode Sport.

ZL1

En mode Sport, si la sélection de rapport par impulsion n'a pas été activée, la boîte de vitesses détermine si le véhicule est conduit de manière sportive, en ligne droite ou en virage. La boîte de vitesses peut rester plus longtemps dans un rapport qu'en mode de conduite normal, en fonction des entrées d'accélérateur et de l'accélération latérale du véhicule. S'il se produit une réduction rapide de l'accélération à partir d'une forte accélération, la boîte de vitesses maintiendra le rapport actuel jusqu'à 4 600 tr/min environ. Lors d'un freinage, la boîte de vitesses rétrogradera automatiquement au rapport inférieur suivant, en maintenant le régime moteur à moins de 3 000 tr/min environ. Si le véhicule roule ensuite pendant une courte période à vitesse constante et sans être soumis à de fortes charges en virage, la boîte de vitesses passera un par un les rapports supérieurs jusqu'à la sixième (6). Après être passée en sixième (6) ou lors d'un arrêt complet, la boîte de vitesses reviendra au changements de rapports normaux du mode Sport.

Si le véhicule détecte un virage agressif, même sans une forte application de l'accélérateur, la boîte de vitesses rétrogradera et maintiendra un rapport inférieur à proximité de la zone rouge de régime moteur, afin de contribuer au

maintien de l'équilibre du véhicule et d'améliorer la vitesse de sortie en virage.

Mode manuel

Mode de sélection de gamme électronique (ERS)

Les véhicules équipés d'un essieu de code GW8 sont dotés d'un mode ERS. Le mode ERS permet de sélectionner la limite de rapport supérieure de la boîte de vitesses avec une sélection de rapports entièrement automatique. Ceci permet de contrôler la vitesse du véhicule en descente ou en cas de traction d'une remorque. Le véhicule est doté d'un indicateur de rapport électronique intégré au tableau de bord. En cas d'utilisation du mode ERS, un numéro s'affiche à côté du M pour indiquer le rapport maximum actuellement autorisé. Les véhicules dotés de ce dispositif sont dotés d'indicateurs sur le volant. Les commandes se trouvent à l'arrière du volant.

Mode d'emploi :

1. Déplacer le levier de vitesse en position M (mode manuel).
2. Presser les palettes plus/moins situés au dos du volant pour augmenter ou diminuer la gamme de rapports disponible.

Lorsque l'on passe de marche avant (D) en mode manuel (M), la boîte de vitesses passe à une gamme de rapports inférieure. Le rapport le plus élevé disponible pour cette gamme est affiché à côté du M au CIB. Le numéro affiché au CIB est le rapport le plus élevé dans lequel la boîte de vitesses est autorisée à fonctionner. Ceci signifie que tous les rapports inférieurs à ce numéro sont disponibles. Par exemple, lorsque la quatrième (4) est affichée à côté de M, le véhicule utilisera automatiquement les rapports allant de la première (1) à la quatrième (4). La boîte de vitesses ne passera pas en cinquième (5) tant que la palette + (plus) n'est pas utilisé ou que l'on repasse en marche avant (D).

En mode manuel (M), la boîte de vitesses empêche un rétrogradage si le régime du moteur est trop élevé. Le CIB indiquera toujours la gamme inférieure sélectionnée, mais la boîte de vitesses n'entamera pas le rétrogradage tant que le véhicule n'a pas atteint le régime minimum requis.

Embrayage par poussoir

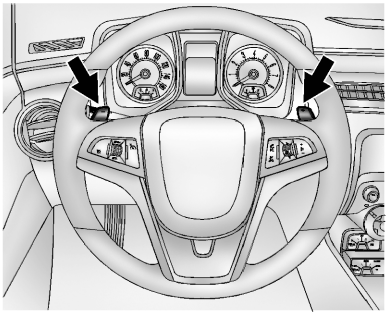

Les véhicules équipés d'un autre essieu que le GW8 sont dotés d'un mode de sélection de rapport par impulsion. La sélection par impulsion permet au conducteur de commander manuellement la boîte automatique. Pour l'utiliser, le levier sélecteur doit être en mode manuel (M). Les véhicules équipés de cette fonction comportent des indicateurs sur le volant. Les commandes se trouvent à l'arrière du volant. Donner une impulsion sur la commande gauche pour rétrograder et sur la commande droite pour passer au rapport supérieur. L'écran du CIB indique dans quel rapport se trouve le véhicule.

En mode manuel (M), la boîte de vitesses empêche une rétrogradation si le régime du moteur est trop élevé. Si la palette - (moins) de rétrogradation par impulsion est maintenu lorsque le véhicule ralentit, le M du CIB clignote et la rétrogradation est autorisée lorsque la vitesse du véhicule est suffisamment basse. Continuer à maintenir la palette - (moins) n'entraîne pas une nouvelle rétrogradation de la boîte de vitesses. Chaque rétrogradation doit être demandée séparément en relâchant la palette - (moins) et en la pressant à nouveau.

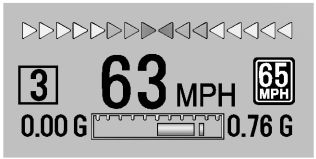

Unités anglaises

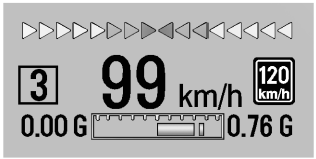

Unité métrique

Les véhicules équipés d'un affichage tête haute (HUD) peuvent également être dotés de témoins de changement de rapport placés au sommet de l'affichage. Lorsque l'on approche d'un point de changement de rapport, les rangs de témoins grandissent en se rapprochant l'un de l'autre. Le changement de rapport doit s'effectuer avant que les rangs de témoins ne se rejoignent au milieu de l'affichage. Si les témoins commencent à clignoter, le

point de changement de rapport est dépassé. Changer immédiatement de rapport.

Voir les rubriques *Centralisateur informatique de bord (CIB) à la page 5-27* et *Affichage tête haute (HUD) à la page 5-31*.

En mode de sélection de rapport par impulsion, le conducteur peut quitter ce mode en maintenant la commande du côté droit (passage rapport supérieur) pendant deux secondes. La boîte de vitesses repasse en mode de changement de rapport automatique.

Le conducteur peut choisir de passer brièvement en mode de sélection de rapport par impulsion lorsqu'il est en marche avant (D). Donner une impulsion sur la commande de passage au rapport supérieur ou inférieur place la transmission en mode de sélection de rapport par impulsion. Le conducteur peut alors quitter le mode de sélection de rapport par impulsion en maintenant la commande de passage au rapport supérieur pendant deux secondes. Le système retournera au changement de rapport automatique après 10 secondes de croisière à vitesse constante ou lorsque le véhicule s'arrête.

Le conducteur peut utiliser ceci pour une conduite sportive ou en montagne, pour rester plus longtemps dans un rapport ou pour rétrograder afin d'obtenir plus de puissance ou de frein moteur. Seuls les rapports adaptés à la vitesse du véhicule et au régime moteur sont disponibles. La boîte ne passe pas automatiquement au rapport supérieur si le régime du moteur est trop élevé. Si ce passage est empêché pour une quelconque raison, le message SHIFT DENIED (changement de rapport refusé) s'affiche au CIB pour signaler que le passage n'a pas eu lieu. En mode de sélection de rapport par impulsion, le rétrogradage automatique en cas de forte accélération n'a pas lieu.

En roulant en roue libre jusqu'à l'arrêt en mode de sélection de rapport par impulsion, la boîte de vitesses associée au moteur V6 rétrograde automatiquement jusqu'en première (1) et la boîte du moteur V8 rétrograde automatiquement jusqu'en deuxième (2). Un démarrage en première (1) peut être sélectionné à l'aide des commandes de sélection de rapport par impulsion sur les modèles V8. En accélérant depuis l'arrêt, la boîte maintient ce rapport jusqu'à ce que le conducteur sélectionne manuellement un rapport supérieur au moyen des commandes de sélection de rapport par impulsion.

En cas d'accélération depuis l'arrêt sur une route enneigée ou verglacée, on peut vouloir passer en deuxième (2). Un rapport de vitesse plus élevée permet d'avoir plus d'adhérence sur les surfaces glissantes. Les véhicules ZL1 peuvent également passer en troisième (3).

Boîte de vitesses manuelle

Grille de sélection (moteurs V8)

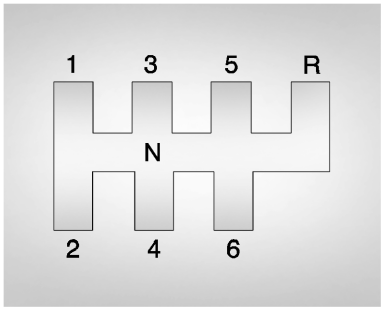

Grille de sélection (moteurs V6)

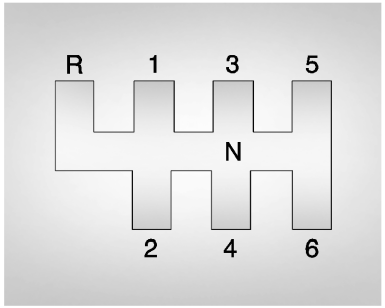

Voici les grilles de changement de vitesse des boîtes manuelles à 6 vitesses.

Voici comment utiliser la boîte de vitesses :

Première (1): Appuyer sur la pédale d'embrayage et passer en première (1). Ensuite, laisser remonter lentement la pédale d'embrayage tout en appuyant sur l'accélérateur.

Vous pouvez passer en première (1) si vous roulez à une vitesse inférieure à 64 km/h (40 mi/h).
Si vous êtes complètement arrêté et que vous éprouvez de la difficulté à passer en première (1), placer le levier de vitesses au point mort (N) et lâcher la pédale d'embrayage. Enfoncer de nouveau la pédale d'embrayage. Passer ensuite en première (1).

Deuxième (2): Appuyer sur la pédale d'embrayage tout en relâchant l'accélérateur et passer en deuxième (2). Ensuite, laisser remonter lentement la pédale d'embrayage tout en appuyant sur l'accélérateur.

Troisième (3ème), quatrième (4ème), cinquième (5ème) et sixième (6ème): Passer en troisième (3), en quatrième (4), en cinquième (5) et en sixième (6) de la même façon que pour la deuxième (2). Laisser remonter lentement la pédale d'embrayage tout en appuyant sur l'accélérateur.

Pour arrêter, relâcher l'accélérateur et appuyer sur la pédale de frein. Juste avant que le véhicule ne s'arrête, appuyer sur la pédale d'embrayage ainsi que sur la pédale de frein et passer à la position de point mort (N).

Point mort (N): Utiliser cette position pour faire démarrer le moteur ou le faire tourner au ralenti. Le levier de sélection est au point mort (N) lorsqu'il se trouve au centre de la grille de sélection, dans aucun rapport.

Marche arrière (R): Pour reculer, enfoncer la pédale d'embrayage et passer en marche arrière (R). En cas de moteur V8 appuyer pour déplacer le levier au-delà de la cinquième (5) et de la sixième (6) jusqu'à la marche arrière (R). Laisser remonter lentement la pédale d'embrayage tout en appuyant progressivement sur l'accélérateur.

Message de passage de première (1) en quatrième (4) (V8 uniquement)

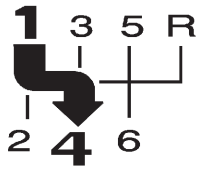

Centralisateur informatique de bord

Lorsque ce témoin s'allume, on ne peut passer que de la première (1) à la quatrième (4), plutôt que de la première (1) à la deuxième (2). Le message s'affiche au centralisateur informatique de bord.

Vous devez effectuer le passage en quatrième (4) pour désactiver cette fonction. Ceci vous permet d'obtenir la meilleure économie de carburant possible.

Après avoir passé en quatrième (4), vous pouvez rétrograder à une vitesse inférieure si vous le désirez.

⚠ Attention

Forcer le levier sélecteur à une position autre que la quatrième (4), quand le message 1 - 4 SHIFT (passer de la première à la quatrième) s'allume peut endommager la boîte de vitesses. Passer uniquement de la première (1) à la quatrième (4) quand le message s'allume.

Ce message s'allumera lorsque :

- La température de liquide de refroidissement est supérieure à 76°C (169°F).
- Le véhicule accélère depuis l'arrêt et atteint 24 à 31 km/h (15 à 19 mph).
- L'admission des gaz est inférieure ou égale à 21 pour cent.

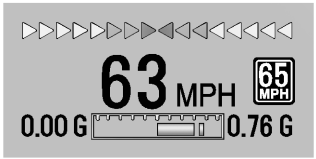

Unités anglaises

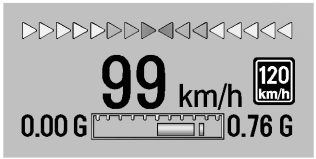

Unité métrique

Les véhicules équipés d'un affichage tête haute (HUD) peuvent également être dotés de témoins de changement de rapport placés au sommet de l'affichage. Lorsque l'on approche d'un point de changement de rapport, les rangs de témoins grandissent en se rapprochant l'un de l'autre. Le changement de rapport doit s'effectuer avant que les rangs de témoins ne se rejoignent au milieu de l'affichage. Si les témoins commencent à clignoter, le point de changement de rapport est dépassé. Changer immédiatement de rapport.

Voir les rubriques *Centralisateur informatique de bord (CIB) à la page 5-27* et *Affichage tête haute (HUD) à la page 5-31*.

Freins

Système de freinage antiblocage (ABS)

Ce véhicule est équipé de l'ABS. Ce système de freinage antiblocage est un système perfectionné de freinage électronique contribuant à éviter un dérapage à la suite d'un freinage.

Lorsque le véhicule commence à rouler, l'ABS se vérifie lui-même. Un bruit de moteur ou un déclic momentané peut se faire entendre pendant cette vérification et on peut même constater un léger mouvement de la pédale de frein. Ceci est normal.



En cas de défaillance de l'ABS, ce témoin restera allumé. Se reporter à *Témoin du système de freinage antiblocage (ABS) à la page 5-22*.

En roulant en sécurité sur une chaussée humide, s'il devient nécessaire de freiner brusquement et de continuer à freiner pour éviter un obstacle imprévu, un ordinateur détecte que les roues tournent moins vite. Si une roue est sur le point d'arrêter de tourner, l'ordinateur actionne séparément les freins de chaque roue.

L'ABS peut modifier la pression des freins sur chaque roue, selon les besoins, plus vite que ne pourrait le faire le conducteur. Ceci peut permettre de contourner un obstacle tout en freinant fort.

Lors d'un freinage, l'ordinateur continue à recevoir des mises à jour sur la vitesse des roues et contrôle la pression de freinage en fonction de ces données.

Se rappeler que l'ABS ne modifie pas le temps nécessaire à la pose du pied sur la pédale de frein et ne diminue pas toujours la distance d'arrêt. Si vous suivez de trop près le véhicule devant vous, vous n'aurez pas le temps de freiner si ce véhicule ralentit ou s'arrête soudainement. La distance séparant votre véhicule des autres doit être suffisante pour vous permettre de vous arrêter, même si votre véhicule est équipé d'un ABS.

Utilisation de l'ABS

Ne pas pomper les freins. Tenir la pédale de frein solidement enfoncée et laisser le dispositif d'antiblocage travailler. Il est normal d'entendre fonctionner la pompe ou le moteur du système de freinage antiblocage et de ressentir une pulsation de la pédale de freinage.

Freinage d'urgence

L'ABS vous permet de braquer les roues et freiner en même temps. Dans de nombreuses situations

d'urgence, le fait de pouvoir diriger le véhicule sera plus utile que le meilleur des freinages.

Frein de stationnement

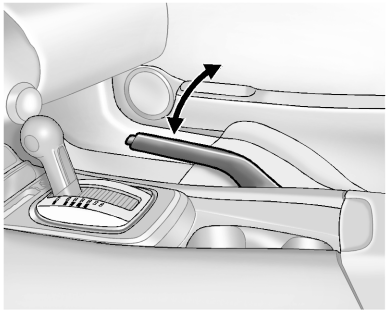

Pour appliquer le frein de stationnement, lever son levier. Il est superflu d'appuyer sur le bouton de relâchement en serrant le frein. Si la clé de contact est en position de marche (ON/RUN), le témoin de frein s'allume. Voir *Témoin du système de freinage à la page 5-21*.

Pour desserrer le frein de stationnement :

1. Maintenir la pédale de frein enfoncée.
2. Tirer la poignée du frein de stationnement vers le haut jusqu'à pouvoir presser le bouton de déverrouillage.
3. Maintenir le bouton de déverrouillage enfoncé en abaissant complètement la poignée du frein de stationnement.

⚠ Attention

Conduire alors que le frein de stationnement est serré peut causer la surchauffe du système de freinage et de l'usure prématurée ou des dommages aux pièces du système. S'assurer que le frein de stationnement est complètement desserré et que le témoin du frein est éteint avant de conduire.

Conduire avec le frein de stationnement serré déclenche un signal sonore et le message Desserrer frein de stationnement s'affiche au CIB. Le message restera affiché jusqu'à ce que :

- Le frein de stationnement est desserré.
- Le véhicule s'arrête.

Si le véhicule sert à tracter une remorque et est stationné dans une côte, se reporter à la rubrique *Caractéristiques de conduite et conseils de remorquage à la page 9-64*.

Aide au freinage

Ce véhicule est doté d'un système d'assistance au freinage conçu pour aider le conducteur lors d'un arrêt ou d'un ralentissement du véhicule en cas d'urgence. Ce système utilise le module de commande hydraulique des freins du système de stabilité pour compléter le système d'assistance des freins lorsque le conducteur a enfoncé

rapidement et avec force la pédale de frein afin de ralentir ou arrêter rapidement le véhicule. Le module de commande hydraulique des freins du système de stabilité augmente la pression des quatre freins du véhicule jusqu'à ce que l'ABS soit activé. De légères trépidations de la pédale de frein sont normales et le conducteur doit continuer à appuyer sur la pédale lorsque les conditions l'exigent. Le système d'assistance au freinage se désengage automatiquement lorsque la pédale de frein est relâchée ou que la pression sur la pédale de frein diminue rapidement.

Aide au démarrage en côte (HSA)

HSA est une fonction automatique activée lorsque le véhicule est arrêté en côte. Cette fonction est conçue pour empêcher le roulement du véhicule vers l'avant ou l'arrière au départ du véhicule. Pendant la transition entre le relâchement de la pédale de frein et l'accélération pour se déplacer en côte, la fonction HSA maintient la pression de frein pour éviter le déplacement du véhicule. La fonction HSA n'est pas activée si le véhicule est en prise et en pente ou si le véhicule est en côte avec la marche arrière R (sélectionnée)

Systèmes de suspension variable

Antipatinage/Contrôle de la stabilité électronique

Fonctionnement du système

Le véhicule est équipé d'un système antipatinage (TCS) et StabiliTrak^{MD}, un système de contrôle électronique de la stabilité. Ces systèmes contribuent à limiter le patinage des roues et aident le conducteur à garder le contrôle, spécialement sur des routes glissantes.

La fonction TCS s'active en cas de détection du patinage ou d'un début de perte d'adhérence de l'une des roues motrices. Lorsque ceci arrive, la fonction TCS applique les freins aux roues qui patinent et réduit la puissance du moteur pour limiter le patinage.

StabiliTrak est activé lorsque le véhicule détecte une différence entre la trajectoire prévue et la direction que le véhicule est en train de prendre. StabiliTrak applique de manière sélective une pression de freinage sur l'un des freins de roue du véhicule pour aider le conducteur à diriger le véhicule dans la direction voulue.

Si le régulateur automatique de vitesse est utilisé et si l'antipatinage ou la fonction StabiliTrak commence à limiter le patinage, le régulateur de vitesse automatique est désengagé. Le régulateur de vitesse automatique peut être remis en fonction lorsque l'état de la chaussée le permet.

Les deux systèmes sont mis en fonction automatiquement lorsque le véhicule démarre et commence à rouler. Les systèmes peuvent s'entendre ou se percevoir pendant le fonctionnement ou pendant les vérifications de diagnostic. Ceci est normal et ne signifie pas l'existence d'un problème du véhicule.

Il est recommandé de laisser les deux systèmes en fonction pendant les trajets normaux, mais il peut s'avérer nécessaire de désactiver la fonction TCS si le véhicule est embourbé dans le sable, la boue, la glace ou la neige. Se reporter à *Si le véhicule est coincé. à la page 9-13* et à la description de la désactivation et de l'activation de système, plus loin dans ce chapitre.



La lampe indicatrice des deux systèmes se trouve dans le groupe d'instruments. Cette lampe :

- clignote lorsque la fonction TCS limite le patinage des roues,
- clignote lorsque la fonction StabiliTrak est activée,
- s'allume et reste allumé lorsqu'un système ne fonctionne pas.

Si un système ne s'allume pas ou n'est pas activé, un message s'affiche au centralisateur informatique de bord (CIB) et s'allume et reste allumé pour signaler que le système est désactivé et n'aide pas le conducteur à maintenir le contrôle. Le véhicule peut rouler mais la conduite doit être adaptée en conséquence.

Si s'allume et reste allumé :

1. Arrêter le véhicule.
2. Couper le moteur et attendre 15 secondes.
3. Démarrer le moteur.

Conduire le véhicule. Si s'allume et reste allumé, le véhicule peut exiger davantage de temps pour diagnostiquer le problème. Si la situation persiste, consulter votre concessionnaire.

Désactivation et activation du système



Le bouton TCS et StabiliTrak se trouve sur la console centrale devant le levier de changement de rapport.

⚠ Attention

Ne pas freiner ou accélérer fortement à plusieurs reprises quand le TCS est hors fonction. La transmission du véhicule peut être endommagée.

Pour désactiver uniquement le TCS, appuyer sur le bouton OFF et le relâcher. Le témoin de désactivation de traction s'affiche dans le groupe d'instruments.

Pour réactiver le TCS, appuyer sur le bouton OFF et le relâcher. Le témoin de désactivation d'antipatinage affiché dans le groupe d'instruments s'éteint.

Si le TCS limite le patinage des roues pendant que le bouton OFF est pressé, le système n'est pas mis hors fonction avant l'arrêt du patinage des roues.

Pour désactiver le TCS et le StabiliTrak, appuyer sur le bouton OFF et le maintenir enfoncé jusqu'à ce que le témoin de désactivation d'antipatinage et le témoin d'arrêt (OFF) OFF du StabiliTrak s'allument et restent allumés dans le groupe d'instruments.

Pour réactiver le TCS et le StabiliTrak, appuyer sur le bouton OFF et le relâcher. Le témoin de désactivation de traction et le témoin OFF(désactivation) du StabiliTrak OFF dans le groupe d'instruments s'éteignent.

L'ajout d'accessoires peut avoir un impact négatif sur le rendement du véhicule. Se reporter à *Accessoires et modifications à la page 10-3*.

Contrôle de la résistance du moteur (EDC)

L'EDC améliore la stabilité du véhicule en détectant la différence de vitesse entre les roues avant tournant librement et les roues motrices arrière, qui survient souvent quand le conducteur lève le pied de l'accélérateur sur des sols glissants (neige, verglas, etc.). À ce moment, l'EDC envoie plus de couple aux roues arrière pour que les quatre roues patinent à des vitesses similaires, et rendre ainsi le véhicule plus stable.

Mode de conduite sportive

Le mode de conduite sportive, la gestion de traction de performance (PTM) et la commande de lancement sont des systèmes

conçus pour augmenter les performances en accélération et/ou en virage. Ceci s'obtient en régulant et en optimisant le moteur, les freins et la suspension. Ces modes sont destinés à la conduite en circuit fermé et ne sont pas conçus pour être utilisés sur la voie publique. Il n'existera aucune compensation à l'inexpérience ou au manque de familiarité du conducteur avec le circuit. Les conducteurs qui préfèrent permettre au système d'avoir plus de contrôle sur le moteur, les freins et la suspension sont invités à activer les systèmes TCS et StabiliTrak.

⚠ Attention

La tentative de changement de rapport pendant que les roues motrices patinent sans adhérence peut endommager la boîte de vitesses. Les dégâts causés par une utilisation erronée du

(Suite)

Attention (Suite)

véhicule ne sont pas couverts par la garantie sur le véhicule. Ne pas tenter de changement de rapport pendant que les roues motrices ne présentent pas d'adhérence.

Mode de conduite en compétition (SS et ZL1 décapotable uniquement)

Le mode de conduite sportive exploite pleinement la puissance du moteur alors que le système StabiliTrak permet de conserver le contrôle de la direction du véhicule par une application sélective des freins. Dans ce mode, la fonction TCS est hors fonction et le contrôle de lancement est disponible. Régler votre style de conduite en tenant compte de la puissance du moteur disponible. Se reporter à « Commande de lancement », (V8 avec boîte de vitesses manuelle uniquement) plus loin dans cette section.





Ces témoins sont allumés lorsque le véhicule est en mode de conduite sportive.

Ce mode de gestion optionnel peut être sélectionné en appuyant deux fois rapidement sur le bouton TCS/StabiliTrak de la console. Le message approprié s'affiche au centralisateur informatique de bord (CIB). Se reporter à *Messages du système de commande de suspension à la page 5-43*.

Lorsque le bouton TCS/StabiliTrak est à nouveau pressé, les systèmes TCS et StabiliTrak sont activés. Le message approprié s'affiche brièvement au CIB.

Gestion de traction de performance (PTM) (ZL1 coupé uniquement)

La PTM intègre les systèmes TCS, StabiliTrak et de commande sélective de suspension pour améliorer les performances en virage. La puissance de moteur disponible est basée sur le mode sélectionné, l'état de la piste, l'habileté du conducteur et le rayon de chaque virage.





Ces témoins sont allumés lorsque le véhicule est en mode PTM.

Ce mode de gestion optionnel peut être sélectionné en appuyant deux fois rapidement sur le bouton TCS/StabiliTrak de la console. Le message approprié s'affiche au CIB. Se reporter à *Messages du système de commande de suspension à la page 5-43*.

Pour expérimenter les bénéfices en termes de performances qu'apporte ce système, après être entré dans un virage et au point où le conducteur commencerait normalement à accélérer, la pédale d'accélérateur peut être enfoncée complètement. Le système PTM modifie alors le niveau de puissance du moteur pour une sortie souple et cohérente du virage.

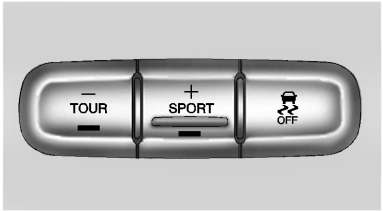

Pour sélectionner un mode en PTM, presser le bouton Commande sélective de suspension/PTM −TOUR ou +SPORT de la console centrale.

Le système PTM comporte cinq modes. On sélectionne ces modes en pressant le bouton Commande de suspension sélective/PTM −TOUR ou +SPORT de la console centrale. Faire défiler les modes 1 à 5 en pressant le bouton −TOUR ou +SPORT.

On trouvera ci-dessous la description de l'affichage du CIB et l'utilisation recommandée de chaque mode.

ADHÉRENCE DE PERFORMANCE 1 – GESTION D'HUMIDITÉ / ACTIVE SUR LE MODE DE SUSPENSION DE TOURISME (ZL1 uniquement)

- Destiné aux conducteurs de tous niveaux.
- Temps humide uniquement — non destiné à l'utilisation sous l'averse ou dans l'eau stagnante.
- Le StabiliTrak est activé et la puissance du moteur est réduite en fonction des circonstances.

ADHÉRENCE DE PERFORMANCE 2 – GESTION DE SÈCHERESSE / ACTIVE SUR MODE DE SUSPENSION DE TOURISME (ZL1 UNIQUEMENT)

- Pour utilisation par des conducteurs moins expérimentés ou pendant l'étude d'un nouveau circuit.
- Temps sec uniquement.
- Le StabiliTrak est activé et la puissance du moteur est légèrement réduite en fonction des circonstances.

ADHÉRENCE DE PERFORMANCE 3 – GESTION DE SPORT 1 ACTIVE SUR MODE DE SUSPENSION DE SPORT (ZL1 UNIQUEMENT)

- À utiliser par les conducteurs familiers avec le circuit.
- Exige davantage des capacités que le mode 2.
- Temps sec uniquement.
- Le StabiliTrak est activé et davantage la puissance moteur est disponible qu'en mode 2.

ADHÉRENCE DE PERFORMANCE 4 – GESTION DE SPORT 2 ACTIVE HORS DU MODE DE SUSPENSION DE SPORT (ZL1 UNIQUEMENT)

- À utiliser par les conducteurs familiers avec le circuit.
- Exige davantage de capacité de conduite que les modes 2 ou 3.
- Temps sec uniquement.
- Le StabiliTrak est désactivé et la puissance moteur disponible est identique à celle du mode 3.

ADHÉRENCE DE PERFORMANCE 5 – GESTION DE COURSE ACTIVE HORS DU MODE DE SUSPENSION DE PISTE (ZL1 UNIQUEMENT)

- À utiliser par les conducteurs familiers avec le circuit.
- Exige davantage des capacités que les autres modes.
- Temps sec uniquement.

- Le StabiliTrak est désactivé et la puissance du moteur est disponible pour une vitesse maximale en virage.

Utiliser le mode 5 pour les performances les plus consistantes au cours de démarrages brutaux.

Lorsque le bouton TCS/StabiliTrak est à nouveau pressé, le véhicule quitte le mode PTM et le TCS et le StabiliTrak sont activés.

Commande de lancement (V8 avec boîtes manuelles uniquement)

Une fonction de commande de lancement est disponible en mode de conduite sportive ou en PTM sur les véhicules avec boîte de vitesses manuelle pour permettre au conducteur d'atteindre des hauts niveaux d'accélération en ligne droite. La commande de lancement est une forme de traction asservie qui gère le patinage des roues au lancement du véhicule. Cette fonction est destinée aux courses en circuit fermé où des temps records sont désirés.

Le contrôle de lancement est disponible uniquement lorsque les critères suivants sont réunis :

- Le mode de conduite sportive est sélectionné ou l'un des modes de la PTM est sélectionné.
- Le véhicule est arrêté.
- Le volant est tourné en position de ligne droite.
- L'embrayage est pressé et le 1er (premier) rapport est sélectionné.
- La pédale d'accélérateur est rapidement enfoncée à pleins gaz.

La fonction de commande de lancement limite initialement le régime du moteur lorsque le conducteur enfonce rapidement la pédale d'accélérateur à pleins gaz. Un débrayage souple et rapide en maintenant la pédale d'accélérateur complètement enfoncée gère le patinage des roues. Les changements de rapport complets sont décrits sous *Boîte de vitesses manuelle à la page 9-38*.

Après le lancement du véhicule, le système continue en mode de conduite sportive ou en PTM.

Le mode de conduite sportive, la PTM et la commande de lancement sont des systèmes conçus pour être utilisés sur circuit fermé et ne sont pas destinés à l'utilisation sur la voie publique. Les systèmes ne sont pas destinés à compenser le manque d'expérience ou de familiarité du conducteur avec le circuit.

ZL1 coupé uniquement

Utiliser le mode 5 pour les performances les plus consistantes au cours de démarrages brutaux.

Essieu arrière à glissement limité

Les véhicules équipés d'un essieu arrière à glissement limité offrent une meilleure adhérence sur la neige, la boue, le verglas, le sable et le gravier. Lorsque la traction est réduite, cette fonction permet à la roue motrice qui présente le plus de traction de déplacer le véhicule. L'essieu arrière à glissement limité procure en outre au conducteur davantage de contrôle dans les virages serrés et lors des manoeuvres telles qu'un changement de voie.

Suspension à géométrie variable

ZL1 uniquement

Le véhicule est équipé d'un système de suspension connu sous le nom de suspension sélective magnétique. Le système procure les avantages suivants sur la performance :

- Réduction de la rudesse de suspension sur les aspérités de la route
- Isolation améliorée par rapport à la route
- Stabilité améliorée à haute vitesse
- Réponse améliorée sur les plans conduite et tenue de route
- Meilleur contrôle du véhicule

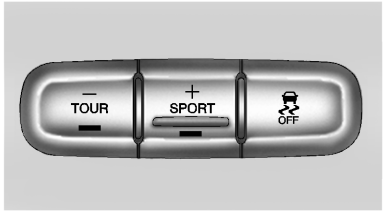

Les boutons de la suspension sélective se trouvent sur la console centrale. Les presser pour sélectionner la suspension voulue. Un témoin s'allume pour indiquer le réglage de suspension actuel.

TOUR (tourisme): À utiliser en conduite urbaine et sur autoroute. Le bouton −TOUR sélectionne un étalonnage de suspension et de direction assistée électrique (EPS) procurant une suspension douce et confortable.

SPORT: À utiliser lorsque les conditions routières ou les préférences personnelles réclament un meilleur contrôle. Le bouton +SPORTsélectionne un étalonnage de la suspension et de l'EPS procurant un « ressenti » plus précis des conditions routières.

Le réglage peut être modifié à tout instant. Selon les conditions routières, l'angle du volant de direction et la vitesse de votre véhicule, le système se règle automatiquement pour assurer le plus grand confort et la meilleure tenue de route. Il n'y a pas de différence entre le mode tourisme et le mode sport sur un revêtement plat. Sélectionner un autre réglage en fonction des changements de conditions routières.

Les témoins de bouton de suspension sélective ne s'allument pas lorsqu'un mode de PTM est sélectionné. Lorsque ce mode est sélectionné, une pression du bouton de suspension sélective modifie le mode PTM et le réglage de la suspension sera automatiquement déterminé. Se référer à *Mode de conduite sportive à la page 9-45*.

Si une défaillance du système de suspension sélective se produit, les messages appropriés seront affichés au CIB. Se reporter à *Messages du système de commande de suspension à la page 5-43*.

Régulateur automatique de vitesse

Le régulateur de vitesse vous permet de maintenir une vitesse d'environ 40 km/h (25 mi/h) ou plus sans avoir à laisser votre pied sur l'accélérateur. Le régulateur de vitesse ne fonctionne pas à des vitesses inférieures à 40 km/h (25 mi/h).

Quand vous freinez, le régulateur de vitesse se désengage.

⚠ Avertissement

L'utilisation du régulateur automatique de vitesse peut être dangereuse lorsque vous ne pouvez pas rouler en toute sécurité à une vitesse fixe. Ne pas l'utiliser sur des routes sinueuses ou dans la circulation intense.

(Suite)

Avertissement (Suite)

Il peut être dangereux d'utiliser le régulateur automatique de vitesse sur des routes glissantes, car des changements rapides d'adhérence des pneus peuvent causer un glissage excessif des roues, et vous pourriez perdre le contrôle du véhicule. Ne pas utiliser le régulateur automatique de vitesse sur les routes glissantes.

Si le véhicule est équipé du système StabiliTrak[MD] et commence à limiter le patinage des roues alors que le régulateur de vitesse fonctionne, celui-ci se désengagera automatiquement. Se reporter à *Antipatinage/Commande de la stabilité électronique à la page 9-43*. Lorsque l'état de la route permet de l'utiliser à nouveau sans danger, le régulateur de vitesse peut être remis en fonction.

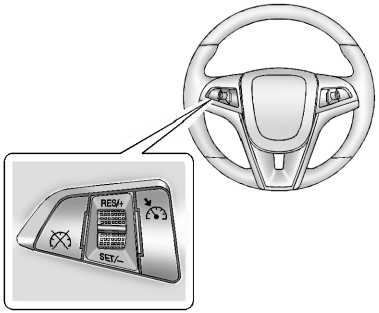

(marche/arrêt): Active et désactive le régulateur de vitesse automatique. Une lampe indicatrice blanche s'allume au groupe d'instruments lorsque le régulateur de vitesse automatique est actif.

(annuler): Presser pour désactiver le régulateur de vitesse sans effacer les paramètres de la vitesse de la mémoire.

RES/+ (reprise/accélération): Déplacer brièvement la molette vers le haut pour que le véhicule reprenne une vitesse sélectionnée précédemment ou la maintenir vers le haut pour accélérer. Si le régulateur de vitesse automatique est déjà actif, utiliser la fonction pour augmenter la vitesse du véhicule.

SET/- (réglage/roue libre): Tourner brièvement la molette vers le bas pour sélectionner la vitesse et activer le régulateur de vitesse automatique. Si le régulateur de vitesse est déjà actif, utiliser la fonction pour diminuer la vitesse.

Réglage du régulateur de vitesse

Si le bouton est en marche quand il n'est pas utilisé, il pourrait être accroché et activer le régulateur. Laisser le commutateur du régulateur de vitesse à la position d'arrêt lorsqu'il n'est pas utilisé.

1. Presser pour activer le régulateur de vitesse.
2. Accélérer jusqu'à la vitesse désirée.

3. Appuyer sur la molette vers SET/− et la relâcher.
4. Relever le pied de l'accélérateur.

Lorsque le régulateur de vitesse automatique a été réglé sur la vitesse désirée, un témoin vert du régulateur de vitesse automatique apparaît sur le groupe d'instruments.

Reprise d'une vitesse mémorisée

Si le régulateur de vitesse est réglé à la vitesse voulue et que vous freinez, il est désengagé, mais il n'efface pas la vitesse réglée de la mémoire.

Une fois que la vitesse atteint environ 40 km/h (25 mi/h) ou plus, appuyer brièvement sur la molette vers le haut vers RES/+ au volant. Le véhicule revient à sa vitesse réglée précédente.

Accélération au moyen du régulateur de vitesse

Si le régulateur de vitesse est déjà activé :

- Appuyer sur la molette vers le haut RES/+ et la maintenir enfoncer jusqu'à ce que le véhicule est accéléré à la vitesse désirée et puis relâcher.
- Pour augmenter la vitesse du véhicule par petits incréments, appuyer brièvement sur la molette vers le haut RES/+ et la relâcher. Lors de chaque pression, la vitesse du véhicule augmente d'environ 1,6 km/h (1 mi/h).

Décélération au moyen du régulateur de vitesse

Si le régulateur de vitesse est déjà activé :

- Appuyer sur la molette vers SET/− et la maintenir jusqu'à ce que la vitesse désirée soit atteinte, puis le relâcher.
- Pour baisser la vitesse du véhicule par petits incréments, appuyer brièvement sur la molette vers SET/−. Lors de chaque pression, la vitesse du véhicule diminue d'environ 1,6 km/h (1 mi/h).

Dépassement d'un véhicule avec le régulateur de vitesse

Utiliser la pédale d'accélérateur pour augmenter la vitesse du véhicule. Pour se relever le pied de la pédale, le véhicule ralentit jusqu'à la vitesse du régulateur automatique de vitesse sélectionné précédemment. En appuyant sur la pédale d'accélérateur ou peu après l'avoir relâché pour annuler la régulation de vitesse, déplacer brièvement la molette vers SET/– pour reprendre la commande de régulation de vitesse à la vitesse actuelle du véhicule.

Utilisation du régulateur de vitesse en côte

Le rendement du régulateur de vitesse dans les cotes dépend de la vitesse du véhicule, de la charge transportée et de la raideur de la pente. Si vous montez des pentes abruptes, vous devrez peut-être appuyer sur l'accélérateur pour maintenir la vitesse du véhicule. En les descendant, vous devrez peut-être freiner ou rétrograder pour maintenir la vitesse du véhicule. Lorsque les freins sont appliqués, le régulateur de vitesse est désengagé.

Arrêt du régulateur de vitesse

Il existe trois façons de désactiver le régulateur de vitesse :

- Pour désengager le régulateur de vitesse, appuyer légèrement sur la pédale de frein ou d'embrayage. Le témoin du tableau de bord s'éteint.
- Appuyer sur sur le volant de direction.
- Pour mettre le régulateur de vitesse hors fonction, appuyer sur sur le volant de direction.

Effacement de la mémoire du régulateur de vitesse

Appuyer sur le bouton ou couper le contact pour effacer la vitesse réglée du régulateur de vitesse de la mémoire.

Systèmes d'assistance au conducteur

Assistance ultrasonique de stationnement

Le système ultrasonique d'assistance arrière au stationnement (URPA) aide le conducteur dans les manoeuvres de stationnement en évitant les objets pendant la marche arrière (R). L'URPA fonctionne en dessous de 8 km/h (5 mi/h). Les capteurs du pare-chocs arrière détectent des objets jusqu'à 2,5 m (8 pi) derrière le véhicule et à au moins 20 cm (8 po) du sol. La distance à laquelle des objets peuvent être détectés peut diminuer par temps chaud ou humide.

⚠ Avertissement

L'URPA ne détecte pas des enfants, des piétons, des cyclistes, des animaux ou des objets situés sous le pare-chocs ou trop près ou trop loin du véhicule. Il n'est pas disponible à des vitesses supérieures à 8 km/h (5 mi/h). Afin d'éviter tout risque de blessure, mort ou dégâts sur le véhicule, même avec l'URPA, toujours vérifier la zone autour du véhicule et observer tous les rétroviseurs avant de reculer.

Fonctionnement du système

L'URPA est automatiquement activé lorsque le levier de sélection est placé en marche arrière (R). Un seul bip indique que le système fonctionne.

La détection d'un obstacle est indiquée par des bips. L'intervalle entre les signaux se réduit lorsque le véhicule approche de l'obstacle. Lorsque la distance est inférieure à 30 cm (12 po), les signaux sont continus pendant cinq secondes.

Activation et désactivation du système

Le système URPA peut être activé et désactivé en utilisant les commandes du système infodivertissement. Voir *Personnalisation du véhicule à la page 5-49*.

Lorsque le système est désactivé, PARK ASSIST OFF (assistance au stationnement désactivé) s'affiche au centralisateur informatique de bord (CIB). Le message disparaît après un bref laps de temps.

L'URPA se remet par défaut en fonction chaque fois que le véhicule démarre.

Désactiver la fonction URPA en tirant une remorque.

Si le système semble ne pas fonctionner correctement

Les messages suivants pourraient s'afficher dans le CIB :

SERVICE PARKING ASSIST (réparer le système d'assistance au stationnement): Si ce message s'affiche, vérifier les conditions suivantes :

- Les capteurs ultrasoniques ne sont pas propres. Nettoyer la boue, la saleté, la neige, la glace et la neige fondante du pare-chocs arrière du véhicule. Pour les instructions de nettoyage, se reporter à *Entretien extérieur à la page 10-106*.
- Les capteurs d'assistance au stationnement sont recouverts de givre ou de glace. Le givre ou la glace peut se former autour et derrière les capteurs et n'est pas toujours visible. Ceci peut survenir après un lavage du véhicule par temps froid. Le

message ne s'efface pas jusqu'à ce que le givre ou la glace ait fondu.

Si les conditions suivantes sont absentes, conduire le véhicule chez votre concessionnaire pour faire réparer le système.

PARK ASSIST OFF (assistance au stationnement hors fonction): Si le système URPA ne s'active pas suite à une situation temporaire, le message s'affiche au CIB. Ceci peut se produire dans les situations suivantes :

- Le conducteur a désactivé le système.
- Un objet était suspendu hors du coffre au cours du dernier cycle de conduite. Lorsque l'objet sera retiré, l'URPA reviendra au fonctionnement normal.
- Le pare-chocs du véhicule est endommagé. Conduire le véhicule chez votre concessionnaire pour faire réparer le système.
- D'autres conditions, telles que des vibrations causées par un marteau perforateur ou la compression des freins à air d'un poids lourd nuisent au fonctionnement du système.

Caméra de vision arrière (RVC)

Lire la présente section en entier avant d'utiliser le système RVC (commande de tension régulée).

⚠ Avertissement

Le système RVC n'affiche pas les enfants, les piétons, les cyclistes, les animaux ou tout autre objet situé en dehors du champ de vision de la caméra, sous le pare-chocs ou sous le véhicule. Les distances perçues peuvent être différentes des distance réelles. Ne pas reculer en utilisant uniquement l'écran du RVC lors de manoeuvres de recul longues

(Suite)

Avertissement (Suite)

et à vitesse élevée ou dans des endroits où il existe une possibilité de trafic transversal. Ne pas agir avec prudence avant de reculer peut causer des blessures graves, voire mortelles, ou des dégâts au véhicule. Toujours regarder derrière et autour du véhicule avant de reculer.

Le système RVC est conçu pour aider le conducteur en marche arrière en affichant une vision de la zone derrière le véhicule. Lorsque la clé est en position ON/RUN (en fonction/marche) et que le conducteur sélectionne la marche arrière (R), l'image vidéo s'affiche automatiquement à l'écran d'infodivertissement. L'écran d'infodivertissement passe à l'écran précédent après 4 secondes environ une fois que le véhicule a quitté la position de marche arrière (R).

L'écran précédent peut être affiché plus rapidement de l'une des manières suivantes :

- Appuyer sur une touche non programmable du système infodivertissement.
- Passer en position de stationnement (P).
- Atteindre la vitesse de 8 km/h (5 mi/h).

Activer ou désactiver le système de caméra de vision arrière

Pour activer ou désactiver le système de caméra de vision arrière :

1. Passer en position de stationnement (P).
2. Presser le bouton CONFIG (configuration).
3. Sélectionner Options de caméra arrière.
4. Sélectionner Caméra. Lorsqu'une coche apparaît à côté de l'option Caméra, le système RVC est activé.

Symboles et lignes directrices

Le système RVC peut afficher des pictogrammes sur l'écran d'infodivertissement lors de l'utilisation de la RVC. L'aide ultrasonique au stationnement arrière (URPA) ne doit pas être désactivée pour utiliser les pictogrammes d'avertissement. Si l'URPA a été désactivée et que les pictogrammes ont été activés, le message d'erreur au sujet des pictogrammes d'aide au stationnement arrière indisponibles peut s'afficher. Se reporter à *Assistance ultrasonique de stationnement à la page 9-54*.

Les pictogrammes s'affichent et peuvent couvrir un objet pendant l'utilisation de l'écran d'infodivertissement lorsqu'un objet est détecté par le système URPA.

Le système RVC peut aussi présenter une ligne directrice en surimpression qui permet au conducteur d'aligner son véhicule lorsqu'il effectue une marche arrière dans une place de stationnement.

Pour activer ou désactiver les symboles ou les lignes directrices :

1. Passer en position de stationnement (P).
2. Presser le bouton CONFIG (configuration).
3. Sélectionner Options de caméra arrière.
4. Sélection des symboles ou directives. La fonction est active lorsqu'un coche s'affiche à côté d'elle.

Messages d'erreur de la caméra de vision arrière

SERVICE REAR VISION CAMERA SYSTEM (réparer le système de caméra de vision arrière): Ce message peut s'afficher à l'écran d'infodivertissement lorsque le système fonctionne mal.

Consulter votre concessionnaire en cas de tout autre problème ou si un problème persiste.

Emplacement de la caméra de vision arrière

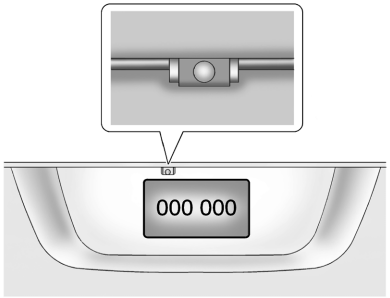

La caméra est située au-dessus de la plaque d'immatriculation.

La zone affichée par la caméra est limitée. L'écran n'affiche pas les objets qui se trouvent à proximité d'un des coins ou sous le pare-chocs et peut varier selon l'orientation du véhicule ou les conditions de la route. Les images affichées peuvent être plus éloignées ou plus proches qu'en apparence.

Les illustrations suivantes présentent le champ de vision que procure la caméra.

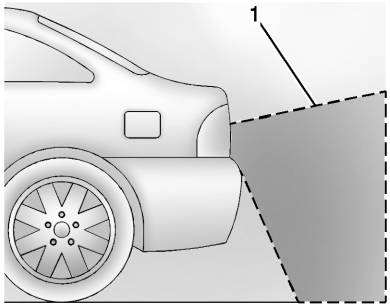

1. Vue affichée par la caméra.

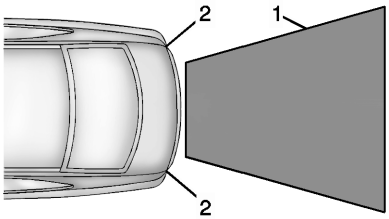

1. Vue affichée par la caméra.
2. Coin du pare-chocs arrière.

Si le système semble ne pas fonctionner correctement

Le système de caméra de vision arrière peut ne pas fonctionner correctement ou ne pas afficher une image nette si :

- Le RVC est désactivé. Se reporter à « Activation ou désactivation du système de caméra de vision arrière » plus haut dans cette section.
- Il fait sombre.
- Le soleil ou le faisceau des phares illumine directement la lentille de la caméra.

- De la glace, de la neige, de la boue ou autre s'accumulent sur la lentille de la caméra. Nettoyer la lentille, la rincer à l'eau et l'essuyer à l'aide d'un chiffon doux.
- Si l'arrière du véhicule se trouve pris dans un accident, la position et l'angle de montage de la caméra peuvent varier ou la caméra peut être touchée. S'assurer de faire vérifier la caméra ainsi que sa position et son angle de montage par votre concessionnaire.

Carburant

Utiliser le carburant qui convient est une partie importante de l'entretien correct de ce véhicule. Aux États-Unis, pour vous aider à garder le moteur propre et préserver ses performances, nous vous recommandons les essences TOP TIER Detergent. Se reporter au site www.toptiergas.com pour une liste des essences TOP TIER Detergent.





Si le véhicule est équipé d'un moteur V6, utiliser de l'essence normale sans plomb d'un indice d'octane d'au moins 87. Si l'indice d'octane est inférieur à 87, il est possible que vous entendiez un cliquetis, appelé communément un cognement ou une détonation, lors de la conduite. Dans ce cas, utiliser une essence à indice d'octane d'au moins 87 dès que possible. Si vous utilisez une essence à indice d'octane d'au moins 87 et si vous entendez un fort cognement, le moteur doit être réparé.

Si le véhicule est doté d'un moteur V8 LS3 ou L99, utiliser de l'essence super sans plomb avec un indice d'octane supérieur ou égal à 91. De l'essence normale sans plomb d'indice d'octane supérieur ou égal à 87 peut être utilisé, mais les accélérations peuvent être réduites et un cliquetis peut se faire entendre. Si l'indice d'octane est inférieur à 87, un cliquetis prononcé peut se produire. Si tel est le cas, utiliser dès que possible de l'essence d'un indice d'octane supérieur ou égal à 87, faute de quoi le moteur pourrait être

endommagé. Si un cliquetis prononcé se produit alors que de l'essence à indice d'octane plus élevé est utilisée, le moteur nécessite un entretien.

En cas de moteur V8 de haute performance LSA ou LS7, utiliser de l'essence sans plomb de haute qualité d'un indice d'octane 91 ou plus. En cas d'indice d'octane inférieur à 91, le moteur risque des dégâts et la garantie sur le véhicule risque d'être annulée.
Si d'importants cognements s'entendent en utilisant l'essence au taux d'octane 91 ou plus, le moteur doit être réparé.

Utilisation de carburants saisonniers

Utiliser des carburants d'été et d'hiver pour la saison appropriée. La conduite ou le démarrage peuvent être affectés si le mauvais carburant est utilisé. Conduire le véhicule avec le moteur en marche jusqu'à ce que le carburant soit à la moitié du réservoir ou moins, puis refaire le plein avec le carburant de la saison actuelle.

Carburants interdits

Des essences contenant des composés oxygénés, comme l'éther et l'éthanol, ainsi que des essences reformulées sont disponibles dans certaines villes. Si ces essences sont conformes aux spécifications décrites précédemment, elles peuvent être utilisées. Toutefois, les carburants E85 et autres carburants contenant plus de 15% d'éthanol doivent être utilisés uniquement dans les véhicules à carburant mélangé.

⚠ Attention

Ne pas utiliser de carburant contenant du méthanol. Celui-ci peut corroder les pièces métalliques du système d'alimentation et détériorer

(Suite)

Attention (Suite)

les pièces de plastique et de caoutchouc. Ces dégâts ne sont pas couverts par votre garantie.

Certaines essences non reformulées pour les basses émissions peuvent contenir un additif d'amélioration de l'indice d'octane appelé méthylcyclopentadiényl manganèse tricarbonyl (MMT). Ne pas utiliser d'essences avec MMT car elles peuvent réduire la durée de vie des bougies d'allumage et nuire au rendement du système de contrôle des émissions. Le témoin de dysfonctionnement peut s'allumer. Dans ce cas, consultez votre concessionnaire pour une intervention.

Spécifications de l'essence

L'essence doit au minimum être conforme à la norme ASTM D 4814. Il est possible que certaines essences contiennent un additif appelé manganèse méthyl-cyclopentadiè mylique-tricarbonyle (MMT), qui augmente l'indice d'octane. Nous vous déconseillons d'utiliser de l'essence contenant du MMT. Voir « Carburants interdits » dans *Carburant à la page 9-59*.

Exigences de carburant - Californie

Si le véhicule est conforme aux normes d'émission automobile de la Californie, il est conçu pour fonctionner avec les carburants qui satisfont à ces normes. Voir l'étiquette de dispositif antipollution sous le capot. Il se peut que votre état ou province ait adopté ces normes californiennes, mais que ce carburant n'y soit pas offert. Le véhicule fonctionnera tout de même de façon satisfaisante avec les carburants conformes aux exigences fédérales, mais le rendement de votre système antipollution en sera peut-être réduit. Le témoin d'anomalie peut s'allumer et le véhicule peut échouer lors d'une vérification antipollution. Se reporter à la rubrique *Témoin de panne à la page 5-18*. Dans ce cas, consulter votre concessionnaire pour le diagnostic. Si le type de carburant utilisé est la cause du mauvais fonctionnement du véhicule, les réparations nécessaires peuvent ne pas être couvertes par la garantie.

Carburants dans les pays étrangers

Si vous prévoyez de voyager dans des pays en dehors des États-Unis ou du Canada, le carburant correct peut se trouver difficilement. Vérifier les clubs automobiles régionaux ou les sites Web des marques de distribution de carburant pour les disponibilités dans le pays de destination. Ne jamais utiliser de carburant au plomb ni de carburant contenant du méthanol ni aucun autre carburant non recommandé. De coûteuses réparations peuvent faire suite à l'utilisation d'un carburant incorrect et elles ne sont pas couvertes par la garantie du véhicule.

Additifs de carburant

Pour maintenir la propreté des circuits d'alimentation en carburant, l'essence TOP TIER Detergent est recommandée. Se reporter à *Carburant à la page 9-59*.

Si l'essence TOP TIER Detergent est indisponible, un flacon de Fuel System Treatment PLUS, référence 88861013, ajouté au détergent à carburant à changement d'huile moteur peut aider. Fuel System Treatment PLUS est le seul additif d'essence recommandé par General Motors. Il est disponible chez votre concessionnaire.

Remplissage du réservoir

⚠ Avertissement

Les vapeurs de carburant et les incendies causés par le carburant brûlent violemment et peuvent causer des blessures ou la mort.

- Afin d'éviter des blessures à vous-même et aux autres, suivre toutes les instructions sur l'îlot des pompes de la station service.
- Éteindre votre moteur pendant que vous faites le plein.
- Tenir à l'écart du carburant les étincelles, les flammes ou les accessoires de fumeur.
- Ne pas laisser la pompe sans surveillance.
- Ne pas retourner dans le véhicule pendant l'appoint de carburant.

(Suite)

Avertissement (Suite)

- Tenir les enfants éloignés de la pompe à carburant et ne jamais laisser des enfants faire le plein de carburant.
- Du carburant peut être projeté à l'extérieur du réservoir si le bouchon est retiré trop rapidement. Cette projection peut se produire si le réservoir est presque plein, particulièrement par temps chaud. Ouvrir le bouchon du réservoir de carburant lentement et attendre que le sifflement s'arrête avant de dévisser complètement le bouchon.

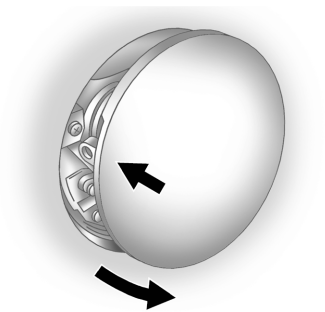

Le bouchon de carburant se trouve derrière un volet de carburant à charnières du côté passager du véhicule. Pour ouvrir le clapet, pousser au centre du côté arrière et relâcher.

Pour déverrouiller le bouchon de réservoir de carburant sur les véhicules qui sont équipés d'un système de verrouillage de bouchon de réservoir de carburant, utiliser la clé qui fait partie du transmetteur de télédéverrouillage (RKE).

Ne pas renverser de carburant. Ne pas remplir le réservoir à ras bord ou de façon excessive et attendre quelques secondes avant de retirer le pistolet. Nettoyer le plus tôt possible le carburant déversé sur les surfaces peintes. Se reporter à la rubrique *Entretien extérieur à la page 10-106*.

Lorsque vous remettez en place le bouchon de réservoir, le tourner dans le sens des aiguilles d'une montre jusqu'au clic. Par ailleurs, le témoin d'anomalie peut s'allumer. Le dispositif de diagnostic peut déterminer si le bouchon de réservoir n'a été replacé ou a été mal revissé. Une telle erreur permet au carburant de s'évaporer. Se reporter à la rubrique *Témoin de panne à la page 5-18*.

⚠ Avertissement

Si un feu se déclare pendant que vous ravitaillez en carburant, ne pas retirer le pistolet. Arrêter le débit de carburant en coupant la pompe ou prévenir le préposé du poste d'essence. Quitter immédiatement la zone.

⚠ Attention

Si un nouveau bouchon de réservoir de carburant est nécessaire, en obtenir un du type approprié chez votre concessionnaire. Un bouchon inapproprié risque de ne pas s'adapter correctement, entraîner l'allumage du témoin dz panne et endommager le réservoir de carburant ainsi que le dispositif antipollution. Se reporter à *Témoin de panne à la page 5-18*.

Remplissage d'un bidon de carburant

⚠ Avertissement

Le fait de remplir un contenant de carburant portable pendant qu'il se trouve dans le véhicule peut entraîner la formation de vapeurs de carburant, qui peuvent s'enflammer en raison de l'électricité statique ou d'un autre moyen. Vous ou toute autre personne pourriez être gravement brûlé et le véhicule endommagé. Toujours :

- Utiliser des contenant de carburant homologué.
- Retirer le conteneur du véhicule, du coffre ou de la boîte de la camionnette avant d'effectuer remplissage.
- Placer le conteneur sur le sol.

(Suite)

Avertissement (Suite)

- Mettre la buse à l'intérieur de l'orifice de remplissage du contenant avant de déverser le carburant et la garder en contact avec l'orifice de remplissage jusqu'à ce que le remplissage soit terminé.
- Ne pas remplir le conteneur à plus de 95% afin de permettre la dilatation.
- Ne pas fumer ni mettre feu à des allumettes ni utiliser de briquet pendant le pompage du carburant.
- Éviter d'utiliser des téléphones cellulaires ou d'autres appareils électroniques.

Traction de remorque

Généralités au sujet du remorquage

Utiliser uniquement l'équipement de remorquage conçu pour le véhicule. Contacter votre concessionnaire ou le détaillant de dispositifs de remorquage pour vous aider à préparer le véhicule à la traction d'une remorque. Lire l'ensemble de cette section avant de tracter une remorque.

Pour la traction d'un véhicule en panne, se reporter à *Remorquage du véhicule à la page 10-105*. Pour la traction du véhicule derrière un autre véhicule, comme une autocaravane, se reporter à *Remorquage d'un véhicule de loisirs à la page 10-106*.

Caractéristiques de conduite et conseils sur le remorquage

Conduite avec une remorque

Lors de la traction d'une remorque :

- Se familiariser avec les lois nationales et locales s'appliquant à la traction d'une remorque.
- Ne pas tracter de remorque les premiers 800 km (500 mi), afin de préserver le moteur, l'essieu et d'autres pièces.
- Ensuite, pendant les premiers 800 km (500 mi) de remorquage, ne pas rouler à plus de 80 km/h (50 mi/h) et ne pas démarrer à pleins gaz.
- Les véhicules dotés d'une boîte de vitesses automatique peuvent tracter en position Drive (D - marche avant) mais M (Manual Mode - mode manuel) est recommandé. Se reporter à *Mode manuel à la page 9-35*.

Utiliser un rapport inférieur si la boîte de vitesses change trop fréquemment de rapport. Pour les véhicules à boîte de vitesses manuelle, il vaut mieux ne pas utiliser le rapport le plus élevé.

- Désactiver l'assistance au stationnement lors d'un remorquage.

⚠ Avertissement

En cas de traction d'une remorque, des gaz d'échappement peuvent s'accumuler à l'arrière du véhicule et y pénétrer par le hayon, le coffre ou la glace arrière, si ceux-ci sont ouverts.

Lors de la traction d'une remorque :

- Ne pas rouler avec le hayon, le coffre ou la glace arrière ouvert(e).

(Suite)

Avertissement (Suite)

- Ouvrir complètement les bouches d'air sur ou sous le tableau de bord
- Régler le système de climatisation sur un réglage ne laissant entrer que de l'air extérieur. Voir « Systèmes de climatisation » dans l'index.

Pour plus de renseignements sur le monoxyde de carbone, se reporter à *Échappement du moteur à la page 9-29*.

La traction d'une remorque exige une certaine expérience. La combinaison que vous conduisez est plus longue et n'est plus aussi maniable que le véhicule seul. Se familiariser avec la maniabilité et le freinage de l'ensemble véhicule-remorque avant de prendre la route.

Avant le départ, vérifier l'attelage et les pièces de fixation, les chaînes de sécurité, les connecteurs électriques, les feux, les pneus et les rétroviseurs. Si la remorque est équipée de freins électriques, mettre la combinaison en marche puis actionner manuellement le contrôleur de freins de cette dernière pour s'assurer qu'ils fonctionnent.

Au cours du voyage, vérifier de temps en temps la fixation de la charge, de même que les feux et les freins de remorque pour s'assurer de leur bon fonctionnement.

Remorquage avec système de contrôle de stabilité

En cas de remorquage, le son du système de contrôle de stabilité peut être perçu. Le système réagit aux mouvements du véhicule causés par la remorque, principalement en virage. Ceci est normal en cas de traction de remorques lourdes.

Distance entre les véhicules

Garder au moins deux fois plus de distance entre le véhicule et celui qui vous précède que lorsque vous ne tractez pas de remorque. Cette mesure de sécurité permet d'éviter des situations qui exigent un freinage brusque et des virages inattendus.

Manoeuvre de dépassement

Une plus grande distance est nécessaire pour effectuer des manoeuvres de dépassement en cas de traction d'une remorque. Étant donné que l'ensemble est plus long, la distance à parcourir est plus longue avant de réintégrer la voie.

Marche arrière

Tenir le bas du volant d'une main. Ensuite, pour faire reculer la remorque vers la gauche, tourner la main vers la gauche. Pour faire reculer la remorque vers la droite, tourner la main vers la droite. Reculer toujours lentement et, si possible, se faire guider.

Virages

⚠ Attention

Si vous effectuez des virages très serrés lors d'un remorquage, la remorque peut toucher le véhicule et le détériorer. Éviter les virages trop serrés.

Prendre des virages plus larges qu'à l'habitude en cas de traction d'une remorque. Ainsi, la remorque ne montera pas sur l'accotement ou sur les trottoirs et n'accrochera pas les panneaux de signalisation, les arbres ou d'autres objets. Actionner suffisamment à l'avance les feux de direction et éviter les manoeuvres brusques et soudaines.

Les clignotants et le remorquage

Les lampes indicatrices de changement de direction du combiné d'instruments clignotent lors du signalement d'un virage ou d'un changement de voie. Si les feux de remorque sont bien branchés, ils clignotent également pour avertir les autres conducteurs que le véhicule effectue un virage, change de voie ou s'arrête.

En cas de traction de remorque, les flèches au combiné d'instruments clignotent pour signaler un virage même si les ampoules des feux de la remorque sont grillées. Vérifier de temps en temps si les feux de remorque fonctionnent encore.

Conduite en pente

Ralentir et rétrograder à une vitesse plus basse avant de descendre une pente longue ou raide. Sans rétrogradation de la boîte de vitesses, les freins seront tellement utilisés qu'ils surchaufferont et ne fonctionneront pas bien

Le véhicule peut tracter une remorque en position de marche avant (D). Sélectionner un rapport inférieur si la boîte de vitesses change trop souvent de rapport.

Lorsque vous tirez une remorque à haute altitude sur une forte montée, le liquide de refroidissement du moteur bouillira à une température plus basse qu'à une altitude normale. Si le moteur est arrêté immédiatement après avoir tracté une remorque à haute altitude sur des pentes raides, le véhicule pourrait montrer des signes semblables à ceux d'une surchauffe du moteur. Pour éviter cette situation, laisser le moteur tourner quelques minutes à l'arrêt, de préférence en terrain plat, avec la boîte de vitesses en position de stationnement (P) avant de le couper. Si l'avertissement de surchauffe du moteur apparaît, se reporter à *Surchauffe du moteur à la page 10-31*.

Stationnement en pente

⚠ Avertissement

Il peut être dangereux de garer le véhicule dans une pente avec une remorque attachée. En cas de problème, l'attelage peut se mettre en branle. Des personnes peuvent être blessées, votre véhicule et la remorque peuvent être endommagés. Chaque fois que c'est possible, garer l'attelage sur une aire horizontale.

En cas de stationnement de l'ensemble véhicule-remorque en pente :

1. Serrer les freins ordinaires, mais ne pas déplacer immédiatement le levier des vitesses à la position de stationnement (P). Tourner ensuite les roues vers le trottoir si le véhicule est stationné dans le sens de la descente ou vers la route s'il est stationné vers le haut de la côte.
2. Faire placer des cales contre les roues de la remorque.
3. Quand les cales sont en place, relâcher la pédale de frein jusqu'à ce que les cales absorbent la charge.
4. Enfoncer à nouveau la pédale de frein, puis serrer le frein de stationnement et passer en position de stationnement (P), s'il s'agit d'un véhicule muni d'une boîte de vitesses automatique, ou en prise dans le cas d'une boîte de vitesses manuelle.
5. Relâcher la pédale de frein.

Démarrage après stationnement en pente

1. Presser et maintenir la pédale de frein en :
   - Démarrer le moteur.
   - Passer en vitesse.
   - Desserrer le frein de stationnement.

2. Relâcher la pédale de frein.
3. Avancer lentement pour libérer les cales.
4. Arrêter, faire enlever et ranger les cales.

Entretien du véhicule lorsque vous tractez une remorque

Le véhicule a plus fréquemment besoin d'entretien en cas de traction d'une remorque. Se reporter à *Programme d'entretien à la page 11-3*. Lorsque le véhicule tracte une remorque, il est très important de vérifier les éléments suivants : le niveau de liquide de la boîte de vitesses automatique, l'huile moteur, le lubrifiant d'essieu, les courroies d'entraînement, le système de refroidissement et le système de freinage. Inspecter ceux-ci avant et pendant le trajet.

Vérifier périodiquement que tous les écrous et boulons d'attelage de la remorque sont serrés.

Refroidissement du moteur quand vous tractez une remorque

Le système de refroidissement du véhicule peut surchauffer temporairement lors des conditions de fonctionnement rigoureuses. Se reporter à la rubrique *Surchauffe du moteur à la page 10-31*.

Traction d'une remorque (ZL1)

Le véhicule n'a pas été conçu pour tracter une remorque.

Traction d'une remorque (sauf ZL1)

Avant de tirer une remorque, vérifier les trois points importants suivants au sujet du poids :

- Poids de la remorque.
- Poids sur le timon de la remorque.
- Poids total reposant sur les pneus du véhicule.

Poids de la remorque

Quel est le poids maximal de la remorque que votre véhicule peut tracter en toute sécurité ?

Elle ne devrait jamais peser plus de 454 kg (1 000 lb). Cependant, même ce poids peut être trop important.

Cela dépend de l'utilisation de l'ensemble véhicule-remorque. Par exemple, la vitesse, l'altitude, la déclivité, la température extérieure et la fréquence d'utilisation du véhicule pour tracter une remorque sont tous des facteurs importants. Cela dépend aussi de l'équipement spécial monté sur le véhicule, et du poids au timon que votre véhicule peut supporter. Se reporter à « Poids au timon » plus loin dans cette section.

Le poids maximal de la remorque est calculé en supposant que seul le conducteur prend place dans le véhicule remorqueur et que celui-ci est équipé de tout le matériel nécessaire à la traction de

remorque. Le poids du matériel optionnel supplémentaire, des passagers et du chargement du véhicule remorqueur doit être soustrait du poids maximal de la remorque.

Vous pouvez consulter votre concessionnaire pour obtenir des renseignements et des conseils sur la traction de remorque ou écrire à nos bureaux de service à la clientèle. Se reporter à *Bureaux d'assistance à la clientèle à la page 13-4*.

Poids au timon

Il est important de prendre en considération le poids au timon (A) d'une remorque, car il a des répercussions sur le poids total ou brut de votre véhicule. Le poids brut du véhicule (PBV) comprend le poids à vide du véhicule ainsi que le poids du chargement et celui des passagers. Si le véhicule possède plusieurs options, équipements, bagages et que plusieurs passagers y prennent place, cela diminue d'autant le poids au timon que le véhicule pourra tracter et, par le fait même, sa capacité de remorquage. Si une remorque est tractée, il faut ajouter le poids au timon au PBV, car le véhicule devrait aussi tracter ce poids. Se reporter à *Limites de charge du véhicule à la page 9-14*.

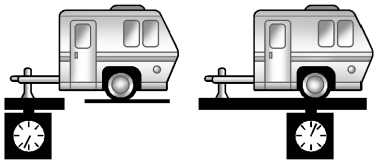

1 2

Le timon de la remorque (1) devrait peser de10 pour cent du poids total de la remorque chargée (2).

Une fois la remorque chargée, peser séparément la remorque et ensuite le timon, pour voir si les poids sont appropriés. Si ce n'est pas le cas, on peut remédier à la situation en déplaçant certains articles dans la remorque.

Poids total reposant sur les pneus du véhicule

S'assurer que les pneus du véhicule sont gonflés jusqu'à la limite maximale recommandée pour des pneus froids. Ces chiffres figurent sur l'étiquette d'information sur les pneus et le chargement. Se reporter à *Limites de charge du véhicule à la page 9-14*. S'assurer ensuite de ne pas dépasser le PBV du véhicule, en incluant le poids au timon.

Équipement de remorquage

Attelages

Utiliser l'équipement d'attelage approprié. Consulter le concessionnaire ou un vendeur d'attelage pour obtenir de l'aide.

- Le pare-choc arrière de votre véhicule n'est pas conçu pour y attacher un attelage. Ne pas y attacher d'attelage de location ou d'autres types d'attelage. N'utiliser que l'attelage s'attachant au châssis du véhicule et non pas au pare-choc.
- Devrez-vous pratiquer des trous de montage dans la carrosserie du véhicule pour y installer un attelage de remorque ? Si c'est le cas, bien les sceller après avoir enlevé l'attelage. Dans le cas contraire, de la saleté, de l'eau ou du monoxyde de carbone (CO) provenant des gaz d'échappement risquent de s'infiltrer dans le véhicule. Se reporter à *Échappement du moteur à la page 9-29*.

Chaînes de sécurité

Toujours fixer des chaînes de sécurité entre le véhicule et la remorque. Croiser ces chaînes sous le timon de la remorque pour empêcher que celui-ci ne heurte la chaussée s'il se séparait de l'attelage. Laisser assez de jeu pour pouvoir tourner avec l'ensemble véhicule-remorque. De plus, ne jamais laisser les chaînes de sécurité traîner sur le sol.

Freins de remorque

Est-ce que votre remorque a ses propres freins ? S'assurer de lire et de suivre les directives sur les freins de remorque afin de pouvoir les installer, les régler et les entretenir comme il faut.

Le véhicule étant équipé d'un système de freinage antiblocage, ne pas tenter de raccorder les freins de la remorque au circuit de freinage de votre véhicule. Si vous le faites, les deux circuits de freinage fonctionneront mal ou pas du tout.

Conversions et ajouts

Équipement électrique complémentaire

⚠ Attention

Certains équipements électriques peuvent endommager le véhicule ou entraîner la défaillance d'un composant. Ces dommages ne sont pas couverts par la garantie. Veuillez toujours vérifier auprès concessionnaire avant d'ajouter de l'équipement électrique.

Un équipement après-vente peut décharger la batterie 12 V même si votre véhicule ne fonctionne pas.

Ce véhicule est équipé de sacs gonflables. Avant de l'équiper d'autres appareils électriques, se reporter à *Réparation d'un véhicule doté de sacs gonflables à la page 3-30* et *Ajout d'équipement à un véhicule doté de sacs gonflables à la page 3-31*.

✍ NOTES

Entretien du véhicule

Informations générales

Informations générales 10-3
Avertissement sur proposition 65 - Californie 10-3
Exigences en matière de matériaux au perchlorate - Californie 10-3
Accessoires et modifications 10-3

Vérifications du véhicule

Entretien par le propriétaire 10-4
Capot 10-5
Aperçu du compartiment moteur 10-6
Couvre-culasse 10-12
Huile à moteur 10-13
Indicateur d'usure d'huile à moteur 10-16
Liquide de boîte de vitesses automatique 10-17
Liquide de boîte de vitesses manuelle 10-18
Embrayage à commande hydraulique 10-18
Épurateur/Filtre à air du moteur (sauf ZL1) 10-19
Épurateur/Filtre à air du moteur (ZL1 uniquement) 10-20
Système de refroidissement (sauf moteurs ZL1) 10-22
Système de refroidissement (moteur ZL1 uniquement) 10-23
Système de refroidissement (refroidisseur intermédiaire) 10-25
Liquide de refroidissement 10-25
Surchauffe du moteur 10-31
Liquide de servodirection (L99, LS3 et ZL1) 10-33
Liquide de servodirection (LFX) 10-33
Liquide lave-glace 10-34
Freins 10-35
Huile frein 10-36
Batterie 10-38
Essieu arrière 10-38
Vérification de contacteur de démarreur 10-39
Vérification du fonctionnement de la commande de verrouillage de changement de vitesse de boîte de vitesses automatique 10-39
Vérification du blocage de la boîte de vitesses à l'allumage 10-40
Stationnement : vérification du frein et du mécanisme de stationnement (P) 10-40
Remplacement du balai d'essuie-glace 10-41
Remplacement de pare-brise 10-42

Réglage des phares

Réglage des phares 10-42

Remplacement des ampoules

Remplacement des ampoules 10-42
Ampoules à halogène 10-42
Éclairage à haute intensité 10-43

Phares, clignotants avant et feux de stationnement (Véhicule haut de gamme) 10-43
Phares, clignotants avant et feux de stationnement (Véhicule de base) 10-44
Feux arrière, clignotants et feux d'arrêt 10-45
Feu de la plaque d'immatriculation 10-45
Ampoules de rechange 10-46

Réseau électrique

Système électrique : surcharge 10-47
Fusibles et disjoncteurs 10-47
Bloc-fusibles de compartiment moteur 10-48
Bloc-fusibles d'ensemble d'instruments 10-51
Bloc-fusibles de coffre 10-54

Roues et pneus

Pneus 10-55
Pneus toute saison 10-56
Pneus d'hiver 10-57
Pneus d'été 10-58
Étiquette sur paroi latérale du pneu 10-59
Désignations des pneus 10-61
Terminologie et définitions de pneu 10-62
Pression des pneus 10-65
Pneumatique : pression de fonctionnement à vitesse élevée 10-67
Système de surveillance de la pression des pneus 10-68
Fonctionnement du dispositif de surveillance de la pression de pneus 10-69
Inspection des pneus 10-73
Permutation des pneus 10-73
Quand faut-il remplacer les pneus ? 10-75
Achat de pneus neufs 10-76
Pneus et roues de dimensions variées 10-78
Classification uniforme de la qualité des pneus 10-79
Réglage de la géométrie et équilibrage des pneus 10-81
Remplacement de roue 10-81
Chaînes à neige 10-82
Au cas d'un pneu à plat 10-83
Nécessaire de compresseur et enduit d'étanchéité 10-84
Entreposage du nécessaire de compresseur et d'enduit d'étanchéité pour pneu 10-93
Changement de pneu 10-94
Pneu de secours compact 10-101

Démarrage avec batterie auxiliaire

Démarrage avec batterie auxiliaire 10-102

Remorquage du véhicule

Remorquage du véhicule 10-105
Remorquage d'un véhicule récréatif 10-106

Entretien de l'apparence

Soin extérieur 10-106
Soin intérieur 10-113
Tapis de plancher 10-117

Informations générales

Pour tous vos besoins d'entretien et de pièces, s'adresser à votre concessionnaire. Celui-ci vous fournira des pièces GM d'origine et vous bénéficierez de l'assistance de personnes formées et soutenues par GM.

Les pièces d'origine GM portent l'une de ces marques :

ACDelco

Genuine GM Parts

GM Accessories

Avertissement sur proposition 65 - Californie

La plupart des véhicules, y compris celui-ci, comportent et/ou émettent des produits ou émanations chimiques dont il a été prouvé en Californie qu'ils peuvent provoquer le cancer, des anomalies congénitales ou des troubles des fonctions reproductrices. L'échappement du moteur, ainsi que de nombreux systèmes et pièces, de nombreux liquides et certains sous-produits dus à l'usure des composants contiennent et/ou émettent ces produits chimiques.

Exigences en matière de matériaux au perchlorate - Californie

Certains types d'équipements automobiles, tels que les déclencheurs de sacs gonflables, les prétendeurs de ceintures de sécurité et les piles au lithium des émetteurs de télédéverrouillage, peuvent contenir du perchlorate. Des précautions de manipulation spéciales sont requises. Pour de plus amples informations, consulter le site www.dtsc.ca.gov/hazardouswaste/perchlorate.

Accessoires et modifications

L'ajout d'accessoires autres que ceux de concessionnaire ou les modifications du véhicule peuvent affecter les performances et la sécurité du véhicule, notamment, le sac gonflable, le freinage, la stabilité, la conduite et la maniabilité, les systèmes d'émissions, l'aérodynamisme, la durabilité et les systèmes électroniques tels que les freins antiblocage, la commande de traction asservie et la commande de stabilité. Ces accessoires ou modifications pourraient même entraîner des dysfonctionnements ou des dommages qui ne seraient pas couverts par la garantie du véhicule.

Les dommages aux composants du véhicule résultant de modifications ou de l'installation ou de l'utilisation de pièces non certifiées par GM, y compris des modifications de modules de commande ou de logiciels, ne sont pas couverts par la garantie du véhicule et peuvent affecter la couverture de garantie restante des pièces en cause.

Les accessoires GM sont conçus pour compléter et fonctionner avec les autres systèmes du véhicule. Se reporter à votre concessionnaire pour faire installer les accessoires GM d'origine par un technicien du concessionnaire.

Se reporter également à *Ajout d'équipement à un véhicule équipé de sacs gonflables à la page 3-31*.

⚠ Attention

En cas d'ensemble 1LE ou ZL1, ou d'ensemble à effets de sol accessoire, agir avec prudence en approchant des trottoirs, des rampes et autres obstructions de la route étant donné la garde au sol réduite.

Vérifications du véhicule

Entretien par le propriétaire

⚠ Avertissement

Il peut être dangereux de travailler sur votre véhicule si vous ne disposez pas de la connaissance, du manuel d'atelier, des outils ou des pièces adéquats. Toujours suivre les procédures du guide de l'automobiliste et consulter le manuel d'entretien de votre véhicule avant tout travail d'entretien.

Si vous effectuez vous-même certains opérations d'entretien, utiliser le manuel d'entretien correct. Il vous renseignera beaucoup plus sur l'entretien de votre véhicule que

ce guide. Pour commander le manuel d'entretien correct, se reporter à *Informations sur les commandes de publications d'entretien à la page 13-14*.

Le véhicule est équipé d'un système de sacs gonflables. Avant d'essayer d'effectuer vous-même l'entretien sur le véhicule, se reporter à *Réparation du véhicule équipé de sacs gonflables à la page 3-30*.

Garder tous les reçus des pièces et noter le kilométrage et la date de chaque opération d'entretien. Se reporter à la rubrique *Enregistrement des travaux d'entretien à la page 11-17*.

⚠ Attention

Même une faible contamination peut causer des dommages aux systèmes du véhicule. Éviter que des contaminants entre en contact avec des liquides, des bouchons de réservoir ou des jauges de niveau.

Capot

Pour lever le capot :

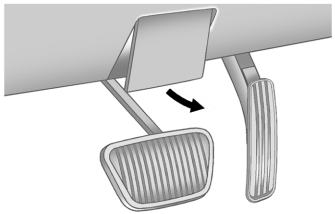

1. Tirer la poignée de déverrouillage qui se trouve sous le tableau de bord, à gauche du volant.

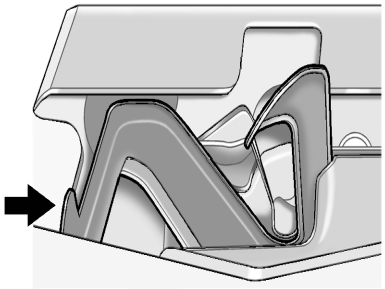

2. Pousser l'élément de déverrouillage secondaire du capot vers la droite. Le levier se trouve près du milieu du capot.
3. Soulever le capot.

Avant de fermer le capot, s'assurer que tous les bouchons de remplissage sont bien en place. Soulever ensuite le capot pour relâcher la pression. Abaisser le capot du côté passager et le fermer avec fermeté.

10-6 Entretien du véhicule

Aperçu du compartiment moteur

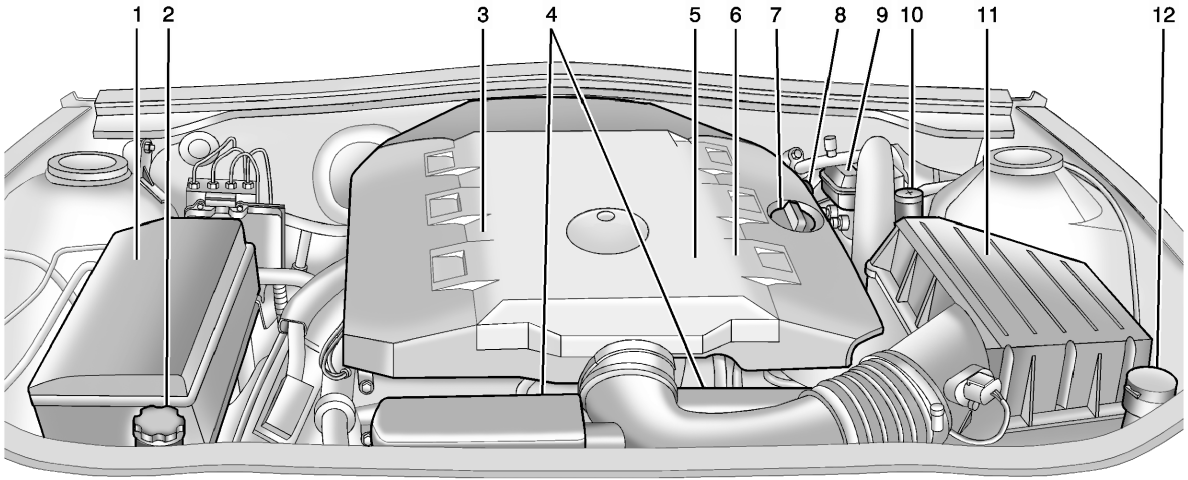

Moteur V6 de 3.6 L

1. Centrale électrique du compartiment moteur. Se reporter à la rubrique *Bloc-fusibles du compartiment moteur à la page 10-48*.
2. Vase d'expansion et son bouchon. Se reporter à la rubrique *Liquide de refroidissement moteur à la page 10-25*.
3. *Couvercle du moteur à la page 10-12*.
4. Ventilateurs de refroidissement du moteur (non visibles). Se reporter à la rubrique *Système de refroidissement (sauf moteurs ZL1) à la page 10-22* ou *Système de refroidissement (moteurs ZL1 uniquement) à la page 10-23* ou *Système de refroidissement (refroidisseur intermédiaire) à la page 10-25*.
5. Bouchon de remplissage du radiateur (non visible). Se reporter à *Liquide de refroidissement moteur à la page 10-25*.
6. Réservoir de liquide de direction assistée et bouchon (non illustré). Se reporter à *Liquide de servodirection (L99, LS3 et ZL1) à la page 10-33* ou *Liquide de servodirection (LFX) à la page 10-33*.
7. Bouchon de remplissage d'huile moteur. Se reporter à la rubrique *Huile moteur à la page 10-13*.
8. Jauge d'huile moteur (non illustrée). Se reporter à la rubrique *Huile moteur à la page 10-13*.
9. Maître-cylindre de frein et réservoir d'embrayage hydraulique (en cas de boîte de vitesses manuelle). Voir *Freins à la page 10-35* ou *Embrayage hydraulique à la page 10-18*.
10. Borne positive (+) éloignée. Se reporter à la rubrique *Batterie à la page 10-38*.
11. *Épurateur/Filtre à air du moteur (sauf ZL1) à la page 10-19* ou *Épurateur/Filtre à air du moteur (ZL1 uniquement) à la page 10-20*.
12. Réservoir de liquide de lave-glace. Se reporter à *Liquide de lave-glace à la page 10-34*.

10-8 Entretien du véhicule

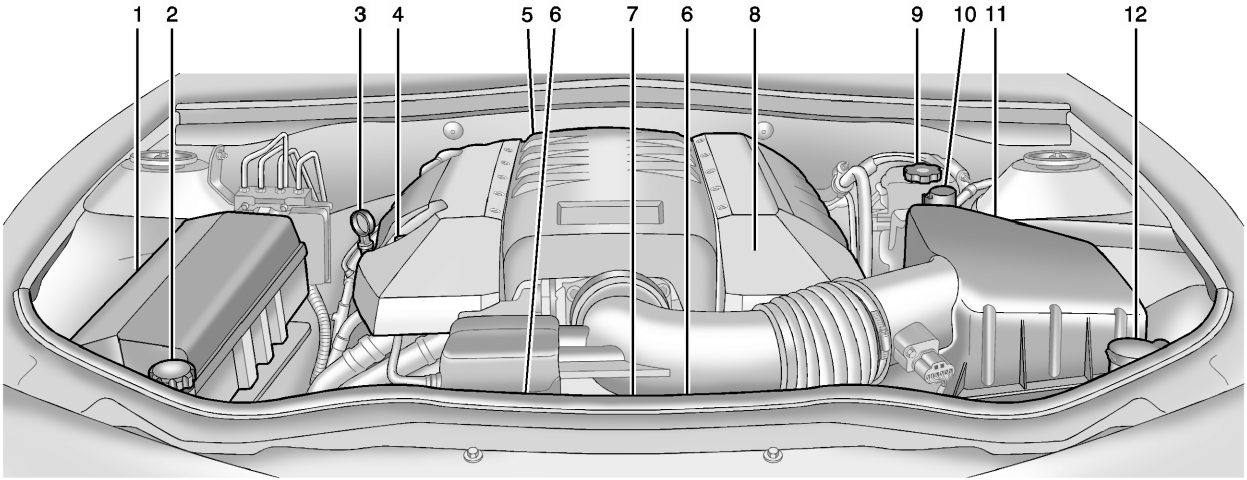

Moteur V8 6.2L (moteur L99 illustré, LS3 similaire)

1. Centrale électrique du compartiment moteur. Se reporter à la rubrique *Bloc-fusibles du compartiment moteur à la page 10-48*.
2. Vase d'expansion et son bouchon. Se reporter à la rubrique *Liquide de refroidissement moteur à la page 10-25*.
3. Jauge d'huile moteur. Se reporter à la rubrique *Huile moteur à la page 10-13*.
4. Bouchon de remplissage de l'huile moteur (non visible). Se reporter à *Huile moteur à la page 10-13*.
5. *Couvercle du moteur à la page 10-12*.
6. Ventilateurs de refroidissement du moteur (non visibles). Se reporter à la rubrique *Système de refroidissement (sauf moteurs ZL1) à la page 10-22* ou *Système de refroidissement (moteurs ZL1 uniquement) à la page 10-23* ou *Système de refroidissement (refroidisseur intermédiaire) à la page 10-25*.
7. Bouchon de remplissage du radiateur (non visible). Se reporter à *Liquide de refroidissement moteur à la page 10-25*.
8. Réservoir du liquide de direction assistée et bouchon (sous le couvercle du moteur), selon l'équippement. Se reporter à la rubrique *Liquide de servodirection (L99, LS3 et ZL1) à la page 10-33* ou *Liquide de servodirection (LFX) à la page 10-33*.
9. Maître-cylindre de frein et réservoir d'embrayage hydraulique (en cas de boîte de vitesses manuelle). Voir *Freins à la page 10-35* ou *Embrayage hydraulique à la page 10-18*.
10. Borne positive (+) éloignée. Se reporter à la rubrique *Batterie à la page 10-38*.
11. *Épurateur/Filtre à air du moteur (sauf ZL1) à la page 10-19* ou *Épurateur/Filtre à air du moteur (ZL1 uniquement) à la page 10-20*.
12. Réservoir de liquide de lave-glace. Se reporter à *Liquide de lave-glace à la page 10-34*.

10-10 Entretien du véhicule

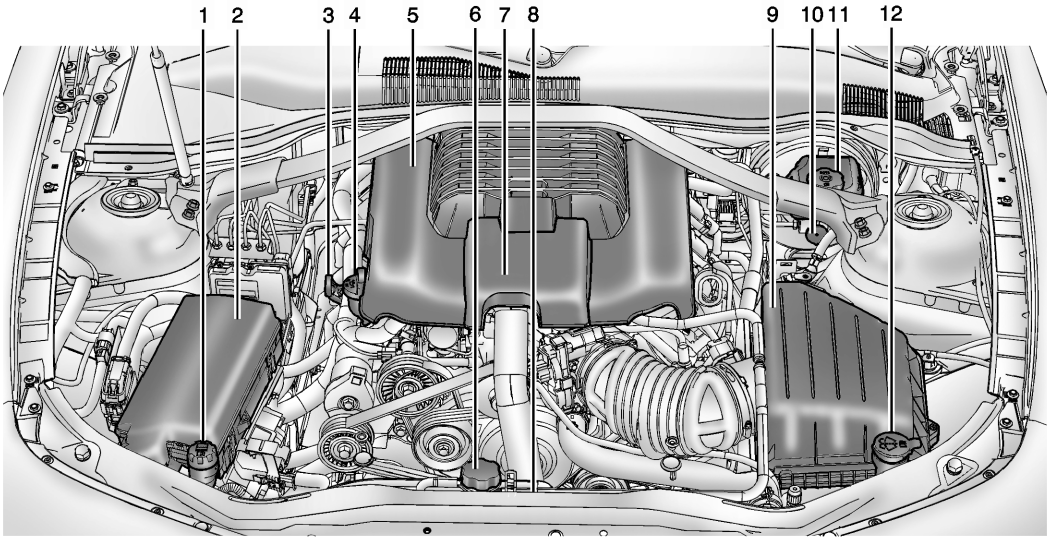

Moteur V8 6.2L (ZL1)

1. Vase d'expansion et son bouchon. Se reporter à la rubrique *Liquide de refroidissement moteur à la page 10-25*.
2. Centrale électrique du compartiment moteur. Se reporter à la rubrique *Bloc-fusibles du compartiment moteur à la page 10-48*.
3. Jauge d'huile moteur. Se reporter à la rubrique *Huile moteur à la page 10-13*.
4. Bouchon de remplissage de l'huile moteur (non visible). Se reporter à *Huile moteur à la page 10-13*.
5. *Couvercle du moteur à la page 10-12*.
6. Bouchon de radiateur. Se reporter à la rubrique *Liquide de refroidissement moteur à la page 10-25*.
7. Bouchon de remplissage du refroidisseur intermédiaire (non visible). Se reporter à *Système de refroidissement (sauf moteurs ZL1) à la page 10-22* ou *Système de refroidissement (moteurs ZL1 uniquement) à la page 10-23* ou *Système de refroidissement (refroidisseur intermédiaire) à la page 10-25*.
8. Ventilateurs de refroidissement du moteur (non visibles). Se reporter à la rubrique *Système de refroidissement (sauf moteurs ZL1) à la page 10-22* ou *Système de refroidissement (moteurs ZL1 uniquement) à la page 10-23* ou *Système de refroidissement (refroidisseur intermédiaire) à la page 10-25*.
9. *Épurateur/Filtre à air du moteur (sauf ZL1) à la page 10-19* ou *Épurateur/Filtre à air du moteur (ZL1 uniquement) à la page 10-20*.
10. Borne positive (+) éloignée. Se reporter à la rubrique *Batterie à la page 10-38*.
11. Maître-cylindre de frein et réservoir d'embrayage hydraulique (en cas de boîte de vitesses manuelle). Voir *Freins à la page 10-35* ou *Embrayage hydraulique à la page 10-18*.
12. Réservoir de liquide de lave-glace. Se reporter à *Liquide de lave-glace à la page 10-34*.

Couvre-culasse

Couvercle du moteur 3,6L V6

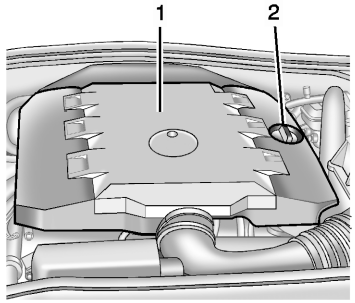

1. Couvre-culasse
2. Bouchon de remplissage de l'huile-moteur

Pour la dépose :

1. Déposer le bouchon de remplissage d'huile (2).
2. Lever le couvercle du moteur (1) pour désengager un point de fixation avant.
3. Tirer le couvercle du moteur vers l'avant pour le désengager des deux onglets arrière.
4. Pour la pose du couvercle de moteur, inverser les étapes 1 à 3.

Couvercle du moteur V8 6.2L (moteur L99 illustré, LS3 similaire)

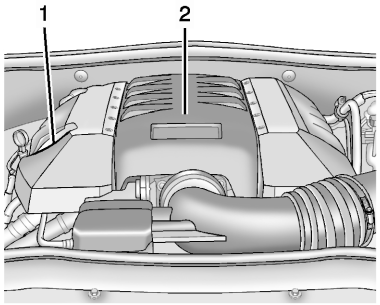

1. Bouchon de remplissage de l'huile-moteur
2. Couvre-culasse

Pour la dépose :

1. Déposer le bouchon de remplissage d'huile (1).
2. Lever le couvercle du moteur (2) pour désengager les deux points de fixation avant.
3. Tirer le couvercle du moteur vers l'avant pour le désengager des fixations horizontales arrière.
4. Pour la pose du couvercle de moteur, inverser les étapes 1 à 3.

Couvercle du moteur V8 6.2L (ZL1 uniquement)

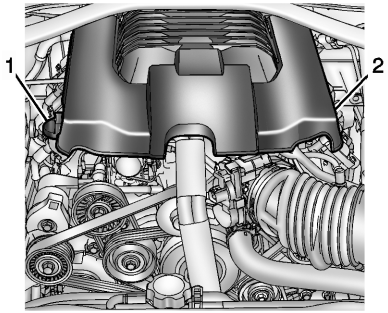

1. Bouchon de remplissage de l'huile-moteur
2. Couvre-culasse

Pour la dépose :

1. Déposer le bouchon de remplissage d'huile (1).
2. Lever le couvercle du moteur (2) pour désengager à partir des cinq points de fixation.
3. Tirer le couvercle du moteur vers l'avant pour le désengager et le déposer.
4. Pour la pose du couvercle de moteur, inverser les étapes 1 à 3.

Huile à moteur

Pour s'assurer d'un rendement moteur correct et durable, une attention toute particulière doit être portée à l'huile moteur. Suivre ces étapes suivantes simples, mais néanmoins importantes, vous aideront à protéger votre investissement :

- Toujours utiliser de l'huile moteur approuvée et conforme à la spécification appropriée et dont le grade de viscosité est approprié. Voir « Sélection de l'huile moteur correcte » dans la présente section.
- Vérifier régulièrement le niveau d'huile moteur et maintenir un niveau d'huile correct. Voir « Vérification de l'huile moteur » et « Quand ajouter de l'huile moteur » dans cette section.
- Remplacer l'huile moteur au moment adéquat. Se reporter à *Indicateur d'usure de l'huile moteur à la page 10-16*.
- Toujours éliminer correctement l'huile moteur usagée. Se reporter à « Que faire de l'huile moteur usagée » dans cette section.

Vérification de l'huile moteur

Il est bon de vérifier le niveau de l'huile moteur à chaque fois qu'on fait le plein. Pour obtenir une lecture précise, le véhicule doit être placé sur un sol de niveau. La poignée de la jauge d'huile moteur est en forme d'anneau. Se reporter à *Aperçu du compartiment moteur à la page 10-6* pour connaître l'emplacement précis de la jauge d'huile moteur.

Obtenir une bonne lecture du niveau d'huile est essentiel :

1. Si le moteur a tourné récemment, le couper et attendre quelques minutes que l'huile redescende dans le carter d'huile. Si le niveau d'huile moteur est vérifié trop peu de temps après la coupure du moteur, la valeur du niveau d'huile observée ne sera pas précise.

⚠ Avertissement

La poignée de la jauge d'huile moteur peut être chaude ; il y a un risque de brûlure. Utiliser une serviette ou porter un gant pour toucher la poignée de la jauge.

2. Enlever la jauge d'huile et la nettoyer avec un essuie-tout ou un chiffon et l'enfoncer de nouveau à fond. La retirer à nouveau en maintenant la pointe vers le bas et vérifier le niveau.

Ajout d'huile moteur



Si le niveau d'huile se situe au-dessous de la section quadrillée de la pointe de la jauge, ajouter un litre d'huile (1 pt) préconisée et vérifier encore le niveau. Se reporter à « Choisir l'huile moteur appropriée » dans ce chapitre pour obtenir des explications sur le type d'huile à utiliser. Pour la capacité d'huile moteur du carter, se reporter à *Capacités et spécifications à la page 12-3*.

⚠ Attention

Ne pas ajouter une trop grande quantité d'huile. Les niveaux supérieurs ou inférieurs à la plage

(Suite)

Attention (Suite)

de fonctionnement acceptable indiquée sur la jauge d'huile sont nuisibles au moteur. Si vous remarquez que le niveau d'huile est supérieur à la plage de fonctionnement, c'est à dire, que le moteur contient tellement d'huile que le niveau passe au-dessus de la zone hachurée qui indique la plage de fonctionnement correcte, le moteur pourrait être endommagé. Il convient de vidanger l'huile en excès ou de limiter la conduite et de rechercher un professionnel pour retirer la quantité d'huile excédentaire.

Se reporter à *Aperçu du compartiment moteur à la page 10-6* pour connaître l'emplacement précis du bouchon de remplissage d'huile.

Ajouter assez d'huile pour amener le niveau dans la plage de fonctionnement appropriée. À la fin de l'opération, repousser complètement la jauge en place.

Sélection de l'huile moteur correcte

La sélection de l'huile moteur correcte dépend à la fois de la spécification d'huile et du degré de viscosité. Se reporter à *Liquides et lubrifiants recommandés à la page 11-14*.

Spécification

Utiliser et demander les huiles moteur portant la marque de certification dexos1^{MD}. Les huiles qui respectent les exigences du véhicule doivent porter la marque de certification dexos1 sur le récipient. Cette marque de certification indique que l'huile a été approuvée comme étant conforme à la norme dexos1.

⚠ Attention

À défaut d'utiliser l'huile moteur recommandée, le moteur risque des dommages non couverts par la garantie sur le véhicule. Vérifier avec votre concessionnaire ou le prestataire d'entretien si l'huile est conforme à la norme dexos1.

Degré de viscosité

L'huile SAE 5W-30 a le degré de viscosité qui convient le mieux au véhicule. Ne pas utiliser d'autres huiles de viscosité différente, telles que les huiles SAE 10W-30, 10W-40 ou 20W-50.

Utilisation par temps froid : Dans une région très froide où la température descend sous −29 °C (−20 °F), une huile synthétique SAE 0W-30 peut être utilisée. Une huile qui affiche ce degré de viscosité facilitera le démarrage à froid du moteur sous des températures extrêmement basses. Lors de la sélection d'une huile affichant le degré de viscosité approprié, toujours sélectionner une huile qui répond aux spécifications. Se reporter à « Spécification » plus haut dans cette section pour obtenir de plus amples renseignements.

Additifs pour huile moteur / Rinçage de l'huile moteur

Il est interdit d'ajouter quoi que ce soit à l'huile. Les huiles recommandées répondant à la norme Dexos et affichant la marque de certification Dexos sont tout ce qui est nécessaire pour garantir un bon rendement et une bonne protection du moteur.

Les rinçages du circuit d'huile moteur ne sont pas recommandés et peuvent entraîner des dommages non couverts par la garantie du véhicule.

Que faire de l'huile de rebut ?

L'huile moteur usée renferme certains éléments qui peuvent être malsains pour la peau et qui risquent même de provoquer le cancer. Il faut donc éviter tout contact prolongé avec la peau. Nettoyer la peau et les ongles avec de l'eau savonneuse ou un nettoyant pour les mains de bonne qualité. Laver ou éliminer de façon appropriée les vêtements ou chiffons imbibés d'huile moteur usée. Se reporter aux avertissements du fabricant sur l'utilisation et la mise au rebut des produits d'huile.

L'huile de rebut peut constituer une menace grave pour l'environnement. Si vous vidangez vous-même l'huile de votre véhicule, vous devez vous assurer de vider toute l'huile qui s'écoule du filtre à huile avant de vous en débarrasser. Ne jamais se débarrasser de l'huile en la jetant aux poubelles ou en la déversant sur le sol, dans les égouts, dans les ruisseaux ou dans les cours d'eau. La recycler en l'apportant à un centre de récupération.

Indicateur d'usure d'huile à moteur

Intervalles de vidange d'huile moteur

Ce véhicule est équipé d'un ordinateur qui indique à quel moment vidanger l'huile moteur et remplacer le filtre. Ceci est calculé en fonction d'une combinaison de facteurs, parmi lesquels le régime moteur, la température du moteur et les kilomètres parcourus. Selon les conditions de conduite, le kilométrage auquel la vidange d'huile est signalée peut varier considérablement. Pour que le système d'indicateur d'usure de l'huile moteur fonctionne correctement, il doit être réinitialisé à chaque vidange d'huile.

Lorsque le système a calculé que la durée de vie de l'huile a été réduite, il indique qu'une vidange est nécessaire. L'écran affiche le message Vidange huile moteur nécessaire. Se reporter à *Messages Huile moteur à la page 5-40*. Vidanger l'huile le plus tôt possible dans les prochains 1 000 km (600 milles). Si vous conduisez dans des conditions idéales, il est possible que l'indicateur de vidange d'huile indique qu'il n'est pas nécessaire d'effectuer une vidange d'huile jusqu'à un an. L'huile-moteur doit être vidangée et le filtre remplacé au moins une fois par an et le système doit être réinitialisé à ce moment-là. Votre concessionnaire emploie des techniciens formés qui se chargeront d'effectuer cet entretien et de réinitialiser le système. Il est également important de vérifier

l'huile régulièrement au cours de la période séparant deux vidanges et de la garder au niveau approprié.

Si l'indicateur a été réinitialisé par mégarde, l'huile doit être remplacée 5 000 km (3 000 mi) après la dernière vidange d'huile. Ne pas oublier de réinitialiser le système indicateur d'usure d'huile moteur lorsque la vidange d'huile est effectuée.

Comment réinitialiser l'indicateur d'usure d'huile moteur

Réinitialiser le système à chaque vidange d'huile afin que le système puisse calculer l'échéance de la prochaine vidange. Pour réinitialiser le système :

1. Afficher Durée de vie restante, huile sur le CIB (centralisateur informatique de bord). Se reporter à *Centralisateur informatique de bord (CIB) à la page 5-27*.
2. Appuyer et maintenir enfoncé le bouton SET/CLR (initialiser/effacer) sur le CIB (centralisateur informatique de bord) pendant que l'affichage de vie de l'huile est actif. La vie de l'huile va passer à 100%.

Le système de durée de vie de l'huile peut être réinitialisé aussi comme suit :

1. Tourner le commutateur d'allumage en position ON/RUN (marche) sans faire démarrer le moteur.
2. Enfoncer complètement et relâcher l'accélérateur trois fois en cinq secondes.

Le système est réinitialisé lorsque le message Vidange huile moteur nécessaire s'éteint.

Si le message Vidange huile moteur nécessaire réapparaît au démarrage du moteur, la réinitialisation de l'indicateur d'usure de l'huile moteur a échoué. Répéter la manœuvre.

Liquide de boîte de vitesses automatique

Comment vérifier le liquide de boîte de vitesses automatique

Il n'est pas nécessaire de vérifier le niveau du liquide de la boîte de vitesses. Une perte de liquide de la boîte de vitesses ne peut provenir que d'une fuite. En cas de fuite, ramener le véhicule au concessionnaire pour qu'il soit réparé le plus tôt possible.

Le véhicule n'est pas équipé d'une jauge de niveau de liquide de boîte de vitesses. Il existe une procédure spéciale pour vérifier et remplacer le liquide de boîte de vitesses. Étant donné que cette procédure est difficile, la confier à votre concessionnaire. Pour plus de renseignements sur cette procédure, communiquer avec votre concessionnaire ou consulter le manuel de réparation. Pour acheter un manuel de réparation, se

reporter à *Informations sur les commandes de publications d'entretien à la page 13-14*.

Changer le liquide et le filtre selon les intervalles indiqués en *Calendrier de maintenance à la page 11-3*, et veiller à utiliser le liquide de boîte de vitesses indiqué en *Liquides et lubrifiants recommandés à la page 11-14*.

Liquide de boîte de vitesses manuelle

Il n'est pas nécessaire de vérifier le niveau du liquide de la boîte de vitesses manuelle. Une perte de liquide de la boîte de vitesses ne peut provenir que d'une fuite. En cas de fuite, ramener le véhicule au concessionnaire pour qu'il soit réparé le plus tôt possible. Se reporter à *Liquides et lubrifiants recommandés à la page 11-14* pour connaître le bon liquide à utiliser.

Embrayage à commande hydraulique

Pour les véhicules à boîte de vitesses manuelle, il n'est pas nécessaire de vérifier régulièrement le liquide de frein/d'embrayage, sauf s'il y a soupçon de fuite. L'appoint de liquide ne colmatera pas une fuite. Une perte de liquide dans ce système pourrait indiquer un problème. Faire inspecter et réparer le système.

Quand vérifier le liquide et quel type utiliser

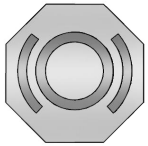

Ce symbole figure sur le bouchon du réservoir de liquide de frein/embrayage hydraulique. Le réservoir hydraulique commun de liquide de maître-cylindre d'embrayage et de frein est rempli de liquide de frein DOT 3 comme indiqué sur le bouchon. Voir *Aperçu du compartiment moteur à la page 10-6* pour l'emplacement du réservoir.

Comment vérifier le liquide et en ajouter

Examiner visuellement le réservoir de liquide de frein/d'embrayage pour s'assurer que le niveau de liquide est à la ligne MIN (minimum) au côté du réservoir. Le circuit de liquide de frein/d'embrayage hydraulique doit être fermé et scellé.

Ne pas enlever le bouchon pour vérifier le niveau de liquide ou pour ajouter du liquide. N'enlever le bouchon que lorsque c'est nécessaire pour faire l'appoint du liquide adéquat jusqu'à ce que le niveau atteigne la ligne MIN.

Épurateur/Filtre à air du moteur (sauf ZL1)

Se reporter à *Aperçu du compartiment moteur à la page 10-6* pour connaître l'emplacement du filtre à air du moteur.

Quand inspecter le filtre à air du moteur

Inspecter le filtre à air aux intervalles d'entretien prévus et le remplacer à l'intervalle approprié. Pour plus d'informations, se reporter à *Calendrier de maintenance à la page 11-3*. Rouler sur des routes poussiéreuses ou sales implique de faire inspecter le filtre à chaque vidange d'huile moteur.

Comment inspecter le filtre à air du moteur

Pour vérifier le filtre à air, retirer le filtre du véhicule et le secouer légèrement pour faire tomber les particules de saleté et la poussière. Si le filtre reste couvert de saleté, un nouveau filtre est nécessaire.

Pour vérifier ou remplacer le filtre à air du moteur :

1. Soulever le capot. Voir *Capot à la page 10-5*.
2. Localiser le boîtier du filtre à air à l'avant du côté conducteur du compartiment moteur. Se reporter à *Aperçu du compartiment moteur à la page 10-6*.

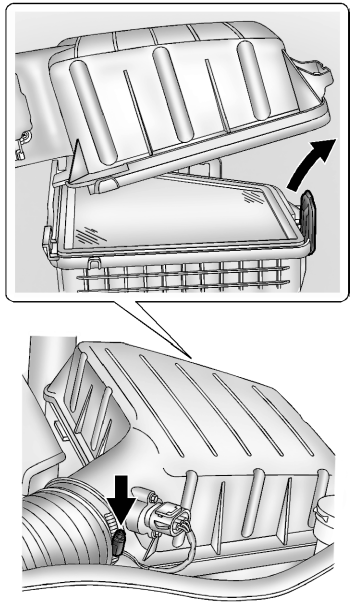

Boîtier d'épurateur/filtre à air du moteur V6 3.6L illustré (Moteur V8 6.2L similaire).

3. Desserrer le collier du conduit du filtre à air/boîtier.
4. Ouvrir les agrafes de retenue du boîtier du filtre à air.
5. Lever le couvercle à l'emplacement de l'agrafe de retenue suffisamment haut pour dégager les agrafes de retenue et le tirer vers l'extérieur pour le déposer des charnières du boîtier du filtre à air.
6. Tirer le couvercle vers le haut et, en le tenant, déposer le filtre à air.
7. Vérifier ou remplacer le filtre. Se reporter à la rubrique *Pièces de rechange d'entretien à la page 11-16*.
8. Pour la pose du couvercle, inverser les étapes 1 à 6.

⚠ Avertissement

Si vous faites fonctionner le moteur sans filtre à air, vous ou d'autres personnes pourriez être brûlés. Le filtre à air non seulement nettoie l'air, mais il assure également une protection en cas de retour de flamme. Agir avec précaution en intervenant sur le moteur et ne pas rouler lorsque le filtre à air est retiré.

⚠ Attention

Si le filtre à air est retiré, la saleté peut pénétrer dans le moteur et l'endommager. Laisser toujours le filtre à air en place lorsque vous conduisez.

Épurateur/Filtre à air du moteur (ZL1 uniquement)

Se reporter à *Aperçu du compartiment moteur à la page 10-6* pour connaître l'emplacement du filtre à air du moteur.

Quand inspecter le filtre à air du moteur

Inspecter le filtre à air aux intervalles d'entretien prévus et le remplacer à l'intervalle approprié. Pour plus d'informations, se reporter à *Calendrier de maintenance à la page 11-3*. Rouler sur des routes poussiéreuses ou sales implique de faire inspecter le filtre à chaque vidange d'huile moteur.

Comment inspecter le filtre à air du moteur

Pour vérifier le filtre à air, retirer le filtre du véhicule et le secouer légèrement pour faire tomber les particules de saleté et la poussière. Si le filtre reste couvert de saleté, un nouveau filtre est nécessaire.

Pour vérifier ou remplacer le filtre à air du moteur :

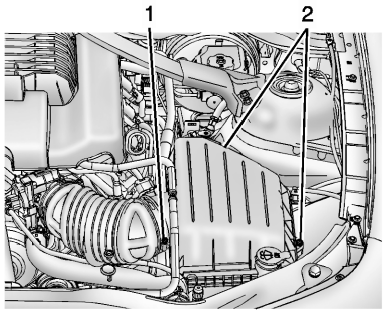

1. Collier de conduit d'air
2. Vis

1. Soulever le capot. Voir *Capot à la page 10-5*.
2. Déconnecter le conduit de sortie en desserrant la vis du collier du conduit d'air.
3. Retirer les deux vis fixant le couvercle sur le boîtier de l'épurateur/du filtre à air.
4. Tirer le couvercle vers le haut et, en le tenant, déposer le filtre à air.
5. Vérifier ou remplacer le filtre. Se reporter à la rubrique *Pièces de rechange d'entretien à la page 11-16*.
6. Pour la pose du couvercle, inverser les étapes 2 à 5.

⚠ Avertissement

Si vous faites fonctionner le moteur sans filtre à air, vous ou d'autres personnes pourriez être brûlés. Le filtre à air non seulement nettoie l'air, mais il assure également une protection en cas de retour de flamme. Agir avec précaution en intervenant sur le moteur et ne pas rouler lorsque le filtre à air est retiré.

⚠ Attention

Si le filtre à air est retiré, la saleté peut pénétrer dans le moteur et l'endommager. Laisser toujours le filtre à air en place lorsque vous conduisez.

Système de refroidissement (sauf moteurs ZL1)

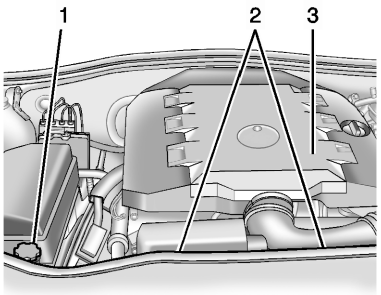

Moteur V6 de 3.6 L

1. Vase d'expansion du liquide de refroidissement
2. Ventilateurs de refroidissement électriques (non visibles).
3. Bouchon du radiateur (sous le couvercle du moteur)

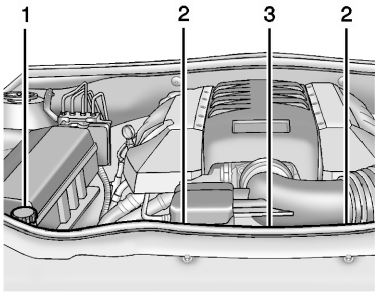

Moteur V8 6.2L (L99 illustré, LS3 similaire)

1. Vase d'expansion du liquide de refroidissement
2. Ventilateurs de refroidissement électriques (non visibles).
3. Bouchon du radiateur (non visible).

⚠ Avertissement

Un ventilateur électrique de refroidissement du moteur placé sous le capot peut commencer à tourner et blesser même si le moteur est arrêté. Les mains, les vêtements et les outils doivent être maintenus à l'écart des ventilateurs.

Si le liquide de refroidissement bout dans la bouteille de récupération de liquide de refroidissement du moteur, ne rien faire avant qu'il refroidisse. Le véhicule doit être garé sur une surface à niveau.

Le liquide de refroidissement doit se trouver entre les lignes MIN et MAX. Si tel n'est pas le cas, une fuite est possible au niveau des durites du radiateur ou de chauffage, du radiateur, de la pompe à eau, ou ailleurs dans le circuit de refroidissement.

⚠ Avertissement

Les flexibles du chauffage et du radiateur, ainsi que les autres pièces du moteur peuvent être très chauds. Ne pas les toucher, sous peine de brûlure.

Ne pas faire tourner le moteur en cas de fuite, au risque de perdre tout le liquide de refroidissement, causer un incendie et vous brûler. Réparer les fuites avant de rouler.

S'il n'y a aucune fuite apparente lorsque le moteur tourne, vérifier le fonctionnement des ventilateurs de refroidissement électriques du moteur. Si le moteur surchauffe, les ventilateurs devraient fonctionner. Si ce n'est pas le cas, votre véhicule doit être réparé. Couper le moteur.

⚠ Attention

Utiliser un autre liquide de refroidissement que le DEX-COOL^{MD} peut causer une corrosion prématurée du moteur, du noyau de chauffage ou du radiateur. De plus, il peut être nécessaire de remplacer le liquide de refroidissement du moteur plus tôt. Aucune réparation ne serait couverte par la garantie du véhicule. Toujours utiliser le liquide de refroidissement DEX-COOL (sans silicate) dans le véhicule.

Système de refroidissement (moteur ZL1 uniquement)

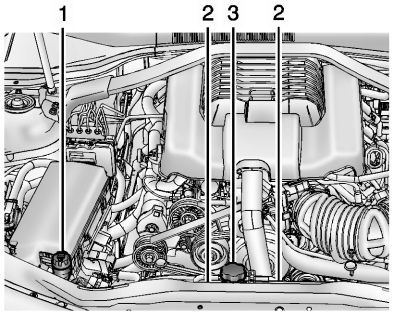

Moteur V8 de 6.2 L

1. Vase d'expansion du liquide de refroidissement
2. Ventilateurs de refroidissement électriques (non visibles).
3. Bouchon de radiateur

⚠ Avertissement

Un ventilateur électrique de refroidissement du moteur placé sous le capot peut commencer à tourner et blesser même si le moteur est arrêté. Les mains, les vêtements et les outils doivent être maintenus à l'écart des ventilateurs.

Si le liquide de refroidissement bout dans la bouteille de récupération de liquide de refroidissement du moteur, ne rien faire avant qu'il refroidisse. Le véhicule doit être garé sur une surface à niveau.

Le liquide de refroidissement doit se trouver entre les lignes MIN et MAX. Si tel n'est pas le cas, une fuite est possible au niveau des durites du radiateur ou de chauffage, du radiateur, de la pompe à eau, ou ailleurs dans le circuit de refroidissement.

⚠ Avertissement

Les flexibles du chauffage et du radiateur, ainsi que les autres pièces du moteur peuvent être très chauds. Ne pas les toucher, sous peine de brûlure.

Ne pas faire tourner le moteur en cas de fuite, au risque de perdre tout le liquide de refroidissement, causer un incendie et vous brûler. Réparer les fuites avant de rouler.

S'il n'y a aucune fuite apparente lorsque le moteur tourne, vérifier le fonctionnement des ventilateurs de refroidissement électriques du moteur. Si le moteur surchauffe, les ventilateurs devraient fonctionner. Si ce n'est pas le cas, votre véhicule doit être réparé. Couper le moteur.

⚠ Attention

Utiliser un autre liquide de refroidissement que le DEX-COOL^{MD} peut causer une corrosion prématurée du moteur, du noyau de chauffage ou du radiateur. De plus, il peut être nécessaire de remplacer le liquide de refroidissement du moteur plus tôt. Aucune réparation ne serait couverte par la garantie du véhicule. Toujours utiliser le liquide de refroidissement DEX-COOL (sans silicate) dans le véhicule.

Système de refroidissement (refroidisseur intermédiaire)

Refroidisseur intermédiaire ZL1 uniquement

Le moteur V8 LSA 6.2L suralimenté comporte un système de refroidissement à refroidisseur intermédiaire.

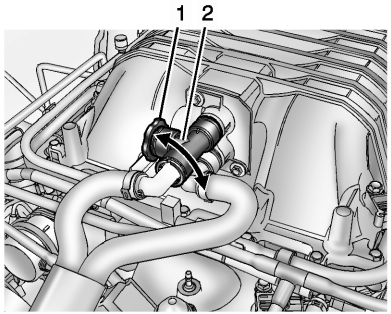

1. Bouchon de remplissage du refroidisseur intermédiaire
2. Goulot de remplissage du refroidisseur intermédiaire

1. Ouvrir le capot et déposer le couvercle du moteur. Se référer à *Couvercle du moteur à la page 10-12*.
2. Tourner le goulot de remplissage du refroidisseur intermédiaire (2) en position verticale.
3. Retirer le bouchon de remplissage du refroidisseur intermédiaire (1).
4. Vérifier si du liquide de refroidissement est visible à proximité du sommet de l'ouverture.
5. Si du liquide de refroidissement n'est pas visible, contacter un concessionnaire pour intervention.
6. Inverser les étapes 1 à 3 pour poser le bouchon de remplissage du refroidisseur intermédiaire et tourner le goulot de remplissage du refroidisseur intermédiaire.

Une méthode spécifique de remplissage et de vidange du liquide de refroidissement doit être adoptée pour le système de refroidissement du refroidisseur intermédiaire. Cette procédure est délicate, c'est pourquoi il est recommandé de faire appel au concessionnaire si le niveau de liquide de refroidissement du refroidisseur intermédiaire est bas. Pour plus de renseignements sur cette procédure, consulter le manuel d'entretien. Pour acheter un manuel d'entretien, se reporter à la rubrique *Informations sur les commandes de publications d'entretien à la page 13-14*.

Liquide de refroidissement

Le circuit de refroidissement du véhicule est rempli de liquide de refroidissement DEX-COOL^{MD}. Ce liquide de refroidissement est conçu pour rester dans le véhicule

pendant 5 ans ou 240 000 km (150 000 milles), selon la première occurrence.

Ce qui suit explique le fonctionnement du système de refroidissement et comment contrôler et ajouter du liquide de refroidissement quand le niveau est bas. Si le moteur surchauffe, se reporter à *Surchauffe du moteur à la page 10-31*.

Utiliser ce qui suit

⚠ Avertissement

L'ajout d'eau pure ou de tout autre liquide au système de refroidissement peut s'avérer dangereux. L'eau pure, ainsi que d'autres liquides, peuvent entrer en ébullition plus rapidement que le liquide de refroidissement approprié. Le système d'avertissement de refroidissement du véhicule est

(Suite)

Avertissement (Suite)

réglé pour un mélange de liquide de refroidissement correct. Avec de l'eau pure ou un mélange inapproprié, le moteur pourrait surchauffer sans que vous ne receviez un avertissement de surchauffe. Le moteur pourrait prendre feu et d'autres personnes ou vous-même pourriez être brûlés. Utiliser un mélange composé pour moitié d'eau potable propre et pour moitié de liquide de refroidissement DEX-COOL.

Utiliser un mélange à parts égales d'eau potable pure et de liquide de refroidissement DEX-COOL. Si ce mélange est utilisé, rien ne doit être ajouté. Ce mélange :

- Protège contre le gel jusqu'à -37°C (-34°F), température extérieure.
- Protège contre l'ébullition jusqu'à une température moteur de 129°C (265°F).
- Protège contre la rouille et la corrosion.
- N'endommage pas les pièces en aluminium.
- Aide à garder le moteur à la température appropriée.

⚠ Attention

Si le mauvais mélange de liquide de refroidissement, de mauvais inhibiteurs ou additifs sont utilisés dans le circuit de refroidissement du véhicule, le moteur pourrait surchauffer et être endommagé. Une trop grande quantité d'eau dans le mélange peut entraîner le gel et la fissuration des pièces de refroidissement du moteur. Les réparations ne sont pas couvertes par la garantie sur le véhicule. Utiliser uniquement le mélange

(Suite)

Attention (Suite)

correct de liquide de refroidissement du moteur pour le circuit de refroidissement. Se reporter à *Liquides et lubrifiants recommandés à la page 11-14*.

Ne jamais jeter le liquide de refroidissement dans la poubelle, le répandre sur le sol, dans les égouts, dans les ruisseaux ou les étendues d'eau. Faire changer le liquide de refroidissement par un centre de service autorisé, respectueux des exigences prévues par la loi en ce qui concerne la mise au rebut des liquides de refroidissement usagés. Ceci aidera à protéger l'environnement et votre santé.

Vérification du niveau de liquide de refroidissement

Le véhicule doit se trouver sur une surface de niveau lors de la vérification du niveau du liquide de refroidissement.

Vérifier le liquide de refroidissement de la manière suivante :

1. Couper le contact.
2. Repérer le vase d'expansion du liquide de refroidissement du moteur. Voir *Aperçu du compartiment moteur à la page 10-6*.



3. Faire tourner le capuchon de la jauge de liquide de refroidissement dans le sens antihoraire et extraire lentement la jauge.



4. La jauge présente des repères de maximum et de minimum. Lorsque le moteur est froid, le niveau du liquide doit se trouver au moins au niveau MIN de la jauge. Après un trajet, lorsque le moteur a atteint sa température normale de fonctionnement, le niveau doit se trouver entre celui du carter à moitié plein et le repère maximum.
5. Si le niveau du liquide de refroidissement est correct, replacer la jauge et faire tourner le capuchon dans le sens horaire pour l'assujettir.

Ajout de liquide de refroidissement au vase d'expansion

⚠ Avertissement

Une projection de liquide de refroidissement sur les organes chauds du compartiment moteur peut provoquer des blessures. Le liquide de refroidissement contient du glycol éthylène et peut brûler si les organes du moteur sont chauds. Ne pas renverser de liquide de refroidissement sur un moteur chaud.

⚠ Attention

Une méthode spécifique de remplissage de liquide de refroidissement doit être adoptée au risque de surchauffe et de dégâts importants au moteur.

Ajouter du liquide de la manière suivante :

1. Faire tourner le capuchon de la jauge du vase d'expansion du liquide de refroidissement dans le sens antihoraire et retirer lentement la jauge.
2. Verser le liquide de refroidissement dans le vase d'expansion du moteur.
3. Quand le niveau du liquide de refroidissement est correct, replacer la jauge et faire tourner le capuchon dans le sens horaire pour l'assujettir.

Ajout de liquide de refroidissement au radiateur

⚠ Avertissement

Une projection de liquide de refroidissement sur les organes chauds du compartiment moteur peut provoquer des blessures. Le liquide de refroidissement

(Suite)

Avertissement (Suite)

contient du glycol éthylène et peut brûler si les organes du moteur sont chauds. Ne pas renverser de liquide de refroidissement sur un moteur chaud.

⚠ Attention

Une méthode spécifique de remplissage de liquide de refroidissement doit être adoptée au risque de surchauffe et de dégâts importants au moteur.

⚠ Avertissement

Un ventilateur électrique de refroidissement du moteur placé sous le capot peut commencer à

(Suite)

Avertissement (Suite)

tourner et blesser même si le moteur est arrêté. Les mains, les vêtements et les outils doivent être maintenus à l'écart des ventilateurs.

⚠ Avertissement

La vapeur et les liquides bouillants qui sont projetés d'un système de refroidissement chaud peuvent provoquer de graves brûlures. Ils sont sous pression, et si le bouchon de pression du vase d'expansion est dévissé — même un peu — ils peuvent jaillir à grande vitesse. Ne jamais dévisser le bouchon lorsque le système de refroidissement (y compris le bouchon de pression du vase d'expansion) est chaud. Attendre

(Suite)

Avertissement (Suite)

le refroidissement du système de refroidissement et du bouchon pour dévisser celui-ci.

S'il est nécessaire d'ajouter du liquide de refroidissement, verser le mélange adéquat directement dans le radiateur, mais s'assurer que le système de refroidissement soit froid avant de le faire.

Si vous ne voyez pas de liquide de refroidissement dans le vase d'expansion du moteur, en rajouter de la manière suivante :

Méthode de remplissage pour le moteur 3,6L V6

1. Localiser le bouchon du radiateur. Voir *Aperçu du compartiment moteur à la page 10-6*.
2. Déposer le couvercle du moteur pour accéder au bouchon du radiateur. Voir *Couvercle du moteur à la page 10-12*.



3. Couvrir le bouchon du radiateur avec un tissu épais, le tourner lentement dans le sens antihoraire et le retirer.
4. En l'absence de liquide de refroidissement ou si le niveau est bas, remplir lentement le circuit, par l'orifice du bouchon du radiateur, d'un mélange à parts égales d'eau potable propre et de DEX-COOL.

   Attendre 30 secondes que le liquide se stabilise et faire l'appoint si le niveau chute.

   Ne pas renverser de liquide de refroidissement sur les courroies d'entraînement des accessoires.

   Si ceci se produit, rincer les courroies à l'eau fraîche.
5. Démarrer le moteur.

6. Le moteur tournant au ralenti, poursuivre l'appoint de liquide de refroidissement par l'orifice du bouchon du radiateur jusqu'au repère plein.

   Attendre 30 secondes que le liquide se stabilise et faire l'appoint si le niveau chute.
7. Lorsque le circuit est plein, reposer le bouchon du radiateur en le tournant dans le sens horaire.
8. Élever le régime du moteur jusqu'à 2500 tr/min pendant 30–40 secondes.
9. Couper le contact.
10. Répéter les étapes 2 à 7 puis arrêter le moteur.
11. Laisser le moteur refroidir pendant 45 minutes. Rajouter du liquide de refroidissement par l'ouverture du bouchon du radiateur puis reposer le bouchon du radiateur.
12. Reposer le couvercle du moteur. Se reporter à *Couvercle du moteur à la page 10-12*.



13. Contrôler le niveau de liquide de refroidissement dans le vase d'expansion du moteur et remplir jusqu'à ce que le niveau atteigne le repère du haut sur la jauge.

Méthode de remplissage pour le moteur 6,2L V8

1. Localiser le bouchon du radiateur. Voir *Aperçu du compartiment moteur à la page 10-6*.



2. Couvrir le bouchon du radiateur avec un tissu épais, le tourner lentement dans le sens antihoraire et le retirer.

3. En l'absence de liquide de refroidissement ou si le niveau est bas, remplir lentement le circuit, par l'orifice du bouchon du radiateur, d'un mélange à parts égales d'eau potable propre et de liquide de refroidissement DEX-COOL.

   Attendre 30 secondes que le liquide se stabilise et faire l'appoint si le niveau chute.

   Ne pas renverser de liquide de refroidissement sur les courroies d'entraînement des accessoires.

   Si ceci se produit, rincer les courroies à l'eau fraîche.
4. Démarrer le moteur.
5. Le moteur tournant au ralenti, faire l'appoint de liquide de refroidissement via l'orifice du bouchon du radiateur jusqu'au repère plein.

   Attendre 30 secondes que le liquide se stabilise et faire l'appoint si le niveau chute.
6. Lorsque le circuit est plein, reposer le bouchon du radiateur en le tournant dans le sens horaire.
7. Couper le contact.



8. Contrôler le niveau du liquide de refroidissement dans le vase d'expansion du moteur et remplir jusqu'à ce que le niveau atteigne le repère du haut sur la jauge.

⚠ Attention

Si le bouchon de pression n'est pas bien fermé, le liquide de refroidissement risque de s'échapper et le moteur d'être endommagé. Prendre soin de toujours vérifier que le bouchon est bien fermé.

Surchauffe du moteur

Le véhicule est doté d'un témoin de surchauffe du moteur.

Le tableau de bord du véhicule comprend un indicateur de température du liquide de refroidissement. Se reporter à *Jauge de température du liquide de refroidissement du moteur à la page 5-13*.

Si vous décidez de ne pas lever le capot lors de l'affichage de cet avertissement, demander immédiatement une intervention. Se reporter à *Programme d'assistance routière à la page 13-6*.

Si vous décidez de soulever le capot, le véhicule doit stationner à l'horizontale.

Vérifier ensuite si les ventilateurs de refroidissement du moteur fonctionnent. Si le moteur surchauffe, les deux ventilateurs devraient fonctionner. Si tel n'est pas le cas, ne pas continuer à faire tourner le moteur et faire réparer le véhicule.

⚠ Attention

Faire tourner le moteur sans liquide de refroidissement peut l'endommager ou provoquer un incendie. Les dommages du véhicule ne seraient pas couverts par la garantie du véhicule.

Dégagement de vapeur du compartiment moteur

⚠ Avertissement

La vapeur s'échappant d'un moteur surchauffé peut vous brûler gravement, même si vous ne faites qu'ouvrir le capot. Rester loin du moteur si vous voyez ou si vous entendez le sifflement de la vapeur qui s'échappe du moteur. Arrêter simplement le moteur et éloigner tout le monde du véhicule jusqu'à ce que le moteur refroidisse. Attendre jusqu'à ce qu'il n'y ait plus signe de vapeur ni de liquide de refroidissement avant d'ouvrir le capot.

Si vous continuez de conduire quand le moteur est surchauffé, les liquides du moteur peuvent prendre feu. Vous ou d'autres personnes pourriez être

(Suite)

Avertissement (Suite)

gravement brûlés. Si le moteur surchauffe, l'arrêter et quitter le véhicule jusqu'à ce que le moteur soit refroidi.

Pas de dégagement de vapeur du compartiment moteur

S'il y a avertissement de surchauffe sans dégagement de vapeur visible ou audible, le problème n'est peut-être pas trop grave. Parfois, le moteur peut devenir un peu trop chaud lorsque le véhicule :

- Gravit une longue côte au cours d'une journée chaude.
- S'arrête après avoir roulé à grande vitesse.
- Roule au ralenti pendant de longues périodes dans un embouteillage.
- Tracte une remorque.

En cas d'avertissement de surchauffe sans émission de vapeur :

1. Mettre la climatisation hors fonction.
2. Régler le chauffage et le ventilateur à la position maximale et ouvrir les glaces, au besoin.
3. Lorsqu'il est prudent de le faire, quitter la route, sélectionner la position de stationnement (P) ou de point mort (N) et laisser le moteur tourner au ralenti.

Si l'aiguille de température n'est plus dans la zone de surchauffe ou que l'avertissement de surchauffe n'est plus affiché, le véhicule peut rouler. Continuer à rouler lentement pendant 10 minutes environ. Conserver une bonne distance de sécurité par rapport au véhicule qui précède. Si l'avertissement ne revient pas, continuer à rouler normalement et vérifier si le système de refroidissement est rempli et fonctionne correctement.

Si le témoin est toujours allumé, quitter la route, s'arrêter et garer le véhicule immédiatement.

S'il n'y a pas de signe de vapeur, faire tourner le moteur au ralenti pendant trois minutes en stationnement. Si le témoin d'avertissement s'allume toujours, arrêter le moteur jusqu'à ce qu'il ait refroidi.

Liquide de servodirection (L99, LS3 et ZL1)

Le véhicule dispose d'une direction assistée électrique n'utilisant pas de liquide de direction assistée.

Liquide de servodirection (LFX)



Le réservoir de liquide de la direction assistée se trouve sous le couvercle du moteur, du côté conducteur vers l'avant du compartiment moteur. Se reporter *Aperçu du compartiment moteur à la page 10-6*.

Intervalle de vérification du liquide de servodirection

À moins de soupçonner une fuite ou d'entendre un bruit anormal, il n'est pas nécessaire de vérifier régulièrement le liquide de servodirection. Une perte de liquide dans ce système pourrait indiquer un problème. Faire inspecter et réparer le système.

Vérification du niveau du liquide de direction assistée

Contrôler le niveau après avoir roulé au moins 20 minutes afin de réchauffer le liquide.

Pour vérifier le niveau du liquide de servodirection :

1. Mettre le contact sur LOCK OFF (verrouillage/arrêt) et laisser refroidir le compartiment moteur.
2. Retirer le couvre-moteur. Se reporter à *Couvercle du moteur à la page 10-12*.
3. Essuyer le bouchon et le dessus du réservoir pour les débarrasser de toute saleté.
4. Tourner le bouchon dans le sens antihoraire et le retirer.
5. Essuyer la jauge à l'aide d'un chiffon propre.
6. Remettre le bouchon et bien le serrer en place.
7. Retirer le bouchon à nouveau et examiner le niveau de fluide indiqué sur la jauge.



Lorsque le moteur est chaud, le niveau doit atteindre le repère MAX lorsqu'il est froid, il doit se situer entre les repères MIN et MAX de la jauge.

Utiliser ce qui suit

Pour déterminer le type de liquide à utiliser, se reporter à la rubrique *Liquides et lubrifiants recommandés à la page 11-14*. Toujours utiliser le liquide correct.

Liquide lave-glace

Utiliser ce qui suit

S'assurer de lire les directives du fabricant avant de remplir le réservoir du liquide de lave-glace. En cas d'utilisation du véhicule dans une région où la température extérieure peut baisser sous le point de congélation, il faut utiliser un liquide qui offre assez de protection contre le gel.

Ajout de liquide de lave-glace



Enlever le bouchon marqué du symbole de lave-glace. Ajouter du liquide jusqu'à ce que le réservoir soit plein. Voir *Aperçu du compartiment moteur à la page 10-6* pour connaître l'emplacement du réservoir.

⚠ Attention

- Ne pas utiliser de liquide de refroidissement du moteur (antigel) dans le lave-glace. Il peut endommager le système de lave-glace et la peinture.
- Ne pas mélanger d'eau à du liquide de lave-glace prêt à l'emploi. L'eau peut causer un gel de la solution et endommager le réservoir de lave-glace et d'autres parties du système de lave-glace.
- Si vous utilisez un concentré de liquide de lave-glace, respecter les instructions du fabricant relatives à l'ajout d'eau.
- Remplir le réservoir de liquide de lave-glace seulement aux trois quarts s'il fait très froid. Ceci permettra l'expansion du liquide en cas de gel, qui

(Suite)

Attention (Suite)

peut endommager le réservoir s'il est plein à ras bord.

Freins

Le véhicule est pourvu de freins à disque. Les plaquettes de freins à disque ont des indicateurs d'usure intégrés qui font un bruit strident en guise d'avertissement quand les plaquettes de freins sont usées et doivent être remplacées. Le bruit peut être permanent ou occasionnel lorsque le véhicule roule, sauf lors d'une pression ferme de la pédale de frein.

⚠ Avertissement

L'alerte sonore d'usure de frein signifie que les freins vont bientôt perdre leur efficacité. Ceci peut

(Suite)

Avertissement (Suite)

causer un accident. Faire réparer le véhicule dès que vous entendez cette alerte sonore.

⚠ Attention

En continuant à rouler avec des plaquettes de freins usées, la réparation peut être coûteuse.

Certaines conditions de conduite ou climatiques peuvent produire un crissement des freins lorsque vous serrez les freins pour la première fois ou légèrement. Ce crissement n'est pas un signe d'une défaillance des freins.

Il est nécessaire de serrer les écrous de roues au couple approprié pour éviter les pulsations des freins. Lors de la permutation des pneus, examiner l'état des plaquettes et serrer les écrous des

roues uniformément dans l'ordre correct au couple de serrage prescrit. Se reporter à *Capacités et spécifications à la page 12-3*.

Les garnitures pour les deux roues du même essieu devraient toujours être remplacées ensemble.

Course pédale frein

Consulter votre concessionnaire si la pédale de freinage ne revient pas à sa hauteur normale ou s'il y a une augmentation rapide de sa course. Cela pourrait indiquer qu'il est nécessaire d'effectuer un entretien des freins.

Réglage des freins

Chaque fois que les freins sont utilisés, que le véhicule roule ou non, ils s'ajustent pour compenser l'usure.

Remplacement des pièces du système de freinage

Le système de freinage d'un véhicule est complexe. Ses nombreuses pièces doivent être de qualité supérieure et doivent bien fonctionner ensemble pour assurer un très bon freinage. Votre véhicule a été conçu et testé avec des pièces de freins de qualité supérieure. Lorsque des pièces du système de freinage sont remplacées, s'assurer d'obtenir des pièces de rechange neuves approuvées. Faute de quoi, les freins peuvent ne plus fonctionner de manière correcte. Par exemple, la pose de garnitures de freins à disque ne convenant pas à votre véhicule peut modifier l'équilibre entre les freins avant et arrière — au pire. L'efficacité attendue du freinage peut changer de bien d'autres façons si des pièces de rechange incorrectes sont posées.

Huile frein

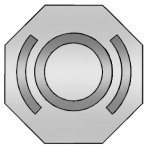

Le réservoir du maître-cylindre de frein/embrayage est rempli de liquide pour frein DOT-3 comme indiqué sur le bouchon du réservoir. Se reporter à *Aperçu du compartiment moteur à la page 10-6* pour connaître l'emplacement du réservoir.

Seules deux raisons provoquent la baisse de niveau de liquide dans le réservoir :

- Le niveau de liquide baisse en raison de l'usure normale des garnitures de frein. Lorsque des garnitures neuves sont posées, le niveau de liquide remonte.
- Une fuite de liquide du système hydraulique de frein/embrayage peut également provoquer une

baisse de niveau de liquide. Faire réparer le système hydraulique de frein/embrayage, car une fuite signifie que tôt ou tard les freins et/ou l'embrayage ne fonctionneront plus de manière correcte.

Ne pas ajouter de liquide de frein/d'embrayage. L'ajout de liquide ne répare pas une fuite. Si du liquide est ajouté alors que les garnitures sont usées, le niveau de liquide sera trop élevé quand de nouvelles garnitures seront posées. Ajouter ou retirer du liquide de frein, selon les besoins, uniquement lorsque les interventions sur le système de freinage/d'embrayage hydraulique sont achevées.

⚠ Avertissement

Si trop de liquide de frein est ajouté, celui-ci peut couler sur le moteur et s'enflammer si le moteur est assez chaud. Vous ou

(Suite)

Avertissement (Suite)

d'autres personnes pourriez être brûlés et le véhicule pourrait être endommagé. Ajouter du liquide de frein seulement lorsque des travaux sont effectués sur le système hydraulique de frein/embrayage.

Lorsque le niveau du liquide de frein/embrayage est bas, le témoin du système de freinage s'allume. Se reporter à la rubrique *Témoin du circuit de freinage à la page 5-21*.

Liquide approprié

Utiliser uniquement du liquide de frein DOT 3 neuf provenant d'un récipient scellé. Se reporter à *Liquides et lubrifiants recommandés à la page 11-14*.

Toujours nettoyer le bouchon du réservoir de liquide de frein/embrayage ainsi que la surface autour du bouchon avant de l'enlever. Cela aidera à empêcher la saleté de pénétrer dans le réservoir.

⚠ Avertissement

Les freins risquent de ne pas fonctionner correctement si un liquide incorrect est utilisé pour le circuit hydraulique de freinage/embrayage. Ceci pourrait provoquer un accident. Toujours utiliser le liquide adéquat.

⚠ Attention

- L'emploi d'un liquide incorrect risque d'endommager sérieusement les composants du système hydraulique de frein et d'embrayage. Il suffit par exemple que quelques gouttes d'une huile à base minérale, comme de l'huile moteur, tombent dans le

(Suite)

Attention (Suite)

système hydraulique de freinage pour endommager les pièces de ce système au point de devoir les remplacer. Ne laisser personne ajouter un type de liquide incorrect.

- Si du liquide de frein se répand sur les surfaces peintes du véhicule, la peinture de finition peut se dégrader. Prendre soin de ne pas renverser du liquide de frein sur votre véhicule. Si cela se produit, le nettoyer immédiatement.

Batterie

La batterie se trouve dans le coffre, sous le panneau de plancher. Se reporter à la référence de pièce de remplacement indiquée sur l'étiquette de la batterie d'origine lors du remplacement de la batterie.

⚠ Avertissement

Les plots de batterie, les bornes ainsi que les accessoires connexes contiennent du plomb et des composés de plomb, des produits chimiques que la Californie reconnaît comme étant cancérigènes et nuisant à la reproduction. Se laver les mains après avoir manipulé ces pièces.

Entreposage du véhicule

⚠ Avertissement

Les batteries contiennent de l'acide qui peut vous brûler et des gaz qui peuvent exploser. Vous pouvez être gravement blessé si vous n'y prêtez pas attention. Se reporter à *Démarrage au moyen d'une batterie auxiliaire à la page 10-102* pour les conseils de travail à proximité d'une batterie sans risque de blessures.

Utilisation peu fréquente : débrancher le câble noir négatif (-) de la batterie afin d'éviter qu'elle se décharge.

Entreposage prolongé : retirer le câble noir négatif (-) de la batterie ou utiliser un chargeur en régime d'entretien.

Essieu arrière

Intervalle de vérification du lubrifiant

Il n'est pas nécessaire de vérifier régulièrement le liquide de l'essieu arrière à moins qu'une fuite est suspectée ou si un bruit inhabituel se fait entendre. Une perte de liquide peut signaler un problème. Faire inspecter et réparer le véhicule par le concessionnaire.

Vérification de contacteur de démarreur

⚠ Avertissement

Au cours de cette inspection, le véhicule pourrait subitement se déplacer. Si tel est le cas, vous ou d'autres personnes pourraient être blessées.

1. Avant d'entamer cette vérification, s'assurer qu'il y a suffisamment d'espace autour du véhicule.
2. Serrer le frein de stationnement et le frein ordinaire.

   N'appuyez pas sur la pédale d'accélérateur et soyez prêt à couper immédiatement le contact si le moteur démarre.
3. Sur les véhicules équipés de boîte de vitesses automatique, essayer de démarrer le moteur dans chaque rapport de vitesse. Le véhicule doit démarrer uniquement lorsqu'il se trouve en position de stationnement (P) ou au point mort (N). S'il démarre dans n'importe quelle autre position, contacter votre concessionnaire pour le faire réparer.

   Sur les véhicules équipés de boîte de vitesses manuelle, placer le levier de vitesse au point mort (N), enfoncer la pédale d'embrayage à mi-course, et essayer de démarrer le moteur. Le véhicule doit démarrer uniquement lorsque la pédale d'embrayage est enfoncée complètement jusqu'au plancher. Si le véhicule démarre alors que la pédale n'est pas complètement enfoncée, contacter votre concessionnaire pour le faire réparer.

Vérification du fonctionnement de la commande de verrouillage de changement de vitesse de boîte de vitesses automatique

⚠ Avertissement

Au cours de cette inspection, le véhicule pourrait subitement se déplacer. Si tel est le cas, vous ou d'autres personnes pourraient être blessées.

1. Avant d'entamer cette vérification, s'assurer qu'il y a suffisamment d'espace autour du véhicule. Le véhicule doit se trouver sur une surface plane.

2. Serrer le frein de stationnement. Se préparer à serrer immédiatement le frein normal si le véhicule commence à avancer.
3. Le moteur étant arrêté, tourner la clé à ON (marche), sans démarrer le moteur. Les freins ordinaires n'étant pas appliqués, essayer d'enlever le levier de vitesses de la position de stationnement (P), sans forcer. S'il quitte la position de stationnement (P), s'adresser à votre concessionnaire pour le faire réparer.

Vérification du blocage de la boîte de vitesses à l'allumage

Si le véhicule est équipé d'un allumage de type à clé, en position de stationnement et le frein de stationnement étant appliqué, essayer de tourner la clé de contact à la position LOCK/OFF (verrouillage/arrêt) à chaque position du levier sélecteur.

- Il ne devrait être possible de tourner la clé en position LOCK/OFF (verrouillage/arrêt) que lorsque le levier de sélection est à la position de stationnement (P).
- La clé ne devrait pouvoir être retirée qu'en position LOCK/OFF (verrouillage/arrêt).

Si une réparation s'impose, contacter votre concessionnaire.

Stationnement : vérification du frein et du mécanisme de stationnement (P)

⚠ Avertissement

Lors de cette vérification, le véhicule pourrait se mettre en branle. Vous ou d'autres personnes pourriez être blessés et des biens pourraient être endommagés. S'assurer de la présence d'espace à l'avant du véhicule au cas où il commencerait à rouler. Être prêt à appliquer immédiatement la pédale de frein si le véhicule se met en branle.

Arrêtez le véhicule sur une pente assez raide, le nez dans le sens de la descente. Tout en appuyant sur la pédale des freins ordinaires, serrez le frein de stationnement.

- Pour vérifier la capacité de retenue du frein de stationnement : avec le moteur en marche et la boîte de vitesses au point mort (N), retirer lentement le pied de la pédale de frein ordinaire. Continuer jusqu'à ce que le véhicule ne soit retenu que par le frein de stationnement.
- Pour vérifier la capacité de retenue du mécanisme de la position de stationnement (P) : le moteur tournant, amener le levier de sélection à la position de stationnement (P). Desserrer le frein de stationnement puis les freins ordinaires.

Si une réparation s'impose, contacter votre concessionnaire.

Remplacement du balai d'essuie-glace

Vous devez inspecter périodiquement les lames des essuie-glaces à la recherche d'usure et de fissure. Pour plus d'informations, se reporter à la rubrique *Calendrier de maintenance à la page 11-3*.

Il existe divers types de lames de rechange qui se retirent de manière différente. Pour connaître la longueur et le type de lames à utiliser, se reporter à la rubrique *Pièces de rechange d'entretien à la page 11-16*.

Pour remplacer le balai d'essuie-glace avant :

1. Écarter le bras de l'essuie-glace du pare-brise.

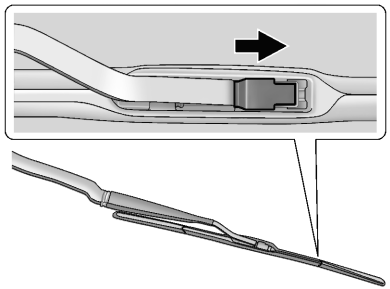

2. Lever le loquet du milieu de la raclette d'essuie-glace là où le bras est fixé.
3. Le loquet étant ouvert, tirer le balai d'essuie-glace suffisamment vers le bas vers le pare-brise pour le détacher du bras d'essuie-glace en forme de J.
4. Retirer le balai d'essuie-glace.

   Le pare-brise peut subir des dommages si le bras du balai d'essuie-glace le touche alors qu'il n'est pas muni de son balai. Les dommages ne seraient alors

pas couverts par la garantie. Ne pas laisser le bras du balai d'essuie-glace toucher le pare-brise.

5. Pour le remplacement du balai, inverser les étapes 1-3.

Remplacement de pare-brise

Si le système de visualisation tête haute (HUD) et le pare-brise doivent être remplacés, assurez-vous que le nouveau pare-brise est conçu pour le système de visualisation tête haute. Dans le cas contraire, l'image du système de visualisation tête haute risque d'être floue ou de manquer de définition.

Réglage des phares

Le réglage de l'orientation des phares a été effectué et ne devrait nécessiter aucun autre ajustement.

Si le véhicule est endommagé lors d'une collision, l'orientation des phares pourrait être déréglée. Si le réglage des phares est nécessaire, se rendre chez le concessionnaire.

Remplacement des ampoules

Pour connaître le type d'ampoule de rechange à utiliser, se reporter à la rubrique *Ampoules de rechange à la page 10-46*.

Pour toute directive de remplacement d'ampoule qui ne figure pas dans cette rubrique, consulter votre concessionnaire.

Ampoules à halogène

⚠ Avertissement

Les ampoules halogènes contiennent un gaz pressurisé et peuvent éclater si elles tombent ou sont griffées. Des blessures pourraient en découler. Les consignes de l'emballage de l'ampoule doivent être lues et respectées.

Éclairage à haute intensité

⚠ Avertissement

Le système d'éclairage à décharge à haute intensité fonctionne sous une tension très élevée. Si l'on tente d'intervenir sur l'un des composants de ce système, les risques de blessures graves sont importants. Faire réparer ce système par le concessionnaire ou un technicien qualifié.

Après le remplacement d'une ampoule de phare à décharge à haute intensité, la teinte du faisceau peut être légèrement différente. Cette situation est normale.

Phares, clignotants avant et feux de stationnement (Véhicule haut de gamme)

Le modèle haut de gamme comporte un phare HID et un feu de direction dans l'ensemble de phare. Le feu de stationnement fait également partie du phare HID. Se reporter à *Éclairage à décharge à haute intensité (DHI) à la page 10-43*.

Pour remplacer une ampoule de clignotant :

1. Soulever le capot. Voir *Capot à la page 10-5*.

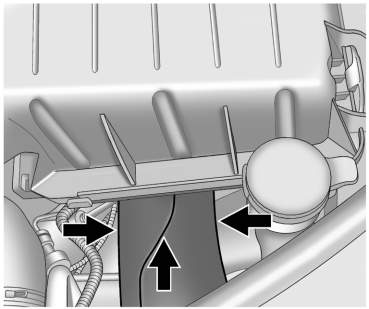

2. Appuyer sur les onglets placés de chaque côté du conduit et pousser le conduit vers l'arrière dans le boîtier de filtre à air.

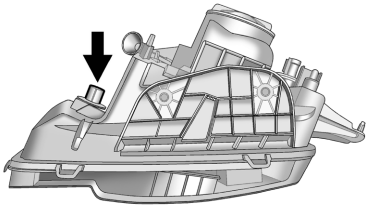

3. Débrancher le faisceau de câblage et faire tourner la douille d'ampoule dans le sens contraire des aiguilles d'une montre afin de l'enlever de l'ensemble de phare.
4. Retirer l'ampoule directement de la douille.
5. Enfoncer l'ampoule neuve dans la douille, puis remettre la douille dans le phare en le tournant dans le sens horaire.
6. Rebrancher le connecteur électrique.
7. Tirer sur le conduit du boîtier du filtre à air jusqu'à l'emboîtement des onglets du conduit à l'emplacement d'origine.

Phares, clignotants avant et feux de stationnement (Véhicule de base)

Le modèle de base est équipé de phares halogènes et de feux de direction/stationnement sur l'ensemble de projecteur.

Pour remplacer l'une de ces ampoules :

1. Soulever le capot. Voir *Capot à la page 10-5*.

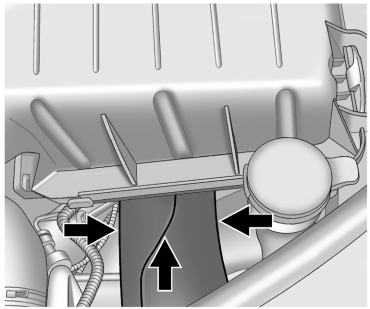

2. Appuyer sur les onglets placés de chaque côté du conduit et pousser le conduit vers l'arrière dans le boîtier de filtre à air.
3. Débrancher le faisceau de câblage et faire tourner la douille d'ampoule dans le sens contraire des aiguilles d'une montre afin de l'enlever de l'ensemble de phare.
4. Retirer l'ampoule directement de la douille.

5. Enfoncer l'ampoule neuve dans la douille, puis remettre la douille dans le phare en le tournant dans le sens horaire.
6. Rebrancher le connecteur électrique.
7. Tirer sur le conduit du boîtier du filtre à air jusqu'à l'emboîtement des onglets du conduit à l'emplacement d'origine.

Feux arrière, clignotants et feux d'arrêt

Pour remplacer une ampoule de feu rouge arrière, de feu de direction ou de feu de stop :

1. Ouvrir le coffre. Se reporter à *Coffre à la page 2-10*.

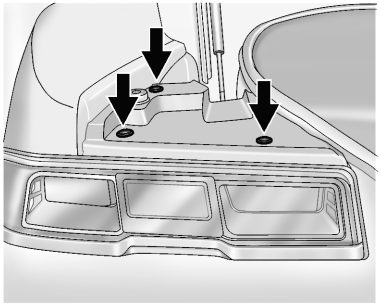

2. Retirer les pièces de retenue de panneau de fermeture pour accéder aux connecteurs de douille d'ampoule.
3. Tourner la douille d'ampoule dans le sens contraire des aiguilles d'une montre pour la retirer.
4. Extraire l'ampoule usagée de la douille.
5. Insérer la nouvelle ampoule dans la douille jusqu'au déclic.
6. Tourner la douille de l'ampoule dans le sens des aiguilles d'une montre pour la remettre en place.

Feu de la plaque d'immatriculation

Pour remplacer l'une de ces ampoules :

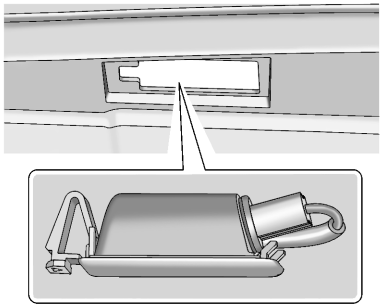

1. Dégrafer la lampe de la plaque minéralogique de l'ouverture du carénage.

2. Extraire la lampe de la plaque vers le bas à travers l'ouverture du carénage.
3. Faire tourner la douille de l'ampoule dans le sens antihoraire et extraire l'ampoule de la douille.
4. Installer la nouvelle ampoule.
5. Pousser l'ampoule dans la douille puis la tourner dans le sens horaire pour la fixer.
6. Remplacer la lampe de la plaque en l'enlevant à travers l'ouverture du carénage jusqu'à son agrafage.

Ampoules de rechange

Éclairage extérieur	Numéro d'ampoule
Feu de circulation de jour (véhicules hauts de gamme)	PSX26W
Feu avant de stationnement et de direction (sauf ZL1 et Z28)	T20
Feu avant de stationnement de direction (ZL1 et Z28)	3457NAK
Feu de croisement (sauf Z28)	H11LL
Feu de route (sauf Z28)	H9LL
Phare halogène (Z28)	H13
Feu de la plaque d'immatriculation	W5WLL
Feux de stop arrière	T20

Éclairage extérieur	Numéro d'ampoule
Feu arrière	7444LL
Clignotant arrière	W21/5W

Pour les ampoules de rechange non énumérées ici, contacter votre concessionnaire.

Réseau électrique

Système électrique : surcharge

Le véhicule est doté de fusibles et de disjoncteurs destinés à le protéger d'une surcharge du système électrique.

Lorsque la charge électrique est trop importante, le disjoncteur s'ouvre et se ferme, protégeant le circuit jusqu'à ce que la charge électrique revienne à la normale ou que le problème soit résolu. Ceci réduit fortement les probabilités d'une surcharge de circuit et d'incendie provoqués par des problèmes électriques.

Les fusibles et disjoncteurs protègent les dispositifs électriques du véhicule.

Remplacer un fusible grillé par un fusible neuf de dimension et de calibre identiques.

S'il y a un problème sur la route et qu'un fusible doit être remplacé, on peut utiliser un autre fusible de même ampérage retiré d'un autre emplacement. Choisir une fonction du véhicule qui n'est pas utilisée et remettre le fusible en place le plus tôt possible.

Câblage des phares

Une surcharge électrique peut provoquer un clignotement des phares, voire leur extinction totale dans certains cas. Si ceci se produit, faire immédiatement vérifier le câblage des phares.

Essuie-glaces de pare-brise

Si le moteur d'essuie-glaces surchauffe à cause de neige lourde ou de glace, les essuie-glaces avant s'arrêteront jusqu'à ce que le moteur ait refroidi puis redémarreront.

Bien que le circuit soit protégé contre les surcharges électriques, une surcharge due à de la neige lourde ou de la glace peut endommager la timonerie d'essuie-glaces. Éliminer toujours la glace et la neige lourde du pare-brise avant d'utiliser les essuie-glaces.

Si la surcharge est due à un problème électrique et n'est pas causée par de la neige ou de la glace, faire corriger le problème.

Fusibles et disjoncteurs

Des fusibles et des disjoncteurs protègent les circuits électriques de votre véhicule contre les courts-circuits. Cette protection réduit fortement le risque de dommage provoqué par des problèmes électriques.

Pour vérifier un fusible, observer la bande argentée qui se trouve à l'intérieur du fusible. Si la bande est cassée ou fondue, remplacer le fusible. S'assurer de remplacer un fusible endommagé par un fusible neuf de dimensions et de calibre identiques.

Des fusibles grillés peuvent temporairement être remplacés par d'autres fusibles de même ampérage retirés d'autres emplacements. Remplacer le fusible aussi rapidement que possible.

Pour identifier et vérifier les fusibles, les disjoncteurs et les relais, voir *Bloc-fusibles du compartiment moteur à la page 10-48*, *Bloc-fusibles du tableau de bord à la page 10-51*, et *Bloc-fusibles du compartiment arrière à la page 10-54*.

Bloc-fusibles de compartiment moteur

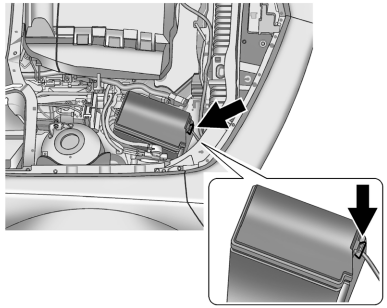

Pour déposer le couvercle du bloc-fusibles, presser l'agrafe avant du couvercle et la pousser vers le haut.

⚠ Attention

Renverser du liquide sur des composants électriques du véhicule peut les endommager. Laisser toujours les couvercles sur les composants électriques.

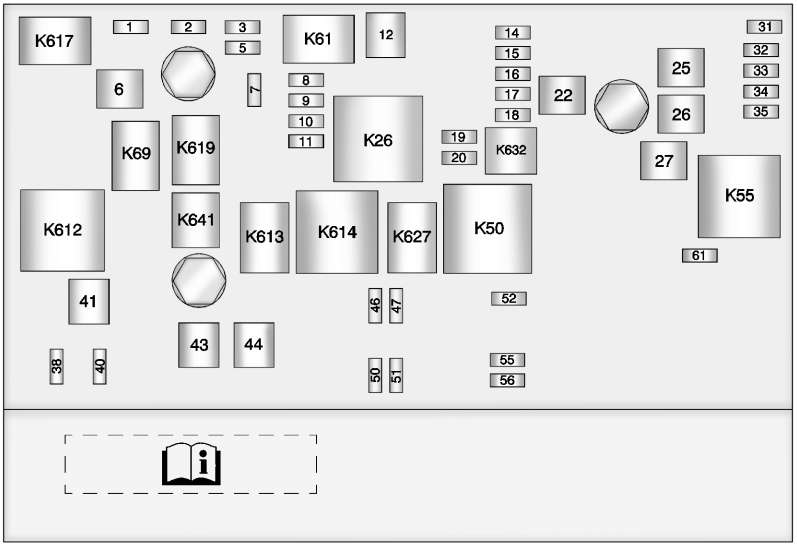

Le véhicule peut ne pas être équipé de tous les fusibles, relais et fonctions illustrés.

Fusibles de la boîte J	Usage
6	Essuie-glace
12	Démarreur
22	Pompe à dépression de frein
25	Glaces électriques arrière
26	Glaces électriques avant
27	Désembueur de lunette
41	Ventilateur de refroidissement grande vitesse
43	Pompe de système de freinage antiblocage
44	Ventilateur de refroidissement petite vitesse

Mini-fusibles	Usage
1	Embrayage de compresseur de climatiseur
2	Module de commande de la boîte de vitesses
3	Pompe de refroidisseur intermédiaire
5	Module de commande principal du moteur
7	Sonde d'oxygène du pré- convertisseur catalytique
8	Sonde d'oxygène du post- convertisseur catalytique
9	Injecteurs pairs
10	Injecteurs impairs
11	Relais de ventilateur de refroidissement

Mini-fusibles	Usage
14	Commande de collecteur de débit d'air/châssis
15	Allumage
16	Marche/ démarrage IP
17	Module de détection de diagnostic/ allumage
18	Corps de marche/ démarrage
19	Module de commande de boîte de vitesses/ allumage
20	Module de commande du moteur/allumage
31	Rétroviseur extérieur
32	Solénoïde de mise à l'air libre

Mini-fusibles	Usage
33	Module confort/ commodité 6
34	Toit ouvrant
35	Sièges chauffants avant
38	Pompe de lave-glace avant
40	Soupapes du système de freinage antiblocage
46	Projecteur HID – avant gauche
47	Projecteur HID – avant droit
50	Phares antibrouillard
51	Klaxon
52	Fusible de rechange
55	Feu de route – avant droit

Mini-fusibles	Usage
56	Feu de route - avant gauche
61	Rétroviseur chauffant

Mini-relais	Usage
K26	Groupe motopropulseur
K50	Run/Crank (marche/démarrage)
K55	Désembueur de lunette
K612	Ventilateur de refroidissement grande vitesse
K614	Commande du ventilateur

Micro-relais	Usage
K61	Démarreur
K69	Commande d'essuie-glace
K613	Ventilateur de refroidissement petite vitesse
K617	Embrayage de compresseur de climatiseur
K619	Vitesse d'essuie-glaces
K627	Phares à décharge haute intensité
K632	Pompe à dépression de frein
K641	Pompe de refroidisseur intermédiaire

Bloc-fusibles d'ensemble d'instruments

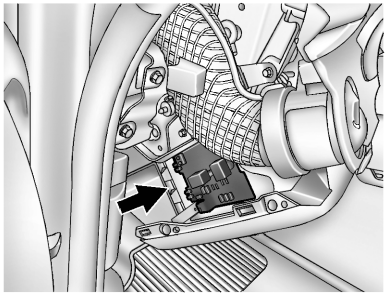

Le bloc-fusibles du tableau de bord est situé à l'extrémité du tableau de bord, du côté conducteur du véhicule. Pour accéder aux fusibles, tirer sur le volet du panneau du bloc-fusibles.

Pour reposer le volet, l'enfoncer dans son emplacement d'origine.

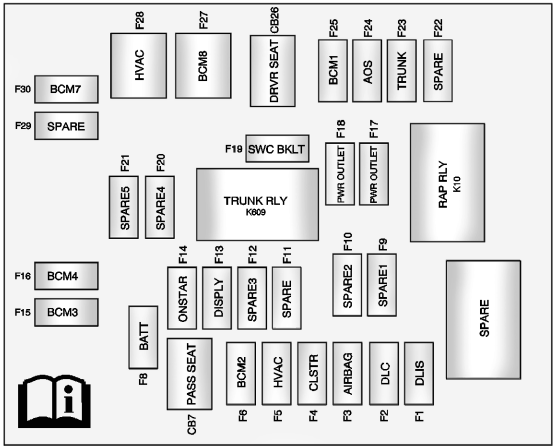

Le véhicule peut ne pas être équipé de tous les fusibles, relais et fonctions illustrés.

Fusibles	Usage
F1	Commutateur d'allumage à logique discrète
F2	Connecteur de diagnostic
F3	Sacs gonflables
F4	Groupe d'instruments
F5	Contrôleur du système de chauffage, de ventilation et de climatisation
F6	Module confort/ commodité 2
F8	Batterie
F9	Fusible de rechange
F10	Fusible de rechange
F11	Fusible de rechange
F12	Fusible de rechange
F13	Affichage
F14	Téléphone mains libres universel OnStar[MD] (selon l'équipement)

Fusibles	Usage
F15	Module confort/ commodité 3
F16	Module confort/ commodité 4
F17	Prise électrique 1
F18	Prise électrique 2
F19	Rétroéclairage des commandes au volant
F20	Fusible de rechange
F21	Fusible de rechange
F22	Fusible de rechange
F23	Coffre
F24	Détection automatique d'occupant
F25	Module confort/ commodité 1

Fusibles	Usage
F27	Module confort/ commodité 8
F28	Chauffage, ventilation et climatisation avant
F29	Fusible de rechange
F30	Module confort/ commodité 7

Disjoncteurs	Usage
CB7	Siège du passager
CB26	Siège du conducteur

Relais	Usage
K10	Prolongation de l'alimentation des accessoires
K609	Coffre
SPARE	SPARE

Bloc-fusibles de coffre

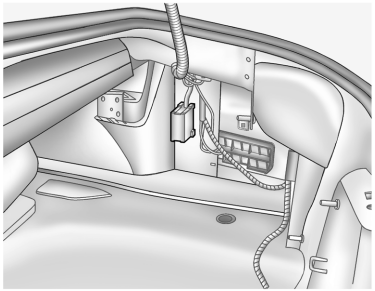

Le bloc-fusibles du compartiment arrière se trouve du côté droit du coffre, derrière un couvercle. Déposer les fixations du filet de commodité, la plaque de seuil arrière et les fixations de garnissage du côté passager, puis faire basculer le garnissage à l'écart.

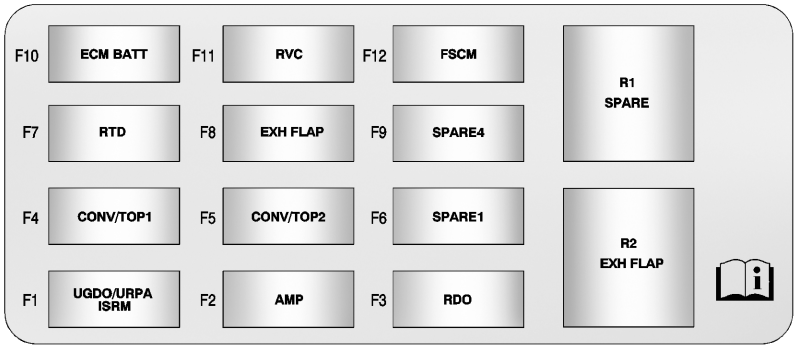

Le véhicule peut ne pas être équipé de tous les fusibles, relais et fonctions illustrés.

Fusibles	Usage
F1	Ouvre-porte universel de garage/ assistance ultrasonique au stationnement arrière/rétroviseur intérieur

Fusibles	Usage
F2	Amplificateur
F3	Radio
F4	Capote 1
F5	Capote 2
F6	Fusible de rechange 1
F7	Amortissement en temps réel
F8	Soupape d'échappement actif
F9	Fusible de rechange 4
F10	Batterie du module de commande du moteur
F11	Contrôle de tension régulée
F12	Module de commande de système d'alimentation en carburant

Relais	Usage
R1	Fusible de rechange
R2	Soupape d'échappement actif

Roues et pneus

Pneus

Tous les véhicules GM neufs sont équipés de pneus de haute qualité provenant de l'un des plus importants fabricants de pneus. Reportez-vous au manuel de garantie pour de l'information concernant la garantie sur les pneus et le service après-vente. Pour de l'information supplémentaire, consulter le fabricant des pneus.

⚠ Avertissement

- Des pneus mal entretenus ou incorrectement utilisés sont dangereux.
- La surcharge des pneus peut les faire surchauffer par suite d'une courbure

(Suite)

Avertissement (Suite)

excessive. Ils peuvent éclater et provoquer un accident grave. Se reporter à *Limites de charge du véhicule à la page 9-14*.

- Des pneus sous-gonflés posent le même danger que des pneus surchargés. Ceci pourrait entraîner un accident et causer des blessures graves. Vérifier fréquemment tous les pneus afin de maintenir la pression recommandée. La pression des pneus doit être vérifiée quand les pneus sont froids.

(Suite)

Avertissement (Suite)

- Des pneus surgonflés risquent plus facilement d'être coupés, perforés ou déchirés en cas de choc brutal - comme lorsque vous passez sur un nid de poule. Garder les pneus à la pression recommandée.
- Les pneus usés ou les vieux pneus peuvent causer un accident. Si la bande de roulement des pneus est très usée, il faut les remplacer.
- Remplacer les pneus qui ont été endommagés suite à des impacts avec des nids de poule, des bordures, etc.

(Suite)

Avertissement (Suite)

- Les pneus mal réparés peuvent causer un accident. Seul le concessionnaire ou un centre de service autorisé devrait réparer, remplacer, enlever ou poser les pneus.
- Ne pas faire patiner les pneus à une vitesse supérieure à 56 km/h (35 milles/h) sur les surfaces glissantes comme la neige, la boue, la glace, etc. Un patinage excessif peut faire éclater les pneus.

Pneus toute saison

Ce véhicule peut être équipé de pneus toute saison. Ces pneus sont conçus pour offrir de bonnes performances générales sur la

plupart des revêtements routiers et dans la plupart des conditions météo. Les pneus d'origine fabriqués selon les critères de performance de pneus spécifiques à GM possèdent un code de spécification TPC marqué sur le flanc. Les pneus toute saison d'origine peuvent être identifiés au moyen des deux derniers caractères de ce code TPC, qui sont « MS ».

Envisager le montage de pneus d'hiver sur le véhicule dans le cas où une conduite fréquente sur des routes recouvertes de neige ou de glace est prévue. Les pneus toute saison offrent une performance générale adéquate dans la plupart des conditions de conduite hivernale, mais ils ne vous procureront peut-être pas le même niveau d'adhérence ou de performance que les pneus d'hiver sur des routes enneigées ou glacées. Se reporter à *Pneus d'hiver à la page 10-57*.

Pneus d'hiver

Ce véhicule n'est pas équipé de pneus d'hiver d'origine. Les pneus d'hiver sont conçus pour offrir une adhérence accrue sur les routes couvertes de neige ou de glace. Considérer poser des pneus d'hiver sur le véhicule si vous croyez conduire fréquemment sur des routes couvertes de neige ou de glace. Consulter le concessionnaire pour obtenir des renseignements sur les offres de pneus d'hiver et sur le bon choix de pneus. Se reporter également à *Achat de pneus neufs à la page 10-76*.

Lorsque le véhicule est équipé de pneus d'hiver, il pourrait y avoir une diminution de l'adhérence sur route sèche, une augmentation des bruits de route et une durée de vie de la bande de roulements plus courte. Après avoir posé des pneus d'hiver, porter attention aux changements de freinage et de comportement du véhicule

En cas d'utilisation de pneus d'hiver :

- Utiliser la même marque et le même type de semelle pour les quatre pneus.
- N'utiliser que des pneus à pli radial de même taille, de même limite de charge et de même cote de vitesse que les pneus d'origine.

Il est possible que vos pneus d'hiver présentant la même cote de vitesse que les pneus d'origine ne soient pas offerts pour les pneus dont la côte de vitesse est H, V, W, Y et ZR. Si vous choisissez des pneus d'hiver présentant une cote de vitesse inférieure, ne jamais excéder la vitesse maximale des pneus.

Pneus d'été

Pneus d'été à haut rendement

Ce véhicule peut être équipé de pneus d'été haute performance 245/45ZR20 and 275/40ZR20 ou 245/40ZR21 et 275/35ZR21. Ces pneus sont munis d'une bande de roulement spéciale et d'un composé optimisés pour offrir des performances maximales sur les routes sèches ou mouillées. La performance des pneus dotés de cette bande de roulement spéciale et de ce composé est réduite à basse température, sur la glace et sur la neige. Nous recommandons la pose de pneus d'hiver sur le véhicule dans le cas où une conduite fréquente sous des températures au-dessous de 5 °C (40 °F) approximativement ou sur des routes recouvertes de neige ou de glace est prévue. Se reporter à *Pneus d'hiver à la page 10-57*.

Pneus d'été à très haut rendement

Ce véhicule peut être équipé de pneus d'été à très haut rendement dans les dimensions 285/35ZR20 et 305/35ZR20. Ces pneus comportent une bande de roulement spéciale et un composé optimisés pour offrir des performances maximales sur les routes sèches ou mouillées. Le rendement de cette bande de roulement spéciale et de ce composé est réduit à basse température, sur la glace et sur la neige. Il n'est pas recommandé de conduire un véhicule équipé de pneus d'été à très haut rendement quand les températures descendent en dessous de 5°C (40°F) environ. Pour la conduite dans ces conditions, des pneus d'hiver doivent être montés. Voir *Pneus d'hiver à la page 10-57*.

⚠ Attention

Les pneus d'été à très haut rendement comportent des composés en caoutchouc qui perdent de leur souplesse et peuvent développer des fissures à la surface de la bande de roulement par des températures inférieures à -7°C (20°F). Toujours conserver les pneus d'été à très haut rendement à l'intérieur et par des températures supérieures à -7°C (20°F) quand ils ne sont pas utilisés. Si les pneus ont été soumis à des températures égales ou inférieures à -7°C (20°F), les laisser se réchauffer dans un espace chauffé à au moins 5°C (40°F) pendant 24 heures, ou plus, avant de les monter ou de conduire un véhicule sur lequel ils sont montés. Ne pas appliquer de chaleur ni souffler

(Suite)

Attention (Suite)

d'air chaud directement sur les pneus. Toujours examiner les pneus avant utilisation. Voir *Inspection des pneus à la page 10-73*.

Étiquette sur paroi latérale du pneu

Des renseignements utiles sont moulés sur le flanc du pneu. Les exemples illustrent les renseignements qui se trouvent habituellement sur le flanc d'un pneu de tourisme ou d'une roue de secours compacte.

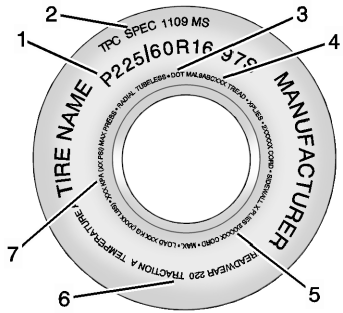

Exemple d'un pneu de véhicule de tourisme (P-Metric)

(1) Dimensions des pneus: Le code de dimensions du pneu est une combinaison de lettres et de chiffres qui définit la largeur, la hauteur, le rapport d'aspect, le type de construction, et la description d'utilisation d'un pneu. Se reporter à l'illustration « Code de dimension du pneu » plus loin dans cette section.

(2) Spécification TPC (Tire Performance Criteria, critère de performance d'un pneu): Les pneus d'origine montés sur les véhicules GM répondent aux exigences de performance établies par GM et le code TPC qui est moulé sur leurs flancs. Ces exigences de performance respectent les normes de sécurité établies par le gouvernement fédéral.

(3) DOT (Department of Transportation) (ministère des Transports): Le code DOT indique que le pneu répond aux normes de sécurité des véhicules à moteur établies par le ministère des transports des États-Unis.

Date de construction des pneus DOT: Les quatre derniers chiffres du TIN indiquent la date de construction du pneu. Les deux premiers

chiffres représentent la semaine (01-52) et les deux derniers chiffre l'année. Par exemple, la troisième semaine de l'année 2010 sera indiquée par la date DOT à quatre chiffres 0310.

(4) Tire Identification Number (TIN) (numéro d'identification du pneu): Les lettres et les chiffres à la suite du code DOT (département des transports) représentent le numéro d'identification du pneu. Ce numéro indique le nom du fabricant et le code d'usine, les dimensions du pneu et sa date de fabrication. Il est moulé sur les deux flancs du pneu, même si un seul côté porte la date de fabrication.

(5) Composition de la carcasse du pneu: Type de câble et nombre de plis sur les flancs et sous la bande de roulement.

(6) Normes UTQG (Uniform Tire Quality Grading) (système de classement uniforme de la qualité des pneus): Les fabricants de pneus doivent coter les pneus en fonction de trois facteurs de performance : l'usure de la bande de roulement, l'adhérence et la résistance à la chaleur. Pour plus de renseignements, se reporter à *Classement uniforme de la qualité des pneus à la page 10-79*.

(7) Limite de charge de gonflage maximale à froid: Charge maximale que le pneu peut transporter et pression maximale du pneu nécessaire pour soutenir cette charge.

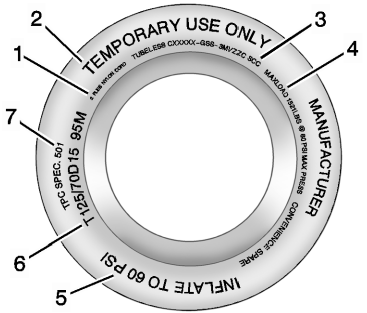

Exemple de roue de secours compacte

(1) Composition de la carcasse du pneu: Type de câble et nombre de plis sur les flancs et sous la bande de roulement.

(2) Usage temporaire seulement: On ne peut rouler à plus de 80 km/h (50 mph) avec une roue de secours compacte ou un pneu à usage temporaire. La roue de secours compacte doit être utilisée en cas

d'urgence lorsque le pneu habituel a une fuite d'air ou qu'il est à plat. Si le véhicule est équipé d'une roue de secours compacte, se reporter à *Roue de secours compacte à la page 10-101* et *Si un pneu se dégonfle à la page 10-83*.

(3) Tire Identification Number (TIN) (numéro d'identification du pneu): Les lettres et les chiffres à la suite du code DOT (département des transports) représentent le numéro d'identification du pneu. Ce numéro indique le nom du fabricant et le code d'usine, les dimensions du pneu et sa date de fabrication. Il est moulé sur les deux flancs du pneu, même si un seul côté porte la date de fabrication.

(4) Limite de charge de gonflage maximale à froid: Charge maximale que le pneu peut transporter et pression maximale du pneu nécessaire pour soutenir cette charge.

(5) Gonflage des pneus: Le pneu de la roue de secours compacte doit être gonflé à 420 kPa (60 psi). Pour plus de renseignements sur la pression et le gonflage des pneus, se reporter à *Pression des pneus à la page 10-65*.

(6) Dimensions des pneus: Le code de dimensions du pneu est une combinaison de lettres et de chiffres qui définit la largeur, la hauteur, le rapport d'aspect, le type de construction et la description d'utilisation d'un pneu. La lettre « T » en début de code signifie que le pneu est destiné à un usage temporaire seulement.

(7) Spécification TPC (Tire Performance Criteria, critère de performance d'un pneu): Les pneus d'origine montés sur les véhicules GM répondent aux exigences de performance établies par GM et le code TPC qui est moulé sur leurs flancs. Ces exigences de performance respectent les normes de sécurité établies par le gouvernement fédéral.

Désignations des pneus

Dimensions des pneus

La suite concerne un exemple d'une dimension de pneu typique des voitures de tourisme.

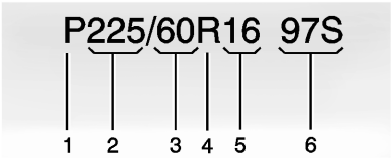

(1) Pneu de tourisme (grandeur « P-Metric »): Version américaine du système de dimensions métriques. La lettre P initiale indique un pneu de voiture de tourisme conforme aux normes de la Tire and Rim Association américaine.

(2) Largeur des pneus: Mesure (trois premiers chiffres) indiquant la largeur de section du pneu en millimètres d'un flanc à l'autre.

(3) Rapport d'aspect: Nombre à deux chiffres indiquant le rapport hauteur/largeur du pneu. Par exemple, un rapport d'aspect de 60, tel qu'indiqué au repère 3 de l'illustration, signifie que la hauteur du pneu équivaut à 60% de sa largeur.

(4) Code de construction: Lettre utilisée pour indiquer le type de construction de la carcasse du pneu. La lettre R indique qu'il s'agit d'un pneu à structure radiale, la lettre D indique qu'il s'agit d'un pneu à structure diagonale, la lettre B indique qu'il s'agit d'un pneu à structure diagonale ceinturée.

(5) Diamètre des jantes: Diamètre de la roue en pouces.

(6) Description d'entretien: Ces caractères indiquent l'indice de charge et la cote de vitesse d'un pneu. L'indice de charge représente la capacité de charge qu'un pneu peut transporter. La cote de vitesse indique la vitesse maximale à laquelle un pneu peut transporter une charge.

Terminologie et définitions de pneu

Pression d'air: Force exercée par l'air à l'intérieur du pneu exprimée en kilopascals (kPa) ou en livres par pouce carré (psi).

Poids des accessoires: Poids combinés des accessoires en option. Quelques exemples d'accessoires en option : boîte de vitesses automatique, lève-vitres électriques, sièges à commande électrique et climatisation.

Rapport d'aspect: Rapport entre la hauteur et la largeur du pneu.

Ceinture: Ensemble de câbles caoutchoutés entre les plis et la bande de roulement. Ces câbles peuvent être faits d'acier ou d'autres matériaux de renforcement.

Talon: Partie du pneu contenant les câbles d'acier et qui s'appuient contre la jante lorsqu'il est monté sur une roue.

Pneu à carcasse diagonale: Pneu dont les plis se croisent à un angle inférieur à 90° par rapport à l'axe longitudinal de la bande de roulement.

Pression des pneus à froid: La pression de l'air dans un pneu, mesurée en kPa (kilo Pascal) ou en psi (livres par pouces carrés), avant que le pneu n'ait accumulé de la chaleur pendant le trajet. Se reporter à *Pression des pneus à la page 10-65*.

Poids de la courbe: Poids total du véhicule comprenant les équipements de série et les équipements en option, de même que la capacité maximale de carburant, d'huile moteur et de liquide de refroidissement, mais sans passager ni chargement.

Marquage DOT: Code moulé sur le flanc d'un pneu signifiant qu'il répond aux normes de sécurité des véhicules à moteur du U.S. Department of Transportation (DOT) (ministère des transports des États-Unis). Le marquage DOT comporte le numéro d'identification du pneu, une indication alphanumérique qui identifie également le fabricant, l'usine de fabrication, la marque et la date de fabrication.

PNBV: Poids nominal brut du véhicule. Se reporter à *Limites de charge du véhicule à la page 9-14*.

PNBE AVANT: Poids nominal brut sur l'essieu avant. Se reporter à *Limites de charge du véhicule à la page 9-14*.

PNBE ARRIÈRE: Poids nominal brut sur l'essieu arrière. Se reporter à *Limites de charge du véhicule à la page 9-14*.

Côté d'installation d'un pneu asymétrique: Côté d'un pneu asymétrique devant toujours être monté sur le côté extérieur du véhicule.

KiloPascal (kPa): Unité métrique pour la pression d'air.

Pneu de camionnette (grandeur « LT-Metric »): Pneu monté sur les camionnettes et sur certains véhicules de tourisme multifonctions.

Indice de charge: Nombre situé entre 1 et 279 et représentant la capacité de charge d'un pneu.

Pression de gonflage maximale: Pression d'air maximale à laquelle un pneu

froid peut être gonflé. La pression d'air maximale est moulée sur le flanc du pneu.

Charge maximale: Limite de charge qu'un pneu gonflé à la pression d'air maximale permise peut supporter.

Poids maximal du véhicule en charge: Somme du poids à vide, du poids des accessoires, de la capacité nominale du véhicule et du poids des options d'usine.

Poids normal des occupants: Poids déterminé par le nombre de sièges, multiplié par 68 kg (150 livres). Se reporter à *Limites de charge du véhicule à la page 9-14*.

Répartition des occupants: Places assises désignées

Côté d'installation d'un pneu asymétrique: Côté d'un pneu asymétrique devant toujours se trouver sur le côté extérieur du véhicule. Côté du pneu dont le flanc est blanc et qui comporte des lettres blanches ou le nom du fabricant, la marque et/ou le modèle du pneu moulé sur le pneu et dont le relief est plus accentué que celui des mêmes renseignements indiqués sur l'autre flanc.

Pneu de tourisme (grandeur « P-Metric »): Pneu monté sur les voitures de tourisme et sur certains véhicules de tourisme multifonctions.

Pression de gonflage recommandée: Pression de gonflage des pneus recommandée par le fabricant telle qu'elle est indiquée sur l'étiquette des pneus. Se reporter à *Pression des pneus à la page 10-65* et *Limites de charge du véhicule à la page 9-14*.

Pneu radial: Pneu dont les plis de la carcasse se croisent à un angle de 90° par rapport à l'axe longitudinal de la bande de roulement.

Jante: Support de métal d'un pneu et sur lequel s'appuie le talon.

Flanc: Partie du pneu située entre la bande de roulement et le talon.

Cote de vitesse: Système alphanumérique indiquant la capacité d'un pneu à rouler à une vitesse déterminée.

Adhérence: Friction entre le pneu et la chaussée. Degré d'adhérence fournie.

Bande de roulement: Partie du pneu en contact avec la chaussée.

Indicateurs d'usure: Bandes étroites, appelées parfois repères d'usure, qui

apparaissent sur la bande de roulement pour indiquer que la profondeur des sculptures n'est plus que de 1,6 mm (1/16 po). Se reporter à la rubrique *Lorsqu'il est temps de mettre des pneus neufs à la page 10-75*.

Normes de qualité de pneus uniformes: Système d'information sur les pneus fournissant aux consommateurs des cotes sur la traction, la température et l'usure de la bande de roulement des pneus. Les cotes sont déterminées par chaque fabricant de pneus, selon les procédures d'essais gouvernementales. Ces cotes sont moulées sur le flanc des pneus. Se reporter à *Classement uniforme de la qualité des pneus à la page 10-79*.

Capacité nominale du véhicule: Nombre de places assises désignées, multiplié par 68 kg (150 livres), plus le poids de la charge établi. Se reporter à *Limites de charge du véhicule à la page 9-14*.

Charge maximale sur le pneu: Charge exercée sur un pneu en raison du poids à vide, du poids des accessoires, du poids des occupants et du poids de la charge.

Étiquette du véhicule: Une étiquette, apposée en permanence à un véhicule, affichant la capacité nominale du véhicule et indiquant la dimension des pneus d'origine et la pression de gonflage recommandée. Se reporter à « Étiquette d'information sur les pneus et le chargement » sous *Limites de charge du véhicule à la page 9-14*.

Pression des pneus

Pour bien fonctionner, la pression d'air des pneus doit être adéquate.

⚠ Attention

Ni le sous-gonflage ni le surgonflage des pneus ne sont appropriés. Les pneus sous-gonflés, ou les pneus qui ne sont pas suffisamment remplis d'air, peuvent entraîner :

- Les pneus qui sont surchargés ou qui surchauffent pourraient éclater.
- S'use prématurément ou irrégulièrement.
- Réduit la maniabilité du véhicule.

(Suite)

Attention (Suite)

- Augmente la consommation de carburant.

Les pneus sur-gonflés, ou les pneus qui sont trop remplis d'air, peuvent amener :

- S'use prématurément.
- Réduit la maniabilité du véhicule.
- Rend la conduite inconfortable.
- Est plus vulnérable aux dangers routiers.

L'étiquette d'information sur les pneus et la charge, présente sur le véhicule, indique les pneus de l'équipement d'origine ainsi que les pressions de gonflage des pneus correctes à froid. La pression recommandée est la pression d'air minimale nécessaire pour soutenir le véhicule en charge maximale. Se reporter à *Limites de charge du véhicule à la page 9-14*.

La charge ajoutée au véhicule influence la tenue de route du véhicule et le confort de la suspension. Ne jamais dépasser le poids prévu pour la charge du véhicule.

Quand les vérifier

Vérifier les pneus au moins une fois par mois. Ne pas oublier de vérifier la roue de secours compacte, si le véhicule en est pourvue. La pression à froid de la roue de secours compacte doit correspondre à 420 kPa (60 psi). Se reporter à *Roue de secours compacte à la page 10-101*.

Comment procéder à la vérification

Utiliser un manomètre de poche de bonne qualité pour vérifier la pression des pneus. La pression correcte d'un pneu ne peut pas être déterminée en le regardant. Vérifier la pression des pneus quand ils sont froids, c'est-à-dire quand le véhicule n'a pas été conduit depuis au moins trois heures ou sur moins de 1,6 km (1 mille).

Retirer le bouchon de la tige de valve. Appuyer fermement le manomètre pour pneus contre la valve afin de mesurer la pression. Si la pression de gonflage à froid correspond à celle recommandée sur l'étiquette d'information sur les pneus et la charge, aucun réglage supplémentaire n'est requis. Si la pression de gonflage est faible, ajouter de

l'air jusqu'à la pression de gonflage recommandée. Si la pression de gonflage est trop élevée, appuyer sur la tige métallique au centre de la valve du pneu pour décharger de l'air.

Revérifier la pression de gonflage du pneu avec le manomètre pour pneus.

Remettre les capuchons de valve sur les tiges de valve afin d'empêcher les fuites et de les protéger contre la saleté et l'humidité.

Pneumatique : pression de fonctionnement à vitesse élevée

⚠ Avertissement

La conduite à haute vitesse, 160 km/h (100 milles/h) ou plus, ajoute une tension sur les pneus.

(Suite)

Avertissement (Suite)

Une conduite à haute vitesse soutenue entraîne une accumulation de chaleur excessive, ce qui peut causer une défaillance soudaine des pneus. Vous pourriez avoir un accident et vous risquez de vous tuer et de tuer d'autres personnes. Certains pneus cotés pour la haute vitesse exigent un réglage de pression de gonflage pour une utilisation à haute vitesse. Lorsque la limite de vitesse et les conditions routières sont telles qu'il est possible de conduire un véhicule à haute vitesse, s'assurer que les pneus sont cotés pour une utilisation à haute vitesse, sont en bonne condition et sont réglés à la bonne pression de gonflage des pneus froids pour la charge du véhicule.

Les véhicules avec des pneus de dimension 245/45ZR20 103 Y, P245/50ZR19 104W, 275/40ZR20 106Y, 285/35ZR20 (100Y) et 305/35ZR20 (104Y) sont dotés de pneus pouvant supporter des vitesses élevées.

S'assurer que les pneus 245/45ZR20 103Y, P245/50ZR19 104W et 275/40ZR20 106Y sont gonflés à la pression à froid recommandée avant d'utiliser le véhicule à une vitesse supérieure à 160 km/h (100 mph). Se référer à *Limites de charge du véhicule à la page 9-14* et *Pression des pneus à la page 10-65*.

S'assurer que les pneus 285/35ZR20 (100Y) et 305/35ZR20 (104Y) sont gonflés à 300 kPa (44 psi) avant d'utiliser le véhicule à une vitesse supérieure à 160 km/h (100 mph).

Remettre les pneus à la pression de gonflage recommandée à froid quand la conduite à grande vitesse est terminée. Voir *Limites de charge du véhicule à la page 9-14* et *Pression des pneus à la page 10-65*.

Système de surveillance de la pression des pneus

Le système de surveillance de pression des pneus (TPMS) utilise une technologie radio et des capteurs pour vérifier le niveau de pression des pneus. Les capteurs TPMS surveillent la pression de l'air dans les pneus et transmettent les mesures de pression à un récepteur se trouvant dans le véhicule.

Chaque pneu, y compris celui de la roue de secours (selon le cas), doit être vérifié mensuellement à froid et gonflé à la pression recommandée par le constructeur du véhicule mentionnée sur l'étiquette du véhicule ou l'étiquette de pression de gonflage des pneus. (Si votre véhicule possède des pneus de taille différente de celle indiquée sur l'étiquette du véhicule ou sur l'étiquette de pression de gonflage des pneus, vous devez déterminer la pression de gonflage correct pour ces pneus.)

À titre de fonction supplémentaire de sécurité, votre véhicule a été équipé d'un système de surveillance de la pression des pneus (TPMS) qui allume un témoin de basse pression des pneus ou si un ou plusieurs pneus sont significativement dégonflés.

Par conséquent, quand le témoin de basse pression des pneus s'allume, vous devez arrêter et vérifier vos pneus dès que possible, et les gonfler à la pression correcte. Le fait de conduire avec un pneu dégonflé de manière significative, peut entraîner un échauffement de pneu et sa défaillance.
Un gonflement insuffisant peut également réduire l'économie de carburant et la durée de vie de la bande de roulement, et peut empêcher un bon comportement du véhicule ainsi que réduire sa capacité de freinage.

Veuillez noter que le système TPMS n'est pas un substitut à un entretien correcte des pneus et qu'il en va de la responsabilité du conducteur de maintenir une pression correcte des pneus, même si le sous-gonflage n'a pas atteint le niveau de déclenchement du témoin de basse pression des pneus TPMS.

Votre véhicule est également équipé d'un témoin d'anomalie TPMS indiquant lorsque le système ne fonctionne pas correctement. Le témoin d'anomalie TPMS est associé à la lampe témoin de basse pression de gonflage des pneus. Lorsque le système détecte un dysfonctionnement, la lampe témoin clignote pendant environ une minute, puis reste allumée en permanence. Cette séquence se poursuit jusqu'aux prochains démarrages du véhicule pendant toute la durée du dysfonctionnement.

Lorsque le témoin de dysfonctionnement est allumé, le système peut ne pas être en mesure de détecter ou signaler une basse pression de gonflage des pneus comme prévu. Les dysfonctionnements TPMS peuvent se produire pour de nombreuses raisons, telles que l'installation de pneus ou de roues de rechange ou de type différent empêchant le fonctionnement correct du système de surveillance de pression des pneus. Toujours vérifier la lampe témoin de dysfonctionnement du système de surveillance de pression des pneus après le remplacement d'un(e) ou plusieurs pneus ou roues sur votre véhicule afin de vous assurer que les pneus et roues de rechange permettent au système TPMS de continuer à fonctionner correctement.

Se reporter à *Fonctionnement du dispositif de surveillance de la pression des pneus à la page 10-69*.

Se reporter à *Déclaration de fréquences radio à la page 13-18*.

Fonctionnement du dispositif de surveillance de la pression de pneus

Ce véhicule peut être équipé d'un système de surveillance de la pression des pneus (TPMS). Le TPMS est conçu pour avertir le conducteur en cas de basse pression de pneu. Les capteurs du TPMS sont montés sur chaque ensemble de roue, à l'exception de l'ensemble de roue de secours. Les capteurs du TPMS surveillent la pression de l'air dans les pneus et transmettent les mesures de pression à un récepteur se trouvant dans le véhicule.



Si une pression basse de pneu est détectée, le témoin d'avertissement de basse pression de pneu du groupe d'instruments du tableau de bord s'allume. Si le témoin s'allume, s'arrêter dès que possible et gonfler les pneus à la pression recommandée mentionnée sur l'étiquette d'information sur les pneus et le chargement. Se reporter à *Limites de charge du véhicule à la page 9-14*.

Un message de contrôle de la pression d'un pneu précis s'affiche à l'écran du Centralisateur Informatique de Bord (CIB). Le témoin d'avertissement de basse pression de pneu et le message d'avertissement du CIB s'allument à chaque cycle d'allumage jusqu'à ce que les pneus soient gonflés à la pression appropriée. La pression

des pneus peut être contrôlée au moyen du CIB. Pour de plus amples renseignements et des détails sur le fonctionnement et les écrans du CIB, se reporter à *Centralisateur informatique de bord (CIB) à la page 5-27*.

Le témoin de faible pression des pneus peut s'allumer par temps froid lors du premier démarrage du véhicule, puis s'éteindre pendant la conduite. Ceci peut être une première indication que la pression d'air diminue et qu'il faut gonfler les pneus à la pression correcte.

Une étiquette d'information sur les pneus et le chargement indique la taille des pneus d'origine du véhicule et la pression de gonflage correcte à froid. Se reporter à *Limites de charge du véhicule à la page 9-14* pour un exemple d'étiquette d'information sur les pneus et le chargement ainsi que pour connaître son emplacement. Se reporter également à *Pression des pneus à la page 10-65*.

Le TPMS peut vous avertir en cas de basse pression d'un pneu, mais ne remplace pas l'entretien normal des pneus. Se reporter aux rubriques *Inspection des pneus à la page 10-73*, *Permutation des pneus à la page 10-73* et *Pneus à la page 10-55*.

⚠ Attention

Les enduits d'étanchéité pour pneu ne sont pas tous identiques. Un enduit d'étanchéité pour pneu non approuvé pourrait endommager les capteurs du système TPMS. Les dommages aux capteurs du TPMS sont causés en raison de l'utilisation d'un mauvais enduit d'étanchéité qui n'est pas couvert par la garantie du véhicule. Utiliser toujours et uniquement l'enduit d'étanchéité pour pneus approuvé par GM disponible chez votre concessionnaire ou fourni avec le véhicule.

Les ensembles de gonflage de pneu installés en usine utilisent un liquide d'étanchéité pour pneus agréé par GM. L'utilisation d'un liquide d'étanchéité pour pneus non agréé peut endommager les capteurs TPMS. Se reporter à *Nécessaire de compresseur et enduit d'étanchéité à la page 10-84* pour les informations relatives aux éléments et instructions de l'ensemble de gonflage.

Témoin et message de défaillance du TPMS

Le TPMS ne fonctionnera pas correctement si un ou plusieurs capteurs TPMS sont manquants ou inopérants. Lorsque le système détecte une panne, le témoin de pression basse de pneu clignote pendant une minute environ puis reste allumé pendant le restant du cycle d'allumage. Un message d'avertissement s'affiche également au CIB. Le témoin de panne et le message du CIB s'allument à

chaque cycle d'allumage jusqu'à ce que le problème soit corrigé. Les conditions d'activation sont notamment :

- Un des pneus de route a été remplacé par le pneu de secours. Le pneu de secours ne dispose pas de capteur TPMS. Le témoin de panne et le message du CIB s'éteignent après le remplacement de la roue, lorsque le processus d'appariement du capteur s'est déroulé avec succès. Se reporter à la description du processus d'appariement du capteur plus loin dans cette section.
- Le processus d'appariement de capteur TPMS n'a pas été effectué ou n'a pas réussi après permutation des pneus. Le témoin d'anomalie et le message du CIB doit disparaître une fois que le processus d'appariement de capteur a réussi. Se reporter à « Processus d'appariement de capteur TPMS » plus loin dans cette section.
- Un ou plusieurs capteurs TPMS sont manquants ou endommagés. Le message du CIB et le témoin de panne disparaîtront une fois que les capteurs TPMS seront posés et que le processus d'appariement de capteur aura réussi. Consulter votre concessionnaire pour intervention.
- Les pneus ou roues de remplacement ne correspondent pas aux pneus ou roues d'origine. Des pneus et roues différents de ceux recommandés peuvent empêcher le fonctionnement correct du TPMS. Se reporter à *Achat de pneus neufs à la page 10-76*.
- Le fonctionnement d'appareils électroniques ou la proximité d'installations utilisant des ondes radio de fréquences similaires à celles du TPMS peut entraîner un dysfonctionnement des capteurs du TPMS.

Si le TPMS ne fonctionne pas correctement, il ne peut pas détecter ou signaler une basse pression de pneu. Consulter votre concessionnaire si le témoin de défaillance du TPMS et le message du CIB apparaissent et restent allumés.

Processus d'appariement de capteur TPMS

Chaque capteur TPMS possède un code unique d'identification. Le code d'identification doit être apparié avec une nouvelle position de pneu/roue après la permutation des pneus ou le remplacement d'un ou de plusieurs capteurs TPMS. Le processus d'appariement de capteur TPMS doit également être effectué après le remplacement d'un pneu de réserve par un pneu de route contenant un capteur TPMS. Le témoin de panne et le message du CIB doivent s'éteindre lors du cycle

d'allumage suivant. Les capteurs sont appariés aux positions de pneu/roue, à l'aide d'un outil de réapprentissage TPMS, dans l'ordre suivant : pneu avant du côté du conducteur, pneu avant du côté du passager, pneu arrière du côté du passager et pneu arrière du côté du conducteur. Consulter le concessionnaire pour une intervention ou pour l'achat d'un outil de réapprentissage.

Il faut deux minutes pour associer la première position de pneu/roue et cinq minutes en tout pour associer les quatre positions de pneus/roues. Si ces délais sont dépassés, le processus d'appariement est interrompu et doit être recommencé.

Le processus d'appariement de capteur TPMS s'effectue de la façon suivante :

1. Serrer le frein de stationnement.
2. Tourner le commutateur d'allumage en position ON/RUN (marche) sans faire démarrer le moteur.
3. Utiliser le bouton MENU pour sélectionner Vehicle Information Menu (menu d'information du véhicule) au centralisateur informatique de bord (CIB).
4. Utiliser la molette pour accéder à l'option de pression des pneus.
5. Appuyer sur le bouton SET/CLR (réglage/effacer) pour commencer le processus de jumelage du capteur.

   Un message demandant l'acceptation du processus devrait s'afficher.
6. Appuyer de nouveau sur le bouton SET/CLR (réglage/effacer) pour confirmer la sélection.

   L'averisseur sonore retentit deux fois pour indiquer que le récepteur est en mode d'apprentissage et le message Configuration pneu activée s'affiche à l'écran du CIB.
7. Commencer par le pneu avant côté conducteur.
8. Placer l'outil de réapprentissage contre le flanc du pneu, à proximité de la tige de valve. Ensuite, appuyer sur le bouton pour activer le capteur TPMS. Un piaulement de l'avertisseur sonore confirme que le code d'identification du capteur a été associé à cette position de pneu et de roue.
9. Passer au pneu avant du côté passager et répéter la procédure de l'étape 8.
10. Passer au pneu arrière du côté passager et répéter la procédure de l'étape 8.
11. Passer au pneu arrière côté conducteur et répéter la procédure de l'étape 8. L'avertisseur sonore retentit deux fois pour indiquer que le code d'identification de capteur a été jumelé avec le pneu arrière côté conducteur et que le processus de jumelage des

capteurs TPMS n'est plus actif. Le message Configuration pneu activée s'efface de l'écran du CIB.

12. Tourner la clé de contact en position LOCK/OFF (verrouillage/arrêt).
13. Régler les quatre pneus au niveau de pression d'air recommandé selon les indications figurant sur l'étiquette d'information sur les pneus et le chargement.

Inspection des pneus

Nous préconisons une inspection des pneus, y compris du pneu de secours, si le véhicule en a un, afin de vérifier s'ils ne sont pas usés ou endommagés, au moins une fois par mois.

Remplacer le pneu dans les cas suivants :

- Les témoins sont visibles à trois endroits ou plus sur le pourtour du pneu.
- De la corde ou du tissu est visible à travers le caoutchouc du pneu.
- La semelle ou le flanc est fendillé, coupé ou entaillé suffisamment pour exposer le câblé ou la trame.
- Le pneu a une bosse, un ballonnement ou une déchirure.
- Le pneu est crevé, entaillé ou a des dommages impossibles à réparer de façon satisfaisante du fait de leur importance ou de leur emplacement.

Permutation des pneus

Si le véhicule est équipé de pneu non directionnel, ils doivent être permutés tous les 12 000 km/7 500 mi. Voir *Calendrier de maintenance à la page 11-3*.

Les pneus sont permutés pour obtenir une usure uniforme de tous les pneus. La première permutation est la plus importante.

Chaque fois qu'on remarque de l'usure anormale, effectuer une permutation des pneus dès que possible, vérifier la bonne pression de gonflage des pneus et rechercher des dommages aux pneus ou aux roues.
Si l'usure anormale se poursuit après la permutation, vérifier

l'alignement des roues. Se reporter à *Lorsqu'il est temps de mettre des pneus neufs à la page 10-75* et *Remplacement des roues à la page 10-81*.

Les pneus directionnels ne doivent pas être permutés. Chaque roue et pneu doivent être uniquement utilisés dans la position qu'ils occupent. Les pneus directionnels comportent une flèche indiquant le sens de rotation correct, ou les mentions « left » (gauche) ou « right » (droit) sont moulées dans leur flanc.

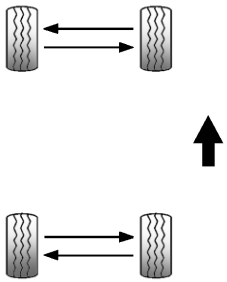

Utiliser ce schéma de permutation si le véhicule est équipé de pneus non directionnels de tailles différentes à l'avant et à l'arrière.

Ne pas permuter des pneus de taille différente de l'avant à l'arrière.

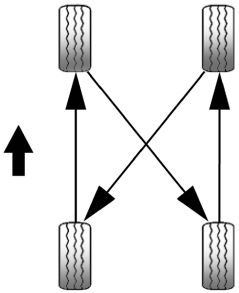

Respecter le schéma de permutation lors de la permutation de pneus de la même dimension aux quatre roues.

Si le véhicule est doté d'une roue de secours compacte, ne pas l'inclure dans la permutation des pneus.

Après la permutation des pneus, régler les pneus avant et arrière à la pression de gonflage recommandée sur l'étiquette d'information sur les pneus et le

chargement. Se reporter à *Pression des pneus à la page 10-65* et *Limites de charge du véhicule à la page 9-14*.

Réinitialiser le système de surveillance de la pression des pneus. Se reporter à *Fonctionnement du dispositif de surveillance de la pression des pneus à la page 10-69*.

S'assurer que tous les écrous de roue sont bien serrés correctement. Voir « Couple de serrage des écrous de roue » sous *Capacités et spécifications à la page 12-3*.

⚠ Avertissement

S'il y a de la rouille ou de la saleté sur la roue ou sur les pièces auxquelles elle est attachée, les écrous peuvent se desserrer au fil du temps. La roue

(Suite)

Avertissement (Suite)

pourrait se détacher et provoquer un accident. Lors du remplacement d'une roue, enlever toute rouille ou saleté des pièces du véhicule auxquelles la roue s'attache. En cas d'urgence, un linge ou un essuie-tout peut être utilisé, mais il faut toutefois s'assurer d'utiliser un grattoir ou une brosse métallique plus tard pour enlever toute la rouille et la saleté.

Appliquer une légère couche de graisse pour roulement de roues au centre du moyeu de roue après un changement de roue ou une permutation des pneus pour empêcher la corrosion ou l'accumulation de rouille. Éviter de graisser la surface plate de montage de la roue, et les écrous ou boulons de roue.

Quand faut-il remplacer les pneus ?

Des facteurs tels que l'entretien, les températures, les vitesses de conduite, la charge du véhicule et l'état des routes influencent le rythme d'usure des pneus.

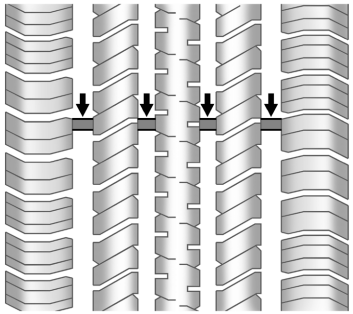

Les témoins d'usure de la bande de roulement sont un moyen de savoir à quel moment il est nécessaire de changer les pneus. Les témoins d'usure apparaissent lorsque la bande de roulement restante est

inférieure ou égale à 1,6 mm (1/16 po). Se reporter à *Inspection des pneus à la page 10-73* et *Permutation des pneus à la page 10-73*.

Le caoutchouc du pneu vieilli avec le temps. Cela s'applique également à la roue de secours, si le véhicule en est équipé, même si elle n'est jamais utilisée. De nombreux facteurs notamment, les températures, les conditions de chargement et le maintien de la pression de gonflage ont une incidence sur la rapidité du vieillissement. GM recommande que les pneus, y compris la roue de secours si le véhicule en est équipé, soient remplacés tous les six ans, peu importe l'usure de la bande de roulement. La date du fabricant de pneus est donnée par les quatre derniers chiffres du numéro d'identification de pneus DOT (TIN), qui est moulé sur un des flancs du pneu. Les deux premiers chiffres représentent la semaine (01 à 52) et les deux derniers chiffres représentent l'année. Par exemple, la troisième semaine de l'année 2010 aurait une date DOT à quatre chiffres de 0310.

Entreposage du véhicule

Les pneus vieillissent lorsqu'ils sont entreposés et montés normalement sur un véhicule stationné. Lorsqu'un véhicule doit être stationné et entreposé pendant une période d'au moins un mois, on doit utiliser un endroit frais, sec et propre, à l'abri des rayons directs du soleil pour ralentir le vieillissement. Cet endroit devrait être libre de graisse, d'essence ou d'autres substances qui peuvent détériorer le caoutchouc.

Le fait de stationner un véhicule pendant une longue période de temps peut entraîner l'usure des pneus par aplatissement, ce qui peut causer des vibrations lors de la conduite du véhicule. Lorsqu'un véhicule est entreposé pendant une période d'au moins un mois, enlever les pneus ou soulever le véhicule pour réduire le poids appliqué sur les pneus.

Achat de pneus neufs

GM a développé et apparié des pneus spécifiques pour le véhicule. Les pneus montés avec l'équipement d'origine ont été conçus pour atteindre le niveau des Spécifications des critères de performance des pneus (TPC Spec.) de General Motors. Quand les pneus doivent être remplacés, GM recommande fortement l'achat de pneus répondant aux mêmes spécifications TPC.

Le système de code TPC exclusif GM prend en compte plus d'une dizaine de spécifications critiques qui affectent les performances globales du véhicule, notamment les performances du

système de freinage, la tenue de route et la maniabilité, la traction asservie et la surveillance de la pression des pneus. Le numéro du code TPC de GM a été moulé sur le flanc du pneu près de la taille du pneu. Si les pneus sont équipés d'une sculpture de bande de roulement toutes saisons, le code de spécifications TPC est suivi des lettres MS, pour la boue et la neige. Se reporter à *Étiquette de paroi latérale du pneu à la page 10-59*.

GM recommande de remplacer les pneus usés en jeu complet de quatre. Une profondeur uniforme de la bande de roulement sur tous les pneus favorise le maintien de la performance du véhicule. Le fait de ne pas remplacer tous les pneus au même moment peut avoir une incidence sur les performances du freinage et de la stabilité. Si la permutation et l'entretien appropriés ont été faits, les quatre pneus devraient s'user de façon uniforme. Se reporter à *Permutation des pneus à la page 10-73*. Toutefois, s'il est uniquement nécessaire de remplacer les pneus usés d'un seul essieu, poser les nouveaux pneus sur l'essieu arrière.

Il est possible que des pneus hiver de même valeur de vitesse que les pneus d'origine ne soient pas disponibles pour les pneus aux caractéristiques H, V, W, Y et ZR. Ne jamais dépasser la capacité de vitesse maximale des pneus d'hiver si vous roulez avec des pneus d'hiver ayant une caractéristique de vitesse faible.

⚠ Avertissement

Les pneus peuvent exploser lors d'un entretien incorrect. Tenter de monter ou démonter un pneu peut amener des blessures graves ou même la mort. Seulement votre concessionnaire ou un centré agréé de montage de pneus ne doivent monter ou démonter les pneus.

⚠ Avertissement

Le fait de rouler avec des pneus de différentes tailles, marques ou différents types peut entraîner la perte de maîtrise du véhicule et ainsi causer un accident ou endommager d'autres véhicules. Utiliser des pneus

(Suite)

Avertissement (Suite)

de taille, de marque et de type appropriés pour toutes les roues.

⚠ Avertissement

En utilisant des pneus à carcasse diagonale, cela causer peut amener à ce que les bords de la jante se fissurent après de nombreux kilomètres d'utilisation. Ceci peut causer une défaillance soudaine du pneu ou de la roue et entraîner un accident. Utiliser uniquement des pneus à carcasse radiale sur les roues de ce véhicule.

Si les pneus du véhicule doivent être remplacés par des pneus qui ne possèdent pas de numéro de spécification TPC, s'assurer qu'ils ont la même taille, le même indice de charge, le même indice de vitesse et la même structure (radiale) que les pneus d'origine.

Les véhicules équipés d'un système de surveillance de la pression des pneus peuvent émettre des avertissements de basse pression imprécis s'ils ne sont pas équipés de pneus conformes aux normes de spécification TPC. Voir *Système de surveillance de la pression des pneus à la page 10-68*.

L'étiquette d'informations sur les pneus et le chargement indique les pneus de l'équipement d'origine du véhicule. Se reporter à *Limites de charge du véhicule à la page 9-14*.

Pneus et roues de dimensions variées

Si des roues ou des pneus de dimensions différentes des roues et pneus d'origine sont montés, les performances du véhicule peuvent s'en trouver affectées, notamment les caractéristiques de freinage, de conduite et de maniabilité, ainsi que la stabilité et la résistance au tonneaux. Si le véhicule dispose de systèmes électroniques tels que des freins antiblocage, des sacs gonflables anti-tonneaux, un système de traction asservie, une commande de stabilité électronique ou une transmission intégrale, les performances de ces systèmes peuvent également être affectées.

⚠ Avertissement

Si des roues de tailles différentes sont utilisées, il se peut qu'un niveau acceptable de performance et de sécurité pour

(Suite)

Avertissement (Suite)

le véhicule ne soit plus atteint lorsqu'il est monté des pneus non recommandés pour ces roues. Cela augmente les risques d'accident et de blessures graves. N'utiliser que des ensembles spécifiques de roues et de pneus GM conçus pour le véhicule, et les faire monter par un technicien agréé par GM.

Se reporter à *Achat de pneus neufs à la page 10-76* et *Accessoires et modifications à la page 10-3*.

Classification uniforme de la qualité des pneus

Les catégories de qualité peuvent être trouvées, le cas échéant, sur le flanc du pneu, entre l'épaulement et la largeur maximum de la section. Par exemple :

Usure de la bande roulement 200 Traction AA Température A

Les informations ci-dessous se rapportent au système développé par le service National Highway Traffic Safety Administration (NHTSA) des États-Unis, qui classe les pneus selon l'usure de la bande de roulement, la traction, et la température. Ceci s'applique uniquement aux véhicules vendus aux États-Unis. Les catégories sont moulées sur les flancs de la plupart des pneus des voitures particulières. Le système de classement de qualité de pneus uniforme (UTQG) ne s'applique pas aux pneus à lamelles, aux pneus d'hiver, aux roues de secours compactes, aux pneus avec diamètres de jantes de roue nominaux de 25 à 30 cm (10 à 12 pouces), ou à certains pneus à production limitée.

Alors que les pneus disponibles sur les voitures de tourisme et camions General Motors peuvent varier en fonction de ces catégories, ils doivent également se conformer aux exigences de sécurité fédérales et aux normes supplémentaires de critères de performance des pneus (TPC) de General Motors.

Outre ces catégories, tous les pneus des voitures particulières doivent se conformer aux exigences de sécurité fédérales.

Usure de la bande de roulement

Les degrés d'usure de la bande de roulement sont des caractéristiques nominales comparatives qui se basent sur le taux d'usure des pneus, lorsqu'ils sont testés dans des conditions contrôlées avec un programme de test particulier du gouvernement. Par exemple, un pneu de catégorie 150 s'userait une fois et demie (1½) autant selon le programme gouvernemental qu'un pneu de catégorie 100. La performance relative des pneus dépend cependant des conditions réelles de leur utilisation, et peut différer grandement de la norme en raison des variations dans les manières de conduire, le nombre d'entretiens, et les différences de caractéristiques routières et de climats.

Adhérence

Les catégories de traction, du niveau le plus élevé au niveau le plus bas, sont AA, A, B et C. Ces catégories représentent la capacité des pneus de pouvoir s'arrêter sur une chaussée mouillée tel que mesuré dans des conditions contrôlées sur des surfaces de test, spécifiées par le gouvernement, sur l'asphalte et le béton. Un pneu portant la mention C peut avoir une performance de traction de bas niveau. Avertissement : le degré de traction attribué à ce pneu se base sur des tests de traction à freinage tout droit et ne comprend pas les accélérations, les virages, l'aquaplanage ou les caractéristiques à traction de pointe.

Température

Les catégories de températures sont A (la plus élevée), B et C. Elles représentent la résistance des pneus au dégagement de chaleur et leur capacité à dissiper la chaleur lors d'un essai effectué dans des conditions contrôlées sur une roue d'essai déterminée à l'intérieur d'un laboratoire. Les températures élevées soutenues peuvent provoquer la dégradation du matériau du pneu et en réduire la durée de vie. Une température excessive peut entraîner une défaillance soudaine du pneu. La catégorie C correspond à un niveau de performance auquel tous les pneus de voitures particulières doivent se conformer selon la norme n° 109 Federal Motor Safety. Les catégories B et A représentent des niveaux de performance plus élevés sur la

roue d'essai de laboratoire que le niveau minimum requis par la loi. Avertissement : La catégorie de température pour ce pneu est établie pour un pneu correctement gonflé qui n'est pas surchargé. Une vitesse excessive, un gonflage insuffisant ou une charge excessive, séparément ou en combinaison, peuvent provoquer une accumulation de chaleur et une défaillance possible des pneus.

Réglage de la géométrie et équilibrage des pneus

Les pneus et les roues ont été alignés et équilibrés en usine pour permettre la plus longue durée de vie possible des pneus et le meilleur rendement de l'ensemble. Le parallélisme des roues et l'équilibrage des pneus réguliers se sont pas nécessaires. Prévoir une vérification du parallélisme en cas d'usure inhabituelle des pneus ou si le véhicule tire sensiblement d'un côté ou de l'autre. Une légère traction sur la gauche ou sur la droite, selon l'arrondi de la route et/ou d'autres variations de la surface de la route comme des creux ou des ornières, est normale. Si le véhicule vibre en roulant sur une route lisse, les pneus et les roues peuvent devoir être rééquilibrés. Consulter votre concessionnaire pour un bon diagnostic.

Remplacement de roue

Remplacer toute roue faussée, fissurée ou très rouillée ou corrodée. Si les boulons de roue persistent à se relâcher, vous devrez remplacer la roue ainsi que ses boulons et ses écrous. Si la roue fait l'objet d'une fuite d'air, la remplacer. Certaines roues en aluminium peuvent être réparées. Si l'un de ces problèmes se pose, consulter votre concessionnaire.

Votre concessionnaire connaît le type de roue nécessaire.

La nouvelle roue doit avoir la même capacité de charge, le même diamètre, la même largeur et le même déport et être montée de la même manière que la roue qu'elle remplace.

Remplacer les roues, les boulons de roue, les écrous de roue ou les capteurs du système de surveillance de pression de pneu (TPMS) par des pièces GM neuves d'origine.

⚠ Avertissement

Il est dangereux d'utiliser les mauvaises roues de secours et les mauvais boulons ou écrous de roue. Cela pourrait nuire au freinage et à la maniabilité du véhicule. Il pourrait y avoir des fuites d'air au niveau des pneus, ce qui peut entraîner une perte de maîtrise et provoquer un accident.

(Suite)

Avertissement (Suite)

Toujours utiliser les roues de secours appropriées et les boulons ou écrous de roues corrects.

⚠ Attention

Un roue incorrecte peut causer des problèmes de durée de vie de palier, de refroidissement des freins, de calibrage de compteur de vitesse ou de totalisateur, de portée des projecteurs, de hauteur de pare-chocs, de garde au sol du véhicule et d'espace entre les pneus ou les chaînes et la carrosserie et le châssis.

Se reporter à *Si un pneu se dégonfle à la page 10-83* pour plus de renseignements.

Roues de rechange d'occasion

⚠ Avertissement

Remplacer une roue par une roue d'occasion est dangereux. Il ne vous est pas possible de savoir comment cette roue a été utilisée et quelle distance elle a parcouru. Elle peut présenter une défaillance soudainement et amener un accident. Lorsque vous remplacer des roues, utiliser des nouvelles roues GM originales.

Chaînes à neige

⚠ Avertissement

Ne pas utiliser de chaînes antidérapantes. Le dégagement est insuffisant. Des chaînes antidérapantes utilisées sur un véhicule n'ayant pas le

(Suite)

Avertissement (Suite)

dégagement suffisant peuvent causer des dommages aux freins, à la suspension ou à d'autres pièces du véhicule. La zone endommagée par des chaînes pourrait causer une perte de contrôle et une collision. Utiliser un autre type de dispositif de traction uniquement si le fabricant du dispositif en recommande l'utilisation sur le véhicule, pour la dimension des pneus et les conditions routières. Respecter le mode d'emploi. Pour éviter d'endommager le véhicule, conduire lentement, régler ou enlever le dispositif s'il entre en contact avec le véhicule, et ne pas faire patiner les roues. Si des dispositifs de traction sont utilisés, les poser sur les roues arrière.

Au cas d'un pneu à plat

Il est rare qu'un pneu éclate lorsque le véhicule est en mouvement, surtout si les pneus du véhicule sont bien entretenus. Se reporter à *Pneus à la page 10-55*. En cas de fuite, l'air s'échappera du pneu probablement très lentement. Toutefois, en cas d'éclatement d'un pneu, voici quelques informations sur ce qui risque de se produire et ce que vous devez faire :

Si un pneu avant est dégonflé, il produit un frottement qui entraîne une dérivation du véhicule vers ce côté. Retirer votre pied de la pédale d'accélérateur et saisir fermement le volant. Maintenir votre position, puis freiner doucement jusqu'à l'arrêt complet — bien à l'écart de la route, si possible.

En cas d'éclatement d'un pneu arrière, particulièrement dans un virage, le véhicule se comportera comme lors d'un dérapage. Relâcher la pédale d'accélérateur et diriger le véhicule pour le redresser. La situation peut être bruyante et accompagnée de chocs. Freiner doucement jusqu'à l'arrêt, sur le côté de la route, autant que possible.

⚠ Avertissement

Le fait de conduire avec un pneu à plat causera des dommages permanents au pneu. Le fait de regonfler un pneu qui a roulé pendant un certain temps alors qu'il était très dégonflé ou à plat peut le faire éclater et causer un accident grave. Il ne faut jamais tenter de regonfler un pneu qui a roulé pendant un certain temps alors qu'il était très dégonflé ou à plat. Demander au concessionnaire ou à un centre de service autorisé de réparer ou de remplacer le pneu à plat le plus tôt possible.

⚠ Avertissement

Il est dangereux de soulever un véhicule et de passer dessous pour effectuer un entretien ou une réparation sans l'équipement de sécurité et la formation adéquats. Si le véhicule est doté d'un cric, celui-ci est conçu uniquement pour changer un pneu à plat. Si vous l'utilisez à d'autres fins, vous ou d'autres personnes pourriez être gravement blessés ou tués si le véhicule glissait hors du cric. Si un cric est offert avec le véhicule, ne l'utiliser que pour changer un pneu à plat.

Si un pneu se dégonfle, éviter tout autre dommage au pneu et à la roue en conduisant très lentement vers un terrain plat, bien à l'écart de la route, si possible. Allumer les feux de détresse. Se reporter à *Feux de détresse à la page 6-4*.

⚠ Avertissement

Le changement de pneu peut être dangereux. Le véhicule peut glisser du cric et se renverser ou tomber provoquant ainsi des blessures ou la mort. Trouver un endroit de niveau pour changer le pneu. Pour empêcher le véhicule de se déplacer :

1. Serrer fermement le frein de stationnement.
2. Mettre la boîte de vitesses automatique en position de stationnement (P) ou la boîte de vitesses manuelle en première (1) ou en marche arrière (R).
3. Couper le contact et ne pas redémarrer le véhicule lorsqu'il est soulevé.
4. Demander aux occupants de sortir du véhicule.

(Suite)

Avertissement (Suite)

5. Placer des cales de roue des deux côtés du pneu au coin opposé du pneu changé.

Ce véhicule peut être fourni avec un cric et un pneu de secours ou avec un nécessaire de compresseur et de l'enduit d'étanchéité. Pour utiliser le cric et le pneu de secours, se reporter à *Changement des pneus à la page 10-94*. Pour utiliser le nécessaire d'enduit d'étanchéité et de compresseur, se reporter à *Nécessaire de compresseur et enduit d'étanchéité à la page 10-84*.

Si l'un des pneus du véhicule est à plat (2), se reporter à l'exemple suivant pour vous aider à poser les cales de roues (1).

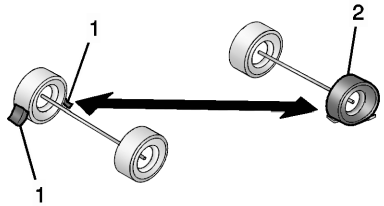

1. Cale de roue
2. Pneu dégonflé

Les informations suivantes expliquent comment réparer ou changer un pneu.

Nécessaire de compresseur et enduit d'étanchéité

⚠ Avertissement

Faire tourner au ralenti le moteur du véhicule dans un endroit clos doté d'une mauvaise ventilation est dangereux. Les gaz

(Suite)

Avertissement (Suite)

d'échappement du moteur peuvent pénétrer dans le véhicule. Ceux-ci contiennent du monoxyde de carbone (CO) invisible et inodore, qui peut entraîner une perte de conscience, voire la mort. Ne jamais faire tourner le moteur dans un endroit clos dépourvu de ventilation d'air frais. Pour de plus amples informations, se reporter à *Échappement du moteur à la page 9-29*.

⚠ Avertissement

Un pneu gonflé à l'excès risque d'exploser et vous et d'autres personnes pourriez être blessées. S'assurer de lire et de suivre les instructions du nécessaire d'enduit d'étanchéité pour pneus

(Suite)

Avertissement (Suite)

et de compresseur et de gonfler les pneus à la pression recommandée. Ne pas dépasser la pression recommandée.

⚠ Avertissement

L'entreposage du nécessaire de compresseur et d'enduit d'étanchéité pour pneus ou de tout autre équipement dans l'habitacle du véhicule peut causer des blessures. En cas d'arrêt brusque ou de collision, l'équipement non arrimé peut heurter quelqu'un. Ranger le nécessaire de compresseur et d'enduit d'étanchéité pour pneu dans son emplacement d'origine.

L'enduit d'étanchéité peut ne pas complètement sceller un pneu 305/35ZR20 sous -18°C (0°F).

Si votre véhicule est doté d'un nécessaire d'enduit d'étanchéité et de compresseur, il peut être dépourvu de roue de secours ou d'équipement de changement de pneu et certains véhicules sont dépourvus d'emplacement de rangement de pneu.

L'enduit d'étanchéité et le compresseur peuvent servir à boucher temporairement les percements jusqu'à 6 mm (0,25 po) dans la bande de roulement du pneu. Il peut aussi servir à regonfler un pneu gonflé insuffisamment.

Si le pneu a été séparé de la roue, si les flancs sont endommagés ou si la perforation est importante, le pneu est trop endommagé pour que le nécessaire de compresseur et d'enduit d'étanchéité pour pneu soit efficace. Se reporter à *Programme d'assistance routière à la page 13-6*.

Veiller à lire et suivre toutes les instructions du nécessaire d'enduit d'étanchéité et de compresseur.

Le nécessaire comprend :

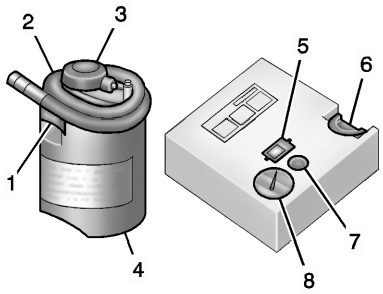

1. Soupape d'admission de cartouche d'enduit d'étanchéité
2. Flexible d'enduit d'étanchéité/d'air
3. Base de cartouche d'enduit d'étanchéité
4. Cartouche d'enduit d'étanchéité pour pneus
5. Bouton de marche/arrêt
6. Fente au sommet du compresseur
7. Bouton de dégonflage
8. Manomètre

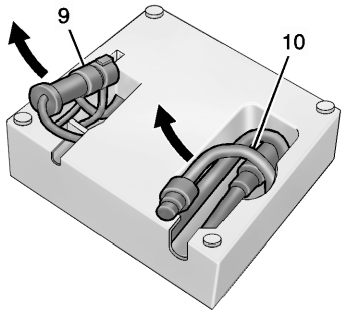

9. Fiche d'alimentation
10. Flexible d'air

Enduit d'étanchéité pour pneu

Lire et respecter les instructions de manipulation figurant sur l'étiquette collée sur la cartouche d'enduit d'étanchéité pour pneu (4).

Vérifier la date de péremption de l'enduit d'étanchéité sur la cartouche d'enduit d'étanchéité de pneu. La cartouche (4) doit être remplacée avant sa date de péremption. Des cartouches d'enduit d'étanchéité de pneu de rechange sont disponibles chez votre concessionnaire.

La quantité disponible d'enduit d'étanchéité est limitée à un seul pneu. Après utilisation, la cartouche doit être remplacée.

Utilisation du nécessaire d'enduit d'étanchéité et compresseur pour obturer et gonfler temporairement un pneu crevé

Lorsque vous utilisez le nécessaire d'enduit d'étanchéité pour pneus et de compresseur par temps froid, chauffer le nécessaire pendant cinq minutes dans un environnement chauffé. Cela permettra de gonfler le pneu plus rapidement.

Si un pneu se dégonfle, éviter tout autre dommage au pneu et à la roue en conduisant très lentement

vers un terrain plat. Allumer les feux de détresse. Se reporter à *Feux de détresse à la page 6-4*.

Se reporter à *Si un pneu se dégonfle à la page 10-83* pour d'autres avertissements de sécurité importants.

Ne pas retirer les objets pouvant avoir transpercé le pneu.

1. Retirer la cartouche d'enduit d'étanchéité de pneu (4) et le compresseur de son emplacement de rangement. Se reporter à *Rangement du nécessaire d'enduit d'étanchéité et de compresseur à la page 10-93*.
2. Retirer le flexible d'air uniquement (10) et la prise d'alimentation (9) depuis le bas du compresseur.
3. Placer le compresseur sur le sol près du pneu plat.

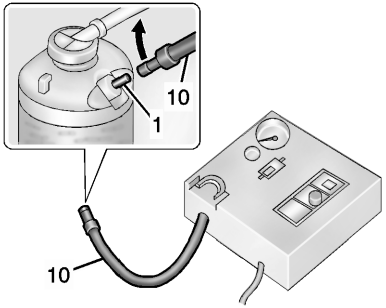

4. Fixer le flexible d'air uniquement (10) à la soupape d'entrée de la cartouche d'enduit d'étanchéité (1) en tournant dans le sens des aiguilles d'une montre jusqu'au serrage.

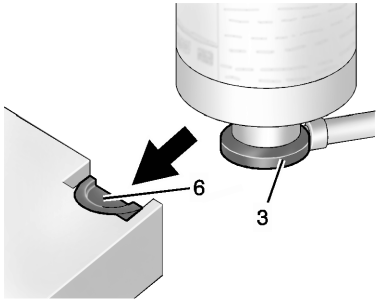

5. Faire glisser la base de la cartouche d'enduit d'étanchéité de pneu (3) dans la fente du sommet du compresseur (6) pour le maintien en position verticale.

   Veiller à ce que la tige de soupape de pneu soit placée près du sol afin que le flexible l'atteigne.
6. Retirer le chapeau de la tige de soupape du pneu dégonflé en le tournant dans le sens contraire des aiguilles d'une montre.

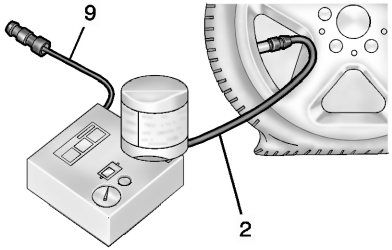

7. Fixer le flexible d'enduit d'étanchéité/air (2) à la tige de la soupape de pneu par rotation dans le sens des aiguilles d'une montre jusqu'au serrage.
8. Brancher la fiche d'alimentation (9) dans la prise électrique pour accessoires du véhicule. Débrancher tous les appareils des autres prises pour accessoires. Se reporter à *Prises électriques à la page 5-6*.

   Si le véhicule a une prise d'alimentation pour accessoires, ne pas utiliser l'allume-cigarette.

   Si le véhicule n'est doté que d'un allume-cigarette, l'utiliser.

   Ne pas pincer le cordon d'alimentation du compresseur dans la porte ou la glace.
9. Démarrer le véhicule. Le moteur doit tourner lorsqu'on utilise le compresseur d'air.
10. Enfoncer le bouton de mise en/hors fonction (5) pour mettre en fonction le nécessaire de compresseur et enduit d'étanchéité de pneu.

    Le compresseur injecte le produit et l'air dans le pneu.

    Le manomètre (8) affiche initialement une pression élevée lorsque le compresseur injecte l'enduit d'étanchéité dans le pneu. Lorsque l'enduit est complètement réparti dans le pneu, la pression chute rapidement et commence à s'élever à nouveau au moment où le pneu se gonfle d'air uniquement.
11. Gonfler le pneu jusqu'à atteindre la pression de gonflage recommandée à l'aide du manomètre (8). La pression de gonflage recommandée est indiquée sur l'étiquette d'information sur les pneus et le chargement. Se reporter à *Pression des pneus à la page 10-65*.

    Le relevé du manomètre (8) peut être plus élevé que la pression effective des pneus lorsque le compresseur est en marche. Couper le compresseur pour obtenir un relevé exact de pression. Le compresseur peut être mis en/hors fonction jusqu'à obtention de la pression correcte.

⚠ Attention

Si vous ne parvenez pas atteindre la pression recommandée au bout d'environ 25 minutes, ne pas conduire davantage le véhicule. Le pneu est trop sévèrement endommagé et ne peut être gonflé ou obturé à l'aide du nécessaire de compresseur et d'enduit d'étanchéité. Retirer la fiche de la prise électrique pour accessoire et dévisser le flexible de gonflage de la valve du pneu. Se reporter à *Programme d'assistance routière à la page 13-6*.

12. Enfoncer le bouton de mise en/hors fonction (5) pour mettre hors fonction le nécessaire de compresseur et enduit d'étanchéité de pneu.

    Le pneu n'est pas obturé et continue à fuir jusqu'à ce que le véhicule roule et que l'enduit d'étanchéité soit réparti dans le pneu. Par conséquent, les étapes 13-21 doivent être effectuées immédiatement après l'étape 12.

    Être prudent lors de la manipulation du nécessaire d'enduit d'étanchéité et compresseur car il risque d'être chaud après utilisation.

13. Débrancher la fiche (9) de la prise électrique pour accessoires du véhicule.
14. Tourner le flexible d'enduit d'étanchéité/air (2) dans le sens antihoraire pour le déposer de la tige de soupape de pneu.
15. Reposer le capuchon de la tige de valve du pneu.
16. Retirer la cartouche d'enduit (4) de la fente au sommet du compresseur (6).
17. Faire tourner le flexible d'air uniquement (10) dans le sens des aiguilles d'une montre pour le retirer de la soupape (1) d'entrée de cartouche d'enduit d'étanchéité.
18. Tourner l'enduit d'étanchéité/le flexible d'air (2) dans le sens des aiguilles d'une montre dans la soupape d'entrée (1) de cartouche d'enduit d'étanchéité pour prévenir les fuites.
19. Replacer le flexible d'air uniquement (10) et la prise d'alimentation (9) à leur emplacement de rangement d'origine.



20. Si le pneu à plat peut être gonflé à la pression de gonflage recommandée, retirer l'étiquette indiquant la vitesse maximale de la cartouche d'enduit d'étanchéité et la placer dans un endroit bien visible.

    Ne pas dépasser la vitesse indiquée sur cette étiquette avant que le pneu endommagé soit réparé ou remplacé.

21. Remettre l'équipement à sa place d'origine dans le véhicule.

22. Parcourir immédiatement 8 km (5 mi) pour répartir l'enduit d'étanchéité dans le pneu.

23. S'arrêter dans un endroit sûr et vérifier la pression du pneu. Se reporter aux étapes 1-10, sous « Utilisation de l'enduit d'étanchéité et du compresseur sans enduit d'étanchéité pour gonfler un pneu sous-gonflé (non perforé) ».

    Si la pression du pneu a chuté à moins de 68 kPa (10 psi), c'est-à-dire sous la pression de gonflage recommandée, arrêter le véhicule. Le pneu est trop endommagé pour que l'enduit d'étanchéité puisse l'obturer. Se reporter à *Programme d'assistance routière à la page 13-6*.

    Si la pression des pneus n'est pas chuté de plus de 68 kPa (10 psi) par rapport à la pression de gonflage recommandée, procéder au gonflage du pneu jusqu'à atteindre la pression de gonflage recommandée.

24. Essuyer l'enduit d'étanchéité de la roue, du pneu et du véhicule.

25. Mettre au rebut la cartouche (4) d'enduit d'étanchéité chez un concessionnaire local ou conformément à la réglementation locale et aux usages.

26. Remplacer la cartouche d'enduit d'étanchéité par une cartouche neuve disponible auprès de votre concessionnaire.

27. Après avoir obturé temporairement un pneu à l'aide du nécessaire d'enduit d'étanchéité et de compresseur, conduire le véhicule chez un concessionnaire agréé dans un rayon de 161 km (100 mi) pour faire remplacer ou réparer le pneu.

Utilisation du nécessaire d'enduit d'étanchéité et compresseur sans enduit d'étanchéité pour gonfler un pneu sous-gonflé (non crevé)

Le nécessaire comprend :

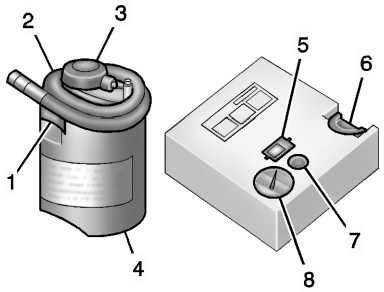

1. Soupape d'admission de cartouche d'enduit d'étanchéité
2. Flexible d'enduit d'étanchéité/d'air
3. Base de cartouche d'enduit d'étanchéité
4. Cartouche d'enduit d'étanchéité pour pneus
5. Bouton de marche/arrêt
6. Fente au sommet du compresseur
7. Bouton de dégonflage
8. Manomètre

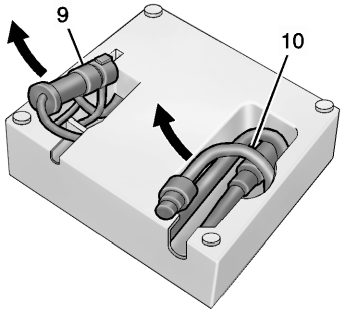

9. Fiche d'alimentation
10. Flexible d'air

Si un pneu se dégonfle, éviter tout autre dommage au pneu et à la roue en conduisant très lentement vers un terrain plat. Allumer les feux de détresse. Se reporter à *Feux de détresse à la page 6-4*.

Se reporter à *Si un pneu se dégonfle à la page 10-83* pour d'autres avertissements de sécurité importants.

1. Retirer le compresseur de son emplacement de rangement. Se reporter à *Rangement du nécessaire d'enduit d'étanchéité et de compresseur à la page 10-93*.
2. Retirer le flexible d'air uniquement (10) et la prise d'alimentation (9) depuis le bas du compresseur.
3. Placer le compresseur sur le sol près du pneu plat.

   Veiller à ce que la tige de soupape de pneu soit placée près du sol afin que le flexible l'atteigne.

4. Retirer le chapeau de la tige de soupape du pneu dégonflé en le tournant dans le sens contraire des aiguilles d'une montre.
5. Fixer le flexible d'air uniquement (10) à la tige de la soupape de pneu par rotation dans le sens des aiguilles d'une montre jusqu'au serrage.
6. Brancher la fiche d'alimentation (9) dans la prise électrique pour accessoires du véhicule. Débrancher tous les appareils des autres prises pour accessoires. Se reporter à *Prises électriques à la page 5-6*.

   Si le véhicule a une prise d'alimentation pour accessoires, ne pas utiliser l'allume-cigarette.

   Si le véhicule n'est doté que d'un allume-cigarette, l'utiliser.

   Ne pas pincer le cordon d'alimentation du compresseur dans la porte ou la glace.
7. Démarrer le véhicule. Le moteur doit tourner lorsqu'on utilise le compresseur d'air.
8. Enfoncer le bouton de mise en/hors fonction (5) pour mettre en fonction le nécessaire de compresseur et enduit d'étanchéité de pneu.

   Le compresseur injectera l'air uniquement dans le pneu.
9. Gonfler le pneu jusqu'à atteindre la pression de gonflage recommandée à l'aide du manomètre (8). La pression de gonflage recommandée est indiquée sur l'étiquette d'information sur les pneus et le chargement. Se reporter à *Pression des pneus à la page 10-65*.

   Le relevé du manomètre (8) peut être plus élevé que la pression effective des pneus lorsque le compresseur est en marche. Couper le compresseur pour obtenir un relevé exact de pression. Le compresseur peut être mis en/hors fonction jusqu'à obtention de la pression correcte.

⚠ Attention

Si vous ne parvenez pas atteindre la pression recommandée au bout d'environ 25 minutes, ne pas conduire davantage le véhicule. Le pneu est trop sévèrement endommagé et ne peut être gonflé ou obturé à l'aide du nécessaire de compresseur et d'enduit d'étanchéité. Retirer la fiche de la prise électrique pour accessoire et dévisser le flexible de gonflage de la valve du pneu. Se reporter à *Programme d'assistance routière à la page 13-6*.

10. Enfoncer le bouton de mise en/hors fonction (5) pour mettre hors fonction le nécessaire de compresseur et enduit d'étanchéité de pneu.

    La prudence est de rigueur lors de la manipulation du compresseur qui peut être chaud après l'usage.

11. Débrancher la fiche (9) de la prise électrique pour accessoires du véhicule.
12. Tourner le flexible d'air uniquement (10) dans le sens antihoraire pour le déposer de la tige de soupape de pneu.
13. Reposer le capuchon de la tige de valve du pneu.
14. Replacer le flexible d'air uniquement (10) et la prise d'alimentation (9) à leur emplacement de rangement d'origine.
15. Remettre l'équipement à sa place d'origine dans le véhicule.

Le kit d'enduit d'étanchéité et de compresseur possède des adaptateurs d'accessoires placés dans un compartiment dans le bas de son logement qui peut être utilisé pour gonfler des matelas pneumatiques, des ballons, etc.

Entreposage du nécessaire de compresseur et d'enduit d'étanchéité pour pneu

Le nécessaire de compresseur et enduit d'étanchéité se trouve dans un boîtier dans le coffre.

1. Ouvrir le coffre. Se reporter à *Coffre à la page 2-10*.
2. Retirer le tapis.

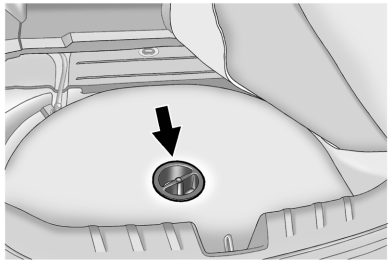

3. Tourner l'écrou de retenue central dans le sens antihoraire pour retirer le couvercle.

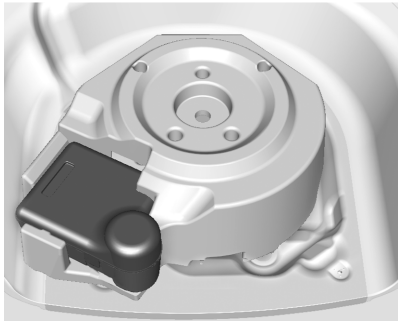

4. Retirer le boîtier de nécessaire de compresseur et enduit d'étanchéité.
5. Ouvrir le boîtier.

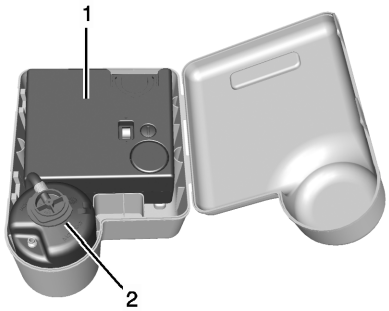

6. Déposer le compresseur (1) et la cartouche d'enduit d'étanchéité (2).

Pour ranger le nécessaire d'enduit d'étanchéité et de compresseur, inverser les étapes.

Changement de pneu

Dépose du pneu de secours et des outils

Pneu de secours

1. Ouvrir le coffre. Se reporter à *Coffre à la page 2-10*.
2. Retirer le tapis.

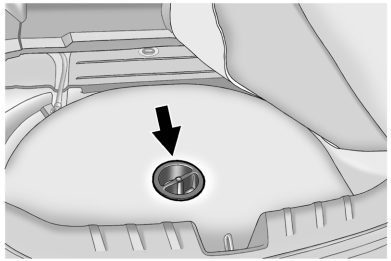

3. Tourner la retenue centrale dans le sens antihoraire pour retirer le couvercle de la roue de secours.
4. Retirer la roue de secours et la placer près du pneu plat.

Outils

Le cric et les outils se trouvent sous la roue de secours.

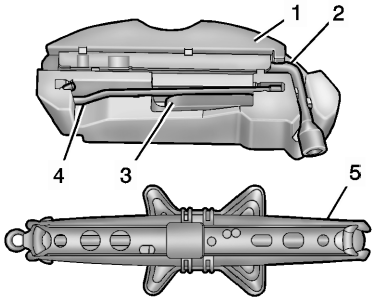

Coin / Cric pour travaux de perçage avec clé en deux pièces

1. Récipient à outils
2. Clé deux pièces
3. Courroie
4. Rallonge de levier de cric
5. Cric losange

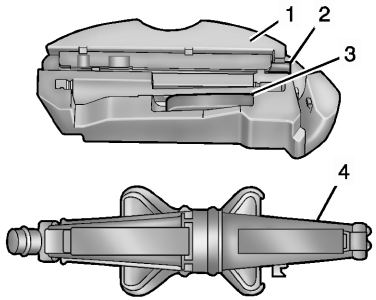

Cric à tête hexagonale avec clé en trois pièces

1. Récipient à outils
2. Clé trois pièces
3. Courroie
4. Cric à tête hexagonale

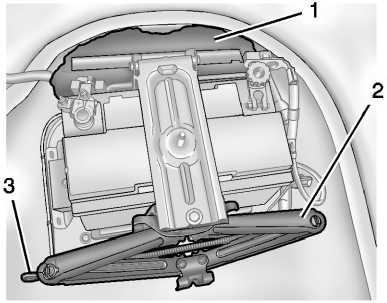

1. Récipient à outils
2. Cric
3. Extrémité du cric
1. Faire tourner l'extrémité du cric (3) dans le sens inverse des aiguilles d'une montre pour le desserrer. Déposer le cric (2) du support de retenue.
2. Retirer le conteneur de l'outil (1).
3. Retirer les outils et la sangle du pneu de la trousse à outils.
4. Placer les outils près du pneu à changer.

Dépose d'un pneu crevé et installation du pneu de rechange

1. Effectuer un contrôle de sécurité avant de poursuivre. Se reporter à *Si un pneu se dégonfle à la page 10-83* pour plus d'informations.
2. Si le véhicule est doté de capuchons de boulon de roue, les retirer. Ranger les capuchons avec l'enjoliveur.

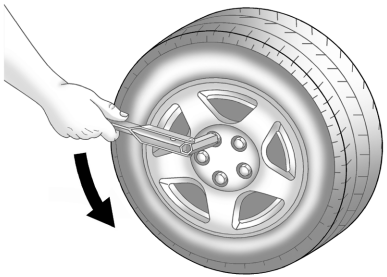

3. Utiliser la clé de roue complètement étendue pour desserrer tous les écrous de la roue, mais ne pas les enlever tout de suite.

⚠ Attention

S'assurer que la tête du cric de levage se trouve dans la bonne position, sinon cela peut endommager le véhicule. Toute réparation découlant d'une telle erreur ne serait pas couverte par la garantie.

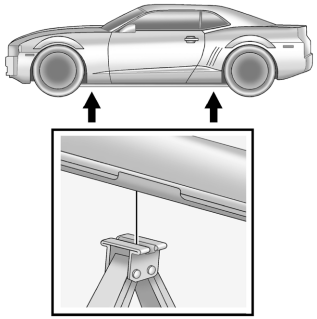

4. Placer la tête de levage du cric sous le point de levage le plus proche du pneu plat. L'emplacement est indiqué par un repère figurant sur le bord inférieur du véhicule. Le cric ne doit pas être placé à une autre position.

   Soulever le cric jusqu'à ce qu'il s'engage sur le point de levage.

⚠ Avertissement

Il est dangereux de se placer sous un véhicule mis sur cric. Si le véhicule quitte le cric, vous risquez de graves blessures, voire le décès. Ne jamais se placer sous un véhicule soutenu uniquement par un cric.

⚠ Avertissement

Il est dangereux de soulever un véhicule et de passer dessous pour effectuer un entretien ou une réparation sans l'équipement de sécurité et la formation adéquats. Si le véhicule est doté d'un cric, celui-ci est conçu uniquement pour changer un pneu à plat. Si vous l'utilisez à d'autres fins, vous ou d'autres personnes pourriez être gravement blessés ou tués si le véhicule glissait hors

(Suite)

Avertissement (Suite)

du cric. Si un cric est offert avec le véhicule, ne l'utiliser que pour changer un pneu à plat.

⚠ Avertissement

Le levage du véhicule sur un cric mal placé peut endommager le véhicule et même le faire tomber. Pour éviter les blessures et les dégâts, placer la tête du cric à l'emplacement correct avant de lever le véhicule.

5. En cas de cric de levage losange, fixer l'extension de poignée au cric en glissant le crochet dans l'extrémité du cric et en insérant l'autre extrémité de la poignée du cric dans la clé.

   Si le véhicule est équipé d'un cric à tête hexagonale, placer l'extrémité du tube hexagonal de la clé au-dessus de la tête hexagonale du cric.

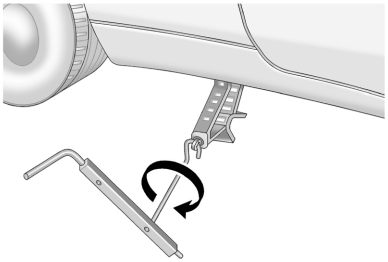

Cric de levage losange et clé

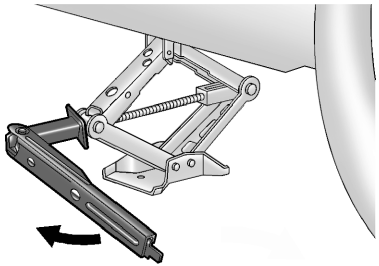

Cric à tête hexagonale et clé

6. Lever le véhicule en tournant la clé du cric dans le sens des aiguilles d'une montre jusqu'à ce qu'il soit suffisamment éloignée du sol pour pouvoir placer la roue de secours compacte sous le véhicule.

   Maintenir le crochet parallèle au sol. Au besoin, replacer la clé pour continuer à la faire tourner.

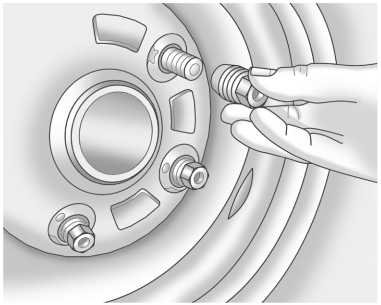

7. Déposer tous les écrous de roue et les placer dans un endroit sec et propre pour éviter que de la saleté ne s'accumule sur les filets.

⚠ Avertissement

S'il y a de la rouille ou de la saleté sur la roue ou sur les pièces auxquelles elle est attachée, les écrous peuvent se desserrer au fil du temps. La roue pourrait se détacher et provoquer un accident. Lors du remplacement d'une roue, enlever toute rouille ou saleté des pièces du véhicule auxquelles la roue s'attache. En cas d'urgence, un linge ou un essuie-tout peut être utilisé, mais il faut toutefois s'assurer d'utiliser un grattoir ou une brosse métallique plus tard pour enlever toute la rouille et la saleté.

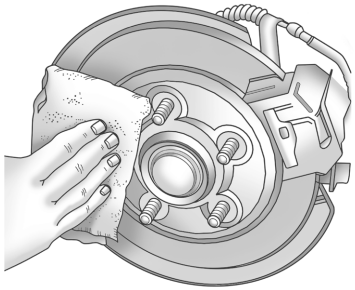

8. Enlever toute rouille et toute saleté des boulons de roue, des surfaces, de montage et de la roue de secours.
9. Placer la roue de secours compacte sur la surface de montage de la roue.

⚠ Avertissement

Ne jamais utiliser d'huile ni de graisse sur les boulons et les écrous. Ceci risquerait de

(Suite)

Avertissement (Suite)

desserrer les écrous. Les roues du véhicule peuvent tomber et entraîner une collision.

10. Remettre en place les écrous de la roue avec l'extrémité arrondie vers la roue. Serrer chaque écrou autant que possible avec la clé jusqu'à ce que la roue soit bien en place contre le moyeu.

    Utiliser la main libre pour éviter que la roue ne tourne lors du serrage.
11. Abaisser le véhicule en tournant la clé dans le sens contraire des aiguilles d'une montre. Descendre le cric complètement.

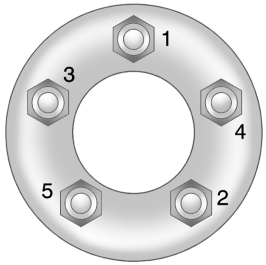

12. Serrer les écrous de roue fermement en croix, selon le schéma.

⚠ Avertissement

Une roue pourrait se desserrer ou se détacher si les écrous de roue sont serrés de façon incorrecte. Les écrous de roue doivent être serrés à l'aide d'une clé dynamométrique au couple adéquat prescrit après leur remplacement. En cas d'utilisation

(Suite)

Avertissement (Suite)

d'écrous de roue accessoires, respecter le couple prescrit par le fabriquant du marché secondaire. Se reporter à *Capacités et spécifications à la page 12-3* pour les couples prescrits des écrous de roue d'origine.

⚠ Attention

Des écrous de roue mal serrés peuvent entraîner la pulsation des freins et endommager le rotor. Pour éviter des réparations coûteuses des freins, serrer les écrous de roue également et fermement, dans l'ordre approprié et au couple adéquat. Pour le couple de serrage des écrous de roues, se reporter aux capacités et spécifications.

Entreposage d'un pneu crevé ou d'un pneu de secours et des outils

⚠ Avertissement

Le rangement d'un cric, d'un pneu ou d'autres équipements dans l'habitacle peut causer des blessures. En cas d'arrêt brusque ou de collision, l'équipement non arrimé peut heurter quelqu'un. Ranger ces pièces à l'emplacement correct.

Pour ranger une roue de secours ou une roue crevée ainsi que les outils :

1. Remettre le cric et les outils comme ils étaient rangés à l'origine dans le coffre.
2. Remettre en place le couvercle de la roue de secours tel qu'il était dans le coffre.
3. Poser l'écrou de retenue et le tourner dans le sens horaire pour le serrer.
4. Remettre en place le tapis du coffre.
5. Placer le pneu plat, face vers le haut, à son emplacement.

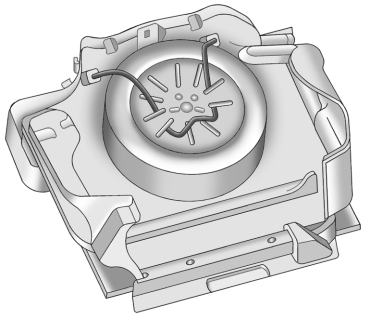

6. Acheminer la sangle fournie, comme illustré pour arrimer le pneu plat.

La roue de secours compacte est destinée exclusivement à un usage temporaire. La remplacer au plus vite par une roue normale.

Pneu de secours compact

⚠ Avertissement

La conduite avec plus d'un pneu de secours compact à la fois peut entraîner la perte du freinage et de la maniabilité du véhicule. Ceci pourrait causer une collision et vous ou d'autres personnes pourriez être blessés. Ne pas utiliser qu'un seul pneu de secours compact à la fois.

Si ce véhicule est équipé d'une roue de secours compacte, elle a été complètement gonflé à l'origine, mais peut perdre de l'air au fil du temps. Vérifier régulièrement sa pression de gonflage, qui doit être de 420 kPa (60 psi).

S'arrêter aussi rapidement que possible et vérifier si la roue de secours est correctement gonflée après l'avoir montée sur le véhicule. La roue de secours compacts est destinée uniquement à un usage temporaire. Le véhicule se comportera différemment lorsque la roue de secours est montée et il est recommandé de ne pas dépasser 80 km/h (50 mph). Pour préserver la bande de roulement de la roue de secours, faire réparer ou remplacer aussi vite que possible le pneu standard et remettre la roue de secours dans son emplacement de rangement.

En utilisant une roue de secours compacte, les systèmes ABS et antipatinage peuvent s'engager jusqu'à ce que la roue de secours soit reconnue par le véhicule, spécialement sur des routes glissantes. Adapter la conduite pour réduire le risque de patinage.

⚠ Attention

Ne pas passer dans un lave-auto automatique équipé de rails de guidage quand vous employez un

(Suite)

Attention (Suite)

pneu de secours compact. Le pneu de secours compact peut rester coincé dans les rails de guidage. Ceci peut endommager le pneu, la roue et peut-être d'autres pièces du véhicule.

Ne pas installer la roue de secours compact sur d'autres véhicules.

Ne pas monter le pneu de la roue de secours compact sur une roue ordinaire ou vice-versa, car ils ne s'adapteraient pas. Garder le pneu de secours et sa roue ensemble.

⚠ Attention

Les chaînes à neige ne pourront être mises sur la roue de secours compacte. Leur utilisation risque d'endommager le véhicule ainsi que les chaînes. Ne pas utiliser de chaînes à neige sur la roue de secours compacte.

Démarrage avec batterie auxiliaire

Pour plus d'informations au sujet de la batterie du véhicule, se reporter à *Batterie à la page 10-38*.

Si la batterie est à plat, essayer de démarrer le véhicule en reliant la batterie à celle d'un autre véhicule avec des câbles volants. Les indications qui suivent vous permettront d'effectuer cette manœuvre en toute sécurité.

⚠ Avertissement

Les batteries peuvent vous blesser. Elles peuvent être dangereuses parce que :

- Elles contiennent de l'acide qui peut vous brûler.
- Elles contiennent du gaz qui peut exploser ou s'enflammer.

(Suite)

Avertissement (Suite)

- Elles contiennent suffisamment d'électricité pour vous brûler.

Si vous ne respectez pas exactement ces étapes, certains ou tous ces éléments peuvent vous blesser.

⚠ Attention

L'ignorance de ces étapes peut causer des dégâts coûteux au véhicule qui ne seraient pas couverts par la garantie sur le véhicule. Le démarrage du véhicule en poussant ou en tirant ne fonctionne pas et risque d'endommager le véhicule.

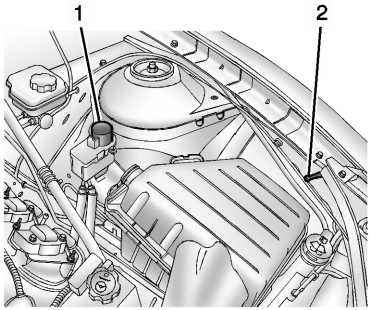

1. Borne positive (+) éloignée.
2. Borne négative (-) éloignée

Les bornes positive (1) et négative (2) à distance se trouvent dans le compartiment-moteur, côté conducteur du véhicule.

Ces bornes sont utilisées à la place d'une connexion directe à la batterie.

La connexion positive à distance est recouverte d'un capuchon rouge. Le retirer pour dévoiler la borne.

1. Vérifier l'autre véhicule. Il doit avoir une batterie de 12 volts ainsi qu'un système de masse négative.

⚠ Attention

Si l'autre véhicule ne possède pas de circuit 12 V avec masse négative, les deux véhicules risquent des dégâts. Utiliser uniquement un véhicule qui possède un circuit 12 V avec masse négative pour démarrage au moyen d'une batterie d'appoint.

2. Positionner les deux véhicules de manière à ce qu'ils ne se touchent pas.
3. Appliquer fermement le frein de stationnement. Les véhicules équipés d'une boîte de vitesses automatique doivent se trouver en position de stationnement (P). Voir *Déplacer le levier des vitesses dans la position de stationnement (P) à la page 9-25*. Les véhicules équipés d'une boîte de vitesses manuelle doivent se trouver au point mort. Voir *Stationnement (Boîte de vitesses manuelle) à la page 9-28*.

⚠ Attention

Si des accessoires sont laissés sous tension ou branchés pendant la procédure de démarrage par câbles, ils pourraient être endommagés. Les réparations ne seraient pas couvertes par la garantie du véhicule. Si possible, éteindre ou débrancher tous les accessoires dans les deux véhicules lors du démarrage avec batterie d'appoint.

4. Tourner le commutateur d'allumage en position LOCK/OFF (verrouillage/arrêt) et couper toutes les lampes et accessoires des deux véhicules, à l'exception des feux de détresse si nécessaire.

⚠ Avertissement

Un ventilateur électrique peut commencer à tourner, même si le moteur est arrêté, et vous blesser. Garder les mains, les vêtements et les outils à l'écart des ventilateurs.

⚠ Avertissement

L'utilisation d'une allumette près d'une batterie peut provoquer une explosion des gaz de batterie. Des personnes ont été blessées par ces explosions et quelques-unes sont même

(Suite)

Avertissement (Suite)

devenues aveugles. Utiliser une lampe de poche si vous avez besoin de plus d'éclairage.

S'assurer que la batterie contient assez d'eau. Vous n'avez pas besoin d'ajouter d'eau à la batterie installée dans votre véhicule neuf. Cependant, si une batterie a des bouchons de remplissage, s'assurer que la quantité de liquide contenue est adéquate. Si le niveau est bas, ajouter d'abord de l'eau. Si vous ne le faites pas, il pourrait y avoir des gaz explosifs.

Le liquide de batterie contient de l'acide qui peut vous brûler. Il faut éviter de le toucher. Si par mégarde vous en éclaboussez dans les yeux ou sur la peau, rincer à l'eau et faire immédiatement appel à un médecin.

⚠ Avertissement

Les ventilateurs et autres pièces mobiles du moteur peuvent provoquer de graves blessures. Garder les mains à l'écart des pièces mobiles lorsque le moteur tourne.

5. Connecter une extrémité du câble positif (+) rouge à la borne positive (+) à distance.
6. Connecter l'autre extrémité du câble positif (+) rouge à la borne positive (+) de la batterie en bon état.
7. Connecter une extrémité du câble négatif (–) noir à la borne négative (–) de la batterie en bon état.
8. Connecter l'autre extrémité du câble négatif (–) noir à la borne négative (–).
9. Démarrer le moteur du véhicule de dépannage et laisser son moteur tourner au ralenti pendant au moins quatre minutes.
10. Essayer de faire démarrer le véhicule dont la batterie était déchargée. S'il ne démarre pas après quelques essais, le véhicule doit être réparé.

⚠ Attention

Si les câbles volants ne sont pas raccordés ou déposés dans le bon ordre, un court-circuit électrique peut survenir et endommager le véhicule. Les réparations ne seraient pas couvertes par la garantie du véhicule. Toujours raccorder et déposer les câbles volants dans l'ordre correct, en s'assurant que les câbles ne se touchent pas et qu'ils ne sont pas en contact avec une autre pièce métallique.

Retrait des câbles volants

Inverser la séquence pour déposer les câbles de démarrage d'appoint.

Remorquage du véhicule

⚠ Attention

Le remorquage incorrect d'un véhicule en panne peut provoquer des dégâts. Ces dégâts ne seraient pas couverts par la garantie du véhicule. Ne pas attacher ou accrocher les organes du châssis — y compris les soubassements avant et arrière, les bras et les tirants de suspension — lors du remorquage et de la récupération d'un véhicule en panne, ni pour fixer le véhicule sur un camion de transport à plateau. Utiliser les faisceaux de sangles en nylon corrects autour des pneus pour fixer le véhicule sur un plateau de transport.

Faire remorquer le véhicule sur un plateau de remorquage. Un véhicule de remorquage équipé d'un dispositif pour soulever les roues peut endommager le véhicule.

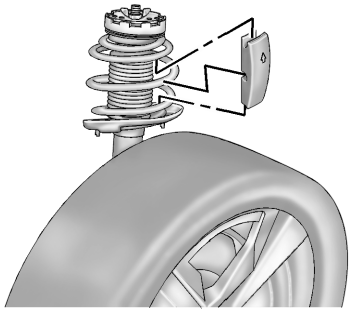

À cause des angles de rampe faibles de la ZL1, agir avec prudence lors du chargement d'un véhicule sur un camion-plateau. Des entretoises à ressort avant sont fournies pour soulever la suspension avant si plus d'espace est nécessaire lors du remorquage.

Consulter votre concessionnaire ou un service de remorquage professionnel si le véhicule en panne doit être remorqué.

Pour faire remorquer le véhicule derrière un autre véhicule à des fins récréatives, comme derrière une caravane, se reporter à « Remorquage d'un véhicule récréatif » ci-après.

Remorquage d'un véhicule récréatif

⚠ Attention

Le remorquage avec chariot ou pneumatique du véhicule risque de l'endommager en raison de la garde au sol réduite. Toujours placer le véhicule sur un camion à plateau ou une remorque.

Le véhicule n'a pas été conçu et n'est pas prévu pour être remorqué avec l'une ou l'autre des roues en contact avec le sol. Si le véhicule doit être remorqué, se reporter à la rubrique *Remorquage du véhicule à la page 10-105*.

Entretien de l'apparence

Soin extérieur

Serrures

Le serrures sont lubrifiées en usine. Utiliser un agent de dégivrage uniquement en cas de nécessité absolue et faire graisser les serrures après utilisation. Se reporter à *Liquides et lubrifiants recommandés à la page 11-14*.

Lavage du véhicule

Pour préserver le lustre du véhicule, le laver souvent et éviter les rayons directs du soleil.

⚠ Attention

Ne pas utiliser de produits nettoyants à base de pétrole, acides ou abrasifs, car ils peuvent endommager la peinture, le métal

(Suite)

Attention (Suite)

ou les pièces de plastique du véhicule. En cas de dommages, ces derniers ne sont pas couverts par la garantie du véhicule. Des produits de nettoyage approuvés sont offerts par le concessionnaire. Suivre les directives du fabricant concernant l'usage approprié du produit, les précautions de sécurité nécessaires et l'élimination appropriée de tout produit d'entretien du véhicule.

⚠ Attention

Éviter un lavage à haute pression à une distance inférieure à 30 cm (12 po) de la surface du véhicule. L'utilisation d'appareils de lavage dont la pression excède

(Suite)

Attention (Suite)

8 274 kPa (1 200 psi) peut endommager ou arracher la peinture et les autocollants.

Ce symbole  se trouve sur tous les centres électriques du compartiment sous le capot qui ne doit pas être lavé au jet. Ceci peut causer des dégâts qui ne seraient pas couverts par la garantie du véhicule.

⚠ Attention

En cas d'ensemble 1LE ou ZL1, ou d'ensemble à effets sur l'accessoire, ne pas utiliser de station de lavage automatique. Ces véhicules possèdent une garde au sol réduite et risquent des dégâts.

En utilisant une station de lavage automatique, respecter les consignes de lavage. L'essuie-glace avant et arrière (option) doit être désactivé. Retirer tous les accessoires qui risquent des dégâts ou des interférences avec l'équipement de lavage.

Bien rincer le véhicule, avant et après le lavage, afin d'éliminer complètement les produits de nettoyage. S'ils sèchent sur la surface, ils peuvent laisser des taches.

Pour éviter de rayer le fini ou de laisser des traces d'eau, sécher la surface à l'aide d'un chamois doux et propre ou d'une serviette en coton.

Soin de finition

L'application d'un scellant transparent ou d'une cire du marché des pièces de rechange n'est pas recommandée. Si les surfaces peintes sont endommagées, consulter le concessionnaire pour faire évaluer et réparer les

dommages. Les matières étrangères, comme le chlorure de calcium et d'autres sels, les agents déglaçant, l'huile et le goudron pour routes, la sève d'arbre, les excréments d'oiseaux, les produits chimiques provenant des cheminées industrielles, etc., peuvent endommager le fini du véhicule si elles demeurent sur les surfaces peintes. Au besoin, utiliser des produits nettoyants non abrasifs recommandés pour les surfaces peintes afin d'enlever les matières étrangères.

Un cirage à la main ou un polissage doux devrait être fait à l'occasion pour enlever les résidus de la surface de peinture. Consulter le concessionnaire pour obtenir des produits de nettoyage approuvés.

Ne pas appliquer de cires ou de produits lustrants sur le plastic, le vinyle, le caoutchouc, les autocollants, le simili-bois ou les peintures mates sous peine de les endommager.

⚠ Attention

L'utilisation d'une lustreuse rotative ou un polissage agressif sur une couche de base/couche transparente de peinture de finition peut dégrader celle-ci. Utiliser uniquement des cires et des produits à polir non abrasifs conçus pour la couche de base/couche transparente de peinture de finition d'un véhicule.

Pour préserver l'aspect neuf de la finition de peinture, stationner le véhicule dans un garage ou le recouvrir, autant que possible.

Protection des moulures métalliques brillantes extérieures

⚠ Attention

Le manque de nettoyage et de protection des moulures métalliques brillantes peut

(Suite)

Attention (Suite)

blanchir et ternir la finition ou entraîner du piquage. Ces dégâts ne seraient pas couverts par la garantie du véhicule.

Les moulures métalliques brillantes du véhicule sont en aluminium. Afin d'éviter tout dégât, toujours suivre ces instructions de nettoyage :

- Vérifier que la moulure est fraîche au toucher avant d'appliquer toute solution de nettoyage.
- Utiliser une solution de nettoyage approuvée pour l'aluminium. Certains produits sont fortement acides ou contiennent des substances alcalines et peuvent endommager les moulures.
- Toujours diluer un produit de nettoyage concentré conformément aux instructions du fabricant.

- Ne pas utiliser de produits de nettoyage pour chrome.
- Ne pas d'utiliser de produits de nettoyage qui ne sont pas destinés à un usage pour l'automobile.
- Utiliser une cire non abrasive sur le véhicule après le lavage, afin de protéger et de faire durer la finition des moulures.

Extracteur d'air du capot

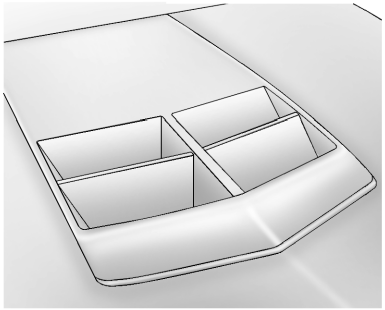

ZL1

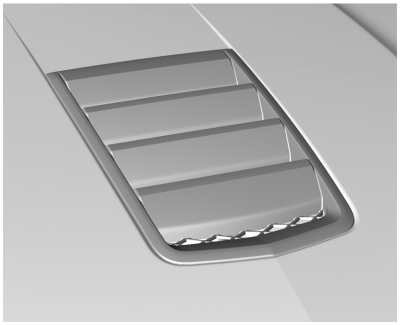

Ensemble performance SS et 1LE

Il n'est pas recommandé de cirer l'extracteur d'air de l'ensemble de performance ZL1, SS et 1LE car ceci modifierait le fini brillant de la surface. En outre, il convient d'agir avec prudence en cas d'utilisation de cire autour de l'extracteur d'air. Si une petite quantité de cire est appliquée sur l'extracteur, elle peut créer un aspect irrégulier sur la surface du panneau. Si de la cire, des débris ou d'autres matériaux créent des taches sur l'extracteur d'air, consulter le concessionnaire pour un produit de nettoyage approprié.

L'extracteur d'air est doté de crépines d'aération dans les ouvertures. Retirer les feuilles et autres débris de ces crépines.

⚠ Attention

Pousser sur les crépines d'aération peut les endommager. Ne pas les enfoncer en les dégageant.

Il y a un déflecteur d'eau sur la face inférieure de l'extracteur d'air. Ne pas le déposer.

Entretien du toit décapotable

Laver régulièrement les toits décapotables à la main avec du savon doux pour voiture. Ne jamais utiliser de brosses dures, de vapeur, de décolorant ou de produits de nettoyage agressifs. Au besoin, une brosse tendre peut être utilisée pour

éliminer la saleté. Après le nettoyage, rincer abondamment le tissu. Éviter les stations de lavage automatiques avec des brosses supérieures ou des jets à haute pression car ils peuvent causer des dégâts et des infiltrations.

N'abaisser le toit que lorsqu'il est complètement sec et éviter de le laisser abaissé pendant des périodes prolongées afin d'éviter l'altération atmosphérique de l'habitacle.

Éviter de laisser de grandes quantités de neige sur le toit pendant des périodes prolongées, car cela peut également l'endommager.

Nettoyage des lampes/lentilles, emblèmes, autocollants et bandes extérieurs.

Pour nettoyer les phares, les diffuseurs extérieurs et les emblèmes, n'utiliser que de l'eau tiède ou froide, un chiffon doux et un nettoyant pour voitures. Suivre les directives de la rubrique « Lavage du véhicule » précédemment dans cette section.

Les protections de lampe sont en plastique et certaines ont une couche de protection contre les UV.

Utiliser uniquement de l'eau tiède, un chiffon doux et un savon doux pour nettoyer les lampes extérieures et les lentilles. Ne pas les nettoyer ou les essuyer lorsqu'elles sont sèches.

Ne pas utiliser l'un des produits suivants sur les protections de lampe :

- Produits abrasifs ou caustiques.
- Liquides de lave-glace et autres produits de nettoyage en concentration plus élevée que celle conseillée par le fabricant.
- Solvants, alcools, mazout ou autres nettoyants mordants.
- Grattoirs ou autres objets durs.
- Des capuchons ou des protections de rechange alors que les lampes sont allumées, en raison de la chaleur excessive qu'elles génèrent.

⚠ Attention

Le non-respect de ces consignes de nettoyage peut entraîner des dégâts à la protection de lampe qui peuvent ne pas être couverts par la garantie du véhicule.

⚠ Attention

L'utilisation de cire sur les bandes de finition noires matte peut augmenter le niveau de brillance et créer une finition irrégulière. Nettoyer les bandes mattes uniquement au savon et à l'eau.

Prises d'air

En lavant le véhicule, nettoyer les débris des prises d'air, entre le capot et le pare-brise.

Pare-brise et lames d'essuie-glace

Nettoyer l'extérieur du pare-brise à l'aide d'un nettoyant pour glaces.

Nettoyer les balais en caoutchouc à l'aide d'un tissu non pelucheux ou un mouchoir en papier imbibé de liquide de lave-glace ou d'un détergent doux. Laver soigneusement le pare-brise lors du nettoyage des balais. Les insectes, les souillures de la route, la sève et l'accumulation de savon/cire lors des nettoyages peut causer des traînées d'essuie-glaces.

Remplacer les balais s'ils sont usés ou endommagés. Des dommages peuvent être dus à des conditions extrêmement poussiéreuses, du sable, du sel, la chaleur, le soleil, la neige et le givre.

Caoutchoucs d'étanchéité

Appliquer une graisse de silicone diélectrique sur les caoutchoucs d'étanchéité pour accroître leur durabilité, leur propriété d'étanchéisation et pour éviter qu'ils collent ou grincent. Graisser les caoutchoucs étanchéité au moins une fois par an. Dans des climats chauds et secs, il peut être nécessaire de procéder à des applications plus fréquentes. Les marques noires laissées par le matériau en caoutchouc sur les surfaces peintes peuvent être retirés en frottant avec un linge propre. Se reporter à *Liquides et lubrifiants recommandés à la page 11-14*.

Pneus

Pour nettoyer les pneus, utiliser une brosse raide et un nettoyant pour pneus.

⚠ Attention

Si vous utilisez des produits de protection de pneus à base de pétrole sur votre véhicule, vous risquez de dégrader la peinture de finition et/ou les pneus. Lorsque vous appliquez un protecteur de pneus, essuyer toujours tout excès de projection sur toutes les surfaces peintes du véhicule.

Roues et jantes — Aluminium ou chrome

Utiliser un chiffon doux, propre avec du savon doux pour nettoyer les jantes. Rincer ensuite abondamment à l'eau claire, sécher avec une serviette propre et douce. Appliquer éventuellement de la cire.

⚠ Attention

Les roues et autres garnitures chromées peuvent être détériorées si vous ne lavez pas votre véhicule après avoir roulé sur des routes saupoudrées de chlorure de magnésium, de calcium ou de sodium. Ces chlorures sont utilisés sur les routes en cas de verglas ou de poussière. Laver toujours les parties chromées à l'eau savonneuse après exposition à ces produits.

⚠ Attention

Pour éviter d'endommager la surface, ne pas utiliser de savon fort, de produits chimiques, de produits à polir abrasifs, de produits nettoyants, de brosses ou de produits nettoyants

(Suite)

Attention (Suite)

contenant de l'acide sur les roues en aluminium ou chromées. N'utiliser que des produits nettoyants approuvés. Aussi, ne jamais apporter un véhicule avec des roues en aluminium ou chromées dans un lave-auto automatique qui utilise des brosses de nettoyage à pneu en carbure de silicone. Les roues risquent d'être endommagées et les réparations ne sont pas couvertes par la garantie du véhicule.

Organes de la direction, de la suspension et du châssis

Examiner visuellement le système de suspension avant et arrière et de direction en recherchant des dégâts, des pièces détachées ou manquantes, ou des signes d'usure. Examiner le système de direction assistée hydraulique en vérifiant le raccordement, l'absence de grippage, de fuites, de fissures, d'effilochage, etc. Vérifier visuellement les joints homocinétiques, les soufflets de caoutchouc et les joints d'essieu en recherchant des fuites.

Lubrification des éléments de la carrosserie

Lubrifier tous les barillets de serrure, les charnières du capot, les charnières du hayon et la charnière du volet d'acier à carburant sauf les organes de plastique. Appliquer de la graisse au silicone sur les joints d'étanchéité au moyen d'un linge propre qui prolongera leur durée de vie, favorisera l'étanchéité, n'adhère pas et ne grince pas.

Entretien du dessous de la carrosserie

Au moins deux fois l'an, au printemps et en automne, utiliser de l'eau claire pour éliminer les saletés et débris du soubassement du véhicule. Ceci est possible chez

votre concessionnaire ou dans une installation de nettoyage des soubassements. Si cette partie du véhicule n'est pas nettoyée, la rouille et la corrosion peuvent s'y développer.

Tôle endommagée

Si le véhicule est endommagé et nécessite la réparation ou le remplacement de la tôle, s'assurer que l'atelier de réparation de carrosserie applique un matériau anticorrosion sur les pièces réparées ou remplacées afin de restaurer la protection anticorrosion.

Les pièces de rechange du fabricant d'origine assureront la protection anticorrosion tout en conservant la garantie du véhicule.

Finition endommagée

Pour éviter la corrosion, corriger rapidement les petites éraflures et rayures avec de la peinture de retouche que vous trouverez chez votre concessionnaire. Les dommages importants de la finition peuvent être réparés dans l'atelier de débosselage de votre concessionnaire.

Peinture endommagée par retombées chimiques

Les polluants atmosphériques peuvent tomber et attaquer les surfaces peintes du véhicule, causant ainsi marbrures, décolorations circulaires et petits points sombres irréguliers sur les surfaces peintes. Se reporter à « Soin de finition » précédemment dans cette section.

Soin intérieur

Pour éviter les abrasions dues aux impuretés, nettoyer régulièrement l'habitacle. Éliminer immédiatement toute salissure. Noter que les journaux ou les vêtements sombres peuvent déteindre et transférer leurs couleurs irrémédiablement sur les scelleries du véhicule.

Utiliser une brosse en soie pour retirer la poussière des boutons et reliefs du tableau de bord. Avec une solution savonneuse douce, éliminer immédiatement les résidus de lotions pour les mains, crème solaire et d'insecticide de toutes les surfaces intérieures sinon les dommages peuvent être irrémédiables.

Votre concessionnaire peut proposer des produits de nettoyage de l'habitacle. Utiliser des agents nettoyants spécialement conçus pour les surfaces à nettoyer pour éviter tout dommage irrécupérable. Appliquer tous les nettoyants directement sur le chiffons. Ne pas pulvériser directement de produits nettoyants sur les commutateurs ou les commandes. Les produits nettoyants doivent être enlevés rapidement. Ne jamais les laisser reposer longtemps sur la surface à nettoyer.

Les produits nettoyants peuvent comporter des solvants susceptibles de se concentrer à l'intérieur. Avant de les utiliser, lire et appliquer scrupuleusement toutes les instructions de sécurité de l'étiquette. Lors du nettoyage de l'habitacle, garder une ventilation adéquate en ouvrant les portes et les glaces.

Pour éviter les dégâts, ne pas nettoyer l'habitacle à l'aide des nettoyants ou méthodes décrits ci-après :

- Ne jamais utiliser ni rasoir ni autre objet tranchant pour éliminer les impuretés des surfaces intérieures.
- Ne jamais utiliser une brosse à poils durs.
- Ne jamais frotter sur aucune surface agressivement ou avec une pression excessive.
- Ne jamais utiliser de lessive ou de nettoyant vaisselle contenant des agents dégraissants. Pour les nettoyants liquides, utiliser environ 20 gouttes pour 3,8 L (1 gal) d'eau. Une solution savonneuse concentrée laissera des résidus laissant des traces et favorisant la poussière. Ne pas utiliser de solutions contenant du savon puissant ou caustique.
- Ne pas saturer excessivement le garnissage lors du nettoyage.
- N'utiliser ni solvants ni produits de nettoyage contenant des solvants.

Intérieur des vitres

Pour le nettoyage, utiliser un chiffon éponge trempé dans l'eau. Essuyer les gouttes restantes avec un chiffon propre et sec. Il est possible d'utiliser les produits à vitres du commerce le cas échéant, après avoir nettoyé l'intérieur des vitres à l'eau claire.

⚠ Attention

Pour éviter les rayures, ne jamais utiliser de produits de nettoyage abrasifs sur les vitres de la voiture. Les produits de nettoyage abrasifs ou un nettoyage agressif peut endommager le dégivreur de la lunette arrière.

Le nettoyage du pare-brise à l'eau au cours des trois à six premiers mois atténue la formation de buée.

Couvercles de haut-parleur

Passer doucement l'aspirateur autour des couvercles des haut-parleurs pour ne pas les endommager. Nettoyer les taches simplement avec de l'eau et un savon doux.

Moulures enduites

Les moulures enduites doivent être nettoyées.

- Lorsqu'elles sont légèrement souillées, les essuyer avec une éponge ou un chiffon doux non pelucheux humide.
- Lorsqu'elles sont très souillées, utiliser de l'eau chaude savonneuse.

Tissu/Moquette/Daim

Commencer par passer l'aspirateur sur la surface avec un embout à brosse souple. Si cet brosse et rotative, ne l'utiliser qu'au sol. Avant le nettoyage, retirer en douceur autant de saleté que possible en appliquant l'une des techniques suivantes :

- Éponger les liquides avec du papier absorbant, jusqu'à ce qu'il ne reste plus de saleté.
- Pour les souillures solides, en éliminer le maximum avant l'aspiration.

Pour nettoyer :

1. Tremper d'eau un chiffon grand teint propre et non pelucheux. Un chiffon microfibres est recommandé pour éviter le transfert des fibres sur les tissus ou les tapis.
2. Éliminer l'excès d'humidité jusqu'à la fin des gouttes s'exprimant du chiffon de nettoyage.
3. Commencer au bord extérieur de la salissure et frotter doucement vers le centre. Replier le chiffon appliqué à la salissure afin qu'il reste propre et pour éviter d'incruster la salissure dans le tissu.
4. Poursuivre jusqu'à la disparition du transfert de teinte de la souillure au linge de nettoyage.
5. Si la salissure n'est pas enlevée complètement, utiliser une solution savonneuse douce puis uniquement de l'eau claire.

Si une souillure subsiste, utiliser au besoin un produit de nettoyage de sellerie du commerce ou un détachant. Tester une petite zone dissimulée pour la résistance de la teinte avant d'utiliser un produit quelconque. Si une auréole se forme, nettoyer toute la surface.

Après le nettoyage, une serviette de papier peut être utilisée pour éponger l'humidité en excès.

Nettoyage des surfaces très brillantes et Information sur le véhicule et Affichages de la radio

Pour les véhicules dotés de surfaces très brillantes ou d'écrans, utiliser un linge à microfibres pour essuyer les surfaces. Avant d'essuyer la surface avec un linge à microfibres, utiliser une brosse en soit souple pour enlever la saleté qui pourrait érafler la surface. Utiliser ensuite le linge à microfibres pour frotter légèrement et nettoyer. Ne jamais utiliser de produits nettoyants à glace ou de solvants.

Laver à la main régulièrement le linge à microfibres avec un savon doux. Ne jamais utiliser de javellisant ou d'assouplisseur. Rincer abondamment et sécher à l'air avant la prochaine utilisation.

⚠ Attention

Ne pas fixer de dispositif à ventouse sur l'écran. Cela pourrait provoquer des dégâts et ne serait pas couvert par la garantie.

Tableau de bord, cuir, vinyle, autres surfaces en plastique, peintures à faible brillance et surfaces en bois naturel à pores ouverts.

Utiliser un chiffon microfibres humecté d'eau pour éliminer la poussière et les petites salissures. Pour un nettoyage plus approfondi, utiliser un chiffon microfibres doux trempé dans une solution savonneuse douce.

⚠ Attention

Le traitement du cuir, spécialement du cuir perforé, ainsi que d'autres surfaces peut causer des dégâts définitifs. Éliminer l'humidité en excès de ces surfaces après le nettoyage et les laisser sécher naturellement. Ne jamais utiliser ni chaleur, ni vapeur, ni solvant pour taches, ni détachant. Ne pas utiliser de produits au silicone ou cireux. Les nettoyants contenant ces solvants peuvent modifier définitivement l'aspect et la perception du cuir et d'autres garnissages doux et sont déconseillés.

Ne pas utiliser de nettoyants améliorant le brillant, en particulier sur le tableau de bord. La réflexion peut affecter la visibilité au travers du pare-brise dans certaines conditions.

⚠ Attention

L'utilisation de désodorisants d'atmosphère peut causer des dégâts définitifs aux plastiques et aux surfaces laquées. En cas de contact d'un tel produit avec un plastique ou une surface laquée du véhicule, nettoyer immédiatement au moyen d'un chiffon imbibé d'une solution savonneuse douce. Les dégâts causés par les désodorisants d'atmosphère ne sont pas couverts par la garantie.

Filet de rangement du couvercle de compartiment utilitaire

Laver avec de l'eau tiède et un détergent doux. Ne pas utiliser de javellisant chloré. Rincez à l'eau froide, puis sécher complètement.

Entretien des ceintures de sécurité

Maintenir les ceintures de sécurité propres et sèches.

⚠ Avertissement

Il convient de ne pas blanchir ou teindre les ceintures de sécurité. Cela risquerait de les affaiblir considérablement. Lors d'une collision, elles pourraient ne pas fournir une protection adéquate. Nettoyer les ceintures de sécurité uniquement à l'aide de savon doux et d'eau tiède.

Tapis de plancher

⚠ Avertissement

Si la taille du tapis de sol n'est pas adaptée ou que celui-ci n'est pas correctement installé, il risque d'entraver les pédales. Le fait

(Suite)

Avertissement (Suite)

d'entraver les mouvements des pédales peut entraîner une accélération involontaire et/ou augmenter la distance d'arrêt ce qui peut provoquer une collision et des blessures. S'assurer que le tapis de sol n'entrave pas le déplacement des pédales.

Suivre les directives suivantes concernant l'utilisation appropriée des tapis protecteurs.

- Les tapis de sol d'origine étaient conçus pour le véhicule. S'ils doivent être remplacés, il est recommandé d'acheter des tapis de sol certifiés GM. Des tapis de sol non certifiés risquent de ne pas s'adapter correctement et d'entraver le mouvement des pédales. Toujours vérifier que les tapis de sol n'entravent pas les mouvements des pédales.
- Utiliser le tapis protecteur en plaçant le bon côté vers le haut. Ne pas le retourner.
- Ne rien placer sur le tapis protecteur du côté conducteur.
- Utiliser un seul tapis de sol du côté conducteur.
- Ne pas superposer les tapis de sol.

Les deux tapis de sol sont maintenus en place par deux dispositifs de retenue à crochet.

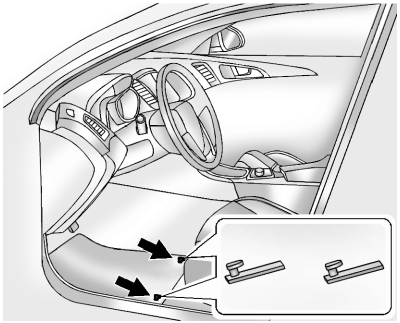

Dépose et remplacement des tapis de sol

1. Tirer sur l'arrière du tapis pour le dégager des crochets.
2. Réinstaller le tapis en plaçant les orifices sur les dispositifs de retenue et remettre les crochets.
3. S'assurer que le tapis de sol est correctement en place et vérifier qu'il n'interfère pas avec les pédales.

Entretien et maintenance

Informations générales
Informations générales 11-1

Programme d'entretien
Programme d'entretien 11-3

Interventions d'application spéciale
Interventions d'application spéciale 11-10

Maintenance et entretien supplémentaires
Maintenance et entretien supplémentaires 11-10

Fluides, lubrifiants et pièces recommandées
Liquides et lubrifiants recommandés 11-14
Pièces de remplacement d'entretien 11-16

Dossiers de maintenance
Dossiers de maintenance . . . 11-17

Informations générales

Votre véhicule représente un important investissement. Ce chapitre décrit les opérations de maintenance nécessaires du véhicule. Suivre ce programme pour éviter les importants frais de réparation entraînés par une maintenance négligée ou inadéquate. Ceci peut également contribuer à maintenir la valeur du véhicule en cas de vente. Il en va de la responsabilité du propriétaire de faire effectuer toute la maintenance requise.

Votre concessionnaire possède des techniciens formés qui peuvent effectuer la maintenance requise en utilisant des pièces de rechange d'origine. Ces techniciens possèdent l'outillage et l'équipement le plus récent de diagnostic rapide et précis. De nombreux concessionnaires travaillent le soir et le samedi. Propose un transport de courtoisie et une réservation en ligne pour faciliter les entretiens.

Votre concessionnaire connaît l'importance de la fourniture de services de maintenance et de réparation à des prix compétitifs. Avec des techniciens entraînés, le concessionnaire est le mieux placé pour effectuer la maintenance de routine telle que les vidanges d'huile, les permutations de pneu et autres interventions de maintenance telles que celles qui concernent les pneus, les freins, les batteries et les balais d'essuie-glace.

⚠ Attention

Les dommages dûs à une maintenance incorrecte peuvent conduire à de coûteuses réparations et peuvent ne pas être couverts par la garantie sur le véhicule. Les intervalles de maintenance, les vérifications, les

(Suite)

11-2 Entretien et maintenance

Attention (Suite)

inspections, les liquides et lubrifiants recommandés sont importants pour maintenir le véhicule en bon état de fonctionnement.

La permutation des pneus et les services nécessaires sont de la responsabilité du propriétaire du véhicule. Il est recommandé de faire effectuer ces interventions tous les 12 000 km/7 500 mi. Une maintenance correcte du véhicule contribue à maintenir le véhicule en bon état, favorise l'économie de carburant et réduit les émissions gazeuses du véhicule.

Étant donné la manière d'utiliser le véhicule, les besoins en maintenance varient. Ils peuvent exiger des vérifications et services plus fréquents. Les interventions plus fréquentes concernent les véhicules suivants :

- Transportent des passagers et des charges dans les limites recommandées. Ces limites figurent sur l'étiquette d'information sur les pneus et le chargement du véhicule. Se reporter à la rubrique *Limites de charge du véhicule à la page 9-14*.
- Sont conduits sur de bons revêtements routiers à la vitesse autorisée.
- Utilisent le carburant recommandé. Se reporter à la rubrique *Carburant à la page 9-59*.

Se reporter à l'information au sujet des interventions de maintenance plus fréquentes - tableau de maintenance normale.

Les interventions supplémentaires concernent des circonstances d'utilisation sévères :

- Utilisation principale dans le trafic urbain par temps chaud.
- Principaux trajets en terrain accidenté ou montagneux
- Traction fréquente d'une remorque
- Conduite à vitesse élevée ou compétitive
- Taxi, police ou livraison.

Se reporter à l'information concernant les interventions supplémentaires de maintenance - tableau d'utilisation dans les circonstances sévères.

⚠ Avertissement

Les interventions de maintenance peuvent être dangereuses et blesser. N'effectuer de maintenance que si l'information

(Suite)

Avertissement (Suite)

nécessaire, les outils et équipement corrects sont disponibles. Sinon, consulter votre concessionnaire pour faire effectuer le travail par un technicien compétent. Se reporter à *Travaux d'entretien effectués par vous-même à la page 10-4*.

Programme d'entretien

Vérifications et services par le propriétaire

Lors de chaque remplissage de carburant

- Vérifier le niveau d'huile moteur. Se reporter à *Huile moteur à la page 10-13*.

Une fois par mois

- Vérifier la pression de gonflage des pneus. Se reporter à *Pression des pneus à la page 10-65*.
- Examiner le degré d'usure des pneus. Se reporter à *Vérification des pneus à la page 10-73*.
- Vérifier le niveau de liquide de lave-glace avant. Se reporter à *Liquide lave-glace à la page 10-34*.

Vidange d'huile moteur

Lorsque le message Vidange huile moteur nécessaire s'affiche, l'huile moteur et le filtre doivent être remplacés avant 1 000 km/ 600 milles. En roulant dans les conditions idéales, le système de durée de vie de l'huile moteur peut ne s'afficher qu'après plus d'un an. L'huile moteur et le filtre doivent être remplacés au moins une fois l'an et le système de durée de vie de l'huile doit être réinitialisé. Votre concessionnaire possède des techniciens qualifiés qui effectueront ce travail et réinitialiseront le système. Si le système de durée de vie de l'huile moteur est réinitialisé accidentellement, l'opération de vidange doit s'effectuer au plus tard 5 000 km/3 000 milles après la dernière intervention. Le système de durée de vie de l'huile doit être réinitialisé après chaque vidange. Se reporter à *Système de contrôle de durée d'huile à la page 10-16*.

Permutation des pneus et interventions requises tous les 12 000 km/7 500 mi

Permuter les roues, si recommandé pour le véhicule, et effectuer les interventions suivantes. Se reporter à *Permutation des pneus à la page 10-73*.

- Vérifier le niveau d'huile moteur et le pourcentage restant de durée de vie de l'huile. Au besoin, remplacer l'huile moteur et le filtre. Réinitialiser le système de durée de vie d'huile. Se reporter à *Huile moteur à la page 10-13* et *Système de contrôle de durée d'huile à la page 10-16*.
- Vérifier le niveau de liquide de refroidissement du moteur. Se reporter à *Liquide de refroidissement à la page 10-25*.
- Vérifier le niveau de liquide de lave-glace avant. Se reporter à *Liquide lave-glace à la page 10-34*.
- Examiner visuellement les balais d'essuie-glace avant en recherchant de l'usure, des fissures et des soudures. Se reporter à *Soins extérieurs à la page 10-106*. Remplacer les balais d'essuie-glace usés ou endommagés. Se reporter à *Remplacement des balais d'essuie-glaces à la page 10-41*.
- Vérifier la pression de gonflage des pneus. Se reporter à *Pression des pneus à la page 10-65*.
- Examiner l'usure des pneus. Se reporter à *Vérification des pneus à la page 10-73*.
- Vérifier l'absence de fuites.
- Examiner l'élément de filtre à air du moteur. Se reporter à *Épurateur/Filtre à air du moteur (sauf ZL1) à la page 10-19* ou *Épurateur/Filtre à air du moteur (ZL1 uniquement) à la page 10-20*.
- Inspecter le système de freinage.
- Examiner visuellement les composants de direction, suspension et châssis en recherchant des pièces endommagées, desserrées ou manquantes, ou des signes d'usure. Se reporter à *Soins extérieurs à la page 10-106*.
- Vérifier les composants du système de protection passive. Se reporter à *Vérification du système de sécurité à la page 3-16*.
- Examiner visuellement le circuit d'alimentation en carburant en recherchant des dommages ou des fuites.
- Examiner visuellement le circuit d'échappement et les éléments de protection thermiques en recherchant des composants desserrés et endommagés.
- Lubrifier les composants de la carrosserie. Se reporter à *Soins extérieurs à la page 10-106*.

- Vérifier le contacteur de démarrage. Se reporter à *Vérification du commutateur du démarreur à la page 10-39*.
- Vérifier le fonctionnement de la commande de verrouillage de changement de rapport de la boîte de vitesses automatique. Se reporter à *Vérification de la commande de verrouillage du passage de rapports automatique à la page 10-39*.
- Vérifier le verrouillage de boîte de vitesses de l'allumage. Se reporter à *Vérification du blocage de la boîte de vitesse à l'allumage à la page 10-40*.
- Vérifier le mécanisme de frein de stationnement et de stationnement de la boîte de vitesses automatique. Se reporter à *Vérification du frein de stationnement et du mécanisme P (Stationnement) à la page 10-40*.
- Vérifier la pédale d'accélérateur en recherchant des dommages, des traces d'efforts importants ou du grippage. Remplacer selon les besoins.
- Vérifier visuellement la tringle d'accélérateur en recherchant des traces d'usure, des fissures et d'autres dommages. Vérifier la capacité de maintien de l'ouverture de la tringle. Se reporter à votre concessionnaire si une intervention s'avère nécessaire.
- Vérifier la date de péremption de l'enduit d'étanchéité de pneu (option). Se reporter à *Nécessaire d'enduit d'étanchéité et de compresseur à la page 10-84*.
- Examiner le rail des toits ouvrants et le joint (option). Se reporter à *Toit ouvrant à la page 2-20*.

11-6 Entretien et maintenance

Interventions supplémentaires requises du programme de maintenance - utilisation normale	12 000 km/7,500 mi	24 000 km/15,000 mi	36 000 km/22,500 mi	48 000 km/30,000 mi	60 000 km/37,500 mi	72 000 km/45,000 mi	84 000 km/52,500 mi	96 000 km/60,000 mi	108 000 km/67,500 mi	120 000 km/75,000 mi	132 000 km/82,500 mi	144 000 km/90,000 mi	156 000 km/97,500 mi	168 000 km/105,000 mi	180 000 km/112,500 mi	192 000 km/120,000 mi	204 000 km/127,500 mi	216 000 km/135,000 mi	228 000 km/142,500 mi	240 000 km/150,000 mi
Permuter les pneus et effectuer les interventions nécessaires. Vérifier le niveau d'huile moteur et le pourcentage de durée de vie de l'huile. Remplacer l'huile moteur et le filtre, si nécessaire.	✓	✓	✓	✓	✓	✓	✓	✓	✓	✓	✓	✓	✓	✓	✓	✓	✓	✓	✓	✓
Remplacer le filtre à air de l'habitacle. (1)			✓			✓			✓			✓			✓			✓		
Examiner le système de contrôle des vapeurs de carburant. (2)						✓						✓						✓		
Sauf ZL1 : remplacer le filtre à air du moteur. (3)						✓						✓						✓		
ZL1 uniquement : remplacer le filtre à air du moteur.		✓		✓		✓		✓		✓		✓		✓		✓		✓		✓
Sauf ZL1 : Remplacer les bougies. Inspecter les fils de bougie.													✓							
ZL1 uniquement : Remplacer les bougies. Inspecter les fils de bougie.								✓								✓				
Remplacer le liquide de boîte de vitesses automatique. Remplacer le filtre s'il est remplaçable.													✓							
Vidanger et remplir le circuit de refroidissement moteur. (4)																				✓
Examiner visuellement les courroies d'entraînement d'accessoires. (5)																				✓
Remplacer le liquide d'essieu arrière						✓						✓						✓		
Remplacer le liquide de frein. (6)																				✓
Remplacer le liquide d'embrayage. (6)																				✓

Notes de pied - interventions supplémentaires requises du programme de maintenance - utilisation normale

(1) Ou tous les deux ans, selon la première échéance.
Un remplacement plus fréquent peut être nécessaire si le véhicule est utilisé dans des zones de trafic intense, des zones où la qualité de l'air est médiocre ou des zones très poussiéreuses. Le remplacement peut également être nécessaire en cas de réduction du débit d'air, d'excès de buée sur les glaces ou d'odeurs.

(2) Vérifier toutes les conduites de carburant et de vapeur pour s'assurer que leur connexion, leur acheminement et leur état sont adéquats.

(3) Ou tous les quatre ans, selon la première occurrence.

(4) Ou tous les cinq ans, selon la première occurrence. Se reporter à *Système de refroidissement (sauf moteurs ZL1) à la page 10-22* ou *Système de refroidissement (moteur ZL1 uniquement) à la page 10-23* ou *Circuit de refroidissement (refroidisseur intermédiaire) à la page 10-25*.

(5) Ou tous les 10 ans, selon la première occurrence. Rechercher un effilochage, des fissures excessives et autres dégâts. Effectuer le remplacement en cas de besoin.

(6) Ou tous les 10 ans, selon la première occurrence.

11-8 Entretien et maintenance

Interventions supplémentaires requises du programme de maintenance - utilisation sévère	12 000 km/7,500 mi	24 000 km/15,000 mi	36 000 km/22,500 mi	48 000 km/30,000 mi	60 000 km/37,500 mi	72 000 km/45,000 mi	84 000 km/52,500 mi	96 000 km/60,000 mi	108 000 km/67,500 mi	120 000 km/75,000 mi	132 000 km/82,500 mi	144 000 km/90,000 mi	156 000 km/97,500 mi	168 000 km/105,000 mi	180 000 km/112,500 mi	192 000 km/120,000 mi	204 000 km/127,500 mi	216 000 km/135,000 mi	228 000 km/142,500 mi	240 000 km/150,000 mi
Permuter les pneus et effectuer les interventions nécessaires. Vérifier le niveau d'huile moteur et le pourcentage de durée de vie de l'huile. Remplacer l'huile moteur et le filtre, si nécessaire.	✓	✓	✓	✓	✓	✓	✓	✓	✓	✓	✓	✓	✓	✓	✓	✓	✓	✓	✓	✓
Remplacer le filtre à air de l'habitacle. (1)			✓			✓			✓			✓			✓			✓		
Examiner le système de contrôle des vapeurs de carburant. (2)						✓						✓						✓		
Sauf ZL1 : remplacer le filtre à air du moteur. (3)						✓						✓						✓		
ZL1 uniquement : remplacer le filtre à air du moteur.		✓		✓		✓		✓		✓		✓		✓		✓		✓		✓
Remplacer le liquide de boîte de vitesses automatique. Remplacer le filtre s'il est remplaçable.						✓						✓						✓		
Vidanger le liquide de boîte de vitesses manuelle.						✓						✓						✓		
Sauf ZL1 : Remplacer les bougies. Inspecter les fils de bougie.													✓							
ZL1 uniquement : Remplacer les bougies. Inspecter les fils de bougie.								✓								✓				
Vidanger et remplir le circuit de refroidissement moteur. (4)																				✓
Examiner visuellement les courroies d'entraînement d'accessoires. (5)																				✓
Remplacer le liquide d'essieu arrière		✓		✓		✓		✓		✓		✓		✓		✓		✓		✓

Interventions supplémentaires requises du programme de maintenance - utilisation sévère	12 000 km/7,500 mi	24 000 km/15,000 mi	36 000 km/22,500 mi	48 000 km/30,000 mi	60 000 km/37,500 mi	72 000 km/45,000 mi	84 000 km/52,500 mi	96 000 km/60,000 mi	108 000 km/67,500 mi	120 000 km/75,000 mi	132 000 km/82,500 mi	144 000 km/90,000 mi	156 000 km/97,500 mi	168 000 km/105,000 mi	180 000 km/112,500 mi	192 000 km/120,000 mi	204 000 km/127,500 mi	216 000 km/135,000 mi	228 000 km/142,500 mi	240 000 km/150,000 mi
Remplacer le liquide de frein. (6)																				✓
Remplacer le liquide d'embrayage. (6)																				✓

Notes de pied - interventions supplémentaires requises du programme de maintenance - utilisation sévère

(1) Ou tous les deux ans, selon la première échéance.
Un remplacement plus fréquent peut être nécessaire si le véhicule est utilisé dans des zones de trafic intense, des zones où la qualité de l'air est médiocre ou des zones très poussiéreuses. Le remplacement peut également être nécessaire en cas de réduction du débit d'air, d'excès de buée sur les glaces ou d'odeurs.

(2) Vérifier toutes les conduites de carburant et de vapeur pour s'assurer que leur connexion, leur acheminement et leur état sont adéquats.

(3) Ou tous les quatre ans, selon la première occurrence.

(4) Ou tous les cinq ans, selon la première occurrence. Se reporter à *Système de refroidissement (sauf moteurs ZL1) à la page 10-22* ou *Système de refroidissement (moteur ZL1 uniquement) à la page 10-23* ou *Circuit de refroidissement (refroidisseur intermédiaire) à la page 10-25*.

(5) Ou tous les 10 ans, selon la première occurrence. Rechercher un effilochage, des fissures excessives et autres dégâts. Effectuer le remplacement en cas de besoin.

(6) Ou tous les 10 ans, selon la première occurrence.

Interventions d'application spéciale

- Véhicules commerciaux en cas d'usage sévère uniquement : lubrifier les composants du châssis tous les 5 000 km/ 3 000 mi.
- Faire laver la sous-carrosserie. Se reporter à « Entretien de la sous-carrosserie » dans *Soins extérieurs à la page 10-106*.

Maintenance et entretien supplémentaires

Votre véhicule représente un investissement important et un entretien approprié peut aider à éviter de futures réparations couteuses. Pour conserver les performances du véhicule, des services d'entretien supplémentaires peuvent être nécessaires.

Il est recommandé que votre concessionnaire effectue ces services : ses techniciens qualifiés connaissent le mieux votre véhicule. Votre concessionnaire peut également effectuer une évaluation minutieuse avec une inspection multi-points pour vous indiquer quand votre véhicule peut nécessiter une attention.

La liste suivante est destinée à expliquer les services et les conditions à rechercher qui peuvent indiquer les services requis.

Batterie

La batterie fournit l'électricité qui permet de faire démarrer le moteur et d'utiliser tous les accessoires électriques supplémentaires.

- Pour éviter les pannes et l'échec de démarrage du véhicule, la batterie doit conserver toute sa puissance de démarrage.
- Les techniciens compétents du concessionnaire possèdent l'équipement de diagnostic qui permet de tester la batterie et d'assurer que les connexions et les câbles sont exempts de corrosion.

Courroies

- Les courroies peuvent exiger le remplacement en cas de bruit ou d'indices de fissure ou de séparation.
- Les techniciens formés du concessionnaire ont accès aux outils et à l'équipement leur permettant d'examiner les courroies et de les régler ou de les remplacer si nécessaire.

Freins

Les freins arrêtent le véhicule et sont essentiels pour la sécurité.

- Les signes d'usure des freins peuvent inclure des bruits divers et une difficulté d'arrêt.
- Les techniciens formés du concessionnaire disposent d'outils et d'équipements d'examen des freins et recommandent les pièces de qualité conçues pour le véhicule.

Liquides

Les niveaux corrects de liquide et les liquides approuvés protègent les systèmes et les composants du véhicule. Se reporter à *Liquides et lubrifiants recommandés à la page 11-14* pour connaître les liquides GM homologués.

- Le niveau d'huile moteur et de liquide de lave-glace avant doit être vérifié à chaque appoint de carburant.
- Les lampes du groupe d'instruments de bord peuvent s'aligner pour indiquer un bas niveau de liquide exigeant un appoint.

Flexibles

Les flexibles transportent les liquides et doivent être régulièrement examinés pour vérifier l'absence de fissures et de fuites. En cas d'inspection multipoint, votre concessionnaire peut examiner les flexibles et conseiller un remplacement éventuel.

Éclairage

Le fonctionnement correct des phares, des feux arrière et des feux stop est important pour voir et être vu sur la route.

- Vérifier les phares dans les cas suivants : baisse de luminosité, absence d'éclairage, fissures et dommages. Les feux stop doivent être vérifiés périodiquement pour s'assurer qu'ils s'éclairent pendant le freinage.
- En cas d'inspection multipoint, votre concessionnaire peut vérifier les lampes et constater les problèmes éventuels.

Amortisseurs et jambes de force

Les amortisseurs et les jambes de force contribuent à une suspension souple.

- Des indices d'usure sont entre autres des vibrations du volant, un rebondissement ou une oscillation au freinage, un allongement de la distance d'arrêt et une usure inégale des pneus.
- Dans le cadre de l'inspection multipoint, les techniciens compétents du concessionnaire peuvent examiner visuellement les amortisseurs et les jambes de force en recherchant des traces de fuite, de panne de joint et des dommages. Ils peuvent conseiller une intervention en cas de besoin.

Pneus

Les pneus doivent être gonflés, permutés et équilibrés correctement. Le maintien des pneus peut économiser l'argent, le carburant ainsi que réduire le risque de panne de pneu.

- Les indices de la nécessité de remplacement des pneus sont l'apparition de deux ou plusieurs indicateurs d'usure, le percement du caoutchouc, des fissures ou des coupures dans la bande de roulement ou les parois du pneu, un gonflement ou une séparation dans le pneu.
- Les techniciens compétents du concessionnaire peuvent examiner et recommander les pneus adéquats. Votre concessionnaire peut également équilibrer les roues et pneus pour un fonctionnement régulier du véhicule à toutes les vitesses. Votre concessionnaire vend et entretient les pneus de marque.

Entretien du véhicule

Pour contribuer à l'état neuf du véhicule, les produits d'entretien sont disponibles chez votre concessionnaire. Pour l'information sur la manière de nettoyer et de protéger l'intérieur et l'extérieur du véhicule, se reporter à *Entretien intérieur à la page 10-113* et *Soins extérieurs à la page 10-106*.

Géométrie des roues

La géométrie des roues est essentielle pour une usure optimale des pneus et le rendement du véhicule.

- Les indices de défaut de géométrie sont un tirage, un comportement incorrect du véhicule ou une usure inhabituelle des pneus.
- Votre concessionnaire possède l'équipement requis pour corriger la géométrie des roues.

Pare-brise

La sécurité, l'aspect et la visibilité exigent de maintenir le pare-brise propre et transparent.

- Des rayures, des fissures et des éclats sont des signes de dommages.
- Les techniciens compétents du concessionnaire peuvent examiner le pare-brise et recommander un remplacement correct éventuel.

Lames d'essuie-glace

Les balais d'essuie-glace doivent être nettoyés et maintenus en état pour fournir une vision claire.

- Un fonctionnement incorrect d'essuie-glace à travers le pare-brise, des raclettes usées ou séparées sont des signes d'usure.
- Les techniciens formés du concessionnaire peuvent vérifier les balais d'essuie-glace et effectuer les remplacements nécessaires.

Fluides, lubrifiants et pièces recommandées

Liquides et lubrifiants recommandés

Usage	Liquide/lubrifiant
Huile moteur	Utiliser uniquement l'huile moteur homologuée à la spécification dexos1, de la viscosité SAE correcte. ACDelco dexos1 Synthetic Blend est recommandé. Se reporter à *Huile moteur à la page 10-13*.
Liquide de refroidissement	Mélange à 50/50 d'eau potable propre, et utiliser uniquement le liquide de refroidissement DEX-COOL. Voir la rubrique *Liquide de refroidissement à la page 10-25*.
Système de freinage hydraulique	Liquide de frein hydraulique DOT 3 (N° de pièce GM 19299818, Canada 19299819).
Lave-glace de pare-brise	Liquide de lave-glace de pare-brise automobile répondant aux exigences de protection antigel régionales.
Système d'embrayage hydraulique	Liquide de frein hydraulique DOT 3 (N° de pièce GM 19299818, Canada 19299819).
Système de direction assistée hydraulique	Liquide de servodirection GM (no de pièce GM É-U. 89020661, Canada 89021186).
Guides de câble de frein de stationnement	Lubrifiant de châssis (N° de pièce GM 12377985, Canada 88901242) ou lubrifiant conforme à la norme NLGI N° 2, catégorie LB ou GC-LB.
Boîte de vitesses automatique	Liquide de boîte de vitesses automatique DEXRON^{MD}-VI.
Boîte de vitesses manuelle	Consulter votre concessionnaire.

Usage	Liquide/lubrifiant
Essieu arrière (moteur V6 avec boîte automatique)	Liquide pour différentiel arrière 75W-90 (N° de pièce GM 88900401, au Canada 89021678).
Essieu arrière (moteur V6 avec boîte manuelle)	Liquide de différentiel arrière 75W-90 glissement limité (référence GM 88900401 et additif pour glissement limité 88900330. Au Canada, 89021678 et additif pour glissement limité 00992694).
Pont arrière (SS)	Liquide de différentiel arrière 75W-90 glissement limité (référence GM 88900401 et additif pour glissement limité 88900330. Au Canada, 89021678 et additif pour glissement limité 00992694).
Pont arrière (ZL1)	Liquide pour différentiel arrière pour engrenages Dextron LS 75W-90 (numéro de pièce GM 88862624 ; au Canada 88862625).
Barillets de serrures	Lubrifiant à usage général, Superlube (N° de pièce GM 12346241, Canada 10953474).
Loquet de capot, loquet secondaire, pivots, ancrage de ressort, cliquet de déclenchement	Lubrifiant Lubriplate en aérosol (N° de pièce GM 89021668, Canada 89021674) ou lubrifiant conforme à la norme NLGI N° 2, catégorie LB ou GC-LB.
Charnières de capot et de portes	Lubrifiant à usage général, Superlube (N° de pièce GM 12346241, Canada 10953474).
Conditionnement des bourrelets d'étanchéité	Lubrifiant pour bourrelet d'étanchéité (numéro de pièce GM É.-U. 3634770, Canada 10953518) ou graisse diélectrique aux silicones (numéro de pièce GM É.-U. 12345579, Canada 10953481).

Pièces de remplacement d'entretien

Les pièces de rechange indiquées ci-après par leur nom, numéro de référence ou spécification peuvent être obtenues auprès de votre concessionnaire.

Pièce	Numéro de référence GM	Numéro de pièce ACDelco
Épurateur/Filtre à air du moteur (sauf ZL1)	92196275	A3137C
Épurateur/Filtre à air du moteur (ZL1)	92229651	A3177C
Filtre à huile du moteur		
Moteur V6 de 3.6 L	25177917	PF2129
Moteur V8 de 6.2 L	89017524	PF48
Filtre à air de l'habitacle	92234714	CF178
Bougies		
Moteur V6 de 3.6 L	12622561	41-109
Moteur V8 6.2L (L99 ou LS3)	12621258	41-110
Moteur V8 6.2L (LSA)	12571165	41-104
Lames d'essuie-glace		
Côté conducteur	92231676	-
Côté passager	92231677	-

Dossiers de maintenance

Une fois l'entretien prévu terminé, noter la date, le relevé du compteur kilométrique et indiquer qui a effectué l'entretien, et le type d'entretien dans les cases prévues à cet effet. Conserver tous les reçus d'entretien.

Date	Kilométrage	Entretien par	Services réalisés

11-18 Entretien et maintenance

Date	Kilométrage	Entretien par	Services réalisés

Date	Kilométrage	Entretien par	Services réalisés

11-20 Entretien et maintenance

Date	Kilométrage	Entretien par	Services réalisés

Données techniques

Identification du véhicule
Numéro d'identification du véhicule (NIV) 12-1
Étiquette d'identification des pièces de rechange 12-2

Données sur le véhicule
Capacités et spécifications 12-3
Acheminement de la courroie d'entraînement 12-6

Identification du véhicule

Numéro d'identification du véhicule (NIV)





Il s'agit de l'identificateur légal du véhicule. Il se trouve sur une plaque fixée dans le coin avant du tableau de bord, côté gauche. Il est visible à travers le pare-brise depuis l'extérieur de votre véhicule. Le NIV se trouve aussi sur les étiquettes de conformité du véhicule et d'identification des pièces de rechange, ainsi que sur votre titre et votre certificat d'immatriculation.

Identification moteur

Le huitième caractère du NIV est le code-moteur. Ce code sert à identifier le moteur du véhicule, ses caractéristiques et ses pièces de rechange. Se reporter à « Caractéristiques du moteur » sous *Capacités et spécifications à la page 12-3* pour le code-moteur du véhicule.

Étiquette d'identification des pièces de rechange

Cette étiquette du coffre mentionne les informations suivantes :

- Numéro d'identification (NIV) :
- La désignation du modèle.
- Des renseignements sur la peinture.
- Les options de production et les équipements spéciaux.

Ne pas retirer cette étiquette du véhicule.

Données sur le véhicule

Capacités et spécifications

Application	Capacités	
	Unité métrique	Unités anglaises
Fluide frigorigène de climatiseur	Pour le volume de charge et le type de réfrigérant de la climatisation, se reporter à l'étiquette relative au réfrigérant placée sous le capot. Consulter votre concessionnaire pour de plus amples renseignements.	
Système de refroidissement du moteur		
Moteur V6 de 3.6 L (LFX), boîte de vitesses automatique	10,2 L	10,8 pintes
Moteur V6 de 3.6 L (LFX), boîte de vitesses manuelle	10,6 L	11,2 pintes
Moteur V8 de 6.2 L (L99), boîte de vitesses automatique	10,8 L	11,4 pintes
Moteur V8 de 6.2 L (LS3), boîte de vitesses manuelle	11,2 L	11,8 pintes
Moteur V8 6.2L (LSA)	10,9 L	11,5 pintes
Système de refroidissement — Refroidisseur intermédiaire (ZL1)	2,3 L	2,4 pintes

12-4 Données techniques

Application	Capacités	
	Unité métrique	Unités anglaises
Huile moteur avec filtre		
Moteur V6 de 3.6 L (LFX)	5,7 L	6,0 pintes
Moteur V8 de 6.2 L	7,6 L	8,0 pintes
Réservoir de carburant	71,0 L	18,8 gallons
Liquide d'essieu arrière		
Moteur V6, boîte automatique à 6 rapports	0,9 L	1,0 pinte
Moteur V6, boîte manuelle à 6 rapports*	0,9 L	1,0 pinte
Moteur V8* (L99 ou LS3)	0,9 L	1,0 pinte
Moteur V8 (LSA)	2 L	2,1 pintes
Liquide de boîte de vitesses		
Automatique - V6 et V8 (Dépose du carter et remplacement du filtre)**	6,3 L	6,7 pintes
Moteur V6, boîte manuelle à 6 rapports	1,8 L	1,9 pintes
Moteur V8 SS boîte manuelle à 6 rapports	3,9 L	4,2 pintes
Moteur V8 ZL1 boîte manuelle à 6 rapports	4,4 L	4,6 pintes

Application	Capacités	
	Unité métrique	Unités anglaises
Couple de serrage d'écrou de roue	150 N•m	110 lb pi
*Ajouter 98 ml (3,3 onces) d'additif antifriction à la quantité prescrite de lubrifiant d'essieu.		
**Se reporter à *Liquide pour boîte de vitesse automatique à la page 10-17* pour les informations relatives au contrôle de niveau de liquide.		
Les capacités indiquées sont approximatives. Lors de l'ajout de liquide, remplir jusqu'au niveau indiqué, selon les recommandations du présent manuel, puis revérifier le niveau du liquide.		

Caractéristiques du moteur

Moteur	Code NIV	Transmission	Écartement des électrodes
3.6 L V6 (LFX)	3	Automatique Manuel	0,95–1,10 mm (0,037 – 0,043 po)
Moteur V8 de 6.2 L (L99)	J	Automatique	0,95–1,10 mm (0,037 – 0,043 po)
V8 6.2 L (LS3)	W	Manuel	0,95–1,10 mm (0,037 – 0,043 po)
V8 6.2L (LSA)	P	Automatique Manuel	0,95–1,10 mm (0,037 – 0,043 po)

Acheminement de la courroie d'entraînement

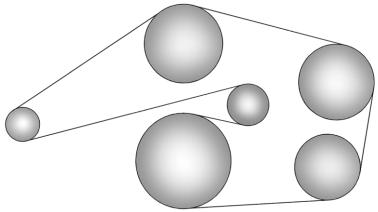

Moteur V6 de 3.6 L

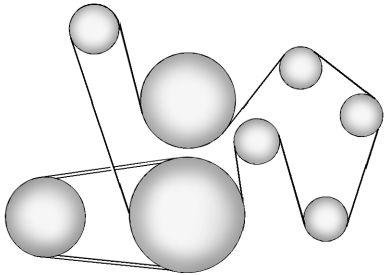

Moteurs V8 6.2L (L99 ou LS3)

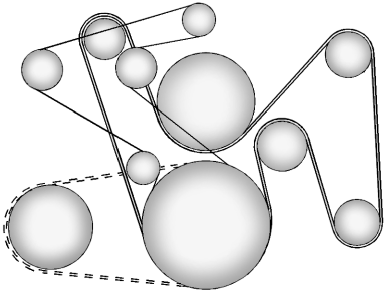

Moteurs V8 6.2 L (LSA)

Information du client

Information du client
Procédure de satisfaction de la clientèle 13-2
Bureaux d'assistance à la clientèle 13-4
Assistance à la clientèle pour utilisateurs de téléphones à texte (ATS) 13-5
Centre d'aide en ligne à la clientèle 13-5
Programme de remboursement de mobilité GM 13-6
Programme d'assistance routière 13-6
Planification des rendez-vous 13-9
Programme de véhicule de courtoisie 13-9
Réparation des dégâts de collision 13-11
Renseignements sur la commande de guides de réparation 13-14

Déclaration des défectuosités compromettant la sécurité
Signalement des défectuosités compromettant la sécurité au gouvernement des États-Unis 13-15
Signalement des défectuosités compromettant la sécurité au gouvernement du Canada 13-16
Comment signaler les défectuosités compromettant la sécurité à General Motors 13-16

Enregistrement de données du véhicule et politique sur la vie privée
Enregistrement de données du véhicule et politique sur la vie privée 13-16
Enregistreurs de données d'événement 13-17
OnStar[MD] 13-18
Système Infodivertissement 13-18
Identification de fréquence radio 13-18
Déclaration de radiofréquence 13-18

Information du client

Procédure de satisfaction de la clientèle

Votre satisfaction et les privilèges que nous vous accordons sont d'une importance capitale pour votre concessionnaire et pour Chevrolet. Normalement, tout cas ou question se rapportant à la vente et au fonctionnement du véhicule sera résolu par le service des ventes ou le service après-vente de votre concessionnaire. Toutefois, et en dépit des meilleures intentions de toutes les parties intéressées, il peut se produire des malentendus. Si vous avez un cas qui, selon vous, n'a pas reçu toute l'attention qu'il méritait, nous vous conseillons de prendre les mesures suivantes :

Première étape: Discuter de vos problèmes avec un membre de la direction du concessionnaire. Normalement, les problèmes peuvent être résolus rapidement à ce niveau. Si le problème a déjà été présenté au chef du service des ventes, au chef du service après-vente ou au chef du service des pièces et accessoires, communiquer avec le propriétaire ou le directeur général de votre concessionnaire.

Deuxième étape: Si, après avoir consulté un membre de la direction du concessionnaire, votre cas ne peut être résolu par votre concessionnaire sans aide extérieure, appeler le Centre d'assistance clientèle Chevrolet aux États-Unis, n°1-800-222-1020. Au Canada, contacter le centre d'assistance à la clientèle de General Motors du Canada au 1-800-263-3777 (en anglais) ou le 1-800-263-7854 (en français).

Nous vous recommandons d'utiliser le numéro sans frais pour obtenir rapidement de l'aide. Soyez prêt à fournir les renseignements suivants au conseiller du Centre d'assistance à la clientèle :

- Numéro d'identification du véhicule (NIV). Vous trouverez ce numéro sur le certificat de propriété du véhicule ou le titre, ou sur la plaquette fixée au coin supérieur gauche du tableau de bord et visible à travers le pare-brise.
- Nom et adresse du concessionnaire
- La date de livraison du véhicule et le kilométrage actuel au compteur.

Lorsque vous contactez Chevrolet, se rappeler que le problème sera probablement résolu dans les établissements d'un concessionnaire. C'est pourquoi nous vous suggérons d'effectuer d'abord la première étape.

TROISIÈME ÉTAPE — Propriétaires américains: General Motors et votre concessionnaire s'engagent à tout mettre en oeuvre pour que le propriétaire du véhicule neuf soit entièrement satisfait. Toutefois, si vous deviez rester insatisfait après avoir suivi les procédures décrites aux étapes 1 et 2, vous pouvez vous inscrire au programme Bureau d'éthique commerciale (BBB) Ligne Auto[MD] pour faire appliquer vos droits.

Le BBB Auto Line Program est une initiative hors tribunaux administrée par le conseil de Better Business Bureau (Bureau d'éthique commerciale) pour l'arbitrage de litiges relatifs aux réparations automobiles ou à l'interprétation de la garantie limitée d'un nouveau véhicule. Même s'il y a lieu de recourir à cette solution d'arbitrage sans formalisme avant d'entreprendre une action éventuelle devant les tribunaux, ce programme n'impose aucun frais et la cause est généralement entendue dans un délai d'environ 40 jours. Si le demandeur n'est pas d'accord avec la décision ayant été prise dans le cas en question, cette décision peut être rejetée et toute autre action disponible peut être entreprise.

Il est possible de communiquer avec le BBB Auto Line Program par le biais de la ligne téléphonique sans frais ou en écrivant à l'adresse suivante :

BBB Auto Line Program
Council of Better Business Bureau, Inc.
4200 Wilson Boulevard
Suite 800
Arlington, VA 22203-1838

Téléphone : 1-800-955-5100
www.dr.bbb.org/goauto

Ce programme est disponible aux résidents des 50 États et du district de Columbia. L'admissibilité à ce programme dépend de l'année de fabrication du véhicule, de son kilométrage et plus de divers autres facteurs. La General Motors se réserve le droit de modifier les limitations d'admissibilité et/ou d'interrompre sa participation à ce programme.

TROISIÈME ÉTAPE — Propriétaires canadiens: Si vous estimez que vos questions ne reçoivent pas la réponse que vous attendez après avoir suivi la procédure décrite aux étapes 1 et 2, General Motors du Canada Limitée tient à vous signaler qu'elle adhère à un programme de médiation/d'arbitrage gratuit. Ce programme permet l'arbitrage des différends avec les propriétaires, au sujet de réclamations concernant des problèmes de fabrication et d'assemblage. Il consiste en l'examen des faits par un arbitre tiers et impartial, et peut inclure une audience informelle devant cet arbitre. Ce programme est conçu de façon à ce que l'ensemble du processus de règlement du litige, depuis le moment où vous déposez une réclamation jusqu'à la décision finale, ne dépasse pas environ 70 jours. Nous pensons que notre

programme impartial offre des avantages par rapport aux tribunaux de la plupart des juridictions car il est informel, rapide et sans frais.

Pour plus de renseignements sur l'admissibilité au Programme d'arbitrage pour les véhicules automobiles au Canada (PAVAC), composer gratuitement le 1-800-207-0685 ou appeler le Centre d'assistance à la clientèle de General Motors au 1-800-263-3777 (anglais) ou au 1-800-263-7854 (français), ou écrire au :

Programme de médiation/arbitrage
c/o Centre d'assistance à la clientèle
General Motors du Canada Limitée
Code postal : CA1–163–005
1908 Colonel Sam Drive
Oshawa, Ontario L1H 8P7

La demande devra être accompagnée du numéro d'identification du véhicule (NIV).

Bureaux d'assistance à la clientèle

Chevrolet encourage les clients à composer le numéro gratuit pour obtenir de l'aide. Toutefois, si le client désire écrire ou envoyer un courriel à Chevrolet, se reporter aux adresses suivantes :

États-Unis et Porto Rico

Chevrolet Motor Division
Chevrolet Customer Assistance Center
P.O. Box 33170
Detroit, MI 48232-5170
www.Chevrolet.com

1-800-222-1020
1-800-833-2438 (pour appareils téléscripteurs (ATS))
Assistance routière :
1-800-243-8872

Aux Îles Vierges américaines :

1-800-496-9994

Canada

General Motors du Canada Limitée
Centre d'assistance à la clientèle, code postal : CA1-163-005
1908 Colonel Sam Drive
Oshawa, Ontario L1H 8P7
www.gm.ca

1-800-263-3777 (anglais)
1-800-263-7854 (français)
1-800-263-3830 (pour appareils téléphoniques à texte : téléscripteurs)
Assistance routière :1-800-268-6800

Outre-mer

Prière de communiquer avec les établissements locaux de la General Motors.

Assistance à la clientèle pour utilisateurs de téléphones à texte (ATS)

Le centre d'assistance à la clientèle Chevrolet possède des téléimprimeurs permettant aux clients qui souffrent de surdité, qui sont malentendants ou qui ont des troubles de parole et de langage et qui disposent de tels appareils de communiquer avec nous. Pour nous contacter à l'aide d'un téléimprimeur, composer le : 1-800-833-2438. Les utilisateurs de téléimprimeurs au Canada peuvent composer le 1-800-263-3830.

Centre d'aide en ligne à la clientèle

Expérience du propriétaire en ligne machevrolet.ca

L'expérience du propriétaire en ligne de Chevrolet est une ressource à guichet unique qui permet d'établir une relation avec Chevrolet et de conserver des renseignements importants sur le véhicule à un seul endroit.

Avantages des membres

(Information sur le véhicule): Télécharger des guides de l'automobiliste et visionner des vidéos Comment faire sur les véhicules.

(Information sur l'entretien): Consulter des programmes d'entretien, des alertes requises et des informations de diagnostic du véhicule embarqué OnStar et prendre des rendez-vous d'entretien.

(Historique d'entretien): Consulter les dossiers d'entretien imprimables consignés par le concessionnaire et des dossiers d'entretien auto-enregistrés.

(Informations sur le concessionnaire favori): Sélectionner un concessionnaire favori et trouver l'emplacement du concessionnaire, la carte, les numéros de téléphone et les heures d'ouverture.

(Informations sur le suivi de la garantie): Effectuer le suivi de l'information de garantie du véhicule.

(Information de rappel): Consulter les rappels en cours ou rechercher par numéro d'identification du véhicule (NIV). Se reporter à *Numéro d'identification du véhicule (NIV) à la page 12-1*.

(Autre information sur le compte): Consulter des informations sur le compte de la carte GM, de la radio satellite SiriusXM et OnStar.

(Soutien en ligne direct): Clavarder en ligne avec des conseillers.

Visiter machevrolet.ca pour enregistrer votre véhicule.

Club des propriétaires Chevrolet (Canada) chevroletowner.ca

Visitez le club des propriétaires Chevrolet :

- Clavarder en ligne avec des conseillers.
- Utiliser la section Outils de véhicule.
- Accéder aux sites des passionnés de tierces parties et aux réseaux de médias sociaux.
- Trouver des ressources pour le propriétaire, comme la fin de location, le financement et l'information sur la garantie.
- Récupérer vos articles, jeux, conseils et galeries multimédias préférés dans les sections Articles et Entretien des véhicules.
- Télécharger rapidement et facilement le manuel du propriétaire de votre véhicule.
- Trouver les services d'entretien recommandés par Chevrolet pour votre véhicule.

Programme de remboursement de mobilité GM

GM MOBILITY

Ce programme est disponible pour les candidats qualifiés pour le remboursement du coût d'équipement adaptatif après-vente admissible nécessaire pour le véhicule, tel que des commandes manuelles ou un élévateur pour chaise roulante/scooter pour le véhicule.

Pour plus d'informations sur l'offre limitée, visiter le site Internet www.gmmobility.com ou appeler le centre d'assistance pour la mobilité GM au numéro 1-800-323-9935. Les utilisateurs de téléphone à texte (TTY) peuvent appeler le numéro 1-800-833-9935.

General Motors du Canada dispose également d'un programme de locomotion. Pour plus de détails, consulter www.gm.ca ou appeler le 1-800-GM-DRIVE (1-800-463-7483). Les usagers de télécommunications pour malentendants (TTY) peuvent composer le 1-800-263-3830.

Programme d'assistance routière

Pour les véhicules achetés aux États-Unis, composer le 1-800-243-8872 ; (Téléscripteur (TTY) : 1-888-889-2438).

Pour les véhicules achetés au Canada, composer le 1-800-268-6800.

Le service est disponible 24 heures sur 24, 365 jours par an.

Recours à l'assistance

Lors de l'appel à l'assistance routière, avoir les informations suivantes à portée de main :

- Nom, adresse du domicile, et numéro de téléphone du domicile.
- Numéro de téléphone de l'emplacement d'où est effectué l'appel.
- Emplacement du véhicule.
- Modèle, année, couleur et numéro d'immatriculation du véhicule.
- Kilométrage, Numéro d'identification du véhicule (VIN), et date de livraison du véhicule.
- Description du problème.

Couverture

Les services sont fournis jusqu'à 5 ans/160 000 km (100 000 mi), selon la première éventualité.

Aux États-Unis, toute personne conduisant le véhicule est couverte. Au Canada, une personne conduisant le véhicule sans la permission du propriétaire n'est pas couverte.

L'assistance routière ne fait pas partie de la garantie limitée de véhicule neuf. Chevrolet et la General Motors du Canada Limitée se réservent le droit de modifier ou d'annuler le programme d'assistance routière à tout moment sans préavis.

Chevrolet et General Motors du Canada Limitée se réservent le droit de limiter leurs services ou paiement à un propriétaire ou conducteur lorsqu'ils décident que des demandes sont émises trop souvent ou que le même type de demande est émis à plusieurs reprises.

Services fournis

- **Approvisionnement de secours en carburant :** Approvisionnement en quantité suffisante de carburant pour atteindre la station-service la plus proche.
- **Service de déverrouillage :** ce service permet de déverrouiller le véhicule si vous êtes bloqué à l'extérieur. Un déverrouillage à distance est possible si vous avez un abonnement OnStar. Pour des raisons de sécurité, le conducteur doit s'identifier avant que ce service ne soit exécuté.
- **Remorquage de secours sur la voie publique ou l'autoroute :** remorquage jusqu'au concessionnaire Chevrolet le plus proche pour un service sous garantie ou en cas d'accident à la suite duquel le véhicule ne peut être conduit. Une assistance est également

fournie lorsque le véhicule est ensablé ou enlisé dans la boue ou la neige.

- **Changement de pneu crevé :** remplacement d'un pneu crevé par le pneu de secours. Celui-ci, si le véhicule en comporte un, doit être en bon état et correctement gonflé. Il incombe au propriétaire de réparer ou de remplacer le pneu si celui-ci n'est pas couvert par la garantie.
- **Démarrage avec batterie auxiliaire :** démarrage avec batterie auxiliaire en cas de batterie déchargée.

Services non compris dans l'assistance routière

- Remorquage pour mise en fourrière à la suite d'une infraction.
- Amendes légales.
- Montage, démontage ou changement de pneus d'hiver, de chaînes ou d'autres dispositifs d'amélioration de la traction.
- Remorquage ou services pour des véhicules utilisés hors d'une route ouverte ou d'une autoroute.

Services spécifiques aux véhicules achetés au Canada

- **Approvisionnement en carburant :** le remboursement se monte à environ 5 $CAN. La livraison de carburant diesel peut être restreinte. Pour des raisons de sécurité, le propane et autres carburants alternatifs ne sont pas fournis par ce service.
- **Service de déverrouillage :** l'immatriculation du véhicule est requise.
- **Interruption de voyage et assistance :** il faut que le véhicule soit à au moins 250 kilomètres du point de départ pour être admissible. General Motors du Canada limitée requiert une pré-autorisation, les reçus détaillés d'origine et une copie des bons de réparation. Lorsque l'autorisation est reçue, le conseiller de l'assistance routière vous contactera pour fixer un rendez-vous et vous expliquer comment recevoir le paiement.
- **Service alternatif :** si une assistance ne peut être immédiatement fournie, le conseiller de l'assistance routière peut vous donner la permission de contacter un service d'assistance routière local. Vous recevrez un montant de maximum 100 $, après envoi du reçu original à l'assistance routière. Les pannes mécaniques sont couvertes ; toutefois, tous les frais relatifs

aux pièces et à la main d'oeuvre non couvertes par la garantie incomberont au propriétaire.

Planification des rendez-vous

Lorsqu'une réparation doit être réalisée au titre de la garantie, il est recommandé de contacter votre concessionnaire pour fixer un rendez-vous. En fixant un rendez-vous pour l'entretien et en avisant le concessionnaire de vos besoins de transport, il peut vous aider à minimiser les inconvénients.

Si un rendez-vous ne peut être fixé immédiatement avec le service d'entretien, continuer à conduire le véhicule jusqu'à ce que le rendez-vous soit fixé, sauf bien sûr, s'il s'agit d'un problème mettant en jeu la sécurité. Si c'est le cas, veuillez communiquer avec votre concessionnaire pour lui faire part du problème et lui demander la procédure à suivre.

Si votre concessionnaire vous demande de laisser le véhicule au garage pour réparation, nous vous conseillons fortement de lui laisser le véhicule le plus tôt possible au cours du jour ouvrable afin que les réparations puissent être effectuées le même jour.

Programme de véhicule de courtoisie

Pour rendre votre expérience de propriétaire plus agréable, nos concessionnaires participants et nous-mêmes sommes fiers de vous offrir le transport de courtoisie : un programme d'assistance destiné aux véhicules bénéficiant de la garantie Pare-chocs à pare-chocs (période de couverture de la garantie de base au Canada) et de la garantie étendue couvrant le groupe motopropulseur et/ou les garanties hybrides spécifiques aux États-Unis et au Canada.

Plusieurs options de transport de courtoisie sont disponibles afin de vous aider à minimiser les inconvénients en cas de nécessité de procéder à des réparations sous garantie.

Le véhicule de courtoisie ne fait pas partie de la garantie limitée du véhicule neuf. Un livret séparé, intitulé « Limited Warranty and Owner Assistance Information » (Renseignements sur la garantie limitée et l'assistance au propriétaire), fourni avec tout véhicule neuf, donne des renseignements détaillés sur la garantie.

Options de transport

L'entretien du véhicule au titre de la garantie peut généralement être accompli pendant que vous attendiez. Toutefois, si vous ne pouvez pas attendre, GM peut aider à minimiser les désagréments en proposant plusieurs options de transport. Selon les circonstances, votre concessionnaire peut offrir l'une des possibilités suivantes :

Service de navette

Le service de navette constitue le moyen de transport de courtoisie privilégié. Les concessionnaires peuvent mettre à votre disposition un service de navette pour vous amener à votre destination en perturbant au minimum vos horaires. Ce service inclut un service de navette aller ou aller-retour, dans la mesure où les horaires et la distance sont raisonnables pour votre concessionnaire.

Remboursement des frais de transport en commun ou de carburant

Si le véhicule nécessite des réparations sous garantie l'immobilisant au garage jusqu'au lendemain et que les transports publics sont utilisés à la place du service de navette de votre concessionnaire, les dépenses doivent être attestées par des reçus et ne peuvent dépasser le montant maximum alloué par GM pour un service de navette. Par ailleurs, pour les clients des États-Unis qui s'arrangeraient pour voir leur transport assuré par un ami ou un parent, un remboursement limité correspondant aux frais de carburant peut être obtenu. Les demandes de remboursement doivent refléter les coûts réels et être accompagnées de l'original des reçus. Consulter votre concessionnaire pour les informations relatives aux montants alloués pour le remboursement des frais de carburant ou de transport.

Voiture-clientèle ou de location

Votre concessionnaire peut vous proposer un véhicule de location de courtoisie ou vous rembourser les frais que vous devez engager pour louer un véhicule si le vôtre doit rester au garage jusqu'au lendemain pour une réparation sous garantie. Le remboursement de la location est limité et vous devez fournir l'original des reçus. Vous devez remplir et signer un contrat de location et vous conformer aux exigences états/provinces et locales ainsi qu'à celles de l'établissement des voitures de location. Ces exigences varient et peuvent inclure un âge minimal, une couverture d'assurance, une carte de crédit, etc. Vous devez assumer les frais d'utilisation de carburant et pouvez également être tenu de payer les taxes, les prélèvements, les frais d'usage, de kilométrage ou d'utilisation excessifs de la voiture de location après la fin des réparations.

Il peut ne pas être possible de fournir un véhicule de prêt semblable au véhicule en réparation.

Information concernant les programmes additionnels

Certaines options du programme, telles que le service de navette, peuvent ne pas être disponibles auprès de certains concessionnaires. Contacter votre concessionnaire pour obtenir des renseignements particuliers sur les choix offerts. Toutes les dispositions du transport de dépannage sont gérées par le personnel approprié du concessionnaire.

General Motors se réserve le droit de modifier, changer ou interrompre unilatéralement la mise à disposition d'un véhicule de courtoisie à n'importe quel moment et à sa seule discrétion afin de résoudre toutes les questions d'éligibilité de revendication relative aux termes et conditions décrites dans ce document.

Réparation des dégâts de collision

Si le véhicule est impliqué dans une collision et s'il est endommagé, le faire réparer par un technicien qualifié qui utilisera les équipements appropriés et des pièces de rechange de qualité. Des réparations mal effectuées diminueront la valeur du véhicule lors de sa revente et les performances de sécurité pourraient être compromises en cas de collisions ultérieures.

Pièces de collision

Les pièces de collision GM d'origine sont des pièces neuves conçues avec les mêmes matériaux et méthodes de fabrication que pour la réalisation du véhicule. Les pièces de collision GM d'origine constituent votre meilleur choix pour garantir la préservation de l'apparence, de la durabilité et de la sécurité du véhicule. L'utilisation de pièces GM d'origine peut vous permettre de conserver votre garantie limitée sur les véhicules neufs GM.

Les pièces d'équipement d'origine recyclées peuvent également être utilisées pendant la réparation. Ces pièces sont habituellement retirées des véhicules complètement détruits dans des accidents antérieurs. Dans la plupart des cas, les pièces recyclées proviennent de sections non endommagées du véhicule. Une pièce GM provenant d'un équipement d'origine recyclé peut constituer un choix acceptable pour préserver l'apparence et les performances de sécurité d'origine du véhicule. Cependant, on ne connaît pas l'historique de ces pièces. De telles pièces ne sont pas couvertes par la garantie limitée du véhicule neuf GM et toute défaillance y afférent n'est pas couverte pas cette garantie.

Les pièces de collision du marché secondaire sont également disponibles. Elles sont fabriquées

par des sociétés autres que GM et peuvent ne pas avoir été testées pour le véhicule. Par conséquent, ces pièces risquent de ne pas convenir, de présenter des problèmes de corrosion ou de durabilité prématurément et de ne pas se comporter correctement lors de collisions ultérieures. Les pièces du marché secondaire ne sont pas couvertes par la garantie limitée du véhicule neuf GM et toute défaillance du véhicule liée à de telles pièces n'est pas couverte par cette garantie.

Entreprise de réparation

GM vous recommande également de choisir une entreprise de réparation qui réponde à vos besoins en cas de nécessité de procéder à des réparations suite à une collision. Il est possible que votre concessionnaire dispose d'un centre de réparation employant des techniciens formés par GM et d'équipements ultramodernes ou bien qu'il soit en mesure de vous recommander un centre de réparation employant des techniciens formés par GM et un équipement comparable.

Assurance du véhicule

Protégez l'investissement que vous avez fait lors de l'acquisition d'un véhicule GM en souscrivant à une couverture d'assurance complète contre les collisions. Il existe des différences importantes quant à la qualité de la couverture décrite dans les contrats d'assurance. De nombreuses compagnies d'assurance proposent une protection réduite du véhicule GM en limitant les indemnisations pour les réparations, par le biais de l'utilisation de pièces de collision du marché secondaire. Certaines compagnies d'assurance ne précisent pas que des pièces de collision du marché secondaire seront utilisées. Lors de la souscription, nous vous recommandons de vous assurer que le véhicule sera réparé à l'aide de pièces de collision d'équipement d'origine GM. Si votre compagnie d'assurance actuelle ne vous permet pas de bénéficier d'une telle couverture, envisagez de vous tourner vers une autre compagnie.

Si le véhicule est loué, la société de location peut vous demander de souscrire une assurance couvrant les frais de réparations à l'aide de pièces d'origine d'un équipementier GM ou de pièces de rechange du constructeur d'origine. Lire attentivement votre contrat de location car vous risquez de vous voir facturer des réparations de mauvaise qualité à la fin de votre location.

En cas d'accident

Si l'un des passagers est blessé, appeler les services d'urgence pour obtenir de l'aide. Ne pas quitter les lieux de l'accident avant que tous les problèmes soient réglés. Déplacer le véhicule uniquement si

sa position vous met en danger ou bien si un agent de police vous demande de le faire.

Ne donner que les informations nécessaires à la police et aux autres parties impliquées dans l'accident.

Pour un remorquage d'urgence, se reporter à *Programme d'assistance routière à la page 13-6*.

Se procurer les informations suivantes :

- Nom adresse et numéro de téléphone du conducteur.
- Numéro de permis de conduire du conducteur.
- Nom adresse et numéro de téléphone du propriétaire
- Numéro de la plaque d'immatriculation du véhicule.
- Marque, modèle et année modèle du véhicule.
- Numéro d'identification du véhicule (NIV).
- Compagnie d'assurance et numéro de la police.
- Description générale des dommages de l'autre véhicule.

Sélectionner un atelier de réparation fiable utilisant des pièces de remplacement de qualité. Se reporter à « Pièces de collision » plus haut dans cette section.

Si le sac gonflable s'est déployé, se reporter à *Que verrez-vous après le déploiement d'un sac gonflable ? à la page 3-23*.

Gestion du processus de réparation des dommages causés au véhicule

Dans l'éventualité où le véhicule nécessite des réparations, GM vous recommande de vous impliquer activement dans celles-ci. Si vous avez déjà opté pour une entreprise de réparation, y amener le véhicule ou le faire remorquer. Préciser à l'entreprise d'utiliser uniquement des pièces de collision d'origine, que ce soient des pièces GM d'origine ou des pièces GM d'origine recyclées. Ne pas oublier que les pièces recyclées ne seront pas couvertes par la garantie du véhicule GM.

L'assurance paye la facture des réparations mais vous devez vivre avec les réparations. En fonction des limites de votre police, votre compagnie d'assurance peut évaluer les réparations sur la base de pièces du marché secondaire. En discuter avec votre professionnel des réparations et insister pour obtenir des pièces GM d'origine. Ne pas oublier que si le véhicule est en location, vous risquez d'être obligé de faire réparer le véhicule à l'aide de pièces GM d'origine, même si votre assurance ne vous rembourse pas l'ensemble des frais.

Si une compagnie d'assurance tierce paye les réparations, vous n'êtes pas obligé d'accepter une évaluation des réparations en fonction des limites de réparation fixées par la politique de collision de cette compagnie d'assurance, car

vous n'avez aucune limite contractuelle avec cette société. Dans ce cas, vous pouvez avoir le contrôle des réparations et le choix des pièces dans la mesure où leur coût reste dans des limites raisonnables.

Renseignements sur la commande de guides de réparation

Manuels de réparation

Les manuels de réparation comprennent l'information de diagnostic et d'entretien de moteurs, boîtes de vitesses, essieu, suspension, freins, système électrique, direction, carrosserie, etc.

Bulletins techniques

Les bulletins techniques fournissent l'information d'entretien technique supplémentaire permettant d'effectuer l'entretien des voitures et camions General Motors. Chaque bulletin comprend les directives pour aider à diagnostiquer et à faire l'entretien du véhicule.

Information du propriétaire

Les publications pour le propriétaire sont écrites spécifiquement pour lui et visent à fournir de l'information fondamentale sur le fonctionnement du véhicule. Le guide du propriétaire comprend un programme d'entretien pour tous les modèles.

Portefeuille, guide du propriétaire et manuel de garantie.

PRIX DE VENTE AU DÉTAIL : 35,00 $ (États-Unis), frais de manutention et d'expédition en sus.

Sans Portefeuille : guide du propriétaire seulement.

PRIX DE VENTE AU DÉTAIL : 25,00 $ (États-Unis), frais de manutention et d'expédition en sus.

Modèles courants et antérieurs

Les bulletins techniques et les manuels de réparation sont disponibles pour les véhicules GM courants et antérieurs.

COMMANDER SANS FRAIS : 1-800-551-4123 du lundi au vendredi, de 8 h à 18 h, heure normale de l'Est

Pour les commandes par cartes de crédit seulement (VISA-MasterCard-Discover), visiter le site de Helm, Inc. à l'adresse : www.helminc.com.

Ou écrire à :

Helm, Incorporated
À l'attention de : service à la clientèle
47911 Halyard Drive
Plymouth, MI 48170

Prix susceptible d'être modifié sans préavis et sans obligation. Accorder assez de temps pour la livraison.

Tous les prix indiqués sont exprimés en devise américaine. Établir les chèques en devise américaine.

Déclaration des défectuosités compromettant la sécurité

Signalement des défectuosités compromettant la sécurité au gouvernement des États-Unis

Si vous estimez que le véhicule présente une défectuosité qui pourrait entraîner un accident, des blessures ou la mort, vous devrez immédiatement en informer la National Highway Traffic Safety Administration (NHTSA) en plus d'avertir General Motors.

Si la NHTSA reçoit d'autres plaintes de ce genre, elle peut faire une enquête, et, si elle découvre qu'un groupe de véhicules présente une défectuosité posant un problème de sécurité, elle peut exiger une campagne de rappel et de réparation. Toutefois, la NHTSA ne peut s'occuper des problèmes individuels entre vous-même, le concessionnaire ou General Motors.

Pour contacter la NHTSA, vous pouvez appeler l'assistance de sécurité des véhicules gratuitement au 1-888-327-4236 (TTY : 1-800-424-9153) ; aller à : *http://www.safercar.gov ;* ou écrire à :

Administrator, NHTSA
1200 New Jersey Avenue, S.E.
Washington, D.C. 20590

D'autres informations sur la sécurité des véhicules à moteur sont disponibles sur le site *http ://www.safercar.gov*.

Signalement des défectuosités compromettant la sécurité au gouvernement du Canada

Si vous vivez au Canada et si vous pensez qu'une défectuosité compromet la sécurité du véhicule, vous devez avertir Transport Canada immédiatement ainsi que General Motors of Canada Limited. Appeler Transport Canada au 1-800-333-0510 ou envoyer un courriel à l'adresse :

Transport Canada
Road Safety Branch
80, rue Noel
Gatineau, Québec J8Z 0A1

Comment signaler les défectuosités compromettant la sécurité à General Motors

En plus d'avertir la NHTSA (ou Transports Canada) d'une telle situation, signaler également à General Motors.

Composer le 1-800-222-1020 ou écrire à :

Chevrolet Motor Division
Chevrolet Customer Assistance Center
P.O. Box 33170
Detroit, MI 48232-5170

Au Canada, appeler le 1-800-263-3777 (anglais) ou 1-800-263-7854 (français), ou écrire à :

General Motors du Canada Limitée
Centre d'assistance à la clientèle, code postal : CA1-163-005
1908 Colonel Sam Drive
Oshawa, Ontario L1H 8P7

Enregistrement de données du véhicule et politique sur la vie privée

Le véhicule est doté d'un certain nombre d'ordinateurs qui enregistrent des informations relatives aux performances du véhicule et à la manière dont il est conduit. Par exemple, le véhicule utilise des modules qui surveillent les performances du moteur et de la boîte de vitesses, les conditions de déploiement d'un sac gonflable et commandent le déploiement de ces sacs gonflables en cas d'accident et, selon l'équipement, qui empêchent le blocage des freins pour aider le conducteur à contrôler le véhicule. Ces modules peuvent mémoriser des données qui aideront le technicien de la concession à intervenir sur le véhicule. Certains modules peuvent également mémoriser des données sur la manière dont le véhicule est

utilisé, comme par exemple la consommation ou la vitesse moyenne. Ces modules peuvent retenir des préférences personnelles telles que les présélections de radio, les positions de siège et les réglages de température.

Enregistreurs de données d'événement

Ce véhicule est équipé d'un enregistreur de données événementielles EDR. L'objectif principal d'un EDR est d'enregistrer, dans certaines situations d'accident ou de quasi-accident, telles qu'un déploiement de sac gonflable ou de heurt d'un obstacle routier, des données qui contribueront à la compréhension du fonctionnement des systèmes du véhicule. L'EDR est conçu pour enregistrer des données liées aux systèmes dynamiques et de sécurité du véhicule pendant une courte période, généralement inférieure ou égale à 30 secondes. L'EDR de ce véhicule est conçu pour enregistrer des données telles que :

- Fonctionnement des divers systèmes de votre véhicule ;
- Bouclage ou non des ceintures de sécurité du conducteur et des passagers ;
- Degré d'enfoncement (le cas échéant) de la pédale d'accélérateur et/ou de la pédale de frein ; et,
- Vitesse du véhicule

Ces données peuvent faciliter la compréhension des circonstances dans lesquelles les accidents et les blessures se produisent.
REMARQUE : les données EDR ne sont enregistrées par votre véhicule qu'en cas d'accident grave ; aucune donnée n'est enregistrée par l'EDR dans des conditions normales de circulation et aucune donnée personnelle (p.ex. nom, sexe, âge, emplacement de l'accident) n'est enregistrée. Cependant, d'autres parties, telles que les représentants de l'ordre, peuvent combiner les données EDR aux données d'identification personnelles acquises invariablement lors d'investigations relatives à un accident.

Pour lire les données enregistrées par un EDR, un équipement spécial est requis et un accès au véhicule et à l'EDR est nécessaire. Outre le constructeur du véhicule, d'autres parties, telles que les autorités policières, peuvent lire ces informations si elles ont accès au véhicule ou à l'EDR.

GM n'aura pas accès à ces données ni ne les partagera avec d'autres, sauf : avec le consentement du propriétaire du véhicule ou, si le véhicule est loué, avec le consentement du locataire ; en réponse à une demande officielle de la police ou d'une instance gouvernementale similaire ; dans le cadre de la défense d'une poursuite

contre GM, dans le processus de libre détermination ; ou, comme l'exige la loi. Les données récoltées ou reçues par GM peuvent également être utilisées pour les besoins de la recherche GM ou être rendues disponibles à d'autres pour des motifs de recherche, lorsque leur nécessité est avérée et que les données ne sont pas liées à un véhicule ou un propriétaire spécifique.

OnStar[MD]

Si le véhicule est doté du système OnStar[MD] et en cas d'abonnement actif, des données supplémentaires peuvent être collectées via le système OnStar. Celles-ci incluent des informations relatives au fonctionnement du véhicule ; aux collisions impliquant le véhicule ; à l'utilisation du véhicule et de ses dispositifs ; et, dans certains cas, à l'emplacement et à la vitesse GPS approximative du véhicule. Se reporter aux Termes et conditions et à la Déclaration de confidentialité OnStar figurant sur le site web OnStar.

Système Infodivertissement

Si le véhicule est équipé d'un système de navigation intégré au système d'infodivertissement, l'utilisation de ce système peut entraîner une mémorisation de destinations, d'adresses, de numéros de téléphone et d'autres informations de trajet. Se reporter au manuel d'infodivertissement pour les informations sur les données mémorisées et les instructions d'effacement.

Identification de fréquence radio

La technologie RFID est utilisée dans certains véhicules pour des fonctions telles que la surveillance de la pression des pneus et la sécurité du système d'allumage, ainsi que dans les connexions de dispositifs pratiques tels que les télécommandes RKE de verrouillage/déverrouillage de portes et de démarrage à distance et les ouvre-porte de garage. La technologie RFID des véhicules GM n'utilise ni n'enregistre de données personnelles et n'est pas reliée à d'autres systèmes GM contenant des informations personnelles.

Déclaration de radiofréquence

Ce véhicule est équipé de systèmes à fréquence radio conformes à la Partie 15 des règlements de la commission fédérale des communications des États-Unis et aux normes RSS-GEN/210/220/310 d'Industrie Canada.

Leur fonctionnement est soumis aux deux conditions suivantes :

1. L'appareil ne peut causer d'interférence dangereuse.

2. L'appareil doit accepter toute interférence reçue dont celles pouvant causer un fonctionnement intempestif.

Des changements ou des modifications à l'un de ces systèmes effectués par un autre établissement qu'un centre de réparation agréé risquent d'annuler le droit d'utiliser cet équipement.

✍ NOTES

OnStar

Aperçu OnStar
Aperçu OnStar 14-1

Services OnStar
Emergency (urgences) 14-3
Sécurité 14-3
Navigation 14-3
Connexions 14-4
Diagnostics 14-6

Information complémentaire au sujet d'OnStar
Informations supplémentaires au sujet d'OnStar 14-6

Aperçu OnStar

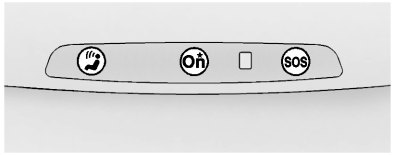

Rétroviseur à commande manuelle

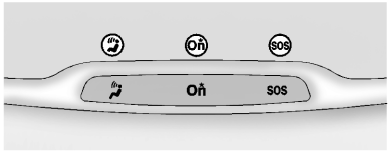

Rétroviseur à gradation automatique

Ce véhicule peut être équipé en option d'un système embarqué complet qui peut se connecter à un conseiller vivant pour des services d'urgence, de sécurité, de navigation, de connexion et de diagnostic.

Ajustement manuel et automatique des rétroviseurs

- Appuyer sur les boutons de contrôle des miroirs. Si OnStar ne répond pas, ajuster la position des doigts ou retirer les gants.
- Éviter de toucher aux boutons de contrôle lors de l'ajustement des miroirs. Pour annuler une commande, appuyer sur .
- Pour éviter de faire des appels, fermer le contact avant de nettoyer le miroir.

Indicateur du statut

Le témoin lumineux du système OnStar se trouve à côté des boutons de contrôle OnStar sur le rétroviseur à ajustement manuel.

Si le témoin lumineux est :

- Vert fixe : le système est prêt.
- Vert clignotant : en cas d'appel.
- Rouge : indique un problème.

En ce qui concerne le rétroviseur à ajustement automatique, le statut est fourni par l'icône « Affichage sur demande ».

- Trois icônes datées : le système est activé et actif
- Aucune icône : le véhicule se déplace ou l'abonnement OnStar est inactif.
- Clignotement : le bouton a été enfoncé.
- Solide : au téléphone
- (Fault Icon On) : Indique un problème.

Commandes OnStar

Pousser sur ou appeler 1-888-4-ONSTAR (1-888-466-7827) pour parler à un conseiller.

Appuyer sur pour :

- Lancer un appel, terminer un appel ou répondre à un appel entrant.
- Lancer des commandes vocales d'appel mains libres OnStar.
- Lancer des commandes vocales de navigation virage après virage OnStar. Exige le plan disponible de service des directions et connexions.

Appuyer sur pour se connecter à un conseiller en direct pour :

- Vérifier l'information de compte ou mettre à jour l'information de contact.
- Donner des directions de conduite. Exige le plan de service disponible de directions et de connexions.
- Recevoir des diagnostics à la demande pour une vérification des systèmes principaux du véhicule.
- Recevoir une assistance routière.

Appuyer sur le bouton d'urgence OnStar pour obtenir une connexion prioritaire à un conseiller d'urgence disponible 24h/24 et 7j/7 pour :

- Obtenir de l'aide en cas d'urgence.
- Être un bon samaritain ou répondre à une alerte de teinte ORANGE.
- Obtenir de l'aide en cas de météo sévère ou d'autres problèmes et pour connaître les itinéraires d'évacuation.

Services OnStar

Emergency (urgences)

Avec une réaction automatique en cas de collision, le système intégré peut se connecter automatiquement à une aide dans la plupart des collisions même si vous ne pouvez pas demander d'aide.

Appuyer sur SOS pour vous connecter à un conseiller en cas d'urgence. La technologie du système de positionnement global (GPS) est utilisée pour identifier l'emplacement du véhicule et peut fournir une information essentielle au personnel en cas d'urgence. Le conseiller est également formé pour offrir une assistance essentielle dans les situations d'urgence.

Sécurité

OnStar fournit des services tels qu'une assistance au sujet des véhicules volés, un blocage d'allumage à distance et une assistance routière (option), si le véhicule bénéficie de ces services. OnStar peut déverrouiller les portes du véhicule à distance, en cas de serrures automatiques de porte et peut aider la police à localiser le véhicule s'il est volé.

Navigation

La navigation OnStar exige un plan de service de directions et de connexions.

Appuyer sur ON pour recevoir des directions ou les faire envoyer à l'écran de navigation du véhicule, s'il en est équipé. Des destinations peuvent également être envoyées au véhicule à partir de MapQuest.com. La base de données cartographiques OnStar est mise à jour en permanence. Pour connaître la couverture cartographique, consulter www.onstar.com (États-Unis) ou www.onstar.ca (Canada).

Navigation pas-à-pas

1. Appuyer sur ON pour se connecter à un conseiller en direct.
2. Demande de directions
3. Les directions sont téléchargées vers le véhicule.
4. Suivre les commandes vocales.

Utilisation des commandes vocales pendant un itinéraire planifié

Cancel Route (annuler itinéraire)

1. Appuyer sur . Le système répond : « OnStar ready » (OnStar prêt), puis émet une tonalité. Dire « Annuler l'itinéraire. » Le système répond : « Do you want to cancel directions ? » (Souhaitez-vous annuler les directions ?).

2. Dire « Oui ». Le système répond : « OK, request completed, thank you, goodbye » (OK, demande complétée, merci, au revoir).

Aperçu itinéraire

1. Appuyer sur . Le système répond : « OnStar ready » (OnStar est prêt), suivi d'une tonalité.
2. Dire « Itinéraire prévu ». Le système réagit avec les trois manœuvres suivantes.

Repeat (Répétition)

1. Appuyer sur . Le système répond : « OnStar ready » (OnStar est prêt), suivi d'une tonalité.
2. Dire « Répéter ». Le système réagit avec la dernière direction donnée puis répond « OnStar Ready » (OnStar est prêt), suivi d'une tonalité.

Obtenir la destination.

1. Appuyer sur . Le système répond : « OnStar ready » (OnStar est prêt), suivi d'une tonalité.
2. Dire « Dire la Destination ». Le système répond en indiquant l'adresse et la distance vers la destination, puis ajoute « OnStar Ready » (OnStar est prêt), suivi d'une tonalité.

Autres services de navigation disponibles à partir d'OnStar

OnStar eNav: Permet aux abonnés d'envoyer des destinations depuis MapQuest.com à leur système de navigation pas-à-pas ou à base d'écran. Une fois disponibles, les directions sont téléchargées vers le véhicule.

Téléchargement de destination: Appuyer sur , puis demander au conseiller de télécharger les directions au système de navigation du véhicule. À l'issue de l'appel, appuyer sur le bouton « Go » (commencer) de l'écran de navigation pour lancer les directions de conduite.

Si les directions ont été téléchargées une fois dans le système de navigation, l'itinéraire doit supprimé uniquement à travers le système de navigation.

Les destinations peuvent également être téléchargées à la volée. Pour l'information au sujet d'eNav, le téléchargement de destination et la couverture cartographique, visiter le site www.onstar.com (États-Unis) ou www.onstar.ca (Canada).

Connexions

La téléphonie mains libres OnStar permet de lancer et de recevoir des appels depuis le véhicule. Le téléphone peut également être commandé à partir d'une application mobile OnStar RemoteLink[MD]. Pour connaître la couverture

cartographique, visiter le site www.onstar.com (États-Unis) ou www.onstar.ca (Canada).

Application mobile OnStar

Télécharger l'application mobile OnStar RemoteLink pour votre Apple[MD], Android[MC] et BlackBerry[MD] pour vérifier le niveau de carburant du véhicule, la durée de vie de l'huile ou la pression des pneus. Pour démarrer le véhicule (selon l'équipement) ou le déverrouiller, ou pour se connecter à un conseiller OnStar. Pour des renseignements sur l'application OnStar RemoteLink et la compatibilité, consulter www.onstar.com (États-Unis) ou www.onstar.ca (Canada).

Appel mains libres

1. Appuyer sur . Le système répond : « OnStar Ready » (OnStar est prêt).
2. Dire « Appeler ». Le système répond : « Please say the name or number to call » (Veuillez indiquer le nom ou le numéro de l'interlocuteur).
3. Dire le numéro entier sans interruption, incluant un « 1 » et le code régional. Le système répond : « OK calling » (d'accord pour l'appel).

Appel d'urgence 911

1. Presser . Le système répond par « OnStar Ready » (OnStar prêt) suivi d'une tonalité.
2. Dire « Appeler ». Le système répond : « Please say the name or number to call » (veuillez indiquer le nom ou le numéro de l'interlocuteur).
3. Dire « 911 » sans pause. Le système répond « 911 ».
4. Dire « Appeler ». Le système répond « OK, dialing 911 » (Ok, 911 en composition).

Retrouver mon numéro

1. Appuyer sur . Le système répond : « OnStar Ready » (OnStar est prêt).
2. Dire « Mon numéro ». Le système répond : « Your OnStar Hands-Free Calling number is » (votre numéro d'appel mains libres OnStar est...). Ensuite, dire le numéro.

Fin d'appel

Appuyer sur . Le système répond : « Call ended » (appel terminé).

Enregistrer un nom en vue d'une composition rapide.

1. Appuyer sur . Le système répond : « OnStar Ready » (OnStar est prêt).
2. Dire « Enregistrer ». Le système répond : « Please say the number you would like to store » (Veuillez dire le numéro à enregistrer).

3. Dire le numéro entier sans interruption. Le système répond : « Please say the name tag » (indiquer l'étiquette de nom).
4. Prendre une étiquette de nom. Le système répond : « About to store <étiquette de nom>. Does that sound OK ? » (avant d'enregistrer <étiquette de nom>).
5. Dire Ouiou Non pour réessayer. Le système répond : « OK, storing <étiquette de nom> » (d'accord, enregistrement d'étiquette de nom).

Lancer un appel en utilisant un numéro enregistré.

1. Appuyer sur . Le système répond : « OnStar Ready » (OnStar est prêt).
2. Dire « Appeler <nom> ». Le système répond : « OK, calling <étiquette de nom> » (d'accord, appel étiquette de nom).

Vérifier les minutes et l'expiration

Appuyer sur et dire « Minutes » puis « Vérifier » pour vérifier combien de minutes restent et leur date d'expiration.

Diagnostics

Les diagnostics du véhicule OnStar effectuent une vérification du véhicule chaque mois. Ils vérifient le moteur, la boîte de vitesses, les freins ABS et les autres systèmes importants du véhicule. Ils vérifient également la pression des pneus si le véhicule est équipé d'un système de surveillance de la pression des pneus. Si une vérification des diagnostics sur demande est nécessaire entre les courriels, appuyer sur : un conseiller effectue alors une vérification.

Information complémentaire au sujet d'OnStar

Informations supplémentaires au sujet d'OnStar

Service de transfert

Appuyer sur pour commander l'information sur l'éligibilité de transfert de compte. Le conseiller peut assister dans l'annulation ou la suppression d'information de compte. Si OnStar reçoit une information au sujet de la propriété du véhicule qui a changé, OnStar peut envoyer un message vocal au véhicule, demandant l'information de mise à jour du compte.

Réactivation pour les propriétaires suivants

Appuyer sur ⓞn et suivre les consignes pour parler à un conseiller dès que possible après l'acquisition du véhicule. Le conseiller mettra à jour les enregistrements au sujet du véhicule et expliquera le service OnStar ainsi que les options disponibles.

Comment fonctionne le service OnStar

La réaction automatique en cas d'accident, les services de secours, l'assistance de crise, l'assistance suite au vol du véhicule, les diagnostics du véhicule, le déverrouillage de porte à distance, l'assistance routière, la navigation par virage après virage et les appels mains-libres sont disponibles sur la plupart des véhicules. Tous les services OnStar ne sont pas disponibles partout ou sur tous les véhicules. Pour plus d'informations, une description complète des services OnStar, les limitations du système et les conditions générales OnStar :

- Téléphoner au numéro 888-4-ONSTAR. (888-466-7827).
- Consulter le site www.onstar.com (États-Unis).
- Consulter le site www.onstar.ca (Canada).
- TTY 1-877-248-2080.
- Appuyer sur ⓞn pour parler à un conseiller.

Les services OnStar exigent un circuit électrique de véhicule, un service sans fil et les technologies de satellite du système de positionnement global (GPS) qui doivent être disponibles et fonctionner pour un fonctionnement correct. Ces systèmes peuvent ne pas fonctionner si la batterie est déchargée ou déconnectée.

Le service OnStar ne peut fonctionner sauf si votre véhicule se trouve dans un lieu pour lequel OnStar possède un accord avec un fournisseur de service sans fil dans cette zone et si le fournisseur de service sans fil possède la couverture, la capacité de réseau, la réception et la technologie compatible avec le service OnStar. Le service appliquant l'information de localisation du véhicule ne peut fonctionner sauf si les signaux du système de positionnement global (GPS) sont disponibles, sans obstruction et compatibles avec le matériel OnStar. Le service OnStar peut ne pas fonctionner si l'équipement OnStar n'est pas installé correctement ou s'il n'a pas été maintenu correctement. Si un équipement ou un logiciel est ajouté, connecté ou modifié, le service OnStar peut ne pas fonctionner. D'autres problèmes au-delà du contrôle d'OnStar peuvent empêcher le service tels que des montagnes, des bâtiments élevés, des tunnels, la météo, la

conception du circuit électrique et l'architecture du véhicule, des dégâts au véhicule dans une collision, une congestion ou une surcharge du réseau téléphonique sans fil.

Voir *Déclaration de fréquences radio à la page 13-18*.

Services aux personnes handicapées

Les conseillers peuvent fournir des services pour aider les abonnés dans des situations de handicap physique et médicales.

Appuyer sur ⓞ pour une assistance au sujet de :

- Localisation d'une station-service avec préposé au service de carburant.
- Recherche d'un hôtel, d'un restaurant, etc. puis remplit les conditions d'accessibilité.
- Indications de l'hôpital ou de la pharmacie les plus proches en cas d'urgence.

Utilisateurs TTY

OnStar permet de communiquer avec les personnes malentendantes ou présentant des difficultés de parole pendant qu'elles se trouvent dans le véhicule. Le système TTY installé par le concessionnaire disponible peut offrir l'accès dans le véhicule à tous les services OnStar, sauf le conseiller virtuel et la navigation pas-à-pas OnStar.

OnStar.com (États-Unis) OnStar.ca (Canada)

Le site Web donne accès à l'information du compte, à la gestion de l'abonnement OnStar et à des vidéos de chaque service. Fournissez-vous la tarification du plan d'abonnement et souscrivez aux diagnostics OnStar du véhicule. Cliquez sur l'onglet « Mon compte », à la page d'accueil. La navigation et les services du site Web peuvent varier selon le pays.

Numéro personnel d'identification OnStar (PIN)

Un numéro d'identification personnel (PIN) est nécessaire pour accéder à certains services OnStar, tels que le déverrouillage à distance des portes et l'assistance en cas de vol du véhicule. Il vous sera demandé de modifier le PIN la première fois que vous parleriez avec un conseiller. Pour modifier le PIN OnStar, appeler OnStar et indiquer au conseiller le numéro actuel.

Garantie

L'équipement OnStar peut être garanti dans le cadre de la garantie limitée sur le véhicule neuf. Le constructeur du véhicule fournit l'information détaillée au sujet de la garantie.

Langues

Le véhicule peut être programmé pour répondre dans plusieurs langues. Appuyer sur ⓞ et demander un conseiller. Les

conseillers sont disponibles en anglais, espagnol et français. Les langues disponibles peuvent varier en fonction du pays.

Problèmes potentiels

OnStar ne peut effectuer de déverrouillage à distance des portes ou fournir d'assistance en cas de vol du véhicule après que le véhicule a été immobilisé continuellement pendant cinq jours. Après cinq jours, OnStar peut contacter l'assistance routière et un serrurier peut donner l'accès au véhicule.

Système de positionnement global (GPS)

- L'obstruction des signaux du système de positionnement global (GPS) peut se produire dans une grande ville avec grands bâtiments, dans les garages de stationnement, autour des aéroports, dans les tunnels, dans les passages souterrains ou les garages de stationnement, ou dans une zone très arborée. Si les signaux du système de positionnement global (GPS) ne sont pas disponibles, le système OnStar continue à fonctionner pour les appels OnStar. Cependant, OnStar peut éprouver une difficulté d'identification de l'emplacement exact.
- Dans les situations d'urgence, OnStar peut utiliser le dernier emplacement du système de positionnement global (GPS) enregistré pour envoyer les services de secours.
- Une perte temporaire des signaux du système de positionnement global (GPS) peut causer la disponibilité de transmission d'un itinéraire de navigation pas-à-pas. Le conseiller peut indiquer verbalement un itinéraire ou peut demander un appel en retour après que le véhicule est conduit dans une zone ouverte.

Antennes cellulaires et du système de positionnement global (GPS)

Éviter de placer des objets par-dessus l'antenne ou près d'elle pour éviter un blocage de la réception des signaux cellulaires et du système de positionnement global (GPS). La réception cellulaire est requise pour l'envoi par OnStar de signaux à distance au véhicule.

Impossibilité de se connecter à un message OnStar

En cas de couverture cellulaire limitée ou si le réseau cellulaire a atteint sa capacité maximum, ce message peut se présenter.

Appuyer sur ⓞn pour tenter un nouvel appel ou un nouvel essai après avoir roulé quelques kilomètres dans une autre zone cellulaire.

Problèmes de véhicule et d'alimentation

Les services OnStar exigent un circuit électrique de véhicule, un service sans fil et les technologies de satellite du système de positionnement global (GPS) qui doivent être disponibles et fonctionner pour un fonctionnement correct. Ces systèmes peuvent ne pas fonctionner si la batterie est déchargée ou déconnectée.

Équipement électrique complémentaire

Le système OnStar est intégré à l'architecture électrique du véhicule. N'ajouter aucun équipement électrique. Se reporter à *Équipement électrique après-vente à la page 9-71*. Un équipement électrique complémentaire peut interférer avec le fonctionnement du système OnStar et l'empêcher de fonctionner.

Vie privée

L'ensemble de la déclaration de confidentialité OnStar figure sur le site www.onstar.com (États-Unis) ou www.onstar.ca (Canada). Les utilisateurs sensibles à la confidentialité des communications sans fil sont avertis que la confidentialité des informations transmises par l'intermédiaire des communications cellulaires sans fil ne peut être assurée. Des tiers peuvent intercepter illégalement ou capter les transmissions et les communications privées sans autorisation.

OnStar - reconnaissance des logiciels libcurl et unzip

Certains composants OnStar comprennent un logiciel libcurl et un logiciel unzip. Voir ci-dessous les avis et licences associés à ces logiciels :

libcurl :

AVIS DE COPYRIGHT ET D'AUTORISATION

Copyright (c) 1996 - 2010, Daniel Stenberg, <daniel@haxx.se>.

Tous droits réservés.

L'autorisation d'utiliser, de copier, de modifier et de distribuer ce logiciel, à quelque fin que ce soit, avec ou sans frais, est accordée à condition que l'avis de copyright ci-dessus et que le présent avis d'autorisation apparaissent dans toutes les copies du logiciel.

LE LOGICIEL EST FOURNI « EN L'ÉTAT » SANS GARANTIE D'AUCUNE SORTE, EXPRESSE OU IMPLICITE, Y COMPRIS, MAIS SANS LIMITATION, LES GARANTIES DE QUALITÉ MARCHANDE, D'ADÉQUATION À UN USAGE PARTICULIER ET DE NON-VIOLATION DES DROITS DE TIERCES PARTIES. LES AUTEURS OU LES DÉTENTEURS DU COPYRIGHT NE SAURAIENT EN AUCUN CAS ÊTRE TENUS RESPONSABLES DE TOUTE RÉCLAMATION OU DOMMAGES OU DE TOUT AUTRE DOMMAGE

QUE CE SOIT DANS LE CADRE D'UN CONTRAT, D'UNE NÉGLIGENCE OU D'UNE AUTRE ACTION PRÉJUDICIABLE, DUS OU LIÉS À CE LOGICIEL OU RÉSULTANT DE SON UTILISATION.

Sous réserve des dispositions du présent avis, le nom d'un détenteur du copyright ne doit pas être utilisé pour annoncer ou promouvoir la vente, l'utilisation ou toute autre activité liée à ce Logiciel sans l'autorisation écrite préalable dudit détenteur.

unzip :

Il s'agit de la version 10-Fév-2005 du copyright et de la licence Info-ZIP. La version définitive de ce document devrait être disponible sur le site ftp ://ftp.info-zip.org/pub/infozip/license.html à une date indéterminée.

Copyright (c) 1990-2005 Info-ZIP. Tous droits réservés.

Pour les besoins de ce copyright et de cette licence, « Info-ZIP » est défini comme comprenant l'ensemble des personnes suivantes :

Mark Adler, John Bush, Karl Davis, Harald Denker, Jean-Michel Dubois, Jean-Loup Gailly, Hunter Goatley, Ed Gordon, Ian Gorman, Chris Herborth, Dirk Haase, Greg Hartwig, Robert Heath, Jonathan Hudson, Paul Kienitz, David Kirschbaum, Johnny Lee, Onno van der Linden, Igor Mandrichenko, Steve P. Miller, Sergio Monesi, Keith Owens, George Petrov, Greg Roelofs, Kai Uwe Rommel, Steve Salisbury, Dave Smith, Steven M. Schweda, Christian Spieler, Cosmin Truta, Antoine Verheijen, Paul von Behren, Rich Wales, Mike White

Ce logiciel est fourni « en l'état », sans garantie d'aucune sorte, explicite ou implicite. En aucun cas, Info-ZIP ou ses collaborateurs ne pourront être tenus responsables des dommages directs, indirects, accessoires, spéciaux ou conséquents découlant de l'utilisation ou de l'incapacité à utiliser ce logiciel.

Quiconque est autorisé à utiliser ce logiciel à toute fin, y compris pour des applications commerciales, de même qu'à le modifier et à le redistribuer librement, à condition de se soumettre aux restrictions suivantes :

1. Le code source redistribué doit reproduire le copyright, la définition, l'avis de non responsabilité ci-dessus et la présente liste de conditions.
2. Les redistributions au format binaire (exécutables compilés) doivent reproduire le copyright, la définition, l'avis de non-responsabilité ci-dessus et la présente liste de conditions dans la documentation et/ou dans tout autre matériel livré avec la distribution. La seule exception à cette condition est la redistribution d'un exécutable UnZipSFX binaire standard

(notamment SFXWiz) faisant partie d'une archive d'auto-extraction ; cette redistribution est autorisée sans inclure la présente licence, à condition que la bannière SFX normale n'ait pas été enlevée de l'exécutable binaire ou désactivée.

3. Les versions modifiées - notamment, mais sans s'y limiter, ports de communication vers de nouveaux systèmes d'exploitation, ports de communication existants avec nouvelles interfaces graphiques, et versions de bibliothèque dynamique, partagée ou statique - doivent être clairement indiquées comme telles et ne doivent pas être présentées de manière inexacte comme étant le code source d'origine. Ces versions modifiées ne doivent pas non plus être présentées de manière inexacte comme étant des versions Info-ZIP, y compris, mais sans s'y limiter, l'étiquetage des versions modifiées sous les noms « Info-ZIP » (ou toute variante en découlant, y compris, mais sans s'y limiter, l'usage de majuscules différentes), « Pocket UnZip », « WiZ » ou « MacZip » sans l'autorisation expresse de Info-ZIP. Par ailleurs, ces versions modifiées ne doivent pas présenter à tort l'utilisation des Zip-Bugs ou des adresses électroniques Info-ZIP ou des URL Info-ZIP.
4. Info-ZIP conserve le droit d'utiliser les noms « Info-ZIP », « Zip », « UnZip », « UnZipSFX », « WiZ », « Pocket UnZip », « Pocket Zip » et « MacZip » pour ses propres versions de code source et exécutable binaire.

A

Accessoires et modifications . . . 10-3
Achat de pneus neufs 10-76
Acheminement de la courroie d'entraînement, Moteur 12-6
Acheminement, Courroie d'entraînement du moteur 12-6
Active Fuel Management[MD] (gestion active de carburant) 9-29
Adhérence
Essieu arrière à glissement limité 9-50
Suspension à géométrie variable 9-50
Affichage à tête haute 5-31
Aide au démarrage en côte (HSA) 9-43
Aide au démarrage, côtes 9-43
Alarme
Sécurité du véhicule 2-12
Alimentation
Glaces 2-17
Liquide de direction 10-33
Prises 5-6
Alimentation (suite)
Prolongation d'alimentation des accessoires (RAP) 9-25
Protection, batterie 6-8
Réglage du siège 3-4
Rétroviseurs 2-15
Serrures de porte 2-9
Alimentation des accessoires 9-25
Ampoules à halogène 10-42
Ampoules de rechange 10-46
Ancrages inférieurs pour siège d'enfant (Système LATCH) 3-41
Antenne
Multibande 7-16
Antenne multi-bande 7-16
Antipatinage/Contrôle de la stabilité électronique 9-43
Aperçu OnStar[MD] 14-1
Appareils
Auxiliaire 7-19
Appel de phares 6-2
Appuis-tête 3-2
Assistance à la clientèle 13-5
Bureaux 13-4
Utilisateurs de téléimprimeur (TTY) 13-5
Assistance ultrasonique de stationnement 9-54
Attention, Danger et Avertissement iv
Automatique
Liquide de boîte de vitesses 10-17
Rétroviseurs à atténuation 2-16
Serrures de porte 2-10
Système de phares 6-3
Transmission 9-31
Autoradio AM-FM 7-9
Autoradio satellite 7-11
Autoradios
Autoradio AM-FM 7-9
Réception 7-14
Satellite 7-11
Auxiliaire
Appareils 7-19
Avertissement
Témoin du système de freinage 5-21

Avertissement sur la proposition 65, Californie 10-3
Avertissements iv
Attention et danger iv
Feux de détresse 6-4

B

Batterie 10-38
Démarrage avec batterie auxiliaire 10-102
Gestion de la charge 6-7
Messages de tension et de charge 5-37
Protection de l'alimentation 6-8
Bébés et jeunes enfants, sièges pour enfants 3-35
Bluetooth
Présentation 7-25, 7-27, 7-31
Boîte à gants 4-1
Boîte de vitesses automatique
Mode manuel 9-35
Vérification du fonctionnement de la commande de verrouillage 10-39
Boîte de vitesses manuelle 9-38
Liquide 10-18
Bouches d'aération 8-3
Boussole 5-5
Messages 5-38

C

Cache-caisse
Compartiment de rangement de toit 4-3
Moteur 10-12
Californie
Avertissement 10-3
Exigences en matière de carburant 9-61
Exigences sur les matériaux contenant du perchlorate 10-3
Caméra
Vision arrière (RVC) 9-56
Caméra de vision arrière (RVC) 9-56
Capacités et spécifications 12-3
Capot 10-5
Carburant 9-59
Additifs 9-61
Conduite économique 1-22
Exigences en Californie 9-61
Gestion active 9-29
Indicateur 5-10
Messages du système 5-41
Pays étrangers 9-61
Remplissage d'un bidon de carburant 9-63
Remplissage du réservoir 9-62
Spécifications de l'essence ...9-61
Ceinture-baudrier 3-11
Ceintures de sécurité 3-8
Ceinture-baudrier 3-11
Entretien 3-16
Port adéquat des ceintures de sécurité 3-10
Rallonge 3-15
Rappels 5-15
Remplacement après une collision 3-16
Utilisation pendant la grossesse 3-15
Centralisateur informatique de bord (CIB) 5-27

Centre d'aide en ligne à la clientèle 13-5
Chaînes, Pneu 10-82
Changement de vitesse
En stationnement 9-25
Sortie de la position de stationnement 9-27
Chauffage et climatisation 8-1
Chaussées
Chaussées humides 9-9
Circuit de refroidissement . . . 10-22, 10-23, 10-25
Messages du moteur 5-40
Classification uniforme de la qualité des pneus 10-79
Clés 2-1
Clignotants 6-5
Clignotants, feux de détresse . . . 6-4
Coffre 2-10
Combiné d'instruments 5-8
Combiné, instruments 5-8
Commande
Traction et stabilité électronique 9-43
Commandes de feux extérieurs 6-1
Compartiments
Rangement 4-1
Compartiments de rangement . . 4-1
Boîte à gants 4-1
Console centrale 4-2
Filet d'arrimage 4-5
Compteur de vitesse 5-10
Compteur journalier 5-10
Compteur kilométrique 5-10
Journalier 5-10
Conduite
Caractéristiques et conseils de remorquage 9-64
Chaussées mouillées 9-9
Conduite sportive 9-45
Contrôle d'un dérapage sur l'accotement 9-6
Conduite (suite)
Défensive 9-3
Ébriété 9-4
Hiver 9-11
Hypnose de la route 9-10
Limites de charge du véhicule 9-14
Perte de contrôle 9-6
Pour une meilleure économie de carburant 1-22
Routes onduleuses et de montagne 9-11
Si le véhicule est coincé 9-13
Conduite défensive 9-3
Conduite en compétition 9-7
Connexions OnStar^{MD} 14-4
Connexions OnStar^{MD} 14-4
Contrôle du véhicule 9-4
Couvercle du compartiment de rangement de toit 4-3

D

Danger, Avertissements et Attentions iv
Déclaration des défectuosités compromettant la sécurité
General Motors 13-16
Gouvernement canadien 13-16
Gouvernement des États-Unis 13-15
Démarrage à distance du véhicule 2-6
Démarrage avec batterie auxiliaire 10-102
Démarrage du moteur 9-22
Diagnostics OnStar[MD] 14-6
Diagnostics OnStar[MD] 14-6
Direction 9-4
Commandes au volant 5-3
Liquide, Direction assistée 10-33
Réglage du volant 5-2
Disjoncteurs 10-47
Dispositif antidémarrage 2-14
Témoin 5-26
Dispositif d'ouverture de porte de garage 5-53
Programmation 5-53
Dispositif de chauffage
Moteur 9-24
Dispositifs de retenue
Où installer 3-39
Distraction au volant 9-2

E

Éclairage
Antibrouillard avant 6-5
Appel de phares 6-2
Circulation de jour (FCJ) 6-2
Commande d'éclairage 6-6
Commandes extérieures 6-1
Entrée 6-7
Gradation d'éclairage 6-7
Inverseur feux de route/feux de croisement 6-2
Messages 5-42
Phares, clignotants avant et feux de stationnement 10-43, 10-44
Plafonnier 6-6
Éclairage (suite)
Plaque d'immatriculation 10-45
Sortie 6-7
Témoin de panne 5-18
Éclairage d'entrée 6-7
Éclairage de sortie 6-7
Embrayage à commande hydraulique 10-18
Embrayage, Hydraulique 10-18
Emergency (urgences) OnStar[MD] 14-3
Enfants plus âgés, sièges pour enfants 3-33
Enregistrements
Maintenance 11-17
Enregistreurs de données d'événement 13-17
Entreposage du nécessaire de compresseur et d'enduit d'étanchéité pour pneu 10-93
Entretien
Accessoires et modifications 10-3
Dossiers de maintenance 11-17
Étiquette d'identification des pièces 12-2

Entretien (suite)
Maintenance, Informations générales 11-1
Planification des rendez-vous 13-9
Renseignements sur la commande de publications 13-14
Travaux par le propriétaire 10-4
Entretien de l'apparence
Extérieur 10-106
Intérieur 10-113
Entretien du véhicule
Entreposage du nécessaire de compresseur et d'enduit d'étanchéité pour pneu 10-93
Pression des pneus 10-65
Équipement de remorquage ... 9-70
Équipement électrique complémentaire 9-71
Espace de rangement arrière ... 4-1
Essence
Spécifications 9-61
Essieu arrière 10-38
Glissement limité 9-50
Essieu arrière à glissement limité 9-50
Étalonnage 5-5
Étiquette, Paroi latérale du pneu 10-59
Exigences sur les matériaux contenant du perchlorate, Californie 10-3

F

Faire fonctionner le véhicule pendant qu'il est en position de stationnement 9-30
Feux arrière
Clignotants et feux d'arrêt .. 10-45
Feux de circulation de jour (FCJ) 6-2
Feux de détresse 6-4
Filet d'arrimage 4-5
Filet, arrimage 4-5
Filtre à air de l'habitacle 8-4
Filtre à air, habitacle 8-4
Filtre à air, Moteur 10-19, 10-20
Filtre,
Filtre à air du moteur 10-19, 10-20
Fixation des sièges pour enfants 3-47, 3-50
Fonctionnement à grande vitesse 10-67
Fonctionnement, Système infodivertissement 7-4
Freinage 9-4
Freins 10-35
Antiblocage 9-41
Assistance 9-42
Liquide 10-36
Messages du système 5-37
Stationnement 9-42
Témoin du système 5-21
Fusibles
Bloc-fusibles d'ensemble d'instruments 10-51
Bloc-fusibles de coffre 10-54
Bloc-fusibles de compartiment moteur 10-48
Fusibles et disjoncteurs 10-47

G

Glaces 2-17
Alimentation 2-17
Messages 5-48
Gradation d'éclairage 6-7
Grossesse, utilisation des ceintures de sécurité 3-15

H

Heure 5-5
Hiver
Conduite 9-11
Horloge 5-5
Hors route
Récupération 9-6
Huile
Indicateur d'usure d'huile à moteur 10-16
Indicateur de pression d'huile moteur 5-11
Messages 5-40
Moteur 10-13
Témoin de pression 5-25
Huile moteur
Indicateur de température 5-12
Hypnose de la route 9-10

I

Infodivertissement 7-1
Information complémentaire OnStar[MD] 14-6
Information complémentaire au sujet d'OnStar[MD] 14-6
Information du client
Renseignements sur la commande de guides de réparation 13-14
Informations générales
Entretien du véhicule 10-3
Entretien et maintenance 11-1
Remorquage 9-64
Introduction iii

J

Jauges
Carburant 5-10
Compteur de vitesse 5-10
Compteur journalier 5-10
Compteur kilométrique 5-10
Pression d'huile moteur 5-11
Tachymètre 5-10
Témoins et indicateurs 5-7
Jauges (suite)
Température d'huile moteur 5-12
Température de la boîte de vitesses 5-14
Température du liquide de refroidissement du moteur 5-13
Voltmètre 5-15

K

Klaxon 5-3

L

Lampe indicatrice de statut de sac gonflable de passager 5-17
LATCH, Ancrages inférieurs et attaches pour enfants 3-41
Lecteur de disques compacts 7-16
Lecteurs audio 7-16
CD 7-16

Liquide
Boîte de vitesses automatique 10-17
Direction assistée 10-33
Freins 10-36
Rondelle 10-34
Liquide de refroidissement du moteur
Indicateur de température du moteur 5-13
Liquide lave-glace 10-34
Liquide refroidisseur
Moteur 10-25
Liquides et lubrifiants recommandés 11-14
Loquets pour dossier de siège 3-5
Loquets, dossier de siège 3-5

M

Maintenance
Enregistrements 11-17
Messages
Boussole 5-38
Circuit d'alimentation en carburant 5-41
Circuit de frein 5-37
Circuit de refroidissement du moteur 5-40
Clés et de serrures 5-41
Engine Power (puissance provenant du moteur) 5-41
Entretien du véhicule 5-46
Glace 5-48
Huile moteur 5-40
Lampe 5-42
Pneus 5-46
Porte entrouverte 5-39
Rappel du véhicule 5-48
Sécurité 5-46
Système de commande de suspension 5-43
Système de détection d'objets 5-43
Système de sac gonflable 5-46
Messages (suite)
Tension et de charge de batterie 5-37
Toit décapotable 5-38
Transmission 5-47
Véhicule 5-37
Vitesse du véhicule 5-48
Messages de clé et de serrure 5-41
Messages de dispositif de détection d'objet 5-43
Mode de conduite sportive 9-45
Mode manuel 9-35
Monoxyde de carbone
Coffre 2-10
Conduite hivernale 9-11
Gaz d'échappement 9-29
Moteur
Acheminement de la courroie d'entraînement 12-6
Aperçu du compartiment 10-6
Cache-caisse 10-12
Circuit de refroidissement 10-22, 10-23, 10-25
Démarrage 9-22
Dispositif de chauffage 9-24

Moteur (suite)
Échappement 9-29
Filtre à air 10-19, 10-20
Fonctionnement du véhicule à l'arrêt 9-30
Indicateur d'usure de l'huile 10-16
Indicateur de pression d'huile 5-11
Indicateur de température du liquide de refroidissement 5-13
Liquide refroidisseur 10-25
Messages au sujet du circuit de refroidissement 5-40
Messages d'huile 5-40
Messages de puissance 5-41
Surchauffe 10-31
Témoin de pression 5-25
Témoin de vérification et de réparation du moteur 5-18

N

Navigation
OnStar[MD] 14-3
Navigation OnStar[MD] 14-3
Nécessaire d'enduit d'étanchéité, Pneu 10-84
Nécessaire de compresseur, Enduit d'étanchéité pour pneus 10-84
Nettoyage
Soin extérieur 10-106
Soin intérieur 10-113

O

OnStar[MD]
Système, En bref 1-23
Où installer l'appareil de retenue 3-39

P

Pare-brise
Essuie-glace/lave-glace 5-3
Remplacement 10-42
Pare-soleil 2-20
Parking Assist (assistance au stationnement)
Ultrasonique 9-54
Passation de commande
Guides de réparation 13-14
Pavillon
Toit ouvrant 2-20
Permutation, Pneus 10-73
Personnalisation
Véhicule 5-49
Perte de contrôle 9-6
Phare antibrouillard avant
Témoin 5-27
Phares
Appel de phares 6-2
Automatique 6-3
Éclairage à haute intensité 10-43
Feux de circulation de jour (FCJ) 6-2
Inverseur feux de route/feux de croisement 6-2

Phares (suite)
Réglage 10-42
Remplacement des ampoules 10-42
Témoin de fonctionnement des feux de route 5-26
Phares antibrouillard
Avant 6-5
Pièces de rechange
Maintenance 11-16
Sacs gonflables 3-32
Plafonniers 6-6
Planification des rendez-vous 13-9
Pneu de secours
Compacte 10-101
Pneu de secours compact 10-101
Pneu dégonflé 10-83
Changement 10-94
Pneus
Achat de pneus neufs 10-76
Au cas d'un pneu à plat 10-83
Chaînes 10-82
Changement 10-94
Classification uniforme de la qualité des pneus 10-79
Pneus (suite)
Désignations 10-61
Dimension différente 10-78
Étiquette sur la paroi latérale 10-59
Hiver 10-57
Inspection 10-73
Messages 5-46
Nécessaire d'enduit d'étanchéité et de compresseur 10-84
Nécessaire d'enduit d'étanchéité et de compresseur, Entreposage 10-93
Permutation 10-73
Pièce détachée compacte 10-101
Pression 10-67
Quand faut-il remplacer les pneus ? 10-75
Réglage de la géométrie et équilibrage des pneus 10-81
Remplacement de roue 10-81
Système de contrôle du gonflage 10-69
Pneus (suite)
Système de surveillance de la pression 10-68
Témoin de pression 5-25
Terminologie et définitions 10-62
Pneus d'hiver 10-57
Port adéquat des ceintures de sécurité 3-10
Porte
Messages entrouverte 5-39
Serrures 2-8
Serrures à commande électrique 2-9
Verrouillage temporisé 2-9
Position de stationnement
Pour quitter la position 9-27
Sélection de la position 9-25
Positions du commutateur d'allumage 9-20
Présentation du système infodivertissement 7-3
Prises
Alimentation 5-6
Procédure de satisfaction de la clientèle 13-2

Programme
Transport de courtoisie 13-9
Programme d'assistance routière 13-6
Programme d'entretien
Liquides et lubrifiants recommandés 11-14
Programme de remboursement de mobilité GM 13-6
Programme de remboursement, mobilité GM 13-6
Programme de véhicule de courtoisie 13-9
Prolongation d'alimentation des accessoires 9-25
Propriétaires de véhicules canadiens iii

Q

Quand faut-il remplacer les pneus ? 10-75

R

Radiofréquence
Déclaration 13-18
Identification (RFID) 13-18
Rallonge, ceinture de sécurité 3-15
Rangement
Arrière 4-1
Rangement de la console centrale 4-2
Régulateur automatique de vitesse 9-51
Messages 5-39
Témoin 5-27
Remorquage
Caractéristiques de conduite 9-64
Équipement 9-70
Informations générales 9-64
Remorque 9-68
Véhicule 10-105
Véhicule récréatif 10-106
Remorquage d'un véhicule récréatif 10-106
Remorque
Remorquage 9-68
Remplacement des ampoules 10-46
Ampoules à halogène 10-42
Éclairage à haute intensité 10-43
Éclairage de la plaque d'immatriculation 10-45
Feux arrière, clignotants et feux d'arrêt 10-45
Phares 10-42
Phares, clignotants avant et feux de stationnement 10-43, 10-44
Réglage des phares 10-42
Remplacement des balais, Essuie-glace 10-41
Remplacement des pièces du dispositif de ceinture de sécurité après une collision 3-16
Remplacement des pièces du système LATCH après une collision 3-47
Remplacement du balai d'essuie-glace 10-41

Remplacement du système de sacs gonflables 3-32
Réparation de dommages causés par une collision 13-11
Réparation des dégâts de collision 13-11
Réparation du sac gonflable . . . 3-30
Réseau électrique
Bloc-fusibles d'ensemble d'instruments 10-51
Bloc-fusibles de coffre 10-54
Bloc-fusibles de compartiment moteur 10-48
Fusibles et disjoncteurs 10-47
Surcharge 10-47
Rétroviseurs 2-16
À atténuation automatique 2-17
À commande manuelle 2-16
Alimentation 2-15
Atténuation automatique 2-16, 2-17
Chauffants 2-16
Convexes 2-15
Rétroviseurs chauffants 2-16
Rétroviseurs convexes 2-15
Rétroviseurs intérieurs 2-16
Rétroviseurs, intérieurs 2-16
Rodage de véhicule neuf 9-19
Rodage du véhicule neuf 9-19
Roues
Alignement et équilibrage des pneus 10-81
Dimension différente 10-78
Remplacement 10-81
Routes onduleuses et de montagne 9-11

S

Sacs gonflables
Ajout d'équipement au véhicule 3-31
Lampe indicatrice de statut de passager 5-17
Réparation des véhicules munis de sacs gonflables . . . 3-30
Témoin de disponibilité 5-16
Vérification du système 3-17
Sécurité
Alarme du véhicule 2-12
Messages 5-46
OnStar[MD] 14-3
Véhicule 2-12
Sécurité OnStar[MD] 14-3
Serrures
Dispositif antiverrouillage 2-10
Porte 2-8
Porte à commande électrique 2-9
Verrouillage central 2-10
Verrouillage temporisé 2-9
Service
Messages du véhicule 5-46
Témoin de réparation du moteur 5-18
Sièges
Appuis-tête 3-2
Arrière 3-7
Avant chauffant 3-6
Réglage électrique, Avant 3-4
Réglage, avant 3-3
Sièges à dossier inclinable 3-4
Sièges à dossier inclinable 3-4
Sièges arrière 3-7

Sièges avant
Chauffant 3-6
Réglage 3-3
Sièges avant chauffants 3-6
Sièges pour enfants
Ancrages inférieurs et attaches pour enfants 3-41
Bébés et jeunes enfants 3-35
Enfants plus âgés 3-33
Fixation 3-47, 3-50
Systèmes 3-37
Signalement des défauts de sécurité
General Motors 13-16
Gouvernement canadien 13-16
Gouvernement des États-Unis 13-15
Signaux de changement de direction et de changement de voies 6-5
Spécifications et capacités 12-3
StabiliTrak
Témoin de désactivation 5-24
Stationnement 9-28
Au-dessus de matières inflammables 9-29
Freins 9-42
Vérification du frein et du mécanisme de stationnement (P) 10-40
Surchauffe, Moteur 10-31
Suspension à géométrie variable 9-50
Symboles iv
Système Infodivertissement 7-1, 13-18
Système audio
Antenne de lunette 7-15
Dispositif antivol 7-2
Dispositif d'antenne à réception simultanée 7-16
Radio Reception (Réception radio) 7-14
Système de détection des occupants 3-25
Système de freinage antiblocage (ABS) 9-41
Témoin d'avertissement 5-22
Système de sac gonflable
De quelle façon le sac gonflable retient-il ? 3-23
Où se trouvent les sacs gonflables ? 3-19
Qu'est-ce qui entraîne le déploiement du sac gonflable ? 3-23
Quand un sac gonflable doit-il se déployer ? 3-21
Que verrez-vous après le déploiement d'un sac gonflable ? 3-23
Système de détection des occupants 3-25
Vérification 3-32
Système de surveillance, Pression des pneus 10-68
Système de télécommande universelle 5-53
Fonctionnement 5-56
Programmation 5-53
Système de télédéverrouillage 2-2, 2-3
Système Infodivertissement 13-18

Système LATCH
Remplacement des pièces après une collision 3-47
Systèmes antivol 2-14
Dispositif antidémarrage 2-14
Systèmes de commande de la climatisation 8-1
Chauffage 8-1
Climatisation 8-1
Systèmes de commande de suspension
Messages 5-43
Systèmes de suspension variable
Essieu arrière à glissement limité 9-50
Variable 9-50

T

Tachymètre 5-10
Tapis de plancher 10-117
Télédéverrouillage
Système de (RKE) 2-3
Téléphone
Bluetooth 7-25, 7-27, 7-31
Témoin d'anomalie 5-18
Témoin de feu arrière 5-27
Témoin de fonctionnement des feux de route 5-26
Témoin du système de charge 5-18
Témoins
Avertissement ABS 5-22
Avertissement du système de freinage 5-21
Désactivation de traction asservie/désactivation de StabiliTrak 5-24
Disponibilité de sac gonflable 5-16
Dispositif antidémarrage 5-26
Feu arrière 5-27
Feux de route allumés 5-26
Phare antibrouillard avant 5-27
Pression d'huile moteur 5-25
Pression des pneus 5-25
Rappels de ceinture de sécurité 5-15
Régulateur automatique de vitesse 5-27
Témoins (suite)
Système de charge 5-18
Système de traction asservie (TCS)/ StabiliTrak[MD] 5-23
Traction asservie hors fonction 5-23
Témoins, jauges et indicateurs 5-7
Toit décapotable 2-22
Messages 5-38
Toit ouvrant 2-20
Traction 5-24
Témoin de désactivation 5-23
Témoin de désactivation/ de désactivation de StabiliTrak 5-24
Témoin du système (TCS)/ StabiliTrak[MD] 5-23
Transmission
Automatique 9-31
Indicateur de température 5-14
Liquide, Automatique 10-17
Liquide, Manuel 10-18
Messages 5-47

U

Urgences OnStar[MD] 14-3
Utilisateurs de
téléimprimeur (TTY) 13-5
Utilisation de ce manuel iv

V

Véhicule
Commande 9-4
Le numéro
d'identification (NIV) 12-1
Limites de charge 9-14
Messages 5-37
Messages de rappel 5-48
Messages de vitesse 5-48
Personnalisation 5-49
Propriétaires canadiens iii
Remorquage 10-105
Sécurité 2-12
Système d'alarme 2-12
Télédémarrage 2-6
Véhicule embourbé 9-13
Véhicule, télédémarrage 2-6
Ventilation, air 8-3
Vérification
Blocage de la boîte de
vitesses à l'allumage 10-40
Vérification de contacteur
de démarreur 10-39
Vérification du blocage de
la boîte de vitesses à
l'allumage 10-40
Vérification du
fonctionnement de la
commande de
verrouillage de
changement de vitesse,
Boîte de vitesses
automatique 10-39
Vérification du système de
sécurité 3-16
Vérifier
Témoin de vérification du
moteur 5-18
Verrouillage temporisé 2-9
Vie privée
Identification de
fréquence radio 13-18
Voltmètre 5-15